Kraftfahrt-Bundesamt

DE-24932 Flensburg

Allgemeine Betriebserlaubnis (ABE)
National Type Approval

ausgestellt von:

Kraftfahrt-Bundesamt (KBA)

nach § 22 in Verbindung mit § 20 Straßenverkehrs-Zulassungs-Ordnung (StVZO) für einen Typ des folgenden Genehmigungsobjektes

Sonderräder für Pkw 8,5 J x 19 H2

issued by:

Kraftfahrt-Bundesamt (KBA)

according to § 22 and 20 Straßenverkehrs-Zulassungs-Ordnung (StVZO) for a type of the following approval object

special wheels for passenger cars 8,5 J x 19 H2

§22 51225*04

Genehmigungsnummer**: 51225*04**
Approval number:

1. Genehmigungsinhaber:
   Holder of the approval:
   GEWE Reifengroßhandel GmbH
   DE-67661 Kaiserslautern

2. Gegebenenfalls Name und Anschrift des Bevollmächtigten:
   If applicable, name and address of representative:
   Entfällt
   Not applicable

3. Typbezeichnung:
   Type:
   AS2-8519

Genehmigungsnummer: **51225*04**
Approval number:

4. Aufgebrachte Kennzeichnungen:
Identification markings:
Hersteller oder Herstellerzeichen
Manufacturer or registered manufacturer`s trademark

Felgengröße
Size of the wheel

Typ und die Ausführung
Type and version

Herstelldatum (Monat und Jahr)
Date of manufacture (month and year)

Genehmigungszeichen
Approval identification

Einpresstiefe
Inset/outset

§22 51225*04

5. Anbringungsstelle der Kennzeichnungen:
Position of the identification markings:
An der Innen- bzw. Außenseite des Rades
On the inside/outside of the wheel

6. Zuständiger Technischer Dienst:
Responsible Technical Service:
Technischer Dienst der TÜV Rheinland Kraftfahrt GmbH
DE-51105 Köln

7. Datum des Prüfberichts des Technischen Dienstes:
Date of test report issued by the Technical Service:
19.11.2021

8. Nummer des Prüfberichts des Technischen Dienstes:
Number of test report issued by that Technical Service:
55018617 (5. Ausfertigung)

Genehmigungsnummer: **51225*04**
Approval number:

9. Verwendungsbereich:
Range of application:
Das Genehmigungsobjekt „Sonderräder für Pkw“ darf nur zur Verwendung gemäß:
The use of the approval object „special wheels for passenger cars“ is restricted to the application listed:

Anlage/n des Prüfberichtes
Annex/es of the test report

24 - 26	**1. Ausfertigung**
5, 20	**3. Ausfertigung**
10, 11, 15, 22	**4. Ausfertigung**
3, 4, 6 - 9, 13, 14	**5. Ausfertigung**

unter den angegebenen Bedingungen an den dort aufgeführten bzw. beschriebenen Kraftfahrzeugen feilgeboten werden.
The offer for sale is only allowed on the listed vehicles under the specified conditions.

§22 51225*04

10. Bemerkungen:
Remarks:
Für die in dieser ABE freigegebenen Rad/Reifenkombinationen ist die Berichtigung der Zulassungsbescheinigung Teil I gemäß § 13 Fahrzeug-Zulassungsverordnung (FZV) nicht erforderlich.
The correction of the "Zulassungsbescheinigung Teil I" according to § 13 Fahrzeug-Zulassungsverordnung (FZV) is not required for the wheel/tire combinations listed in this ABE.

Es gelten die im o.g. Gutachten nebst Anlagen festgehaltenen Angaben.
The indications given in the above mentioned test report including its annexes shall apply.

Die Anforderungen des Artikels 31, Absätze 5, 6, 8, 9 und 12 der Richtlinie 2007/46/EG - Verkauf und Inbetriebnahme von Teilen oder Ausrüstungen, von denen ein erhebliches Risiko für das einwandfreie Funktionieren wesentlicher Systeme ausgehen kann - sind sinngemäß erfüllt.
The requirements of Article 31, paragraphs 5, 6, 8, 9 and 12 of directive 2007/46/EC - Sale and entry into service of parts or equipment which are capable of posing a significant risk to the correct functioning of essential systems - are met.

11. Änderungsabnahme gemäß § 19 (3) StVZO:
Acceptance test of the modification as per § 19 (3) StVZO:
Siehe Prüfbericht
See test report

Genehmigungsnummer: **51225*04**
Approval number:

12. Die Genehmigung wird **erweitert**
Approval is **extended**

13. Grund (Gründe) für die Erweiterung der Genehmigung (falls zutreffend):
Reason(s) for the extension (if applicable):
Eine Fertigungsstätte kommt hinzu
An assembly plant is added

Aktualisierung des Verwendungsbereiches
Update of the range of application

Aktualisierung der Ausführungen
Update of the remarks

14. Ort: **DE-24932 Flensburg**
Place:

15. Datum: **02.12.2021**
Date:

16. Unterschrift: **Im Auftrag**
Signature:

Marten Matzen

KRAFTFAHRT-BUNDESAMT 591

Anlagen:
Enclosures:
Gemäß Inhaltsverzeichnis
According to index

§22 51225*04

Kraftfahrt-Bundesamt

DE-24932 Flensburg

Inhaltsverzeichnis zu den Beschreibungsunterlagen
Index to the information package

Nummer der Genehmigung**: 51225*04**
Approval No.

Ausgabedatum:
Date of issue:

letztes Änderungsdatum:
last date of amendment:

Nebenbestimmungen und Rechtsbehelfsbelehrung
Collateral clauses and instruction on right to appeal

Prüfbericht(e) Nr.: Test report(s) No.:	Datum: Date
55018617 (1. Ausfertigung)	**25.04.2017**
55018617 (2. Ausfertigung)	**26.02.2018**
55018617 (3. Ausfertigung)	**07.03.2019**
55018617 (4. Ausfertigung)	**14.02.2020**
55018617 (5. Ausfertigung)	**19.11.2021**

Beschreibungsbogen Nr.: Information document No.:	Datum: Date
AS2-8519	**06.02.2017**
AS2-8519	**23.07.2021**

Liste der Änderungen: List of modifications:	Datum: Date
Siehe Anlage "Liste der Änderungen" des Prüfberichtes **See appendix "List of modifications" of the test report**	

§22 51225*04

Nummer der Genehmigung: **51225*04**

- Anlage -

Nebenbestimmungen und Rechtsbehelfsbelehrung

Nebenbestimmungen

Jede Einrichtung, die dem genehmigten Typ entspricht, ist gemäß der angewendeten Vorschrift zu kennzeichnen.

Das Genehmigungszeichen lautet wie folgt:

KBA 51225

Die Einzelerzeugnisse der reihenweisen Fertigung müssen mit den Genehmigungsunterlagen genau übereinstimmen. Änderungen an den Einzelerzeugnissen sind nur mit ausdrücklicher Zustimmung des Kraftfahrt-Bundesamtes gestattet.
Änderungen der Firmenbezeichnung, der Anschrift und der Fertigungsstätten sowie eines bei der Erteilung der Genehmigung benannten Zustellungsbevollmächtigten oder bevollmächtigten Vertreters sind dem Kraftfahrt-Bundesamt unverzüglich mitzuteilen.
Verstöße gegen diese Bestimmungen können zum Widerruf der Genehmigung führen und können überdies strafrechtlich verfolgt werden.

Die Genehmigung erlischt, wenn sie zurückgegeben oder entzogen wird, oder der genehmigte Typ den Rechtsvorschriften nicht mehr entspricht. Der Widerruf kann ausgesprochen werden, wenn die für die Erteilung und den Bestand der Genehmigung geforderten Voraussetzungen nicht mehr bestehen, wenn der Genehmigungsinhaber gegen die mit der Genehmigung verbundenen Pflichten - auch soweit sie sich aus den zu dieser Genehmigung zugeordneten besonderen Auflagen ergeben - verstößt oder wenn sich herausstellt, dass der genehmigte Typ den Erfordernissen der Verkehrssicherheit oder des Umweltschutzes nicht entspricht.

Das Kraftfahrt-Bundesamt kann jederzeit die ordnungsgemäße Ausübung der durch diese Genehmigung verliehenen Befugnisse, insbesondere die genehmigungsgerechte Fertigung sowie die Maßnahmen zur Übereinstimmung der Produktion, nachprüfen. Es kann zu diesem Zweck Proben entnehmen oder entnehmen lassen. Dem Kraftfahrt-Bundesamt und/oder seinen Beauftragten ist ungehinderter Zutritt zu Produktions- und Lagerstätten zu gewähren.

Die mit der Erteilung der Genehmigung verliehenen Befugnisse sind nicht übertragbar. Schutzrechte Dritter werden durch diese Genehmigung nicht berührt.

Rechtsbehelfsbelehrung

Gegen diese Genehmigung kann innerhalb eines Monats nach Bekanntgabe Widerspruch erhoben werden. Der Widerspruch ist beim **Kraftfahrt-Bundesamt, Fördestraße 16, DE-24944 Flensburg,** schriftlich oder zur Niederschrift einzulegen.

§22 51225*04

Approval No.: **51225*04**

- Attachment -

Collateral clauses and instruction on right to appeal

Collateral clauses

All equipment which corresponds to the approved type is to be identified according to the applied regulation.

The approval identification is as follows: - see German version -

The individual production of serial fabrication must be in exact accordance with the approval documents. Changes in the individual production are only allowed with express consent of the Kraftfahrt-Bundesamt.
Changes in the name of the company, the address and the manufacturing plant as well as one of the parties given the authority to delivery or authorised representative named when the approval was granted is to be immediately disclosed to the Kraftfahrt-Bundesamt.
Breach of this regulation can lead to recall of the approval and moreover can be legally prosecuted.

The approval expires if it is returned or withdrawn or if the type approved no longer complies with the legal requirements. The revocation can be made if the demanded requirements for issuance and the continuance of the approval no longer exist, if the holder of the approval violates the duties involved in the approval, also to the extent that they result from the assigned conditions to this approval, or if it is determined that the approved type does not comply with the requirements of traffic safety or environmental protection.

The Kraftfahrt-Bundesamt may check the proper exercise of the conferred authority taken from this approval at any time. In particular this means the compliant production as well as the measures for conformity of production. For this purpose samples can be taken or have taken. The employees or the representatives of the Kraftfahrt-Bundesamt may get unhindered access to the production and storage facilities.

The conferred authority contained with issuance of this approval is not transferable. Trade mark rights of third parties are not affected with this approval.

Instruction on right to appeal

This approval can be appealed within one month after notification. The appeal is to be filed in writing or as a transcript at the **Kraftfahrt-Bundesamt, Fördestraße 16,**
DE-24944 Flensburg.

§22 51225*04

Auftraggeber Gewe Reifengroßhandel GmbH
Hans Geiger Straße 15
D-67661 Kaiserslautern
QM-Nr. 49 02 0160905

Prüfgegenstand PKW-Sonderrad
Modell AS2
Typ AS2-8519
Radgröße 8,5Jx19H2
Zentrierart Mittenzentrierung

Aus-führung	Kennzeichnung Rad/ Zentrierring	Lochzahl/ Lochkreis-(mm)/ Mitten-loch-ø (mm)	Ein-press-tiefe (mm)	Rad-last (kg)	Abroll-umfang (mm)	Gültig ab Herstell-datum
X5	AS2-8519 X5 / Ø64,0 / Ø57,1	5/100/57,1	28	630	2000	9/2011
O1	AS2-8519 O1 / ohne Ring	5/105/56,6	38	630	2150	7/2015
W1	AS2-8519 W1 / Ø72,5 / Ø60,1	5/108/60,1	45	750	2150	9/2011
W1	AS2-8519 W1 / Ø72,5 / Ø63,4	5/108/63,4	45	750	2150	9/2011
W1	AS2-8519 W1 / Ø72,5 / Ø65,1	5/108/65,1	45	750	2150	9/2011
O2	AS2-8519 O2 / ohne Ring	5/110/65,1	35	750	2150	9/2011
W3	AS2-8519 W3 / Ø72,5 / Ø57,1	5/112/57,1	35	750	2150	9/2011
W3	AS2-8519 W3 / Ø72,5 / Ø57,1	5/112/57,1	45	750	2150	9/2011
W3	AS2-8519 W3 / Ø72,5 / Ø66,6	5/112/66,6	35	750	2150	9/2011
W3	AS2-8519 W3 / Ø72,5 / Ø66,6	5/112/66,6	45	750	2150	9/2011
D3	AS2-8519 D3 / ohne Ring	5/112/66,6	54	710	2050	7/2021
W3	AS2-8519 W3 / Ø72,5 / Ø66,7	5/112/66,6	35	750	2150	9/2011
W3	AS2-8519 W3 / Ø72,5 / Ø66,7	5/112/66,6	45	750	2150	9/2011
D3	AS2-8519 D3 / ohne Ring	5/112/66,6	54	710	2050	7/2021
W4	AS2-8519 W4 / Ø72,5 / Ø60,1	5/114,3/60,1	40	700	2150	9/2011
W4	AS2-8519 W4 / Ø72,5 / Ø64,1	5/114,3/64,1	40	700	2150	9/2011
W4	AS2-8519 W4 / Ø72,5 / Ø64,1	5/114,3/64,1	40	700	2150	9/2011
W4	AS2-8519 W4 / Ø72,5 / Ø66,1	5/114,3/66,1	40	700	2150	9/2011
W4	AS2-8519 W4 / Ø72,5 / Ø67,1	5/114,3/67,1	40	700	2150	9/2011
O3	AS2-8519 O3 / ohne Ring	5/115/70,2	40	700	2150	9/2011
W5	AS2-8519 W5 / Ø72,5 / Ø67,1	5/120/67,1	30	710	2150	11/2011
W5	AS2-8519 W5 / Ø72,5 / Ø67,1	5/120/67,1	40	710	2150	11/2011
W6	AS2-8519 W6 / Ø74,1 / Ø72,6	5/120/72,6	15	710	2150	9/2011
W5	AS2-8519 W5 / ohne Ring	5/120/72,6	30	710	2150	11/2011
W5	AS2-8519 W5 / ohne Ring	5/120/72,6	40	710	2150	11/2011
W6	AS2-8519 W6 / ohne Ring	5/120/74,1	15	710	2150	9/2011

Kennzeichnung

KBA-Nummer 51225
Herstellerzeichen TEC
Radtyp und Ausführung AS2-8519 (s.o.)
Radgröße 8,5Jx19H2
Einpreßtiefe ET (s.o.)
Gießereikennzeichen ww. MSI, TAM
Herstellungsdatum Monat und Jahr

§22 51225*04

Befestigungselemente

Die zu verwendenden Befestigungselemente sowie deren Anzugsmomente sind den Verwendungsbereichsgutachten zu entnehmen.

Prüfungen

Die o.g. Sonderräder wurden gemäß den Richtlinien für die Prüfung von Sonderrädern für Kraftfahrzeuge und ihre Anhänger vom 25.November 1998 geprüft.

Folgende Prüfungen wurden mit positivem Ergebnis abgeschlossen:

- Biegeumlaufprüfung
- Abrollprüfung
- Impactprüfung

Folgende Testdaten liegen der Biegeumlaufprüfung zugrunde:

Ausführung	Anschluß	Einpresstiefe (mm)	Radlast (kg)	Abrollum-fang (mm)	Verfahren	Datum	Ort
X5	5/100	28	630	2000	FE	10/2011	TRM Shah Alam
O1	5/105	38	630	2150	FE	02/2016	TZT Lambsheim
W1	5/108	45	750	2150	FE	10/2011	TZT Lambsheim
W1	5/108	45	750	2150	FE	07/2021	TRM Shah Alam
W3	5/112	35	750	2150	FE	10/2011	TZT Lambsheim
W3	5/112	35	750	2150	FE	04/2017	TZT Lambsheim
W3	5/112	45	750	2150	FE	10/2011	TZT Lambsheim
D3	5/112	54	710	2050	FE	07/2021	TRM Shah Alam
W4	5/114,3	40	700	2150	FE	10/2011	TZT Lambsheim
W6	5/120	15	710	2150	FE	10/2011	TZT Lambsheim
W5	5/120	30	710	2150	FE	12/2011	TZT Lambsheim
W5	5/120	37	710	2150	FE	10/2011	TZT Lambsheim
W5	5/120	40	710	2150	FE	12/2011	TZT Lambsheim

FE=Farbeindringverfahren

Folgende Testdaten liegen der Impactprüfung zugrunde:

Ausführung	Anschluß	Einpresstiefe (mm)	Radlast (kg)	Reifengröße	Datum	Ort
X5	5/100	28	630	215/35R19	10/2011	TRM Shah Alam
W1	5/108	45	750	215/35R19	10/2011	TZT Lambsheim
W3	5/112	45	750	215/35R19	10/2011	TZT Lambsheim
W4	5/114,3	40	700	215/35R19	10/2011	TZT Lambsheim
W6	5/120	15	710	215/35R19	10/2011	TZT Lambsheim
W5	5/120	37	710	215/35R19	10/2011	TZT Lambsheim
W5	5/120	40	710	215/35R19	12/2011	TZT Lambsheim
O1	5/105	38	630	215/35R19	02/2016	TZT Lambsheim
D3	5/112	54	710	215/35R19	07/2021	TRM Shah Alam
W1	5/108	45	750	215/35R19	07/2021	TRM Shah Alam

§22 51225*04

Folgende Testdaten liegen der Abrollprüfung zugrunde:

Ausführung	Anschluß	Einpress-tiefe (mm)	Radlast (kg)	Reifengröße	Verfahren	Datum	Ort
W1	5/108	45	750	285/55R19	FE	10/2011	TZT Lambsheim
W5	5/120	40	750	285/55R19	FE	02/2017	TZT Lambsheim
W1	5/108	45	750	285/55R19	FE	08/2021	TZT Lambsheim

FE=Farbeindringverfahren

Aufgrund bereits positiv durchgeführter Prüfungen an vergleichbaren Rädern des genannten Radtyps sind die folgenden Prüfungen nicht mehr erforderlich:

- Salzsprühtest

Die Maße und Toleranzen entsprechen in wesentlichen Punkten der ETRTO.

Die Zusammensetzung, die Festigkeitswerte und das Korrosionsverhalten des verwendeten Werkstoffes sind in der Radbeschreibung des Herstellers aufgeführt.

Das Gewicht der nicht lackierten Sonderradausführung 108/5-ET45 betrug 12,25 kg.

Prüfort und Prüfdatum

Die Festigkeitsprüfung des Sonderradtyps wurde im TRM Shah Alam (TÜV Malaysia) und TZT Lambsheim ab Oktober 2011 durchgeführt.

Prüfergebnis

Aufgrund der durchgeführten Prüfungen bestehen keine technischen Bedenken o.g. Sonderräder an den in den Verwendungsbereichsgutachten genannten Fahrzeugen und den dort aufgeführten Bedingungen zu verwenden.

Anlagen

Beschreibung	-	06.02.2017
Radzeichnung Blatt 1+2	AS2-8519-04	18.07.2011
	mit Änderung vom	06.04.2017
Zentrierring-Zusammenstellung mit R27	Stand 02	03.06.2011
	mit Änderung vom	25.06.2014
Befestigungsmittelzeichnung	ZSZM-02	25.11.2008
	mit Änderung vom	12.02.2009
Befestigungsmittelzusammenstellung	Stand 01	20.05.2011
	mit Änderung vom	06.12.2013
Verwendungsbereich	Anlagen 1-26	
Befestigungsmittelzeichnung	D17CL10	04.09.2015
	mit Änderung vom	24.06.2016
Ergänzende Radeschreibung TAM	-	23.07.2021
Radzeichnung TAM	AS2_8519_006 Bl.1-2	18.03.2021
	mit Änderung vom	23.07.2021
Nabenkappenzeichnung	Z06M	16.01.2008
Zentrierringzeichnung	Z15TE3-2 | 72,6 mm x 64,1 mm	05.07.2019

§22 51225*04

Der Prüfbericht umfasst Blatt 1 bis 4.

Gegen die Erteilung einer Allgemeinen Betriebserlaubnis bestehen unsererseits keine technischen Bedenken.

Der Technische Dienst Typprüfstelle Fahrzeuge/Fahrzeugteile der TÜV Rheinland Kraftfahrt GmbH, Am Grauen Stein, 51105 Köln ist mit seinem Ingenieurzentrum Technologiezentrum Typprüfstelle, Lambsheim für die angewendeten Prüfverfahren vom Kraftfahrt-Bundesamt entsprechend EG-FGV für das Typgenehmigungsverfahren des KBA unter der Nummer KBA-P 00010-96 benannt.

Lambsheim, 19. November 2021

Technischer Dienst TÜVRheinland Typprüfstelle Fahrzeuge/Fahrzeugteile

Wagner

00380489.DOC

§22 51225*04

Liste der Änderungen

Es wird berichtigt: Mittenlochdurchmesserangaben und Zentrierringangaben im Prüfbericht und in den Verwendungsbereichsanlagen gemäß Angaben in der Radzeichnung und in der Zentrierringzeichnung korrigiert

Es wird geändert: Aktualisierung Verwendungsbereich

Es wird hinzugefügt: Biegeumlaufprüfung Ausführung 5/112 ET54 ergänzt

Biegeumlaufprüfung Ausführung 5/112 ET35 ergänzt

Impact Test Ausführung 5/112 ET54 ergänzt

Neue Radbeschreibung

Neue Radzeichnung

Verwendungsbereichsgutachten ergänzt

Neue Radausführung 5/112 ET54 ergänzt

Neue Nabenkappenzeichnung

Neue Zentrierringzeichnung

Stichprobenprüfungen (neue Gießerei TAM) an der Radausführung 5/108 ET45 durchgeführt:

Biegeumlaufprüfung Ausführung 5/108 ET45 ergänzt

Impact Test Ausführung 5/108 ET45 ergänzt

Abrollprüfung Ausführung 5/108 ET45 ergänzt

§22 51225*04

Auftraggeber
Gewe Reifengroßhandel GmbH
Hans Geiger Straße 15
D-67661 Kaiserslautern
QM-Nr. 49 02 0160905

Prüfgegenstand PKW-Sonderrad
Modell AS2
Typ AS2-8519
Radgröße 8,5Jx19H2
Zentrierart Mittenzentrierung

Aus-führung	Kennzeichnung Rad/ Zentrierring	Lochzahl/ Loch-kreis- (mm)/ Mit-tenloch-ø (mm)	Einpress-tiefe (mm)	Rad-last (kg)	Abrollumfang (mm)
W1	AS2-8519 W1 / Ø72,5 / Ø63,4	5/108/63,4	45	750	2150

Kennzeichnungen
KBA-Nummer 51225
Herstellerzeichen TEC
Radtyp und Ausführung AS2-8519 (s.o.)
Radgröße 8,5Jx19H2
Einpresstiefe ET (s.o.)
Herstelldatum Monat und Jahr

Befestigungsmittel

Nr.	Art der Befestigungsmittel	Bund	Anzugsmoment (Nm)	Schaftlänge (mm)
S01	Schraube M14x1,5	Kegel 60°	140	32
S02	Mutter M12x1,5	Kegel 60°	110	-
S03	Mutter M12x1,5	Kegel 60°	125	-
S04	Mutter M12x1,5	Kegel 60°	130	-
S05	Mutter M14x1,5	Kegel 60°	135	-
S06	Mutter M14x1,5	Kegel 60°	140	-
S07	Mutter M12x1,5	Kegel 60°	135	-
S08	Mutter M12x1,5 (D6sp)	Kegel 60°	130	-
S09	Mutter M12x1,5 (D6sp)	Kegel 60°	140	-
S10	Mutter M14x1,5 (D17CL10)	Kegel 60°	170	-
S11	Mutter M14x1,5 (D17CL10)	Kegel 60°	220	-
S12	Mutter M14x1,5	Kegel 60°	125	-

Prüfungen
Entsprechend den Kriterien des VdTÜV Merkblattes 751 (in der jeweils gültigen Fassung) wurden an den im Verwendungsbereich aufgeführten Fahrzeugen Anbau-, Freigängigkeits- und Handlingsprüfungen durchgeführt.

Verwendungsbereich

Hersteller
Ford
Jaguar
Land Rover
Volvo

Spurverbreiterung innerhalb 2%

§22 51225*04

Handelsbezeichnung Fahrzeug-Typ ABE/EWG-Nr.	kW-Bereich	Reifen	Reifenbezogene Auflagen und Hinweise	Auflagen und Hinweise
Ford C-Max (Compact) DXA e13*2007/46*1103*.. - incl. Facelift 2015	63-134	225/35R19	T84 T88	A12 A16 A18 A58 B02 KoS V19 S07
	63-134	235/35R19	A01 K1a K2b T87 T91	
	63-134	245/30R19	A01 K1a K1b K2b K5d T89	
	63-134	255/30R19	A01 K2a K2b K4i K6i K8e R03 T91	
Ford Edge SBF e1*2007/46* 1524*00-02	132-155	235/55R19	A33	A16 A18 A56 S11
	132-155	255/50R19	A01 A12 K1a K1b K2b	
	132-155	265/50R19	A01 A12 K1a K1b K2a K2b	
	132-155	275/45R19	A01 A12 K1a K2b	
Ford Edge SBF e1*2007/46* 1524*03-.. ab MJ 2019	110-175	235/55R19	A33	A16 A18 A57 S11
	110-175	255/50R19	A01 A12 K1a K1b K2b	
	110-175	265/50R19	A01 A12 K1a K1b K2a K2b 142	
	110-175	275/45R19	A01 A12 K1a K2b	
Ford Focus (II) DA3, DB3 e13*2001/116* 0144,0157*..	166	225/35R19	A01 K56 T88	A12 A16 A18 B02 Flh S08
	59-107	225/35R19	A01 Car K56 LK6 Sth T84 T88	
	59-92,107	215/35R19	Sth T85	
Ford Focus (III) DYB e13*2007/46*1138*.. - incl. Facelift 2014	63-134	215/35R19	T85	A12 A16 A18 A58 Car Flh Lim S04
	63-134	225/35R19	T84 T88	
	63-134	235/35R19	A01 K1a K8d T87 T91	
	63-134	245/30R19	A01 K1a K1b K2b K4b K8d T89	
Ford Focus (IV) DEH e13*2007/46*1911*..	63-134	225/35R19	K2b T84 T88	A01 A12 A16 A18 A58 F23 Flh KOV NoP V19 S07
	63-134	225/40R19	K2b	
	63-134	235/35R19	K1a K2b	
	63-134	245/35R19	K1a K1b K2b K5b	
	63-134	255/30R19	K1c K2b K5d K8h	
	63-134	255/35R19	K1c K2b K5d K8h	
Ford Focus (IV) DEH e13*2007/46*1911*..	110-134	225/35R19	K2b T84 T88	A01 A12 A16 A18 A58 F24 Flh KOV NoP V19 S07
	110-134	225/40R19	K2b	
	110-134	235/35R19	K1a K2b T87 T91	
	110-134	245/35R19	K1a K1b K2b K5b	
	110-134	255/30R19	K1c K2b K5d K8h T91	
	110-134	255/35R19	K1c K2b K5d K8h	
Ford Focus Active (IV) DEH e13*2007/46* 1911*03-..	63-134	225/40R19		A12 A16 A18 A58 F24 Flh KMV NoP V19 S07
	63-134	235/40R19		
	63-134	245/35R19	A01 K5w K6w	
	63-134	245/40R19	A01 K5w K6w	
	63-134	255/35R19	A01 K5d K5x K6i K6w	
Ford Focus Cabrio (II) DB3 e13*2001/116*0157*.	74-107	225/35R19	K2b K44 K46 K56 LK6 T88	A01 A12 A16 A18 B02 Cbo S08
Ford Focus RS (II) DA3, DA3-RS e13*2001/116*0144*. e13*2001/116*1010*.	224, 257	235/35R19	K3s	A01 A12 A16 A18 A58 B02 Flh S08
	224, 257	245/30R19	K1a K1b K3s K4i K5a K6d T89	
	224, 257	255/30R19	K1c K2a K2b K3s K4i K5a K6d K6i	

§22 51225*04

Handelsbezeichnung Fahrzeug-Typ ABE/EWG-Nr.	kW-Bereich	Reifen	Reifenbezogene Auflagen und Hinweise	Auflagen und Hinweise
Ford Focus RS (III) DYB, DYB-RS e13*2007/46*1138*..; e13*2007/46*1616*..	257	225/35R19	M+S T88	A12 A16 A18 A56 Flh S08
	257	235/35R19		
	257	245/30R19	A01 K1a K2b T89	
	257	255/30R19	A01 K1a K1b K2a K2b K9v	
Ford Focus ST (III) DYB e13*2007/46*1138*.. - incl. Facelift 2015	136, 184	225/35R19	T88	A12 A16 A18 A58 Car Flh S04
	136, 184	235/35R19	A01 K1a K8d	
	136, 184	245/30R19	A01 K1a K1b K2b K4b K8d T89	
Ford Focus ST (IV) DEH e13*2007/46* 1911*05-..	140, 206	225/35R19	M+S T88	A12 A16 A18 A58 Car Flh S07
	140, 206	235/35R19	A01 K1a K2b K4i K5b K8d K9v T87 T91	
	140, 206	245/35R19	A01 K1a K1b K2b K4i K5d K8i K9v	
	140, 206	255/30R19	A01 K1c K2c K4i K5d K7b K8r K9v T87 T91	
Ford Focus Turnier (IV) DEH e13*2007/46*1911*..	63-134	225/35R19	K2b T88	A01 A12 A16 A18 A58 Car F24 KOV NoP V19 S07
	63-134	225/40R19	K2b	
	63-134	235/35R19	K1a K2b T87 T91	
	63-134	245/35R19	K1a K1b K2b K5b	
	63-134	255/30R19	K1c K2b K5d K8b T91	
	63-134	255/35R19	K1c K2b K5d K8b	
Ford Focus Turnier Active (IV) DEH e13*2007/46* 1911*03-..	63-134	225/40R19		A12 A16 A18 A58 Car F24 KMV NoP V19 S07
	63-134	235/40R19		
	63-134	245/35R19	A01 K5w K6w	
	63-134	245/40R19	A01 K5w K6w	
	63-134	255/35R19	A01 K5d K5x K6i K6w	
Ford Galaxy (II) WA6 e13*2001/116* 0185*00-23	74-149	235/40R19	T96	A12 A16 A18 A58 B02 S10
	74-149	255/35R19	A01 K1a K2b K46 T96	
Ford Galaxy (III) WA6, WAH6 e13*2001/116* 0185*24-..; e13*2007/46*2374*.. - ab MJ 2016 (MK3)	88-177	235/45R19	T95 T99	A12 A16 A18 A57 MHy NoE V00 V19 S11
	88-177	245/40R19	T94 T98	
	88-177	245/45R19		
	88-177	255/40R19	A01 K1a K3h K5d	
Ford Kuga (I) DM2 e13*2001/116* 0109*19-31	100-147	235/45R19		A12 A16 A18 A57 B02 S08
	100-147	245/40R19		
	100-147	245/45R19		
	100-147	255/40R19	A01 K1a	
Ford Kuga (II) DM2 e13*2001/116* 0109*31-.. - ab Modell 2013 - incl. Facelift 2016	85-134	225/45R19	R37	A12 A16 A18 A57 S07
	85-178	235/40R19		
	85-178	235/45R19		
	85-178	245/40R19		
	85-178	245/45R19	A01 G01	
	85-178	255/40R19	A01 K1a K1b K2b	

§22 51225*04

Handelsbezeichnung Fahrzeug-Typ ABE/EWG-Nr.	kW-Bereich	Reifen	Reifenbezogene Auflagen und Hinweise	Auflagen und Hinweise
Ford Kuga (III) DFK e13*2007/46*2188*..	88-140	225/55R19	R70	A12 A16 A18 A57 NoP S07
	88-140	235/50R19		
	88-140	245/50R19	A01 K1a K1b	
	88-140	255/45R19		
	88-140	265/45R19	A01 K1a K1b K6y	
Ford Kuga (III) Plug-in Hybrid DFK e13*2007/46*2188*..	112	225/55R19	R70	A12 A16 A18 A58 S07
	112	235/50R19		
	112	245/50R19	A01 K1a K1b	
	112	255/45R19		
	112	265/45R19	A01 K1a K1b K6y	
Ford Mondeo (IV) BA7 e13*2001/116* 0249*00-25 - incl. Facelift 2010	74-176	235/35R19	A01 G40 K2b T87 T91	A12 A16 A18 A58 B02 Flh Lim V19 S09
	74-176	235/40R19	A01 G81 K2b R69	
	74-176	245/30R19	A01 K2b T89 X98	
	74-176	245/30R19	A01 G98 K2b T89	
	74-176	245/35R19	A01 G81 K2b T89 T93	
	74-176	255/30R19	A01 K1a K1b K2b T87 T91 X98	
	74-176	255/30R19	A01 G98 K1a K1b K2b T87 T91	
	81,92,107	225/35R19	A01 G40 T88 X98	
	81,92,107	225/35R19	R69 T88	
Ford Mondeo (V) BA7 e13*2001/116* 0249*26-.. - ab MJ 2015 (MK5)	85-177	225/40R19	A57 T89 T93	A12 A16 A18 Flh Lim V00 V19 S07
	85-177	235/40R19	A57	
	85-177	245/35R19	A01 A57 K2b K6g T89 T93	
	85-177	255/35R19	A01 A58 FT1 K1a K1b K2b K4i K6g K6j	
Ford Mondeo Hybrid (V) BA7-HEV, BA7H e13*2007/46*1485*..	103	225/40R19	T93	A12 A16 A18 A58 Car Lim V19 S07
	103	235/40R19		
	103	245/35R19	A01 K2b K6g T93	
	103	255/35R19	A01 K1a K1b K2b K4i K6g K6j	
Ford Mondeo Turnier (IV) BA7 e13*2001/116* 0249*00-25 - incl. Facelift 2010	74-176	235/35R19	G40 K2b T87 T91	A01 A12 A16 A18 A58 B02 Car V19 S09
	74-176	235/40R19	G81 K2b R69 T92 T96	
	74-176	245/35R19	G81 K2b T89 T93	
	74-176	255/30R19	K1a K1b K2b T87 T91 X98	
	74-176	255/30R19	G98 K1a K1b K2b T87 T91	
	81,92	225/35R19	G40 T88	
	81,92	245/30R19	K2b T89 X98	
	81,92	245/30R19	G98 K2b T89	
	81,92,107	225/35R19	G40 R02 T88 X98	
Ford Mondeo Turnier (V) BA7 e13*2001/116* 0249*26-.. - ab MJ 2015 (MK5)	85-177	225/40R19	A57 T89 T93	A12 A16 A18 Car V00 V19 S07
	85-177	235/40R19	A57	
	85-177	245/35R19	A01 A57 K2b K6g T89 T93	
	85-177	255/35R19	A01 A58 FT1 K1a K1b K2b K4i K6g K6j	
Ford Puma J2K e9*2007/46*3165*..	70-114	225/40R19	K1b	A01 A12 A16 A18 A58 NoE NoP V19 S07
	70-114	235/40R19	K1b	
	70-114	245/35R19	K1a K1b K2b	
	70-114	245/40R19	K1a K1b K2b K3s K6y	
	70-114	255/35R19	K2b K6y R03	

§22 51225*04

Handelsbezeichnung Fahrzeug-Typ ABE/EWG-Nr.	kW-Bereich	Reifen	Reifenbezogene Auflagen und Hinweise	Auflagen und Hinweise
Ford Puma ST J2K e9*2007/46*3165*..	147	225/40R19	K1b	A01 A12 A16 A18 A58 NoE NoP V19 S07
	147	235/40R19	K1b	
	147	245/35R19	K1a K1b K2b	
	147	245/40R19	K1a K1b K2b K3s K6y	
	147	255/35R19	K2b K6y R03	
Ford S-Max (I) WA6 e13*2001/116* 0185*00-23	74-176	225/40R19	T93	A12 A16 A18 A58 B02 S10
	74-176	235/40R19	T92 T96	
	74-176	245/35R19	A01 K2b T93	
	74-176	255/35R19	A01 K1a K2b K46 T92 T96	
Ford S-Max (II) WA6, WAH6 e13*2001/116* 0185*24-..; e13*2007/46*2374*.. - ab MJ 2016	88-177	235/45R19	T95 T99	A12 A16 A18 A57 MHy NoE V00 V19 S11
	88-177	245/40R19	T94 T98	
	88-177	245/45R19		
	88-177	255/40R19	A01 K1a K2b K3h K5d	
Jaguar F-Pace DC e11*2007/46*3324*..; e5*2007/46*1047*::	120-132	235/55R19	A32	A16 A18 A57 S12
	120-132	245/55R19	A91 142	
Jaguar S-Type CCX e11*98/14*0115*..	147-219	235/35R19	K42 K45 K56 R37 T91	A01 A12 A16 A18 B02 S03
	147-219	245/35R19	K1a K42 K45 K56 T93	
Jaguar XE JA e11*2007/46*2150*.., e5*2007/46*1049*..	120-184	225/40R19	T93	A12 A16 A18 A58 Lim P35 V19 S03
	120-184	235/35R19	A01 K1a T91	
	120-184	235/40R19	A01 K1a	
	120-184	245/35R19	A01 K1a T93	
	120-184	255/30R19	A01 K1c T91	
	120-184	255/35R19	A01 K1c	
Jaguar XF CC9 e11*2001/116*0323*.	120-202	235/40R19	A10 R37	A16 A18 Lim V19 S03
	120-202	235/45R19	A12 R37	
	120-283	245/40R19	A32	
	120-283	255/35R19	A12	
	120-283	255/40R19	A12	
Jaguar XF JB e11*2007/46*2981*.., e5*2007/46*1048*..	120-221	225/45R19	A12 R37 T92 T96	A16 A18 A58 Lim V19 S03
	120-221	235/40R19	A32 R37 T92 T96	
	120-280	245/40R19	A91	
	120-280	255/40R19	A12	
Jaguar XJ N*3 e11*2001/116*0217*..	152-291	245/40R19	R37 T94 T98	A12 A16 A18 B02 NBF S03
	152-291	245/45R19	M+S R09	
	152-291	255/40R19	R35	
Jaguar X-Type CF1 e11*98/14*0176*..	96-170	225/35R19	K1a K2b K41 K42 K45 K46 K56 L02 T88 Y16	A01 A12 A16 A18 B02 Lim S02
Land Rover Discovery Sport LC e11*2007/46*1659*..	110-177	235/50R19		A12 A16 A18 A57 S05
	110-177	235/55R19		
Land Rover Freelander 2 LF e11*2001/116*0300*.	110-171	235/55R19	K1a	A01 A12 A16 A18 S06
	110-171	255/50R19	K1a K1b K2b	
	110-171	275/45R19	K1a K2b	

§22 51225*04

Handelsbezeichnung Fahrzeug-Typ ABE/EWG-Nr.	kW-Bereich	Reifen	Reifenbezogene Auflagen und Hinweise	Auflagen und Hinweise
Land Rover Range-Rover Evoque LV, LV-A e11*2007/46*0223*..; e3*2007/46*0221*..	110-213	235/50R19		A12 A16 A18 A57 Cbo Cpe Y85 S06
	110-213	235/55R19		
Land Rover Range-Rover Velar LY e11*2007/46*3954*.., e5*2007/46*1057*..	132, 177	235/55R19	A10 R37 144	A16 A18 A56 NoP S06
Volvo C70 M e4*2001/116*0076*08-..	100-169	225/35R19	T88	A12 A16 A18 B02 Cbo S02
	100-169	235/35R19	T87 T91	
Volvo Polestar 2 V e9*2007/46*6834*..; e9*2018/858*11085*..	80,160	245/45R19	AS9	A16 A18 A57 B66 Lim V10 S01
	80,160	255/40R19	A01 A12 K1a K1b K2b	
	80,160	255/45R19	A01 A12 G01 K1a K1b K2b	
Volvo S60, V60 F, F-N2D e9*2007/46*0023*..; e13*2007/46*1157*..	84-177	225/35R19	A58 K4i T88	A01 A12 A16 A18 A57 Car Lim Npf V00 V19 S01
	84-177	245/30R19	A58 K1c K2b K4i K6f T89	
	84-180	235/35R19	K2b K4i K6f T87 T91	
	84-180	255/30R19	K1c K2b K3i K4i T91	
	84-242	235/40R19	G03 K2b K4i K6f	
	84-242	245/35R19	K1c K2b K4i K6f T89 T93	
Volvo S60CC, V60CC F e9*2007/46*0023*.. - Cross Country	110-187	225/45R19		A12 A16 A18 A57 Car KMV Lim S01
	110-187	235/40R19		
	110-187	235/45R19	A01 K3s	
	110-187	245/40R19		
	110-187	255/40R19	A01 K1a K1b K3s K5w	
Volvo S80 A, A-2D e9*2001/116*0057*.., e1*2001/116*0504*..	80-180	235/35R19	T91	A12 A16 A18 V00 V19 S01
	80-180	255/30R19	A01 K1a K1b K2b K41 K42 K45 K46 T91	
	80-232	225/40R19	T93	
	80-232	235/40R19	A01 G03 T92 T96	
	80-232	235/40R19	R09 T92 T96	
	80-232	245/35R19	A01 K1a K1b K2b K46 T93	
	80-232	255/35R19	A01 K1a K1b K2b K41 K42 K45 K46 T92 T96	
Volvo S90, V90 P e4*2007/46*1067*..	110-187	225/45R19	R37	A12 A16 A18 A57 Car KOV Lim NBF NoP S01
	110-240	245/40R19	A01 LV9	
	110-240	245/40R19	RV9	
	110-240	255/35R19	A01 LV9	
	110-240	255/35R19	RV9	
	110-240	255/40R19	A01 LV9	
	110-240	255/40R19	RV9	
Volvo S90, V90 -T6/T8 P e4*2007/46*1067*.. - Twin Engine Hybrid	186-235	245/40R19	A01 LV9 T98	A12 A16 A18 A56 B65 Car KOV Lim S01
	186-235	245/40R19	RV9 T98	
	186-235	255/35R19	A01 LV9 T96	
	186-235	255/35R19	RV9 T96	
	186-235	255/40R19	A01 LV9	
	186-235	255/40R19	RV9	

§22 51225*04

Handelsbezeichnung Fahrzeug-Typ ABE/EWG-Nr.	kW-Bereich	Reifen	Reifenbezogene Auflagen und Hinweise	Auflagen und Hinweise
Volvo V40 M, M-N2E e4*2001/116* 0076*27-..; e13*2007/46*1337*..	84 - 187	225/35R19	T84 T88	A12 A16 A18 A58 Flh X4V S04
	84 - 187	235/30R19	A01 K1a K1b K6g T86	
	84 - 187	235/35R19	A01 K1a K1b K6g T87 T91	
Volvo V40 CC M, M-N2E e4*2001/116* 0076*29..; e13*2007/46*1337*.. - Cross Country	84-187	225/40R19		A12 A16 A18 A57 Flh S04
	84-187	235/35R19	A01 K1a K1b T87 T91	
	84-187	245/35R19	A01 K1c	
Volvo V60 G e9*2007/46*0093*.. - Twin Engine Hybrid	120-162	235/40R19	G81 K2b K4i K6f T96	A01 A12 A16 A18 A56 Car S01
	120-162	245/35R19	K1c K2b K4i K6f T93	
Volvo V60 CC Z e4*2007/46*1315*.. - Cross Country	110-186	225/45R19	K1a K1b	A01 A12 A16 A18 A56 Car KMV NBF NoP S01
	110-186	235/45R19	K1a K1b	
	110-186	245/40R19	K1c K2a K2b	
	110-186	245/45R19	K1c K2a K2b	
	110-186	255/40R19	K1c K2a K2b K5w	
Volvo V70 B, /-2D, /-N2D, /-N2E e9*2001/116*0065*..; e1*2001/116*0505*..; e1*2007/46*0495*..; e13*2007/46*1203*..	80-180	235/35R19	T91	A12 A16 A18 Car V00 V19 X7V S01
	80-180	255/30R19	A01 K1c K2b K41 K42 K45 K46	
	80-224	225/40R19	T93	
	80-224	235/40R19	A01 G03 T92 T96	
	80-224	235/40R19	R09 T92 T96	
	80-224	245/35R19	A01 K1a K1b K46 T93	
	80-224	255/35R19	A01 K1c K2b K41 K42 K45 K46 T92 T96	
Volvo V90 CC P e4*2007/46*1067*01-.. - Cross Country	120-240	235/50R19	A01 A12 K1a K2b	A16 A18 A56 KMV NBF NoP S01
	120-240	245/45R19	A98	
	120-240	255/45R19	A01 A12 K1a K2b	
Volvo XC40 X e9*2007/46*3146*..	95-184	235/50R19	A01 K2b	A12 A16 A18 A57 MpH NoE S01
	95-184	245/45R19		
	95-184	245/50R19	A01 K1c K2c	
	95-184	255/45R19	A01 K2b	
	95-184	265/45R19	A01 K1c K2c	
Volvo XC40 Recharge Electric X e9*2007/46*3146*..	160 (300)	235/50R19	R02	A12 A16 A18 A56 V19 Vn2 S01
	160 (300)	255/45R19	R03	
	160 (300)	265/45R19	A01 K2c R03	
Volvo XC60 D, /-2D, /-N2D, /-N2E e9*2001/116*0068*..; e1*2001/116*0507*..; e1*2007/46*0339*..; e13*2007/46*1213*..	100-242	235/55R19	K1c K2b	A01 A12 A16 A18 A57 S01
	100-242	245/50R19	K1c K2b	
	100-242	255/45R19	K1c K2b	
	100-242	255/50R19	K1c K2b	
	100-242	275/45R19	K1c K2b	

§22 51225*04

Handelsbezeichnung Fahrzeug-Typ ABE/EWG-Nr.	kW-Bereich	Reifen	Reifenbezogene Auflagen und Hinweise	Auflagen und Hinweise
Volvo XC60 U e4*2007/46*1220*.. - ohne Radhaus-Verbreiterungen	110-240	235/50R19	A98 K1a K1b	A01 A16 A18 A57 KOV NoP S01
	110-240	235/55R19	A12 K1a K1b	
	110-240	255/45R19	A12 K1a K1b	
Volvo XC60 U e4*2007/46*1220*.. - mit Radhaus-Verbreiterungen (ww. Serie 8,5x21-ET49,5)	110-240	235/50R19	A98	A16 A18 A57 KMV NoP X5V S01
	110-240	235/55R19	A12	
	110-240	255/45R19	A12	
Volvo XC60 U e4*2007/46*1220*.. - mit Radhaus-Verbreiterungssatz für 9 Zoll Breite Serie	110-240	235/50R19	A98	A16 A18 A57 KMV NoP X6V S01
	110-240	235/55R19	A12	
	110-240	255/45R19	A12	
Volvo XC60 T6/T8 U e4*2007/46*1220*.. - Twin Engine Hybrid - ohne Radhaus-Verbreiterungen	186-235	235/50R19	A98 K1a K1b	A01 A16 A18 A56 BW7 KOV P40 S01
	186-235	235/55R19	A12 K1a K1b	
	186-235	255/45R19	A12 K1a K1b	
Volvo XC60 T6/T8 U e4*2007/46*1220*.. - Twin Engine Hybrid - mit Radhaus-Verbreiterungen (ww. Serie 8,5x21-ET49,5)	186-235	235/50R19	A98	A16 A18 A56 BW7 KMV P40 X5V S01
	186-235	235/55R19	A12	
	186-235	255/45R19	A12	
Volvo XC60 T6/T8 U e4*2007/46*1220*.. - Twin Engine Hybrid - mit Radhaus-Verbreiterungssatz für 9 Zoll Breite Serie	186-235	235/50R19	A98	A16 A18 A56 BW7 KMV P40 X6V S01
	186-235	235/55R19	A12	
	186-235	255/45R19	A12	
Volvo XC70 B, /-2D, /-N2D, /-N2E e9*2001/116*0065*..; e1*2001/116*0505*..; e1*2007/46*0495*..; e13*2007/46*1203*..	120-224	225/45R19	T92 T96	A12 A16 A18 Car KMV S01
	120-224	235/45R19	A01 K1a	
	120-224	245/40R19	A01 K1c	
	120-224	255/40R19	A01 K1c	

Allgemeine Hinweise

Im Fahrzeug vorgeschriebene Fahrzeugsysteme, z. B. Reifendruckkontrollsysteme, müssen nach Anbau der Räder funktionsfähig bleiben.

§22 51225*04

Wird eine in diesem Gutachten aufgeführte Reifengröße verwendet, die nicht bereits in den Fahrzeugpapieren (u. a. Fahrzeugschein, Zulassungsbescheinigung I oder COC-Papier) genannt ist, so sind die Angaben über die Reifengröße in den Fahrzeugpapieren (Fahrzeugschein bzw. -brief, Zulassungsbescheinigung I) durch die Zulassungsstelle berichtigen zu lassen. Diese Berichtigung ist dann nicht erforderlich, wenn die ABE des Sonderrades eine Freistellung von der Pflicht zur Berichtigung der Fahrzeugpapiere enthält.

Die mindestens erforderlichen Geschwindigkeitsbereiche (mit Ausnahme der M+S-Profile) und Tragfähigkeiten der zu verwendenden Reifen sind den Fahrzeugpapieren (Fahrzeugbrief und -schein, Zulassungsbescheinigung I) zu entnehmen. Abschläge der Tragfähigkeit aufgrund der Fahrzeughöchstgeschwindigkeit sind zu berücksichtigen.

Fahrzeughöchst-geschwindigkeit	Tragfähigkeit (%) Geschwindigkeitssymbol (GSY)		
	V	W	Y
210 km/h	100%	100%	100%
220 km/h	97%	100%	100%
230 km/h	94%	100%	100%
240 km/h	91%	100%	100%
250 km/h	-	95%	100%
260 km/h	-	90%	100%
270 km/h	-	85%	100%
280 km/h	-	-	95%
290 km/h	-	-	90%
300 km/h	-	-	85%

Ferner sind nur Reifen einer Bauart und achsweise eines Reifentyps zulässig. Bei Verwendung unterschiedlicher Reifentypen auf Vorder- und Hinterachse sind die Hinweise des Fahrzeug- und / oder Reifenherstellers zu beachten.

Das Fahrwerk und die Bremsaggregate müssen, mit Ausnahme der in der entsprechenden Auflage aufgeführten Umrüstmaßnahmen, dem Serienstand entsprechen. Die Zulässigkeit weiterer Veränderungen ist gesondert zu beurteilen.

Wird das serienmäßige Ersatzrad verwendet, soll mit mäßiger Geschwindigkeit und nicht länger als erforderlich gefahren werden. Es müssen die serienmäßigen Befestigungsteile verwendet werden. Bei Fahrzeugen mit Allradantrieb darf nur ein Ersatzrad mit gleicher Reifengröße bzw. gleichem Abrollumfang verwendet werden.

Die Bezieher der Räder sind darauf hinzuweisen, dass der vom Reifenhersteller vorgeschriebene Reifenfülldruck zu beachten ist.

Spezielle Auflagen und Hinweise

142 Das Sonderrad (gepr. Radlast) ist in Verbindung mit dieser Reifengröße nur zulässig bis zu einer zul. Achslast von 1420 kg. Eine erhöhte zulässige Achslast bei Anhängerbetrieb (siehe Ziff. 33 zu Ziff. 16 h bzw. Feld 22 zu Feld 7.1-8.3 in den Fahrzeugpapieren) ist zu beachten.

144 Das Sonderrad (gepr. Radlast) ist in Verbindung mit dieser Reifengröße nur zulässig bis zu einer zul. Achslast von 1440 kg. Eine erhöhte zulässige Achslast bei Anhängerbetrieb (siehe Ziff. 33 zu Ziff. 16 h bzw. Feld 22 zu Feld 7.1-8.3 in den Fahrzeugpapieren) ist zu beachten.

A01 Nach Durchführung der Technischen Änderung ist das Fahrzeug unter Vorlage der vorliegenden ABE unverzüglich einem amtlich anerkannten Sachverständigen oder Prüfer für den Kraftfahrzeugverkehr oder einem Prüfingenieur einer Überwachungsorganisation nach Nummer 4 der Anlage VIIIb zur StVZO zur Durchführung und Bestätigung der in der ABE vorgeschriebenen Änderungsabnahme vorzuführen.

§22 51225*04

A10 Es dürfen nur feingliedrige Schneeketten an der Hinterachse verwendet werden.

A12 Die Verwendung von Schneeketten ist nicht zulässig.

A16 Zum Auswuchten der Räder dürfen an der Felgeninnenseite nur Klebegewichte unterhalb der Felgenschulter angebracht werden. Bei Anbringung der Klebegewichte im Felgenbett ist auf einen Mindestabstand von 2 mm zum Bremssattel bzw. zu den Fahrwerksteilen zu achten.

A18 Es sind nur schlauchlose Reifen zulässig. Werden keine Ventile mit TPMS-Sensoren verwendet, sind ausschließlich Metallschraubventile mit Befestigung von außen, die den Normen DIN, E.T.R.T.O oder Tire and Rim entsprechen, zulässig. Werden Ventile mit TPMS-Sensoren verwendet, so sind die Hinweise und Vorgaben der Hersteller zu beachten. Die Ventile und Sensoren müssen für den vorgeschriebenen Luftdruck und die bauartbedingte Höchstgeschwindigkeit geeignet sein. Die Ventile dürfen nicht über den Felgenrand hinausragen.

A32 Es dürfen nur feingliedrige Schneeketten, die nicht mehr als 12 mm einschließlich Kettenschloss auftragen, an der Hinterachse verwendet werden.

A33 Es dürfen nur feingliedrige Schneeketten, die nicht mehr als 12 mm einschließlich Kettenschloss auftragen, an der Vorderachse verwendet werden.

A56 Die Rad-/Reifen-Kombination ist nur zulässig an Fahrzeugausführungen mit Allradantrieb (z.B. 4WD, Quattro, Syncro, 4-Matic, 4x4 u. ä.)

A57 Diese Rad-/Reifen-Kombination(en) ist (sind) zulässig an Fahrzeugausführungen mit Front bzw. Heck-Antrieb und Allradantrieb (z.B. 2WD, 4WD, Quattro, Syncro, 4-Matic, 4x4, u. ä.)

A58 Rad-Reifen-Kombination(en) nicht zulässig an Fahrzeugen mit Allradantrieb.

A91 Es dürfen nur feingliedrige Schneeketten, die nicht mehr als 10 mm einschließlich Kettenschloss auftragen, an den laut Betriebsanleitung dafür vorgesehenen Achsen verwendet werden.

A98 Es sind nur spezielle feingliedrige Schneeketten ohne Kettenglieder auf der Reifeninnenseite mit umlaufendem Kettenband auf der Lauffläche an den laut Betriebsanleitung dafür vorgesehenen Achsen zulässig. Die Hinweise des Fahrzeug- und Kettenherstellers sind zu beachten.

AS9 Es sind nur spezielle feingliedrige Schneeketten ohne Kettenglieder auf der Reifeninnenseite mit umlaufendem Kettenband auf der Lauffläche, welches maximal 9mm aufträgt, an den laut Betriebsanleitung dafür vorgesehenen Achsen zulässig. Die Hinweise des Fahrzeug- und Kettenherstellers sind zu beachten.

B02 Vor Montage der Räder sind eventuell vorhandene Zentrierstifte, Befestigungs-Schrauben oder Sicherungsringe an den Anschlussflanschen des Fahrzeugs zu entfernen.

B65 Rad/Reifen-Kombination nur zulässig für Fahrzeugausführungen mit Bremsscheibendurchmesser 345 mm an Achse 1.

B66 Räder nicht zulässig für Fahrzeugausführungen mit Bremsscheibendurchmesser 375 mm an Achse 1.

BW7 Aufgrund fehlender Freigängigkeit zur Bremsanlage sind die Räder nicht zulässig an Fahrzeugen mit Bremsscheibendurchmesser 370 mm an Achse1.

Car Die Rad/Reifen-Kombination ist zulässig für Fahrzeugausführungen der Karosserieform Kombilimousine (Avant, Break, Caravan, Grandtour, Kombi, Sportswagon, T-Modell, Touring, Tourer, Turnier, Variant, …).

§22 51225*04

Cbo Die Rad-/Reifen-Kombination ist zulässig für Fahrzeugausführungen der Karosserieform Cabrio-Limousine, Roadster.

Cpe Die Rad-/Reifen-Kombination ist zulässig für Fahrzeugausführungen der Karosserieform Coupé.

F23 Rad/Reifen-Kombination nur für Fahrzeugausführungen mit Verbundlenkerhinterachse.

F24 Rad/Reifen-Kombination nur für Fahrzeugausführungen mit Viel- bzw. Mehrlenkerhinterachse (Einzelradaufhängung).

FT1 Rad/Reifen-Kombination nicht zulässig für Fahrzeugausführungen mit Tilgergewicht am Federbein (Stoßdämpfer) an Achse 1.

Flh Die Rad-/Reifen-Kombination ist zulässig für Fahrzeugausführungen der Karosserieform Schrägheckklimousine (Fließheck, 3-türig und 5-türig).

G01 Es ist der Nachweis zu erbringen, dass die Anzeige des Geschwindigkeitsmessers und Wegstreckenzählers innerhalb der Toleranzen (75/443/EWG, ECE-R39, § 57 StVZO) liegt. Wird die Anzeige angeglichen, sind die in den Fahrzeugpapieren (u. a. Fahrzeugschein, Zulassungsbescheinigung I oder COC-Papier) eingetragenen Reifengrößen zu überprüfen.

G03 Weicht der Abrollumfang dieser Reifengröße von den Abrollumfängen der serienmäßigen Reifengrößen (u. a. Fahrzeugschein, Zulassungsbescheinigung I, COC-Papier oder Bedienungsanleitung) ab, ist der Nachweis zu erbringen, dass die Anzeige des Geschwindigkeitsmessers und Wegstreckenzählers innerhalb der Toleranzen (75/443/EWG, ECE-R39, § 57 StVZO) liegt. Wird die Anzeige angeglichen, sind die in den Fahrzeugpapieren (u. a. Fahrzeugschein, Zulassungsbescheinigung I oder COC-Papier) eingetragenen Reifengrößen zu überprüfen.

G40 Ist die Reifengröße 215/55R16, 215/50R17, 235/45R17 oder 235/40R18 keine der serienmäßigen Reifengrößen (u. a. Fahrzeugschein, Zulassungsbescheinigung I, COC-Papier oder Bedienungsanleitung) , so ist der Nachweis zu erbringen, dass die Anzeige des Geschwindigkeitsmessers und Wegstreckenzählers innerhalb der Toleranzen (75/443/EWG, ECE-R39, § 57 StVZO) liegt. Wird die Anzeige angeglichen, sind die in den Fahrzeugpapieren (u. a. Fahrzeugschein, Zulassungsbescheinigung I oder COC-Papier) eingetragenen Reifengrößen zu überprüfen.

G81 Ist die Reifengröße 235/45R18 oder 235/40R19 keine der serienmäßigen Reifengrößen (u. a. Fahrzeugschein, Zulassungsbescheinigung I, COC-Papier oder Bedienungsanleitung) , so ist der Nachweis zu erbringen, dass die Anzeige des Geschwindigkeitsmessers und Wegstreckenzählers innerhalb der Toleranzen (75/443/EWG, ECE-R39, § 57 StVZO) liegt. Wird die Anzeige angeglichen, sind die in den Fahrzeugpapieren (u. a. Fahrzeugschein, Zulassungsbescheinigung I oder COC-Papier) eingetragenen Reifengrößen zu überprüfen

G98 Bei Fahrzeugen mit 235/45R18 oder 235/40R19 Serien-Bereifung (u. a. Fahrzeugschein, Zulassungsbescheinigung I, COC-Papier oder Bedienungsanleitung), ist der Nachweis zu erbringen, dass die Anzeige des Geschwindigkeitsmessers und Wegstreckenzählers innerhalb der Toleranzen (75/443/EWG, ECE-R39, § 57 StVZO) liegt. Wird die Anzeige angeglichen, sind die in den Fahrzeugpapieren (u. a. Fahrzeugschein, Zulassungsbescheinigung I oder COC-Papier) eingetragenen Reifengrößen zu überprüfen.

K1a Die Radabdeckung an Achse 1 ist durch Ausstellen der Frontschürze und des Kotflügels oder durch Anbau von dauerhaft befestigten Karosserieteilen im Bereich 0° bis 30° vor Radmitte herzustellen. Die gesamte Breite der Rad-/Reifenkombination muss, unter Beachtung des maximal möglichen Betriebsmaßes des Reifens (1,04-fache der Nennbreite des Reifens), in dem oben genannten Bereich abgedeckt sein.

§22 51225*04

K1b Die Radabdeckung an Achse 1 ist durch Ausstellen des Kotflügels oder durch Anbau von dauerhaft befestigten Karosserieteilen im Bereich 0° bis 50° hinter Radmitte herzustellen. Die gesamte Breite der Rad-/Reifenkombination muss, unter Beachtung des maximal möglichen Betriebsmaßes des Reifens (1,04-fache der Nennbreite des Reifens), in dem oben genannten Bereich abgedeckt sein.

K1c Die Radabdeckung an Achse 1 ist durch Ausstellen der Frontschürze und des Kotflügels oder durch Anbau von dauerhaft befestigten Karosserieteilen im Bereich 30° vor bis 50° hinter Radmitte herzustellen. Die gesamte Breite der Rad-/Reifenkombination muss, unter Beachtung des maximal möglichen Betriebsmaßes des Reifens (1,04-fache der Nennbreite des Reifens), in dem oben genannten Bereich abgedeckt sein.

K2a Die Radabdeckung an Achse 2 ist durch Ausstellen des Kotflügels oder durch Anbau von dauerhaft befestigten Karosserieteilen im Bereich 0° bis 30° vor Radmitte herzustellen. Die gesamte Breite der Rad-/Reifenkombination muss, unter Beachtung des maximal möglichen Betriebsmaßes des Reifens (1,04-fache der Nennbreite des Reifens), in dem oben genannten Bereich abgedeckt sein.

K2b Die Radabdeckung an Achse 2 ist durch Ausstellen der Heckschürze und des Kotflügels oder durch Anbau von dauerhaft befestigten Karosserieteilen im Bereich 0° bis 50° hinter Radmitte herzustellen. Die gesamte Breite der Rad-/Reifenkombination muss, unter Beachtung des maximal möglichen Betriebsmaßes des Reifens (1,04-fache der Nennbreite des Reifens), in dem oben genannten Bereich abgedeckt sein.

K2c Die Radabdeckung an Achse 2 ist durch Ausstellen der Heckschürze und des Kotflügels oder durch Anbau von dauerhaft befestigten Karosserieteilen im Bereich 30° vor bis 50° hinter Radmitte herzustellen. Die gesamte Breite der Rad-/Reifenkombination muss, unter Beachtung des maximal möglichen Betriebsmaßes des Reifens (1,04-fache der Nennbreite des Reifens), in dem oben genannten Bereich abgedeckt sein.

K3h An Achse 1 sind die in das Radhaus hineinragenden Ausbuchtungen der Radhausinnenverkleidung 300 mm hinter Radmitte nachzuarbeiten (z.B. Erwärmen oder Ausschneiden) und dauerhaft zu befestigen.

K3i An Achse 1 ist die Radhausinnenverkleidung an der Radhausausschnittkante auszuschneiden bzw. um 5 mm zu kürzen und anschließend dauerhaft neu zu befestigen.

K3s An Achse 1 ist die Spritzwand bzw. die Radhausinnenverkleidung hinter Radmitte an den dahinterliegenden Rahmenfalz anzulegen und dauerhaft zu befestigen.

K41 An Achse 1 ist durch Nacharbeiten der Radhausausschnittkanten eine ausreichende Freigängigkeit der Rad-Reifenkombination herzustellen.

K42 An Achse 2 ist durch Nacharbeiten der Radhausausschnittkanten eine ausreichende Freigängigkeit der Rad-Reifenkombination herzustellen.

K44 An Achse 2 ist durch Aufweiten der Kotflügel bzw. inneren Seitenteile eine ausreichende Freigängigkeit der Rad-Reifenkombination herzustellen.

K45 An Achse 1 ist durch Nacharbeiten der Radhausinnenkotflügel, Kunststoffeinsätze bzw. deren Befestigungsteile eine ausreichende Freigängigkeit der Rad-Reifenkombination herzustellen. Ein evtl. vorhandener Spritzschutz für den Ansaugweg des Luftfilters muss erhalten bleiben.

K46 An Achse 2 ist durch Nacharbeiten der Radhausinnenkotflügel, Kunststoffeinsätze bzw. deren Befestigungsteile eine ausreichende Freigängigkeit der Rad-Reifenkombination herzustellen.

§22 51225*04

K4b An Achse 2 sind die äußeren Blechmuttern und Befestigungsstifte zur Befestigung der Radhausinnenverkleidung über den Radhausausschnittkanten zu entfernen. Die Radhausinnenverkleidung ist anschließend dauerhaft neu zu befestigen.

K4i An Achse 2 ist die Radhausinnenverkleidung an der Radhausausschnittkante auszuschneiden bzw. um 5 mm zu kürzen und anschließend dauerhaft neu zu befestigen.

K56 Durch Nacharbeit der Heckschürze am Übergang zum Radhausausschnitt ist eine ausreichende Freigängigkeit der Rad-Reifenkombination herzustellen.

K5a An Achse 1 sind die Radhausausschnittkanten im Bereich 100 mm vor bis 100 mm hinter Radmitte vollständig umzulegen.

K5b An Achse 1 sind die Radhausausschnittkanten im Bereich 150 mm vor bis 150 mm hinter Radmitte vollständig umzulegen.

K5d An Achse 1 sind die Radhausausschnittkanten im Bereich 200 mm vor bis 200 mm hinter Radmitte vollständig umzulegen.

K5w An Achse 1 sind die Kunststoff-Radhausausschnittkanten im Bereich 200 mm vor bis 200 mm hinter Radmitte um 5 mm auszuschneiden bzw. zu kürzen.

K5x An Achse 1 sind die Kunststoff-Radhausausschnittkanten im Bereich 200 mm vor bis 200 mm hinter Radmitte vollständig auszuschneiden bzw. vollständig zu kürzen.

K6d An Achse 2 sind die Radhausausschnittkanten im Bereich 200 mm vor bis 200 mm hinter Radmitte vollständig umzulegen.

K6f An Achse 2 sind die Radhausausschnittkanten im Bereich 300 mm vor bis 150 mm nach Radmitte vollständig umzulegen.

K6g An Achse 2 ist die Befestigungslasche der Heckschürze am Übergang zur Radhausausschnittkante um 5 mm zu kürzen oder um das gleiche Maß nach hinten/oben zu biegen.

K6i An Achse 2 sind die in das Radhaus ragenden Kanten der Heckschürze auf einer Länge von 100 mm bis auf die Innenkontur des umgelegten Radlaufes folgend zu kürzen.

K6j An Achse 2 sind die Radhausausschnittkanten am Übergang zur Heckschürze vollständig umzulegen.

K6w An Achse 2 sind die Kunststoff-Radhausausschnittkanten im Bereich 200 mm vor bis 200 mm hinter Radmitte um 5 mm auszuschneiden bzw. zu kürzen.

K6y An Achse 2 sind die Kunststoff-Radhausausschnittkanten im Bereich 300 mm vor bis 200 mm hinter Radmitte vollständig auszuschneiden bzw. zu kürzen.

K7b An Achse 1 sind die Radhausausschnittkanten im Bereich 150 mm vor bis 150 mm hinter Radmitte um 5 mm aufzuweiten.

K8b An Achse 2 sind die Radhausausschnittkanten im Bereich 100 mm vor bis 300 mm hinter Radmitte um 5 mm aufzuweiten.

K8d An Achse 2 sind die Radhausausschnittkanten im Bereich 100 mm vor bis 200 mm hinter Radmitte um 5 mm aufzuweiten.

§22 51225*04

K8e An Achse 2 sind die Radhausausschnittkanten im Bereich 200 mm vor bis 200 mm hinter Radmitte um 5 mm aufzuweiten.

K8h An Achse 2 sind die Radhausausschnittkanten im Bereich 300 mm vor bis 200 mm hinter Radmitte um 5 mm aufzuweiten.

K8i An Achse 2 sind die Radhausausschnittkanten im Bereich 200 mm vor bis 200 mm hinter Radmitte um 10 mm aufzuweiten.

K8r An Achse 2 sind die Radhausausschnittkanten im Bereich 200 mm vor bis 200 mm hinter Radmitte um 15 mm aufzuweiten.

K9v An Achse 2 sind die in das Radhaus ragenden Kanten der Zusatzradabdeckungen auf einer Länge von 100 mm bis auf die Innenkontur des Radlaufes folgend zu kürzen.

KMV Betrifft nur Fahrzeugvarianten mit serienmäßigen Kunststoffverbreiterungen bzw. mit zusätzlichen Kotflügelverbreiterungen (Radlaufleisten).

KOV Betrifft nur Fahrzeugvarianten ohne serienmäßige Kunststoffverbreiterungen bzw. ohne zusätzliche Kotflügelverbreiterungen (Radlaufleisten).

KoS Nicht zulässig für Fahrzeugausführungen mit Schiebetüren.

L02 Durch Begrenzung des Lenkeinschlages ist eine ausreichende Freigängigkeit der Rad- / Reifenkombination herzustellen.

LK6 An Achse 1 ist durch Begrenzen des Lenkeinschlages oder durch Nacharbeit der Radhausinnenkotflügel bzw. der Kunststoffeinsätze im Bereich der Radinnenseite eine ausreichende Freigängigkeit der Rad-Reifenkombination herzustellen.

LV9 Bei Fahrzeugausführungen, die werkseitig nicht für die Verwendung von 19 Zoll, 20 Zoll oder 21 Zoll Reifengrößen ausgerüstet sind, ist der Lenkeinschlag durch eine Fachwerkstatt (elektronische Programmierung) zu begrenzen und somit eine ausreichende Freigängigkeit der Rad-Reifenkombination herzustellen.

Lim Die Rad-/Reifen-Kombination ist zulässig für Fahrzeugausführungen der Karosserieform Limousine.

M+S Diese Reifengröße ist nur zulässig als M+S-Bereifung.

MHy Auch zulässig für Fahrzeugausführungen mit Hybridantrieb (Hybridelektrofahrzeug).

MpH Auch zulässig für Fahrzeugausführungen mit Hybridantrieb (Hybridelektrofahrzeug; HEV), incl. Plug-in-Hybrid Fahrzeuge bzw. extern aufladbare Hybrid-Elektro-Fahrzeuge (PHEV bzw. OVC-HEV).

NBF Nicht für gepanzerte bzw. beschussgeschützte Fahrzeugausführungen.

NoE Nicht für "reines" Elektrofahrzeug (Battery Electric Vehicle "BEV").

NoP Nicht für Plug-in Hybrid-Fahrzeuge bzw. extern aufladbare Hybrid-Elektro-Fahrzeuge (PHEV bzw. OVC-HEV).

Npf Rad-Reifen-Kombination(en) nicht zulässig für Fahrzeugausführungen Fun, Cross, Scout, usw. (Fahrzeugvarianten mit Radlaufverbreiterungen).

§22 51225*04

P35 Aufgrund fehlender Freigängigkeit zur Bremsanlage ist die Verwendung der Räder nicht zulässig für Fahrzeugausführungen mit Bremsscheibendurchmesser 350 mm an Achse1.

P40 Aufgrund fehlender Freigängigkeit zur Bremsanlage sind die Räder nicht zulässig an Fahrzeugen mit Bremsscheibendurchmesser 400 mm an Achse1.

R02 Diese Reifengröße ist nur an Achse 1 zulässig.

R03 Diese Reifengröße ist nur an Achse 2 zulässig.

R09 Diese Reifengröße ist nur zulässig, wenn sie bereits als Serienbereifung freigegeben ist (Fahrzeugschein, Zulassungsbescheinigung I oder COC-Papier).

R35 Bei dieser Serien-Reifengröße sind die Empfehlungen des Fahrzeugherstellers zu beachten (u. a. Fahrzeugschein, Zulassungsbescheinigung I, COC-Papier oder Bedienungsanleitung).

R37 Diese Reifengröße ist nicht geprüft für Fahrzeuge, die serienmäßig ausschließlich mit größeren und/oder breiteren Reifengrößen (u. a. Fahrzeugschein, Zulassungsbescheinigung I, COC-Papier oder Bedienungsanleitung) ausgerüstet sind.

R69 Diese Reifengröße ist nur zulässig bei Fahrzeugen mit serienmäßiger Reifengröße 215/55R16, 215/50R17, 235/45R17, 235/40R18 oder 235/35R19 (u. a. Fahrzeugschein, Zulassungsbescheinigung I, COC-Papier oder Bedienungsanleitung).

R70 Für das Fahrzeug ist die Reifengröße auf der im Gutachten genannten Radgröße durch den Reifenhersteller zu bestätigen. Diese Bestätigung ist vom Führer des Fahrzeugs mitzuführen.

RV9 Diese Rad-/Reifenkombination gilt nur für Fahrzeugausführungen, die werkseitig für die Verwendung von 19 Zoll, 20 Zoll oder 21 Zoll Reifengrößen ausgerüstet sind.

S01 Zur Befestigung der Räder dürfen nur die mitgelieferten Befestigungsmittel Nr. S01 (siehe Seite 1) verwendet werden.

S02 Zur Befestigung der Räder dürfen nur die mitgelieferten Befestigungsmittel Nr. S02 (siehe Seite 1) verwendet werden.

S03 Zur Befestigung der Räder dürfen nur die mitgelieferten Befestigungsmittel Nr. S03 (siehe Seite 1) verwendet werden.

S04 Zur Befestigung der Räder dürfen nur die mitgelieferten Befestigungsmittel Nr. S04 (siehe Seite 1) verwendet werden.

S05 Zur Befestigung der Räder dürfen nur die mitgelieferten Befestigungsmittel Nr. S05 (siehe Seite 1) verwendet werden.

S06 Zur Befestigung der Räder dürfen nur die mitgelieferten Befestigungsmittel Nr. S06 (siehe Seite 1) verwendet werden.

S07 Zur Befestigung der Räder dürfen nur die mitgelieferten Befestigungsmittel Nr. S07 (siehe Seite 1) verwendet werden.

S08 Zur Befestigung der Räder dürfen nur die mitgelieferten Befestigungsmittel Nr. S08 (siehe Seite 1) verwendet werden.

S09 Zur Befestigung der Räder dürfen nur die mitgelieferten Befestigungsmittel Nr. S09 (siehe Seite 1) verwendet werden.

§22 51225*04

S10 Zur Befestigung der Räder dürfen nur die mitgelieferten Befestigungsmittel Nr. S10 (siehe Seite 1) verwendet werden.

S11 Zur Befestigung der Räder dürfen nur die mitgelieferten Befestigungsmittel Nr. S11 (siehe Seite 1) verwendet werden.

S12 Zur Befestigung der Räder dürfen nur die mitgelieferten Befestigungsmittel Nr. S12 (siehe Seite 1) verwendet werden.

Sth Die Rad-/Reifen-Kombination ist zulässig für Fahrzeugausführungen der Karosserieform Stufenheck.

T84 Reifen (LI 84) nur zulässig für Fahrzeuge mit zul. Achslasten bis 1000 kg (Fzg.-Schein, Ziff. 16 bzw. Zulassungsbescheinigung Feld 8). Abschläge der Tragfähigkeit aufgrund der Bauartbedingten Höchstgeschwindigkeit (Fzg.-Schein, Ziff. 6 bzw. Zulassungsbescheinigung Feld T) sind zu berücksichtigen.

T85 Reifen (LI 85) nur zulässig für Fahrzeuge mit zul. Achslasten bis 1030 kg (Fzg.-Schein, Ziff. 16 bzw. Zulassungsbescheinigung Feld 8). Abschläge der Tragfähigkeit aufgrund der Bauartbedingten Höchstgeschwindigkeit (Fzg.-Schein, Ziff. 6 bzw. Zulassungsbescheinigung Feld T) sind zu berücksichtigen.

T86 Reifen (LI 86) nur zulässig für Fahrzeuge mit zul. Achslasten bis 1060 kg (Fzg.-Schein, Ziff. 16 bzw. Zulassungsbescheinigung Feld 8). Abschläge der Tragfähigkeit aufgrund der Bauartbedingten Höchstgeschwindigkeit (Fzg.-Schein, Ziff. 6 bzw. Zulassungsbescheinigung Feld T) sind zu berücksichtigen.

T87 Reifen (LI 87) nur zulässig für Fahrzeuge mit zul. Achslasten bis 1090 kg (Fzg.-Schein, Ziff. 16 bzw. Zulassungsbescheinigung Feld 8). Abschläge der Tragfähigkeit aufgrund der Bauartbedingten Höchstgeschwindigkeit (Fzg.-Schein, Ziff. 6 bzw. Zulassungsbescheinigung Feld T) sind zu berücksichtigen.

T88 Reifen (LI 88) nur zulässig für Fahrzeuge mit zul. Achslasten bis 1120 kg (Fzg.-Schein, Ziff. 16 bzw. Zulassungsbescheinigung Feld 8). Abschläge der Tragfähigkeit aufgrund der Bauartbedingten Höchstgeschwindigkeit (Fzg.-Schein, Ziff. 6 bzw. Zulassungsbescheinigung Feld T) sind zu berücksichtigen.

T89 Reifen (LI 89) nur zulässig für Fahrzeuge mit zul. Achslasten bis 1160 kg (Fzg.-Schein, Ziff. 16 bzw. Zulassungsbescheinigung Feld 8). Abschläge der Tragfähigkeit aufgrund der Bauartbedingten Höchstgeschwindigkeit (Fzg.-Schein, Ziff. 6 bzw. Zulassungsbescheinigung Feld T) sind zu berücksichtigen.

T91 Reifen (LI 91) nur zulässig für Fahrzeuge mit zul. Achslasten bis 1230 kg (Fzg.-Schein, Ziff. 16 bzw. Zulassungsbescheinigung Feld 8). Abschläge der Tragfähigkeit aufgrund der Bauartbedingten Höchstgeschwindigkeit (Fzg.-Schein, Ziff. 6 bzw. Zulassungsbescheinigung Feld T) sind zu berücksichtigen.

T92 Reifen (LI 92) nur zulässig für Fahrzeuge mit zul. Achslasten bis 1260 kg (Fzg.-Schein, Ziff. 16 bzw. Zulassungsbescheinigung Feld 8). Abschläge der Tragfähigkeit aufgrund der Bauartbedingten Höchstgeschwindigkeit (Fzg.-Schein, Ziff. 6 bzw. Zulassungsbescheinigung Feld T) sind zu berücksichtigen.

T93 Reifen (LI 93) nur zulässig für Fahrzeuge mit zul. Achslasten bis 1300 kg (Fzg.-Schein, Ziff. 16 bzw. Zulassungsbescheinigung Feld 8). Abschläge der Tragfähigkeit aufgrund der Bauartbedingten Höchstgeschwindigkeit (Fzg.-Schein, Ziff. 6 bzw. Zulassungsbescheinigung Feld T) sind zu berücksichtigen.

§22 51225*04

T94 Reifen (LI 94) nur zulässig für Fahrzeuge mit zul. Achslasten bis 1340 kg (Fzg.-Schein, Ziff. 16 bzw. Zulassungsbescheinigung Feld 8). Abschläge der Tragfähigkeit aufgrund der Bauartbedingten Höchstgeschwindigkeit (Fzg.-Schein, Ziff. 6 bzw. Zulassungsbescheinigung Feld T) sind zu berücksichtigen.

T95 Reifen (LI 95) nur zulässig für Fahrzeuge mit zul. Achslasten bis 1380 kg (Fzg.-Schein, Ziff. 16 bzw. Zulassungsbescheinigung Feld 8). Abschläge der Tragfähigkeit aufgrund der Bauartbedingten Höchstgeschwindigkeit (Fzg.-Schein, Ziff. 6 bzw. Zulassungsbescheinigung Feld T) sind zu berücksichtigen.

T96 Reifen (LI 96) nur zulässig für Fahrzeuge mit zul. Achslasten bis 1420 kg (Fzg.-Schein, Ziff. 16 bzw. Zulassungsbescheinigung Feld 8). Abschläge der Tragfähigkeit aufgrund der Bauartbedingten Höchstgeschwindigkeit (Fzg.-Schein, Ziff. 6 bzw. Zulassungsbescheinigung Feld T) sind zu berücksichtigen.

T98 Reifen (LI 98) nur zulässig für Fahrzeuge mit zul. Achslasten bis 1500 kg (Fzg.-Schein, Ziff. 16 bzw. Zulassungsbescheinigung Feld 8). Abschläge der Tragfähigkeit aufgrund der Bauartbedingten Höchstgeschwindigkeit (Fzg.-Schein, Ziff. 6 bzw. Zulassungsbescheinigung Feld T) sind zu berücksichtigen.

T99 Reifen (LI 99) nur zulässig für Fahrzeuge mit zul. Achslasten bis 1550 kg (Fzg.-Schein, Ziff. 16 bzw. Zulassungsbescheinigung Feld 8). Abschläge der Tragfähigkeit aufgrund der Bauartbedingten Höchstgeschwindigkeit (Fzg.-Schein, Ziff. 6 bzw. Zulassungsbescheinigung Feld T) sind zu berücksichtigen.

§22 51225*04

V00 Unterschiedliche Reifengrößen auf Vorder- und Hinterachse sind nicht zulässig für Fahrzeugausführungen mit Allradantrieb (z.B. AWD, 4-Matic, Syncro, 4x4,...).

V10 Es sind auf der Vorder- und Hinterachse nur gleiche Reifengrößen zulässig.

V19 Bei Verwendung verschiedener Reifengrößen an Vorder- und Hinterachse sind folgende Reifenkombinationen, sofern die Reifengrößen in der Spalte "Reifen" aufgeführt sind, möglich:

	Vorderachse	Hinterachse
Nr. 1	215/35R19	245/30R19, 255/30R19
Nr. 2	225/35R19	245/30R19, 255/30R19, 265/30R19, 305/25R19
Nr. 3	225/40R19	245/35R19, 255/35R19
Nr. 4	225/45R19	245/40R19, 255/40R19
Nr. 5	225/55R19	275/45R19
Nr. 6	235/35R19	255/30R19, 265/30R19, 275/30R19, 315/25R19
Nr. 7	235/40R19	265/35R19, 275/35R19
Nr. 8	235/45R19	255/40R19
Nr. 9	235/50R19	255/45R19, 265/45R19
Nr. 10	235/55R19	255/50R19, 285/45R19, 295/45R19

	Vorderachse	Hinterachse (Forts.)
Nr. 11	245/30R19	305/25R19
Nr. 12	245/35R19	275/30R19, 285/30R19
Nr. 13	245/40R19	275/35R19, 285/35R19
Nr. 14	245/45R19	275/40R19
Nr. 15	245/50R19	275/45R19
Nr. 16	255/30R19	305/25R19, 315/25R19
Nr. 17	255/35R19	285/30R19, 295/30R19, 305/30R19
Nr. 18	255/40R19	285/35R19, 295/35R19
Nr. 19	255/45R19	285/40R19
Nr. 20	255/50R19	275/45R19, 285/45R19, 295/45R19
Nr. 21	255/55R19	275/50R19
Nr. 22	265/30R19	305/25R19, 315/25R19
Nr. 23	265/35R19	295/30R19, 305/30R19
Nr. 24	265/40R19	295/35R19
Nr. 25	265/45R19	295/40R19
Nr. 26	265/50R19	295/45R19
Nr. 27	275/30R19	315/25R19

Es sind nur Reifen eines Herstellers und achsweise eines Profiltyps zulässig, für die der Reifen- oder Fahrzeughersteller die Eignung für das jeweilige Fahrzeug bestätigt. Diese Bestätigung ist vom Führer des Fahrzeugs mitzuführen.

§22 51225*04

Vn2 Es sind auf Vorder- und Hinterachse nur unterschiedliche Reifengrößen zulässig. Dabei muss die Reifengröße an Achse 2 mindestens 2 Nennbreiten größer sein als die Reifengröße an Achse 1.

X4V Rad-/Reifenkombination ist nicht zulässig für Fahrzeugausführung Volvo V40 Cross Country (Typ M).

X5V Diese Rad-Reifen-Kombinationen sind zulässig bei Fahrzeugen mit Radhausverbreiterungen (Kotflügelverbreiterungen, Radlaufleisten) in Verbindung mit Serien-Rädern: 8,5x21-ET49,5 (u.a. Fahrzeugschein, Zulassungsbescheinigung I, COC-Papier oder Bedienungsanleitung).

X6V Diese Rad-Reifen-Kombinationen sind zulässig bei Fahrzeugen mit Radhausverbreiterungen (Kotflügelverbreiterungen, Radlaufleisten) in Verbindung mit Serien-Rädern: 9x20-ET38,5 ww. 8,5x21-ET38,5 ww. 9x21-ET38,5 oder 9x22-ET43 (u.a. Fahrzeugschein, Zulassungsbescheinigung I, COC-Papier oder Bedienungsanleitung).

X7V Rad-/Reifenkombination ist nicht zulässig für Fahrzeugausführung Volvo V70 Cross Country ww. Volvo XC70 (Typ B, S).

X98 Diese Reifengröße ist nicht zulässig bei Fahrzeugen mit serienmäßiger Reifengröße 235/45R18 oder 235/40R19 (u.a. Fahrzeugschein, Zulassungsbescheinigung I, COC-Papier oder Bedienungsanleitung).

Y16 Diese Rad-/Reifenkombination ist nicht zulässig an Fahrzeugausführungen mit Automatikgetriebe oder elektrohydraulischem Direktschaltgetriebe.

Y85 Die Rad-/Reifen-Kombination ist zulässig für 5-türige Fahrzeugausführungen der Karosserieform Schrägheckklimousine (Fließheck).

Prüfort und Prüfdatum

Die Verwendungsprüfung fand am 15. November 2021 in Lambsheim statt.

Prüfergebnis

Aufgrund der durchgeführten Prüfungen bestehen keine technischen Bedenken o.g. Sonderräder unter Beachtung der Auflagen und Hinweise zu verwenden.

Die in diesem Gutachten aufgeführten Fahrzeugtypen entsprechen auch nach der Umrüstung den heute gültigen Vorschriften der StVZO. Das Gutachten verliert seine Gültigkeit, wenn sich entsprechende Bauvorschriften der StVZO ändern oder an den Kraftfahrzeugen Änderungen eintreten, die die Begutachtungspunkte beeinflussen.

Das Gutachten umfasst Blatt 1 bis 19 und gilt für Sonderräder ab Herstellungsdatum September 2011.

Der Technische Dienst Typprüfstelle Fahrzeuge/Fahrzeugteile der TÜV Rheinland Kraftfahrt GmbH, Am Grauen Stein, 51105 Köln ist mit seinem Ingenieurzentrum Technologiezentrum Typprüfstelle, Lambsheim für die angewendeten Prüfverfahren vom Kraftfahrt-Bundesamt entsprechend EG-FGV für das Typgenehmigungsverfahren des KBA unter der Nummer KBA-P 00010-96 benannt.

Lambsheim, 15. November 2021

Technischer Dienst TÜVRheinland Typprüfstelle Fahrzeuge/Fahrzeugteile

Wagner

00380157.DOC

§22 51225*04

Auftraggeber
Gewe Reifengroßhandel GmbH
Hans Geiger Straße 15
D-67661 Kaiserslautern
QM-Nr. 49 02 0160905

Prüfgegenstand PKW-Sonderrad
Modell AS2
Typ AS2-8519
Radgröße 8,5Jx19H2
Zentrierart Mittenzentrierung

Aus-führung	Kennzeichnung Rad/ Zentrierring	Lochzahl/ Loch-kreis- (mm)/ Mit-tenloch-ø (mm)	Einpress-tiefe (mm)	Rad-last (kg)	Abrollumfang (mm)
W1	AS2-8519 W1 / Ø72,5 / Ø65,1	5/108/65,1	45	750	2150

Kennzeichnungen
KBA-Nummer 51225
Herstellerzeichen TEC
Radtyp und Ausführung AS2-8519 (s.o.)
Radgröße 8,5Jx19H2
Einpresstiefe ET (s.o.)
Herstelldatum Monat und Jahr

Befestigungsmittel

Nr.	Art der Befestigungsmittel	Bund	Anzugsmoment (Nm)	Schaftlänge (mm)
S01	Schraube M12x1,25	Kegel 60°	100	28
S02	Schraube M12x1,25	Kegel 60°	100	32
S03	Schraube M14x1,5	Kegel 60°	130	32
S04	Schraube M12x1,25	Kegel 60°	120	26
S05	Schraube M12x1,25	Kegel 60°	115	28

Prüfungen

Entsprechend den Kriterien des VdTÜV Merkblattes 751 (in der jeweils gültigen Fassung) wurden an den im Verwendungsbereich aufgeführten Fahrzeugen Anbau-, Freigängigkeits- und Handlingsprüfungen durchgeführt.

Verwendungsbereich

Hersteller
Citroen
DS
Opel
Peugeot
Volvo

Spurverbreiterung innerhalb 2%

§22 51225*04

Handelsbezeichnung Fahrzeug-Typ ABE/EWG-Nr.	kW-Bereich	Reifen	Reifenbezogene Auflagen und Hinweise	Auflagen und Hinweise
Citr. C4 Picasso/ Spacetourer 3 e2*2007/46*0356*..	68-122	225/40R19	K1c K2b K6d K7a T89 T93	A01 A12 A16 A18 A58 A60 S01
	68-122	235/35R19	K1c K2b K6d K7d T91	
Citroen C5 Aircross A e2*2007/46*0642*..	96-133	235/45R19		A12 A16 A18 A58 NoP S05
	96-133	245/45R19		
Citroen C5 Aircross Hybrid A e2*2007/46*0642*.. - Plug-in-Hybrid	133	235/45R19		A12 A16 A18 A58 S05
	133	245/45R19		
DS 7 Crossback J e2*2007/46*0601*..	96-165	235/50R19		A12 A16 A18 A58 NoE NoP S05
	96-165	245/45R19		
	96-165	255/45R19		
DS 7 Crossback e-tense J e2*2007/46*0601*.. - Plug-in Hybrid	133, 147	235/50R19		A12 A16 A18 A57 S05
	133, 147	245/45R19		
	133, 147	255/45R19		
Opel Grandland X Z e2*2007/46*0597*..	75-133	235/45R19		A12 A16 A18 A58 NoP R93 S05
	75-133	245/45R19		
Opel Grandland, -/X Z e2*2007/46*0597*.. - incl. Facelift 2021	75-133	235/45R19		A12 A16 A18 A58 NoP S05
	75-133	245/45R19	A01 K2b	
Opel Grandland, -/X - Hybrid Z e2*2007/46*0597*.. - incl. Facelift 2021	133,147	235/45R19		A12 A16 A18 A57 S05
	133,147	245/45R19	A01 K2b	
Peugeot 3008 M e2*2007/46*0534*..	73-133	235/45R19		A12 A16 A18 A58 NoP S05
	73-133	245/45R19	A01 K2b	
Peugeot 3008 M e2*2007/46*0534*..	73-133	235/45R19		A12 A16 A18 A58 NoP R93 S05
	73-133	245/45R19		
Peugeot 3008 Hybrid M e2*2007/46*0534*..	133, 147	235/45R19		A12 A16 A18 A57 S05
	133, 147	245/45R19	A01 K2b	
Peugeot 308, 308SW L e2*2007/46*0405*..	60-165	225/35R19	T88	A12 A16 A18 A58 Car Flh S01
	60-96, 115	215/35R19	T85	
Peugeot 407 Coupé 6*...*; 6*****; 6 e2*2001/116* 0295,0297, 0328,0332*..; e2*2001/116*0369*..	100-155	225/40R19	R37 T89 T93	A12 A16 A18 Cpe S02

§22 51225*04

Handelsbezeichnung Fahrzeug-Typ ABE/EWG-Nr.	kW-Bereich	Reifen	Reifenbezogene Auflagen und Hinweise	Auflagen und Hinweise
Peugeot 407/407SW 6*...*; 6*****; 6 e2*2001/116* 0292-0297,0312, 0328,0330-0332, 0336,0346,0352*..; e2*2001/116*0369*..; e3*2007/46*0062*..	80-120	225/40R19	A01 G16 T89 T93	A12 A16 A18 Car Lim S02
	93-155	225/40R19	T89 T93 Z17 Z18	
Peugeot 5008 M e2*2007/46*0534*..	73-133	235/45R19		A12 A16 A18 A58 NoP S05
	73-133	245/45R19		
Peugeot 5008 M e2*2007/46*0534*..	73-133	235/45R19		A12 A16 A18 A58 NoP R93 S05
	73-133	245/45R19		
Peugeot 508 (I) 8 e2*2007/46*0080*..; e2*2007/46*0081*..	82-122	225/40R19	K2b T93	A01 A12 A16 A18 A58 Car Lim S04
	82-122	235/40R19	K1a K2b K6m	
	82-122	245/35R19	K1a K2b K6m T93	
	82-122	255/35R19	K1c K2b K6k K6n	
Peugeot 508 (I) RXH 8 e2*2007/46*0080*06-..	120, 133	225/40R19	T93	A12 A16 A18 A57 Car KMV S04
	120, 133	235/40R19		
	120, 133	245/35R19	T93	
	120, 133	245/40R19		
	120, 133	255/35R19		
Volvo S80, -/BiFuel T, K e9*96/79,98/14, 2001/116* 0028,0043*..	96-200	235/35R19	K1c K42 LK6 T87 T88 T91	A01 A12 A16 A18 B02 NBF S03

Allgemeine Hinweise

Im Fahrzeug vorgeschriebene Fahrzeugsysteme, z. B. Reifendruckkontrollsysteme, müssen nach Anbau der Räder funktionsfähig bleiben.

Wird eine in diesem Gutachten aufgeführte Reifengröße verwendet, die nicht bereits in den Fahrzeugpapieren (u. a. Fahrzeugschein, Zulassungsbescheinigung I oder COC-Papier) genannt ist, so sind die Angaben über die Reifengröße in den Fahrzeugpapieren (Fahrzeugschein bzw. -brief, Zulassungsbescheinigung I) durch die Zulassungsstelle berichtigen zu lassen. Diese Berichtigung ist dann nicht erforderlich, wenn die ABE des Sonderrades eine Freistellung von der Pflicht zur Berichtigung der Fahrzeugpapiere enthält.

Die mindestens erforderlichen Geschwindigkeitsbereiche (mit Ausnahme der M+S-Profile) und Tragfähigkeiten der zu verwendenden Reifen sind den Fahrzeugpapieren (Fahrzeugbrief und -schein, Zulassungsbescheinigung I) zu entnehmen. Abschläge der Tragfähigkeit aufgrund der Fahrzeughöchstgeschwindigkeit sind zu berücksichtigen.

§22 51225*04

Fahrzeughöchst-geschwindigkeit	Tragfähigkeit (%) Geschwindigkeitssymbol (GSY)		
	V	W	Y
210 km/h	100%	100%	100%
220 km/h	97%	100%	100%
230 km/h	94%	100%	100%
240 km/h	91%	100%	100%
250 km/h	-	95%	100%
260 km/h	-	90%	100%
270 km/h	-	85%	100%
280 km/h	-	-	95%
290 km/h	-	-	90%
300 km/h	-	-	85%

Ferner sind nur Reifen einer Bauart und achsweise eines Reifentyps zulässig. Bei Verwendung unterschiedlicher Reifentypen auf Vorder- und Hinterachse sind die Hinweise des Fahrzeug- und / oder Reifenherstellers zu beachten.

Das Fahrwerk und die Bremsaggregate müssen, mit Ausnahme der in der entsprechenden Auflage aufgeführten Umrüstmaßnahmen, dem Serienstand entsprechen. Die Zulässigkeit weiterer Veränderungen ist gesondert zu beurteilen.

Wird das serienmäßige Ersatzrad verwendet, soll mit mäßiger Geschwindigkeit und nicht länger als erforderlich gefahren werden. Es müssen die serienmäßigen Befestigungsteile verwendet werden. Bei Fahrzeugen mit Allradantrieb darf nur ein Ersatzrad mit gleicher Reifengröße bzw. gleichem Abrollumfang verwendet werden.

Die Bezieher der Räder sind darauf hinzuweisen, dass der vom Reifenhersteller vorgeschriebene Reifenfülldruck zu beachten ist.

Spezielle Auflagen und Hinweise

A01 Nach Durchführung der Technischen Änderung ist das Fahrzeug unter Vorlage der vorliegenden ABE unverzüglich einem amtlich anerkannten Sachverständigen oder Prüfer für den Kraftfahrzeugverkehr oder einem Prüfingenieur einer Überwachungsorganisation nach Nummer 4 der Anlage VIIIb zur StVZO zur Durchführung und Bestätigung der in der ABE vorgeschriebenen Änderungsabnahme vorzuführen.

A12 Die Verwendung von Schneeketten ist nicht zulässig.

A16 Zum Auswuchten der Räder dürfen an der Felgeninnenseite nur Klebegewichte unterhalb der Felgenschulter angebracht werden. Bei Anbringung der Klebegewichte im Felgenbett ist auf einen Mindestabstand von 2 mm zum Bremssattel bzw. zu den Fahrwerksteilen zu achten.

A18 Es sind nur schlauchlose Reifen zulässig. Werden keine Ventile mit TPMS-Sensoren verwendet, sind ausschließlich Metallschraubventile mit Befestigung von außen, die den Normen DIN, E.T.R.T.O oder Tire and Rim entsprechen, zulässig. Werden Ventile mit TPMS-Sensoren verwendet, so sind die Hinweise und Vorgaben der Hersteller zu beachten. Die Ventile und Sensoren müssen für den vorgeschriebenen Luftdruck und die bauartbedingte Höchstgeschwindigkeit geeignet sein. Die Ventile dürfen nicht über den Felgenrand hinausragen.

A57 Diese Rad-/Reifen-Kombination(en) ist (sind) zulässig an Fahrzeugausführungen mit Front bzw. Heck-Antrieb und Allradantrieb (z.B. 2WD, 4WD, Quattro, Syncro, 4-Matic, 4x4, u. ä.)

A58 Rad-Reifen-Kombination(en) nicht zulässig an Fahrzeugen mit Allradantrieb.

§22 51225*04

A60 Auch zulässig für Fahrzeugausführungen mit verlängerter Karosserie.

B02 Vor Montage der Räder sind eventuell vorhandene Zentrierstifte, Befestigungs-Schrauben oder Sicherungsringe an den Anschlussflanschen des Fahrzeugs zu entfernen.

Car Die Rad/Reifen-Kombination ist zulässig für Fahrzeugausführungen der Karosserieform Kombilimousine (Avant, Break, Caravan, Grandtour, Kombi, Sportswagon, T-Modell, Touring, Tourer, Turnier, Variant, …).

Cpe Die Rad-/Reifen-Kombination ist zulässig für Fahrzeugausführungen der Karosserieform Coupé.

Flh Die Rad-/Reifen-Kombination ist zulässig für Fahrzeugausführungen der Karosserieform Schrägheckmimousine (Fließheck, 3-türig und 5-türig).

G16 Bei Fahrzeugen mit ausschließlich 16 Zoll Serien-Bereifung (u. a. Fahrzeugschein, Zulassungsbescheinigung I, COC-Papier oder Bedienungsanleitung), ist der Nachweis zu erbringen, dass die Anzeige des Geschwindigkeitsmessers und Wegstreckenzählers innerhalb der Toleranzen (75/443/EWG, ECE-R39, § 57 StVZO) liegt. Wird die Anzeige angeglichen, sind die in den Fahrzeugpapieren (u. a. Fahrzeugschein, Zulassungsbescheinigung I oder COC-Papier) eingetragenen Reifengrößen zu überprüfen.

K1a Die Radabdeckung an Achse 1 ist durch Ausstellen der Frontschürze und des Kotflügels oder durch Anbau von dauerhaft befestigten Karosserieteilen im Bereich 0° bis 30° vor Radmitte herzustellen. Die gesamte Breite der Rad-/Reifenkombination muss, unter Beachtung des maximal möglichen Betriebsmaßes des Reifens (1,04-fache der Nennbreite des Reifens), in dem oben genannten Bereich abgedeckt sein.

K1c Die Radabdeckung an Achse 1 ist durch Ausstellen der Frontschürze und des Kotflügels oder durch Anbau von dauerhaft befestigten Karosserieteilen im Bereich 30° vor bis 50° hinter Radmitte herzustellen. Die gesamte Breite der Rad-/Reifenkombination muss, unter Beachtung des maximal möglichen Betriebsmaßes des Reifens (1,04-fache der Nennbreite des Reifens), in dem oben genannten Bereich abgedeckt sein.

K2b Die Radabdeckung an Achse 2 ist durch Ausstellen der Heckschürze und des Kotflügels oder durch Anbau von dauerhaft befestigten Karosserieteilen im Bereich 0° bis 50° hinter Radmitte herzustellen. Die gesamte Breite der Rad-/Reifenkombination muss, unter Beachtung des maximal möglichen Betriebsmaßes des Reifens (1,04-fache der Nennbreite des Reifens), in dem oben genannten Bereich abgedeckt sein.

K42 An Achse 2 ist durch Nacharbeiten der Radhausausschnittkanten eine ausreichende Freigängigkeit der Rad-Reifenkombination herzustellen.

K6d An Achse 2 sind die Radhausausschnittkanten im Bereich 200 mm vor bis 200 mm hinter Radmitte vollständig umzulegen.

K6k An Achse 2 ist die Heckschürze einschließlich Innenverkleidung am Übergang zur Radhausausschnittkante um 5 mm auszustellen.

K6m An Achse 2 sind die Radhausausschnittkanten im Bereich 100 mm hinter bis 300 mm hinter Radmitte vollständig umzulegen.

K6n An Achse 2 sind die Radhausausschnittkanten im Bereich 100 mm vor bis 300 mm hinter Radmitte vollständig umzulegen.

§22 51225*04

K7a An Achse 1 sind die Radhausausschnittkanten im Bereich 100 mm vor bis 100 mm hinter Radmitte um 5 mm aufzuweiten.

K7d An Achse 1 sind die Radhausausschnittkanten im Bereich 200 mm vor bis 200 mm hinter Radmitte um 5 mm aufzuweiten.

KMV Betrifft nur Fahrzeugvarianten mit serienmäßigen Kunststoffverbreiterungen bzw. mit zusätzlichen Kotflügelverbreiterungen (Radlaufleisten).

LK6 An Achse 1 ist durch Begrenzen des Lenkeinschlages oder durch Nacharbeit der Radhausinnenkotflügel bzw. der Kunststoffeinsätze im Bereich der Radinnenseite eine ausreichende Freigängigkeit der Rad-Reifenkombination herzustellen.

Lim Die Rad-/Reifen-Kombination ist zulässig für Fahrzeugausführungen der Karosserieform Limousine.

NBF Nicht für gepanzerte bzw. beschussgeschützte Fahrzeugausführungen.

NoE Nicht für "reines" Elektrofahrzeug (Battery Electric Vehicle "BEV").

NoP Nicht für Plug-in Hybrid-Fahrzeuge bzw. extern aufladbare Hybrid-Elektro-Fahrzeuge (PHEV bzw. OVC-HEV).

R37 Diese Reifengröße ist nicht geprüft für Fahrzeuge, die serienmäßig ausschließlich mit größeren und/oder breiteren Reifengrößen (u. a. Fahrzeugschein, Zulassungsbescheinigung I, COC-Papier oder Bedienungsanleitung) ausgerüstet sind.

R93 Diese Rad-Reifen-Kombinationen sind zulässig bei Fahrzeugen mit wahlweiser Serienbereifung 235/50R19 (u.a. Zulassungsbescheinigung I, COC-Papier oder Bedienungsanleitung).

S01 Zur Befestigung der Räder dürfen nur die mitgelieferten Befestigungsmittel Nr. S01 (siehe Seite 1) verwendet werden.

S02 Zur Befestigung der Räder dürfen nur die mitgelieferten Befestigungsmittel Nr. S02 (siehe Seite 1) verwendet werden.

S03 Zur Befestigung der Räder dürfen nur die mitgelieferten Befestigungsmittel Nr. S03 (siehe Seite 1) verwendet werden.

S04 Zur Befestigung der Räder dürfen nur die mitgelieferten Befestigungsmittel Nr. S04 (siehe Seite 1) verwendet werden.

S05 Zur Befestigung der Räder dürfen nur die mitgelieferten Befestigungsmittel Nr. S05 (siehe Seite 1) verwendet werden.

T85 Reifen (LI 85) nur zulässig für Fahrzeuge mit zul. Achslasten bis 1030 kg (Fzg.-Schein, Ziff. 16 bzw. Zulassungsbescheinigung Feld 8). Abschläge der Tragfähigkeit aufgrund der Bauartbedingten Höchstgeschwindigkeit (Fzg.-Schein, Ziff. 6 bzw. Zulassungsbescheinigung Feld T) sind zu berücksichtigen.

T87 Reifen (LI 87) nur zulässig für Fahrzeuge mit zul. Achslasten bis 1090 kg (Fzg.-Schein, Ziff. 16 bzw. Zulassungsbescheinigung Feld 8). Abschläge der Tragfähigkeit aufgrund der Bauartbedingten Höchstgeschwindigkeit (Fzg.-Schein, Ziff. 6 bzw. Zulassungsbescheinigung Feld T) sind zu berücksichtigen.

§22 51225*04

T88 Reifen (LI 88) nur zulässig für Fahrzeuge mit zul. Achslasten bis 1120 kg (Fzg.-Schein, Ziff. 16 bzw. Zulassungsbescheinigung Feld 8). Abschläge der Tragfähigkeit aufgrund der Bauartbedingten Höchstgeschwindigkeit (Fzg.-Schein, Ziff. 6 bzw. Zulassungsbescheinigung Feld T) sind zu berücksichtigen.

T89 Reifen (LI 89) nur zulässig für Fahrzeuge mit zul. Achslasten bis 1160 kg (Fzg.-Schein, Ziff. 16 bzw. Zulassungsbescheinigung Feld 8). Abschläge der Tragfähigkeit aufgrund der Bauartbedingten Höchstgeschwindigkeit (Fzg.-Schein, Ziff. 6 bzw. Zulassungsbescheinigung Feld T) sind zu berücksichtigen.

T91 Reifen (LI 91) nur zulässig für Fahrzeuge mit zul. Achslasten bis 1230 kg (Fzg.-Schein, Ziff. 16 bzw. Zulassungsbescheinigung Feld 8). Abschläge der Tragfähigkeit aufgrund der Bauartbedingten Höchstgeschwindigkeit (Fzg.-Schein, Ziff. 6 bzw. Zulassungsbescheinigung Feld T) sind zu berücksichtigen.

T93 Reifen (LI 93) nur zulässig für Fahrzeuge mit zul. Achslasten bis 1300 kg (Fzg.-Schein, Ziff. 16 bzw. Zulassungsbescheinigung Feld 8). Abschläge der Tragfähigkeit aufgrund der Bauartbedingten Höchstgeschwindigkeit (Fzg.-Schein, Ziff. 6 bzw. Zulassungsbescheinigung Feld T) sind zu berücksichtigen.

Z17 Diese Rad-Reifen-Kombinationen sind zulässig bei Fahrzeugen mit 17-Zoll-Serien-Reifengrößen (u.a. Fahrzeugschein, Zulassungsbescheinigung I, COC-Papier oder Bedienungsanleitung).

Z18 Diese Rad-Reifen-Kombinationen sind zulässig bei Fahrzeugen mit 18-Zoll-Serien-Reifengrößen (u.a. Fahrzeugschein, Zulassungsbescheinigung I, COC-Papier oder Bedienungsanleitung).

§22 51225*04

Prüfort und Prüfdatum

Die Verwendungsprüfung fand am 12. November 2021 in Lambsheim statt.

Prüfergebnis

Aufgrund der durchgeführten Prüfungen bestehen keine technischen Bedenken o.g. Sonderräder unter Beachtung der Auflagen und Hinweise zu verwenden.

Die in diesem Gutachten aufgeführten Fahrzeugtypen entsprechen auch nach der Umrüstung den heute gültigen Vorschriften der StVZO. Das Gutachten verliert seine Gültigkeit, wenn sich entsprechende Bauvorschriften der StVZO ändern oder an den Kraftfahrzeugen Änderungen eintreten, die die Begutachtungspunkte beeinflussen.

Prüfgegenstand	PKW-Sonderrad 8,5Jx19H2 Typ AS2-8519
Hersteller	Gewe Reifengroßhandel GmbH

Das Gutachten umfasst Blatt 1 bis 8 und gilt für Sonderräder ab Herstellungsdatum September 2011.

Der Technische Dienst Typprüfstelle Fahrzeuge/Fahrzeugteile der TÜV Rheinland Kraftfahrt GmbH, Am Grauen Stein, 51105 Köln ist mit seinem Ingenieurzentrum Technologiezentrum Typprüfstelle, Lambsheim für die angewendeten Prüfverfahren vom Kraftfahrt-Bundesamt entsprechend EG-FGV für das Typgenehmigungsverfahren des KBA unter der Nummer KBA-P 00010-96 benannt.

Lambsheim, 12. November 2021

Technischer Dienst TÜVRheinland Typprüfstelle Fahrzeuge/Fahrzeugteile

Wagner

00380121.DOC

§22 51225*04

Auftraggeber
Gewe Reifengroßhandel GmbH
Hans Geiger Straße 15
D-67661 Kaiserslautern
QM-Nr. 49 02 0160905

Prüfgegenstand PKW-Sonderrad
Modell AS2
Typ AS2-8519
Radgröße 8,5Jx19H2
Zentrierart Mittenzentrierung

Aus-führung	Kennzeichnung Rad/ Zentrierring	Lochzahl/ Loch-kreis- (mm)/ Mit-tenloch-ø (mm)	Einpress-tiefe (mm)	Rad-last (kg)	Abrollumfang (mm)
O2	AS2-8519 O2 / ohne Ring	5/110/65,1	35	750	2150

Kennzeichnungen
KBA-Nummer 51225
Herstellerzeichen TEC
Radtyp und Ausführung AS2-8519 (s.o.)
Radgröße 8,5Jx19H2
Einpresstiefe ET (s.o.)
Herstelldatum Monat und Jahr

Befestigungsmittel

Nr.	Art der Befestigungsmittel	Bund	Anzugsmoment (Nm)	Schaftlänge (mm)
S01	Schraube M12x1,5	Kegel 60°	110	26
S02	Schraube M14x1,5	Kegel 60°	110	28
S03	Schraube M12x1,25	Kegel 60°	110	28
S04	Schraube M12x1,25	Kegel 60°	135	28
S05	Schraube M12x1,25	Kegel 60°	120	28

Prüfungen

Entsprechend den Kriterien des VdTÜV Merkblattes 751 (in der jeweils gültigen Fassung) wurden an den im Verwendungsbereich aufgeführten Fahrzeugen Anbau-, Freigängigkeits- und Handlingsprüfungen durchgeführt.

Verwendungsbereich

Hersteller
Alfa Romeo
Chrysler
Fiat
Opel
Saab

Spurverbreiterung innerhalb 2%

§22 51225*04

Handelsbezeichnung Fahrzeug-Typ ABE/EWG-Nr.	kW-Bereich	Reifen	Reifenbezogene Auflagen und Hinweise	Auflagen und Hinweise
Alfa 159/159 Sportw. 939 e3*2001/116*0212*..	85-147	225/40R19	G16 K2b T93	A01 A12 A16 A18 A58 B02 Car Lim S02
	85-147	235/35R19	K2b K46 T91	
	85-147	235/40R19	G73 K2b K46 T92 T96	
	85-147	245/35R19	G16 K1a K1b K2a K2b K46 K56 T93	
Alfa 159/159 Sportw. 939 e3*2001/116*0212*..	147-191	225/40R19	K2b T93	A01 A12 A16 A18 B02 Car Lim S02
	147-191	235/40R19	G73 K2b K46 T96	
	147-191	245/35R19	K1a K1b K2a K2b K46 K56 T93	
Alfa Brera, Spider 939 e3*2001/116*0212*..	120-147	225/40R19	T93	A12 A16 A18 A58 B02 Cbo Cpe V19 S02
	120-147	235/35R19	T91	
	120-147	235/40R19	A01 G73	
	120-147	235/40R19	R09 Z18	
	120-147	245/35R19	A01 K1a K1b K2b T93	
	120-147	255/30R19	A01 K2b R03	
	120-147	255/35R19	A01 K2b R03	
Alfa Brera, Spider 939 e3*2001/116*0212*..	147-191	225/40R19	T93	A12 A16 A18 B02 Cbo Cpe S02
	147-191	235/40R19	A01 G73 T96	
	147-191	235/40R19	T96 Z18	
	147-191	245/35R19	A01 K1a K1b K2b T93	
Alfa Giulietta 940 e3*2007/46*0027*..	77-129	225/35R19	K2b K6g T88	A01 A12 A16 A18 A58 Flh S03
	77-129	235/35R19	G01 K1b K2b K4i K6a K6h T91	
Alfa Giulietta Quadrifoglio 940 e3*2007/46*0027*..	169-177	225/35R19	K2b K6g T88	A01 A12 A16 A18 A58 Flh S03
	169-177	235/35R19	G01 K1b K2b K4i K6a K6h T91	
Jeep Cherokee KL e4*2007/46*0783*..	103-200	225/45R19	K1a T96	A01 A12 A16 A18 A57 JnT R34 S04
	103-200	235/45R19	K1a	
	103-200	245/45R19	K1c	
	103-200	255/40R19	K1c K2c	
Jeep Compass MX, MP e11*2007/46*4037*.., e4*2007/46*1410*.. e3*2007/46*0508*..	88-125	225/45R19		A12 A16 A18 A57 NoP S04
	88-125	235/45R19		
Jeep Renegade 2WD BU e3*2007/46*0300*..	81-103	225/45R19		A12 A16 A18 A58 S05
	81-103	235/45R19	A01 K2b	
Jeep Renegade 4WD BU e3*2007/46*0300*..	88-125	225/45R19		A12 A16 A18 A56 S05
	88-125	235/45R19	A01 K2b	

§22 51225*04

Handelsbezeichnung Fahrzeug-Typ ABE/EWG-Nr.	kW-Bereich	Reifen	Reifenbezogene Auflagen und Hinweise	Auflagen und Hinweise
Fiat 500X 2WD 334 e3*2007/46*0318*..	70-103	225/40R19	K1a K2b	A01 A12 A16 A18 A58 S05
Fiat 500X 4WD 334 e3*2007/46*0318*..	100-125	225/40R19	K1a K2b	A01 A12 A16 A18 A56 S05
Opel Adam Rocks S S-D e1*2001/116* 0379*22-..	110	215/35R19	K2b K4h K8h	A01 A12 A16 A18 A58 KMV Y84 S01
Opel Adam S S-D e1*2001/116* 0379*31-..	110	215/35R19	K2b K4h K8h	A01 A12 A16 A18 A58 Y84 S01
Opel Astra-H A-H e1*2001/116*0261*..; e1*2007/46*0344*..	59-147	215/35R19	K2b K44 T85	A01 A12 A16 A18 Flh S01
	59-147	225/35R19	K2b K44 K56 T84 T88	
	59-147	235/35R19	G01 K1a K1b K25 K2b K41 K44 K56	
Opel Astra-H Caravan A-H/SW -/Van e1*2001/116*0293*..; e1*2007/46*0341*..; e1*2007/46*0576*..	59-147	215/35R19	K2b K44 T85	A01 A12 A16 A18 Car S01
	59-147	225/35R19	K2b K44 K56 T84 T88	
	59-147	235/35R19	G01 K1a K25 K2b K41 K44 K56	
Opel Astra-H GTC A-H/C e4*2001/116*0094*..	59-147	215/35R19	K2b K44 T85	A01 A12 A16 A18 Cpe S01
	59-177	225/35R19	K1a K2b K44 K56 T84 T88	
	59-177	235/35R19	G03 K1a K1b K25 K2c K41 K44 K56	
Opel Astra-H Twin Top A-H/C e4*2001/116*0094*..	77,103	215/35R19	K2b K44 T85	A01 A12 A16 A18 Cbo S01
	77-147	225/35R19	K1a K2b K44 K56 T84 T88	
	77-147	235/35R19	G03 K1a K1b K25 K2b K41 K44 K56	
Opel Corsa-E OPC S-D e1*2001/116* 0379*32-..	152	215/35R19	K1c K2b K3i K3s K4i K5d K6h K8m	A01 A12 A16 A18 A58 Y84 S01
Opel Meriva-B S-D/Monocab B /-V e4*2007/46*0165*..; e4*2007/46*0271*.. incl. Facelift 2014	55-103	225/35R19	A01 LM1 T84 T88	A12 A16 A18 S01
	55-103	225/35R19	T84 T88 Z18	
	70, 74	215/35R19	A01 LM1 T85	
	70, 74	215/35R19	NoD T85 Z18	
Opel Signum Vectra/Car, Z-C/S e1*2001/116*0214*.., e1*2001/116*0291*..	74-155	225/35R19	K1a K1b K2b T88	A01 A12 A16 A18 Flh V19 S01
	74-184	235/35R19	K1a K1b K2b T87 T91	
	74-184	245/30R19	K1c K2b K56 T89	
	74-184	255/30R19	K2b K56 R03	
Opel Vectra-C Vectra/Lim, Z-C e1*98/14*0187*.., e1*2001/116*0290*..	74-155	225/35R19	K1a K1b K2b T84 T88	A01 A12 A16 A18 Flh Lim V19 S01
	74-206	235/35R19	K1a K1b K2b T87 T91	
	74-206	245/30R19	K1c K25 K2b K56 T89	
	74-206	255/30R19	K2b K56 R03	
Opel Vectra-C Vectra/SW, Z-C/SW e1*2001/116*0238*.., e1*2001/116*0292*.. - Caravan, Kombi	74-155	225/35R19	K1a K1b K2b T88	A01 A12 A16 A18 Car V19 S01
	74-206	235/35R19	K1c K2b T91	
	74-206	245/30R19	K1c K2b K56 T89	
	74-206	255/30R19	K2b K56 R03 T91	

§22 51225*04

Handelsbezeichnung Fahrzeug-Typ ABE/EWG-Nr.	kW-Bereich	Reifen	Reifenbezogene Auflagen und Hinweise	Auflagen und Hinweise
Opel Zafira-B A-H/Monocab /-V e1*2001/116*0325*..; e1*2007/46*0497*..: e1*2007/46*0595*..	74-147	225/35R19	T88	A12 A16 A18 S01
Saab 9-5 YS3E e11*96/27*0073*.., e4*2001/116*0096*..	88-191	235/35R19	K14 K1a K2b K41 K42 K45 K46 K56 T91 Z49	A01 A12 A16 A18 S01

Allgemeine Hinweise

Im Fahrzeug vorgeschriebene Fahrzeugsysteme, z. B. Reifendruckkontrollsysteme, müssen nach Anbau der Räder funktionsfähig bleiben.

Wird eine in diesem Gutachten aufgeführte Reifengröße verwendet, die nicht bereits in den Fahrzeugpapieren (u. a. Fahrzeugschein, Zulassungsbescheinigung I oder COC-Papier) genannt ist, so sind die Angaben über die Reifengröße in den Fahrzeugpapieren (Fahrzeugschein bzw. -brief, Zulassungsbescheinigung I) durch die Zulassungsstelle berichtigen zu lassen. Diese Berichtigung ist dann nicht erforderlich, wenn die ABE des Sonderrades eine Freistellung von der Pflicht zur Berichtigung der Fahrzeugpapiere enthält.

Die mindestens erforderlichen Geschwindigkeitsbereiche (mit Ausnahme der M+S-Profile) und Tragfähigkeiten der zu verwendenden Reifen sind den Fahrzeugpapieren (Fahrzeugbrief und -schein, Zulassungsbescheinigung I) zu entnehmen. Abschläge der Tragfähigkeit aufgrund der Fahrzeughöchstgeschwindigkeit sind zu berücksichtigen.

Fahrzeughöchst-geschwindigkeit	Tragfähigkeit (%) Geschwindigkeitssymbol (GSY)		
	V	W	Y
210 km/h	100%	100%	100%
220 km/h	97%	100%	100%
230 km/h	94%	100%	100%
240 km/h	91%	100%	100%
250 km/h	-	95%	100%
260 km/h	-	90%	100%
270 km/h	-	85%	100%
280 km/h	-	-	95%
290 km/h	-	-	90%
300 km/h	-	-	85%

Ferner sind nur Reifen einer Bauart und achsweise eines Reifentyps zulässig. Bei Verwendung unterschiedlicher Reifentypen auf Vorder- und Hinterachse sind die Hinweise des Fahrzeug- und / oder Reifenherstellers zu beachten.

Das Fahrwerk und die Bremsaggregate müssen, mit Ausnahme der in der entsprechenden Auflage aufgeführten Umrüstmaßnahmen, dem Serienstand entsprechen. Die Zulässigkeit weiterer Veränderungen ist gesondert zu beurteilen.

§22 51225*04

Wird das serienmäßige Ersatzrad verwendet, soll mit mäßiger Geschwindigkeit und nicht länger als erforderlich gefahren werden. Es müssen die serienmäßigen Befestigungsteile verwendet werden. Bei Fahrzeugen mit Allradantrieb darf nur ein Ersatzrad mit gleicher Reifengröße bzw. gleichem Abrollumfang verwendet werden.

Die Bezieher der Räder sind darauf hinzuweisen, dass der vom Reifenhersteller vorgeschriebene Reifenfülldruck zu beachten ist.

Spezielle Auflagen und Hinweise

A01 Nach Durchführung der Technischen Änderung ist das Fahrzeug unter Vorlage der vorliegenden ABE unverzüglich einem amtlich anerkannten Sachverständigen oder Prüfer für den Kraftfahrzeugverkehr oder einem Prüfingenieur einer Überwachungsorganisation nach Nummer 4 der Anlage VIIIb zur StVZO zur Durchführung und Bestätigung der in der ABE vorgeschriebenen Änderungsabnahme vorzuführen.

A12 Die Verwendung von Schneeketten ist nicht zulässig.

A16 Zum Auswuchten der Räder dürfen an der Felgeninnenseite nur Klebegewichte unterhalb der Felgenschulter angebracht werden. Bei Anbringung der Klebegewichte im Felgenbett ist auf einen Mindestabstand von 2 mm zum Bremssattel bzw. zu den Fahrwerksteilen zu achten.

A18 Es sind nur schlauchlose Reifen zulässig. Werden keine Ventile mit TPMS-Sensoren verwendet, sind ausschließlich Metallschraubventile mit Befestigung von außen, die den Normen DIN, E.T.R.T.O oder Tire and Rim entsprechen, zulässig. Werden Ventile mit TPMS-Sensoren verwendet, so sind die Hinweise und Vorgaben der Hersteller zu beachten. Die Ventile und Sensoren müssen für den vorgeschriebenen Luftdruck und die bauartbedingte Höchstgeschwindigkeit geeignet sein. Die Ventile dürfen nicht über den Felgenrand hinausragen.

A56 Die Rad-/Reifen-Kombination ist nur zulässig an Fahrzeugausführungen mit Allradantrieb (z.B. 4WD, Quattro, Syncro, 4-Matic, 4x4 u. ä.)

A57 Diese Rad-/Reifen-Kombination(en) ist (sind) zulässig an Fahrzeugausführungen mit Front bzw. Heck-Antrieb und Allradantrieb (z.B. 2WD, 4WD, Quattro, Syncro, 4-Matic, 4x4, u. ä.)

A58 Rad-Reifen-Kombination(en) nicht zulässig an Fahrzeugen mit Allradantrieb.

B02 Vor Montage der Räder sind eventuell vorhandene Zentrierstifte, Befestigungs-Schrauben oder Sicherungsringe an den Anschlussflanschen des Fahrzeugs zu entfernen.

Car Die Rad/Reifen-Kombination ist zulässig für Fahrzeugausführungen der Karosserieform Kombilimousine (Avant, Break, Caravan, Grandtour, Kombi, Sportswagon, T-Modell, Touring, Tourer, Turnier, Variant, …).

Cbo Die Rad-/Reifen-Kombination ist zulässig für Fahrzeugausführungen der Karosserieform Cabrio-Limousine, Roadster.

Cpe Die Rad-/Reifen-Kombination ist zulässig für Fahrzeugausführungen der Karosserieform Coupé.

Flh Die Rad-/Reifen-Kombination ist zulässig für Fahrzeugausführungen der Karosserieform Schräghecklimousine (Fließheck, 3-türig und 5-türig).

§22 51225*04

G01 Es ist der Nachweis zu erbringen, dass die Anzeige des Geschwindigkeitsmessers und Wegstreckenzählers innerhalb der Toleranzen (75/443/EWG, ECE-R39, § 57 StVZO) liegt. Wird die Anzeige angeglichen, sind die in den Fahrzeugpapieren (u. a. Fahrzeugschein, Zulassungsbescheinigung I oder COC-Papier) eingetragenen Reifengrößen zu überprüfen.

G03 Weicht der Abrollumfang dieser Reifengröße von den Abrollumfängen der serienmäßigen Reifengrößen (u. a. Fahrzeugschein, Zulassungsbescheinigung I, COC-Papier oder Bedienungsanleitung) ab, ist der Nachweis zu erbringen, dass die Anzeige des Geschwindigkeitsmessers und Wegstreckenzählers innerhalb der Toleranzen (75/443/EWG, ECE-R39, § 57 StVZO) liegt. Wird die Anzeige angeglichen, sind die in den Fahrzeugpapieren (u. a. Fahrzeugschein, Zulassungsbescheinigung I oder COC-Papier) eingetragenen Reifengrößen zu überprüfen.

G16 Bei Fahrzeugen mit ausschließlich 16 Zoll Serien-Bereifung (u. a. Fahrzeugschein, Zulassungsbescheinigung I, COC-Papier oder Bedienungsanleitung), ist der Nachweis zu erbringen, dass die Anzeige des Geschwindigkeitsmessers und Wegstreckenzählers innerhalb der Toleranzen (75/443/EWG, ECE-R39, § 57 StVZO) liegt. Wird die Anzeige angeglichen, sind die in den Fahrzeugpapieren (u. a. Fahrzeugschein, Zulassungsbescheinigung I oder COC-Papier) eingetragenen Reifengrößen zu überprüfen.

G73 Ist 18 Zoll keine Serien-Bereifung (u. a. Fahrzeugschein, Zulassungsbescheinigung I, COC-Papier oder Bedienungsanleitung), so ist der Nachweis zu erbringen, dass die Anzeige des Geschwindigkeitsmessers und Wegstreckenzählers innerhalb der Toleranzen (75/443/EWG, ECE-R39, § 57 StVZO) liegt. Wird die Anzeige angeglichen, sind die in den Fahrzeugpapieren (u. a. Fahrzeugschein, Zulassungsbescheinigung I oder COC-Papier) eingetragenen Reifengrößen zu überprüfen.

JnT Die Rad-/Reifenkombination ist nicht zulässig für Fahrzeugausführung Jeep Cherokee Trailhawk mit serienmäßiger Bereifung 245/65R17 (Typ KL)

K14 An der Vorderachse ist durch Nacharbeit der Frontschürze am Übergang zum Kotflügel eine ausreichende Freigängigkeit der Rad-/ Reifenkombination herzustellen.

K1a Die Radabdeckung an Achse 1 ist durch Ausstellen der Frontschürze und des Kotflügels oder durch Anbau von dauerhaft befestigten Karosserieteilen im Bereich 0° bis 30° vor Radmitte herzustellen. Die gesamte Breite der Rad-/Reifenkombination muss, unter Beachtung des maximal möglichen Betriebsmaßes des Reifens (1,04-fache der Nennbreite des Reifens), in dem oben genannten Bereich abgedeckt sein.

K1b Die Radabdeckung an Achse 1 ist durch Ausstellen des Kotflügels oder durch Anbau von dauerhaft befestigten Karosserieteilen im Bereich 0° bis 50° hinter Radmitte herzustellen. Die gesamte Breite der Rad-/Reifenkombination muss, unter Beachtung des maximal möglichen Betriebsmaßes des Reifens (1,04-fache der Nennbreite des Reifens), in dem oben genannten Bereich abgedeckt sein.

K1c Die Radabdeckung an Achse 1 ist durch Ausstellen der Frontschürze und des Kotflügels oder durch Anbau von dauerhaft befestigten Karosserieteilen im Bereich 30° vor bis 50° hinter Radmitte herzustellen. Die gesamte Breite der Rad-/Reifenkombination muss, unter Beachtung des maximal möglichen Betriebsmaßes des Reifens (1,04-fache der Nennbreite des Reifens), in dem oben genannten Bereich abgedeckt sein.

K25 Durch Nacharbeit der Kunststoffinnenkotflügel an der Vorderachse im Bereich des Motorschutzes ist eine ausreichende Freigängigkeit der Rad-/ Reifenkombination herzustellen.

§22 51225*04

K2a Die Radabdeckung an Achse 2 ist durch Ausstellen des Kotflügels oder durch Anbau von dauerhaft befestigten Karosserieteilen im Bereich 0° bis 30° vor Radmitte herzustellen. Die gesamte Breite der Rad-/Reifenkombination muss, unter Beachtung des maximal möglichen Betriebsmaßes des Reifens (1,04-fache der Nennbreite des Reifens), in dem oben genannten Bereich abgedeckt sein.

K2b Die Radabdeckung an Achse 2 ist durch Ausstellen der Heckschürze und des Kotflügels oder durch Anbau von dauerhaft befestigten Karosserieteilen im Bereich 0° bis 50° hinter Radmitte herzustellen. Die gesamte Breite der Rad-/Reifenkombination muss, unter Beachtung des maximal möglichen Betriebsmaßes des Reifens (1,04-fache der Nennbreite des Reifens), in dem oben genannten Bereich abgedeckt sein.

K2c Die Radabdeckung an Achse 2 ist durch Ausstellen der Heckschürze und des Kotflügels oder durch Anbau von dauerhaft befestigten Karosserieteilen im Bereich 30° vor bis 50° hinter Radmitte herzustellen. Die gesamte Breite der Rad-/Reifenkombination muss, unter Beachtung des maximal möglichen Betriebsmaßes des Reifens (1,04-fache der Nennbreite des Reifens), in dem oben genannten Bereich abgedeckt sein.

K3i An Achse 1 ist die Radhausinnenverkleidung an der Radhausausschnittkante auszuschneiden bzw. um 5 mm zu kürzen und anschließend dauerhaft neu zu befestigen.

K3s An Achse 1 ist die Spritzwand bzw. die Radhausinnenverkleidung hinter Radmitte an den dahinterliegenden Rahmenfalz anzulegen und dauerhaft zu befestigen.

K41 An Achse 1 ist durch Nacharbeiten der Radhausausschnittkanten eine ausreichende Freigängigkeit der Rad-Reifenkombination herzustellen.

K42 An Achse 2 ist durch Nacharbeiten der Radhausausschnittkanten eine ausreichende Freigängigkeit der Rad-Reifenkombination herzustellen.

K44 An Achse 2 ist durch Aufweiten der Kotflügel bzw. inneren Seitenteile eine ausreichende Freigängigkeit der Rad-Reifenkombination herzustellen.

K45 An Achse 1 ist durch Nacharbeiten der Radhausinnenkotflügel, Kunststoffeinsätze bzw. deren Befestigungsteile eine ausreichende Freigängigkeit der Rad-Reifenkombination herzustellen. Ein evtl. vorhandener Spritzschutz für den Ansaugweg des Luftfilters muss erhalten bleiben.

K46 An Achse 2 ist durch Nacharbeiten der Radhausinnenkotflügel, Kunststoffeinsätze bzw. deren Befestigungsteile eine ausreichende Freigängigkeit der Rad-Reifenkombination herzustellen.

K4h An Achse 2 ist die Radhausinnenverkleidung am Übergang von der Radhausausschnittkante zur Heckschürze auszuschneiden bzw. um 5 mm zu kürzen.

K4i An Achse 2 ist die Radhausinnenverkleidung an der Radhausausschnittkante auszuschneiden bzw. um 5 mm zu kürzen und anschließend dauerhaft neu zu befestigen.

K56 Durch Nacharbeit der Heckschürze am Übergang zum Radhausausschnitt ist eine ausreichende Freigängigkeit der Rad-Reifenkombination herzustellen.

K5d An Achse 1 sind die Radhausausschnittkanten im Bereich 200 mm vor bis 200 mm hinter Radmitte vollständig umzulegen.

K6a An Achse 2 sind die Radhausausschnittkanten im Bereich 100 mm vor bis 100 mm hinter Radmitte vollständig umzulegen.

§22 51225*04

K6g An Achse 2 ist die Befestigungslasche der Heckschürze am Übergang zur Radhausausschnittkante um 5 mm zu kürzen oder um das gleiche Maß nach hinten/oben zu biegen.

K6h An Achse 2 ist die Befestigungslasche der Heckschürze am Übergang zur Radhausausschnittkante um 10 mm zu kürzen oder um das gleiche Maß nach hinten/oben zu biegen. Die Befestigungsschraube ist soweit wie möglich nach hinten zu versetzen.

K8h An Achse 2 sind die Radhausausschnittkanten im Bereich 300 mm vor bis 200 mm hinter Radmitte um 5 mm aufzuweiten.

K8m An Achse 2 sind die Radhausausschnittkanten im Bereich 300 mm vor bis 200 mm hinter Radmitte um 10 mm aufzuweiten.

KMV Betrifft nur Fahrzeugvarianten mit serienmäßigen Kunststoffverbreiterungen bzw. mit zusätzlichen Kotflügelverbreiterungen (Radlaufleisten).

LM1 Bei Fahrzeugausführungen, die werkseitig nicht für die Verwendung der Reifengröße 225/40R18 ausgerüstet sind, ist der Lenkeinschlag durch Einbau geänderter innerer Spurstangen (GM-Teile-Nr. 93196778) zu begrenzen und somit eine ausreichende Freigängigkeit der Rad-Reifenkombination herzustellen.

Lim Die Rad-/Reifen-Kombination ist zulässig für Fahrzeugausführungen der Karosserieform Limousine.

NoD Nicht zulässig für Fahrzeugausführungen mit Dieselmotor.

NoP Nicht für Plug-in Hybrid-Fahrzeuge bzw. extern aufladbare Hybrid-Elektro-Fahrzeuge (PHEV bzw. OVC-HEV).

R03 Diese Reifengröße ist nur an Achse 2 zulässig.

R09 Diese Reifengröße ist nur zulässig, wenn sie bereits als Serienbereifung freigegeben ist (Fahrzeugschein, Zulassungsbescheinigung I oder COC-Papier).

R34 Diese Reifengröße ist nur zulässig bei Fahrzeugen mit serienmäßiger Reifengröße 225/60R17 oder 225/55R18 (u. a. Fahrzeugschein, Zulassungsbescheinigung I, COC-Papier oder Bedienungsanleitung).

S01 Zur Befestigung der Räder dürfen nur die mitgelieferten Befestigungsmittel Nr. S01 (siehe Seite 1) verwendet werden.

S02 Zur Befestigung der Räder dürfen nur die mitgelieferten Befestigungsmittel Nr. S02 (siehe Seite 1) verwendet werden.

S03 Zur Befestigung der Räder dürfen nur die mitgelieferten Befestigungsmittel Nr. S03 (siehe Seite 1) verwendet werden.

S04 Zur Befestigung der Räder dürfen nur die mitgelieferten Befestigungsmittel Nr. S04 (siehe Seite 1) verwendet werden.

S05 Zur Befestigung der Räder dürfen nur die mitgelieferten Befestigungsmittel Nr. S05 (siehe Seite 1) verwendet werden.

§22 51225*04

T84 Reifen (LI 84) nur zulässig für Fahrzeuge mit zul. Achslasten bis 1000 kg (Fzg.-Schein, Ziff. 16 bzw. Zulassungsbescheinigung Feld 8). Abschläge der Tragfähigkeit aufgrund der Bauartbedingten Höchstgeschwindigkeit (Fzg.-Schein, Ziff. 6 bzw. Zulassungsbescheinigung Feld T) sind zu berücksichtigen.

T85 Reifen (LI 85) nur zulässig für Fahrzeuge mit zul. Achslasten bis 1030 kg (Fzg.-Schein, Ziff. 16 bzw. Zulassungsbescheinigung Feld 8). Abschläge der Tragfähigkeit aufgrund der Bauartbedingten Höchstgeschwindigkeit (Fzg.-Schein, Ziff. 6 bzw. Zulassungsbescheinigung Feld T) sind zu berücksichtigen.

T87 Reifen (LI 87) nur zulässig für Fahrzeuge mit zul. Achslasten bis 1090 kg (Fzg.-Schein, Ziff. 16 bzw. Zulassungsbescheinigung Feld 8). Abschläge der Tragfähigkeit aufgrund der Bauartbedingten Höchstgeschwindigkeit (Fzg.-Schein, Ziff. 6 bzw. Zulassungsbescheinigung Feld T) sind zu berücksichtigen.

T88 Reifen (LI 88) nur zulässig für Fahrzeuge mit zul. Achslasten bis 1120 kg (Fzg.-Schein, Ziff. 16 bzw. Zulassungsbescheinigung Feld 8). Abschläge der Tragfähigkeit aufgrund der Bauartbedingten Höchstgeschwindigkeit (Fzg.-Schein, Ziff. 6 bzw. Zulassungsbescheinigung Feld T) sind zu berücksichtigen.

T89 Reifen (LI 89) nur zulässig für Fahrzeuge mit zul. Achslasten bis 1160 kg (Fzg.-Schein, Ziff. 16 bzw. Zulassungsbescheinigung Feld 8). Abschläge der Tragfähigkeit aufgrund der Bauartbedingten Höchstgeschwindigkeit (Fzg.-Schein, Ziff. 6 bzw. Zulassungsbescheinigung Feld T) sind zu berücksichtigen.

T91 Reifen (LI 91) nur zulässig für Fahrzeuge mit zul. Achslasten bis 1230 kg (Fzg.-Schein, Ziff. 16 bzw. Zulassungsbescheinigung Feld 8). Abschläge der Tragfähigkeit aufgrund der Bauartbedingten Höchstgeschwindigkeit (Fzg.-Schein, Ziff. 6 bzw. Zulassungsbescheinigung Feld T) sind zu berücksichtigen.

T92 Reifen (LI 92) nur zulässig für Fahrzeuge mit zul. Achslasten bis 1260 kg (Fzg.-Schein, Ziff. 16 bzw. Zulassungsbescheinigung Feld 8). Abschläge der Tragfähigkeit aufgrund der Bauartbedingten Höchstgeschwindigkeit (Fzg.-Schein, Ziff. 6 bzw. Zulassungsbescheinigung Feld T) sind zu berücksichtigen.

T93 Reifen (LI 93) nur zulässig für Fahrzeuge mit zul. Achslasten bis 1300 kg (Fzg.-Schein, Ziff. 16 bzw. Zulassungsbescheinigung Feld 8). Abschläge der Tragfähigkeit aufgrund der Bauartbedingten Höchstgeschwindigkeit (Fzg.-Schein, Ziff. 6 bzw. Zulassungsbescheinigung Feld T) sind zu berücksichtigen.

T96 Reifen (LI 96) nur zulässig für Fahrzeuge mit zul. Achslasten bis 1420 kg (Fzg.-Schein, Ziff. 16 bzw. Zulassungsbescheinigung Feld 8). Abschläge der Tragfähigkeit aufgrund der Bauartbedingten Höchstgeschwindigkeit (Fzg.-Schein, Ziff. 6 bzw. Zulassungsbescheinigung Feld T) sind zu berücksichtigen.

§22 51225*04

V19 Bei Verwendung verschiedener Reifengrößen an Vorder- und Hinterachse sind folgende Reifenkombinationen, sofern die Reifengrößen in der Spalte "Reifen" aufgeführt sind, möglich:

	Vorderachse	Hinterachse
Nr. 1	215/35R19	245/30R19, 255/30R19
Nr. 2	225/35R19	245/30R19, 255/30R19, 265/30R19, 305/25R19
Nr. 3	225/40R19	245/35R19, 255/35R19
Nr. 4	225/45R19	245/40R19, 255/40R19
Nr. 5	225/55R19	275/45R19
Nr. 6	235/35R19	255/30R19, 265/30R19, 275/30R19, 315/25R19
Nr. 7	235/40R19	265/35R19, 275/35R19
Nr. 8	235/45R19	255/40R19
Nr. 9	235/50R19	255/45R19, 265/45R19
Nr. 10	235/55R19	255/50R19, 285/45R19, 295/45R19
Nr. 11	245/30R19	305/25R19
Nr. 12	245/35R19	275/30R19, 285/30R19
Nr. 13	245/40R19	275/35R19, 285/35R19
Nr. 14	245/45R19	275/40R19
Nr. 15	245/50R19	275/45R19
Nr. 16	255/30R19	305/25R19, 315/25R19
Nr. 17	255/35R19	285/30R19, 295/30R19, 305/30R19
Nr. 18	255/40R19	285/35R19, 295/35R19
Nr. 19	255/45R19	285/40R19
Nr. 20	255/50R19	275/45R19, 285/45R19, 295/45R19
Nr. 21	255/55R19	275/50R19
Nr. 22	265/30R19	305/25R19, 315/25R19
Nr. 23	265/35R19	295/30R19, 305/30R19
Nr. 24	265/40R19	295/35R19
Nr. 25	265/45R19	295/40R19
Nr. 26	265/50R19	295/45R19
Nr. 27	275/30R19	315/25R19

Es sind nur Reifen eines Herstellers und achsweise eines Profiltyps zulässig, für die der Reifen- oder Fahrzeughersteller die Eignung für das jeweilige Fahrzeug bestätigt. Diese Bestätigung ist vom Führer des Fahrzeugs mitzuführen.

Y84 Die Rad-/Reifen-Kombination ist zulässig für 3-türige Fahrzeugausführungen der Karosserieform Fließheck.

Z18 Diese Rad-Reifen-Kombinationen sind zulässig bei Fahrzeugen mit 18-Zoll-Serien-Reifengrößen (u.a. Fahrzeugschein, Zulassungsbescheinigung I, COC-Papier oder Bedienungsanleitung).

Z49 An Achse 2 ist der Kantenschutz an der Radhausausschnittkante (Gummi- bzw. Kunststoff-Kederband) zu entfernen.

Prüfort und Prüfdatum

Die Verwendungsprüfung fand am 19. November 2021 in Lambsheim statt.

§22 51225*04

Prüfergebnis

Aufgrund der durchgeführten Prüfungen bestehen keine technischen Bedenken o.g. Sonderräder unter Beachtung der Auflagen und Hinweise zu verwenden.

Die in diesem Gutachten aufgeführten Fahrzeugtypen entsprechen auch nach der Umrüstung den heute gültigen Vorschriften der StVZO. Das Gutachten verliert seine Gültigkeit, wenn sich entsprechende Bauvorschriften der StVZO ändern oder an den Kraftfahrzeugen Änderungen eintreten, die die Begutachtungspunkte beeinflussen.

Das Gutachten umfasst Blatt 1 bis 11 und gilt für Sonderräder ab Herstellungsdatum September 2011.

Der Technische Dienst Typprüfstelle Fahrzeuge/Fahrzeugteile der TÜV Rheinland Kraftfahrt GmbH, Am Grauen Stein, 51105 Köln ist mit seinem Ingenieurzentrum Technologiezentrum Typprüfstelle, Lambsheim für die angewendeten Prüfverfahren vom Kraftfahrt-Bundesamt entsprechend EG-FGV für das Typgenehmigungsverfahren des KBA unter der Nummer KBA-P 00010-96 benannt.

Lambsheim, 19. November 2021

Technischer Dienst TÜVRheinland Typprüfstelle Fahrzeuge/Fahrzeugteile

Wagner

00380513.DOC

§22 51225*04

Auftraggeber
Gewe Reifengroßhandel GmbH
Hans Geiger Straße 15
D-67661 Kaiserslautern
QM-Nr. 49 02 0160905

Prüfgegenstand PKW-Sonderrad
Modell AS2
Typ AS2-8519
Radgröße 8,5Jx19H2
Zentrierart Mittenzentrierung

Aus-führung	Kennzeichnung Rad/ Zentrierring	Lochzahl/ Loch-kreis- (mm)/ Mit-tenloch-ø (mm)	Einpress-tiefe (mm)	Rad-last (kg)	Abrollumfang (mm)
W3	AS2-8519 W3 / Ø72,5 / Ø57,1	5/112/57,1	35	750	2150

Kennzeichnungen
KBA-Nummer 51225
Herstellerzeichen TEC
Radtyp und Ausführung AS2-8519 (s.o.)
Radgröße 8,5Jx19H2
Einpresstiefe ET (s.o.)
Herstelldatum Monat und Jahr

Befestigungsmittel

Nr.	Art der Befestigungsmittel	Bund	Anzugsmoment (Nm)	Schaftlänge (mm)
S01	Schraube M14x1,5	Kegel 60°	120	28
S02	Schraube M14x1,5	Kegel 60°	140	28
S03	Schraube M14x1,5	Kegel 60°	140	32

Prüfungen

Entsprechend den Kriterien des VdTÜV Merkblattes 751 (in der jeweils gültigen Fassung) wurden an den im Verwendungsbereich aufgeführten Fahrzeugen Anbau-, Freigängigkeits- und Handlingsprüfungen durchgeführt.

Verwendungsbereich

Hersteller
Aiways
Audi
Seat
Skoda
Volkswagen

Spurverbreiterung innerhalb 2%

§22 51225*04

Handelsbezeichnung Fahrzeug-Typ ABE/EWG-Nr.	kW-Bereich	Reifen	Reifenbezogene Auflagen und Hinweise	Auflagen und Hinweise
Aiways U5 MAS861, -/WVTA e13*2007/46*2315*..; e13*KS07/46*1629*..	55, 60	235/50R19	K1c K2b K3s	A01 A12 A16 A18 A58 V19 S01
	55, 60	245/45R19	K1a K1b K3s	
	55, 60	255/45R19	K1c K2b K3s	
Audi A3 8V e1*2007/46*0607*.. - Limousine / Cabrio - incl. Facelift 2016	77-140	215/35R19	K1a K2b T85	A01 A12 A16 A18 A57 Cbo F24 Lim V00 V19 S01
	77-140	225/35R19	K1a K1b K2b K6g K8h T84 T88	
	77-140	235/30R19	K1a K1b K2b K6g K8h T86	
	77-140	235/35R19	G90 K1a K1b K2b K6g K8h	
	77-140	245/30R19	K1c K2b K3a K6h K6i K8m	
	77-140	255/30R19	K1c K2c K3a K5a K6h K6i K8s	
Audi A3 8V e1*2007/46*0607*.. - Limousine / Cabrio - incl. Facelift 2016	77-92	215/35R19	K1a K2b K6g K8h T85	A01 A12 A16 A18 A58 Cbo F23 Lim V19 S01
	77-92	225/35R19	K1a K1b K2b K6h K8m T84 T88	
	77-92	235/30R19	K1a K1b K2b K6h K8m T86	
	77-92	235/35R19	G90 K1a K1b K2b K6h K8m	
	77-92	245/30R19	K1c K2c K3a K6h K6i K8m T89	
	77-92	255/30R19	K1c K2c K3a K5a K6h K6i K8s	
Audi A3 Cabriolet 8P e1*2001/116*0456*..	75-147	225/35R19	K1c K2b K41 K44 K46 K56 T84 T88	A01 A12 A16 A18 A58 Cbo S01
	75-147	235/35R19	G01 K1c K2b K41 K44 K46 K56 T87 T88	
Audi A3 Sportback GY e1*2007/46*2060*..	110	215/35R19	K1c K2b K4i K8h NoD T85	A01 A12 A16 A18 A57 F24 Flh NoE NoP V00 V19 S03
	110	235/30R19	K1c K2b K4i K5b K8h NoD T86	
	110	255/30R19	K2c K4i K8m R03	
	110,147	225/35R19	K1c K2b K4i K8h T84 T88	
	110,147	235/35R19	K1c K2b K4i K5b K8h T91	
	110,147	245/30R19	K1c K2c K4i K5b K8m T89	
Audi A3 Sportback TFSIe GY e1*2007/46*2060*.. - Plug-in Hybrid	110	225/35R19	K1c K2b K4i K8h T88	A01 A12 A16 A18 A58 F24 Flh V19 S03
	110	235/35R19	K1c K2b K4i K5b K8h	
	110	245/30R19	K1c K2c K4i K5b K8m T89	
	110	255/30R19	K2c K4i K8m R03	
Audi A3, -/Sportback 8P, 8PA e1*2001/116*0217*.., e1*2001/116*0418*..	184-195	225/35R19	K1c K2b K44 K46 K56 T88	A01 A12 A16 A18 Flh S01
	184-195	235/35R19	G01 K1c K2b K41 K44 K46 K56 T88	
Audi A3, -/Sportback 8P, 8PA, 8PB e1*2001/116*0217*..; e1*2001/116*0241*..; e1*2001/116*0418*..; e13*2007/46*1082*..	66-147	225/35R19	K1c K2b K41 K44 K46 K56 T84 T88	A01 A12 A16 A18 Flh S01
	66-147	235/35R19	G01 K1c K2b K41 K44 K46 K56 T87 T88	
	75,85,110	215/35R19	A58 K1c K2b K46 K56 R37 T85	
Audi A3, -/Sportback 8V e1*2007/46*0607*.. - incl. Facelift 2016	77-140	215/35R19	K1c K2b K3a K4i K5d K6h K8m T85	A01 A12 A16 A18 A57 F24 Flh V00 V19 S01
	77-140	225/35R19	K1c K2b K3a K4i K5d K6h K8m T84 T88	
	77-140	235/30R19	K1c K2b K3a K4i K5d K6h K8m T86	
	77-140	235/35R19	G90 K1c K2b K3a K4i K5d K6h K8m	
	77-140	245/30R19	K2c K4i K6h K8s R03 T89	
	77-140	255/30R19	K2c K4i K6h K8s R03	

§22 51225*04

Handelsbezeichnung Fahrzeug-Typ ABE/EWG-Nr.	kW-Bereich	Reifen	Reifenbezogene Auflagen und Hinweise	Auflagen und Hinweise
Audi A3, -/Sportback 8V e1*2007/46*0607*.. - incl. Facelift 2016	77-96	215/35R19	K1c K2b K3a K4i K5d K6h K8m T85	A01 A12 A16 A18 A58 F23 Flh V19 S01
	77-96	225/35R19	K1c K2b K3a K4i K5d K6h K8m T84 T88	
	77-96	235/30R19	K1c K2c K3a K4i K5d K6h K8s T86	
	77-96	235/35R19	G01 K1c K2c K3a K4i K5d K6h K8s	
	77-96	245/30R19	K2c K4i K6h K8s R03 T89	
	77-96	255/30R19	K2c K4i K6h K8s R03	
Audi A4 8E e1*98/14*0151*.., e1*2001/116*0151*..	74-162	225/35R19	K1c K2b K44 K46 T88	A01 A12 A16 A18 Car Lim S01
	74-188	235/35R19	K1c K2b K44 K46 T87 T91	
Audi A4 QB6 e1*2001/116*0243*..	162	225/35R19	K1c K2b K44 K46 T88	A01 A12 A16 A18 Car Cbo Lim S01
	162	235/35R19	K1c K2b K44 K46 T88 T91	
Audi A4 Cabriolet 8H e1*98/14*0177*.., e1*2001/116*0177*..	96-162	225/35R19	K1c K2b K44 K46 T88	A01 A12 A16 A18 Cbo S01
	96-188	235/35R19	K1c K2b K44 K46 T91	
Audi A4 S4 8E,8H,QB6 e1*98/14,2001/116* 0151,0177,0243*..	253	235/35R19	Car K1c K2b K44 K46 Lim T91	A01 A12 A16 A18 S01
	253	235/35R19	Cbo K1c K2b K44 K46 T91 Y16	
Audi A6 4B e1*96/27, 98/14, 2001/116*0051*..	81-184	235/35R19	G40 K1c K2b K41 K44 K46 T87 T91	A01 A12 A16 A18 Car L02 Lim R21 X27 S01
	81-184	245/35R19	G01 K1c K2c K41 K44 K46 T89 T93	
Audi A6 -/Avant 4F, 4F1 e1*2001/116*0254*.., e1*2001/116*0276*..; e13*2007/46*1080*..	89-257	245/35R19	K1b K2b T93	A01 A12 A16 A18 Car Lim NBF X27 S01
	89-257	255/35R19	K1a K1b K2b K44 K46 K56 T92 T96	
Audi A6 Allroad 4F, 4F1 e1*2001/116*0254*..; e13*2007/46*1080*..	120-257	225/45R19	T96	A12 A16 A18 X28 S01
	120-257	235/40R19	T96	
	120-257	245/40R19	A01 K42 K46 T94	
	120-257	255/35R19	A01 K1a K1b K2b K41 K42 K44 K46 T96	
	120-257	255/40R19	A01 K1a K1b K2b K41 K42 K44 K46	
Audi A6 S6 4F, 4F1 e1*2001/116*0254*..; e13*2007/46*1080*..	320	255/35R19	K1b K2b K44 K46 K56 T92 T96	A01 A12 A16 A18 Car Lim X27 S01
Audi A6, S6 4B e1*96/27, 98/14, 2001/116*0051*..	191-250	245/35R19	G01 LK6 T93	A01 A12 A16 A18 R70 X27 S01
Audi A8 4E e1*2001/116*0198*.., e1*2001/116*0246*..	154-257	235/45R19	R37 T95 T99	A12 A16 A18 BnK Lim NBF S01
	154-257	245/40R19	A01 K1a R37 T94 T98	
	154-257	245/45R19	A01 G01 K1a R37	
	154-331	235/45R19	M+S T95 T99	
	154-331	245/40R19	A01 K1a M+S T94 T98	
	154-331	255/40R19	A01 K1a K2b T00 T96	

§22 51225*04

Handelsbezeichnung Fahrzeug-Typ ABE/EWG-Nr.	kW-Bereich	Reifen	Reifenbezogene Auflagen und Hinweise	Auflagen und Hinweise
Audi Q2 GA e1*2007/46*1552*.. - Frontantrieb	85, 110	225/40R19	K1c K2b	A01 A12 A16 A18 A58 V19 S02
	85, 110	235/35R19	K1c K2b K8f T87 T91	
	85, 110	235/40R19	K1c K2b K8f	
	85, 110	245/35R19	K2c K8f R03	
	85, 110	255/35R19	K2c K8o R03	
Audi Q2 GA e1*2007/46*1552*.. - Frontantrieb - mit Zusatz-Verbreiterungen	85, 110	225/40R19	K1a K1b K2b	A01 A12 A16 A18 A58 KMV R92 V19 S02
	85, 110	235/35R19	K1a K1b K2b K8f T87 T91	
	85, 110	235/40R19	K1a K1b K2b K8f	
	85, 110	245/35R19	K2c K8o R03	
	85, 110	255/35R19	K2c K8o R03	
Audi Q2 Quattro GA e1*2007/46*1552*01-..	110, 140	225/40R19	K1c K2b	A01 A12 A16 A18 A56 S02
	110, 140	235/35R19	K1c K2b K6w K8c T91	
	110, 140	235/40R19	K1c K2b K6w K8c	
Audi Q2 Quattro GA e1*2007/46*1552*01-.. - mit Zusatz-Verbreiterungen	110, 140	225/40R19	K1a K1b K2b	A01 A12 A16 A18 A56 KMV R92 S02
	110, 140	235/35R19	K1a K1b K2b K6w K8c T91	
	110, 140	235/40R19	K1a K1b K2b K6w K8c	
Audi Q3 (I) 8U, 8U1 e1*2007/46*0591*..; e13*2007/46*1163*..	88-162	225/40R19		A12 A16 A18 A57 V00 V19 S03
	88-162	225/45R19		
	88-162	235/40R19		
	88-162	235/45R19		
	88-162	245/40R19		
	88-162	255/35R19	A01 K1a K2b	
	88-162	255/40R19	A01 K1a K2b	
Audi Q3 (I) 8U, 8U1 e1*2007/46*0591*..; e13*2007/46*1163*.. - mit Radhaus-Verbreiterungen	88-162	225/40R19		A12 A16 A18 A57 KMV V00 V19 S03
	88-162	225/45R19		
	88-162	235/40R19		
	88-162	235/45R19		
	88-162	245/40R19		
	88-162	255/35R19		
	88-162	255/40R19		
Audi Q3, -/Sportback (II) F3 e1*2007/46*1900*..	110-180	235/45R19		A12 A16 A18 A57 MpH S03
	110-180	235/50R19	A01 K1c K2b	
	110-180	245/45R19	A01 K1c K2b	
	110-180	255/45R19	A01 K1c K2b	
Audi Q3, -/Sportback (II) F3 e1*2007/46*1900*.. - mit Radhaus-Verbreiterungen	110-180	235/45R19		A12 A16 A18 A57 MpH RQ3 S02
	110-180	235/50R19		
	110-180	245/45R19		
	110-180	255/45R19		
Audi Q4 e-tron -/Sportback FZ e1*2018/858*00006*.. - Elektro	70	235/55R19	K1a R02 143	A01 A12 A16 A18 A58 B54 BS2 V19 S01
	70	245/50R19	K1c R02 146	
	70	255/50R19	K1c K5a 144	
	70	275/45R19	R03 145	

§22 51225*04

Handelsbezeichnung Fahrzeug-Typ ABE/EWG-Nr.	kW-Bereich	Reifen	Reifenbezogene Auflagen und Hinweise	Auflagen und Hinweise
Audi RS Q3 (I) 8U e1*2007/46* 0590*01-..	228-270	225/45R19	A33 M+S	A16 A18 A56 KMV S03
	228-270	235/40R19	A90 M+S	
	228-270	235/45R19	A12	
	228-270	245/40R19	A12	
	228-270	255/40R19	A12	
Audi RS Q3 - /Sportback (II) F3 e1*2007/46*2038*..	294	235/45R19	A91 M+S	A16 A18 A56 P38 S03
	294	235/50R19	A12 M+S	
	294	245/45R19	A12 M+S	
	294	255/45R19	A12 M+S	
Audi RS3 Limousine 8V e1*2007/46*0608*03-..	294	235/35R19	K1a K1b K6g K8h T91	A01 A12 A16 A18 A56 BnK Lim V9A S01
	294	255/30R19	K1c K2c K3a K5a K6h K6i K8s T91	
Audi RS3 Sportback 8P e1*2007/46*0615*..	250	225/35R19	K2a K2b K4g K4i K6h K8h R03 T88	A01 A12 A16 A18 A56 AV9 Flh S01
	250	235/35R19	K1c K2c K3b K3s K4g K4i K5x K6h K8m T91	
Audi RS3 Sportback 8V e1*2007/46*0608*01-.. - incl. Facelift 2017	270,294	235/35R19	K1c K2c K3c K4i K5d K6h K7d K8m T91	A01 A12 A16 A18 A56 Y85 S01
Audi RS6 4B e1*98/14*0190*.., e1*2001/116*0190*..	331,353	255/35R19	R09 R35 Som	A12 A16 A18 B03 Car Lim S01
Audi S3 8V e1*2007/46*0607*.. - Limousine / Cabrio - incl. Facelift 2016	206-228	225/35R19	Cbo K1a K1b K2b K6g K8h Lim T84 T88	A01 A12 A16 A18 A56 F24 S01
	206-228	235/30R19	K1a K1b K2b K6g K8h Lim T86	
	206-228	235/35R19	Cbo K1a K1b K2b K6g K8h Lim	
	206-228	245/30R19	Cbo K1c K2b K3a K6h K6i K8m Lim	
	206-228	255/30R19	Cbo K1c K2c K3a K5a K6h K6i K8s Lim	
Audi S3 Sportback GY e1*2007/46*2060*..	228	225/35R19	K1c K2b K4i K8h T88	A01 A12 A16 A18 A56 F24 Flh NoP S03
	228	235/35R19	K1c K2b K4i K5b K8h T91	
	228	245/30R19	K1c K2c K4i K5b K8m T89	
Audi S3, -/Sportback 8V e1*2007/46*0607*.. - incl. Facelift 2016	206-228	225/35R19	K1c K2b K3a K4i K5d K6h K8m T88	A01 A12 A16 A18 A56 F24 Flh S01
	206-228	235/35R19	G90 K1c K2b K3a K4i K5d K6h K8m	
Audi SQ2 Quattro GA e1*2007/46* 1552*09-.. - mit Zusatz-Verbreiterungen	221	225/40R19	K1a K1b K2b M+S	A01 A12 A16 A18 A56 KMV S02
	221	235/35R19	K1a K1b K2b K6w K8c T91	
	221	235/40R19	K1a K1b K2b K6w K8c	

§22 51225*04

Handelsbezeichnung Fahrzeug-Typ ABE/EWG-Nr.	kW-Bereich	Reifen	Reifenbezogene Auflagen und Hinweise	Auflagen und Hinweise
Audi TT (II) 8J e1*2001/116* 0369*00-16; 0374*00-01; 0375*00	118-155	225/35R19	K1a K46 K56 T84 T88	A01 A12 A16 A18 A57 Cbo Cpe V00 V19 S01
	118-155	225/40R19	K1a K46 K56	
	118-155	235/35R19	K1a K1b K2b K44 K46 K56	
	118-184	245/35R19	K1c K2b K41 K46 K56	
	118-184	255/30R19	K1c K2a K2b K41 K44 K46 K56	
	118-184	255/35R19	K1c K2a K2b K41 K44 K46 K56	
	118-200	235/35R19	K1a K1b K2b K44 K46 K56 M+S	
	118-200	245/35R19	K1c K2b K41 K46 K56 M+S	
Audi TT (III) 8J e1*2001/116* 0369*17-.. ab MJ 2015 (8S) incl. Facelift 2018	132-169	225/35R19	K6g R37 T84 T88	A01 A12 A16 A18 A57 Cbo Cpe V00 V19 S01
	132-169	225/40R19	K6g R37	
	132-169	235/35R19	K1a K2b K6g K8c R37	
	132-169	245/35R19	K1a K2b K6g K8c	
	132-169	255/30R19	K1c K2b K5d K6h K6i K8c	
	132-169	255/35R19	K1c K2b K5d K6h K6i K8c	
Audi TT (III) 8J e1*2001/116* 0369*31-.. ab Facelift 2018 (8S)	180	225/35R19	K6g R37 T84 T88	A01 A12 A16 A18 A57 Cbo Cpe V00 V19 S01
	180	225/40R19	K6g R37	
	180	235/35R19	K1a K2b K6g K8c R37	
	180	245/35R19	K1a K2b K6g K8c	
	180	255/30R19	K1c K2b K5d K6h K6i K8c	
	180	255/35R19	K1c K2b K5d K6h K6i K8c	
Audi TT RS (II) 8J e1*2001/116* 0369*00-16	250, 265	235/35R19	K1a K1b K2b K44 K46 K56 M+S	A01 A12 A16 A18 A56 Cbo Cpe S01
	250, 265	245/35R19	K1c K2b K41 K46 K56 M+S	
Audi TTS (III) 8J e1*2001/116* 0369*18-.. ab MJ 2015 (8S) incl. Facelift 2018	210-235	225/35R19	K6g M+S T84 T88	A01 A12 A16 A18 A56 Cbo Cpe S01
	210-235	225/40R19	K6g M+S	
	210-235	235/35R19	K1a K2b K6g K8c M+S	
	210-235	245/35R19	K1a K2b K6g K8c	
	210-235	255/30R19	K1c K2b K5d K6h K6i K8c	
	210-235	255/35R19	K1c K2b K5d K6h K6i K8c	
Seat Alhambra 7N e1*2007/46*0402*..; e1*2007/46*0435*.. - incl. Facelift 2015	85-162	225/40R19	K2b T93	A01 A12 A16 A18 A57 S03
	85-162	245/35R19	K1a K2c T93	
Seat Altea / Toledo 5P, 5PN e9*2001/116*0050*..; e9*2007/46*0012*..	63-110	215/35R19	K1c K2b T85	A01 A12 A16 A18 A60 Flh K46 K56 KOV SeF Sth V19 S01
	63-155	225/35R19	K1c K2b K41 K44 K45 T84 T88	
	63-155	235/35R19	G01 K1c K2b K41 K43 K44 K45 T87 T91	
	63-155	255/30R19	K2c K44 R03 T91	
Seat Ateca 5FP e9*2007/46*6394*.. - incl. ab Modell 2021 - Frontantrieb - mit Radhaus-Verbreiterungen	85, 110	225/40R19	K1c K2b	A01 A12 A16 A18 A58 F23 KMV NoP V19 S02
	85, 110	225/45R19	G01 K1c K2b	
	85, 110	235/40R19	K1c K2b	
	85, 110	245/35R19	K1c K2b K6v K8c	
	85, 110	245/40R19	K1c K2b K6v K8c	
	85, 110	255/35R19	K1c K2b K6x K8i	

§22 51225*04

Handelsbezeichnung Fahrzeug-Typ ABE/EWG-Nr.	kW-Bereich	Reifen	Reifenbezogene Auflagen und Hinweise	Auflagen und Hinweise
Seat Ateca 5FP e9*2007/46*6394*.. - incl. ab Modell 2021 - Frontantrieb - ohne Radhaus-Verbreiterungen	81-110	225/40R19	K1c K2b	A01 A12 A16 A18 A58 F23 KOV NoP S02
	81-110	225/45R19	G01 K1c K2b	
	81-110	235/40R19	K1c K2b	
	81-110	245/35R19	K1c K2b K8c	
	81-110	245/40R19	K1c K2b K8c	
Seat Ateca 4drive 5FP e9*2007/46*6394*.. - incl. ab Modell 2021 - mit Radhaus-Verbreiterungen	110, 140	225/40R19	K1a K1b K2b	A01 A12 A16 A18 A56 F24 KMV NoP S02
	110, 140	225/45R19	K1a K1b K2b	
	110, 140	235/40R19	K1c K2b	
	110, 140	245/40R19	K1c K2b K6v K8c	
Seat Cupra Ateca 5FP e9*2007/46*6394*11-..	221	225/40R19	K1a K1b K2b	A01 A12 A16 A18 A56 F24 S02
	221	225/45R19	K1a K1b K2b	
	221	235/40R19	K1c K2b	
	221	245/40R19	K1c K2b K6v K8d	
Seat Cupra Formentor KM e9*2007/46*4008*..	180,228	225/45R19	M+S	A12 A16 A18 A57 KMV NoP S03
	180,228	235/40R19	A01 K1a K1b M+S	
	180,228	245/40R19	A01 K1c K6w	
	180,228	255/40R19	A01 K1c K2b K3s K6w	
Seat Cupra Formentor KM e9*2007/46*4008*..	110,140	225/45R19	M+S	A12 A16 A18 A57 KMV NoP S03
	110,140	235/40R19	A01 K1a K1b M+S	
	110,140	245/40R19	A01 K1c K6w	
	110,140	255/40R19	A01 K1c K2b K3s K6w	
Seat Cupra Formentor e-Hybrid KM e9*2007/46*4008*.. - Plug-in Hybrid	110	225/45R19	M+S	A12 A16 A18 A58 KMV S03
	110	235/40R19	A01 K1a K1b M+S	
	110	245/40R19	A01 K1c K6w	
	110	255/40R19	A01 K1c K2b K3s K6w	
Seat Cupra Leon KL e9*2007/46*3167*.. - incl. Sportstourer	180-221	225/35R19	K1c K2b K3a K5b K5u K6g K8e K9v T88	A01 A12 A16 A18 A57 Car F24 Flh NoP V00 V19 S03
	180-221	255/30R19	K2b K6h K8i K9v R03 T87 T91	
	180-228	225/35R19	K1c K2b K3a K5b K5u K6g K8e K9v M+S T88	
	180-228	235/35R19	K1c K2b K3a K5b K5u K6g K7d K8e K9v T87 T91	
	180-228	245/30R19	K1c K2b K3a K5b K5u K6g K7d K8i K9v T89	
Seat Cupra Leon Plug-in Hybrid KL e9*2007/46*3167*.. - incl. Sportstourer	110 (180)	225/35R19	K1c K2b K3a K5b K5u K6g K8e K9v M+S T88	A01 A12 A16 A18 A58 Car F24 Flh V19 S03
	110 (180)	235/35R19	K1c K2b K3a K5b K5u K6g K7d K8e K9v	
	110 (180)	245/30R19	K1c K2b K3a K5b K5u K6g K7d K8i K9v T89	
	110 (180)	255/30R19	K2b K6h K8i K9v R03	
Seat Exeo / Exeo ST 3R, 3RN e9*2001/116*0072*.., e9*2007/46*0011*..	75-155	225/35R19	K1a K1b T88	A01 A12 A16 A18 A58 Car Lim S01
	75-155	235/35R19	K1c K2b K3b K6g K8b T87 T91	

§22 51225*04

Handelsbezeichnung Fahrzeug-Typ ABE/EWG-Nr.	kW-Bereich	Reifen	Reifenbezogene Auflagen und Hinweise	Auflagen und Hinweise
Seat Leon 1P, 1PN e9*2001/116*0052*..; e9*2007/46*0013*..	63-118	215/35R19	K1a K1b K2b K41 K46 R37 T85	A01 A12 A16 A18 A58 Flh K27 S01
	63-195	225/35R19	K1c K2b K41 K43 K44 K46 T84 T88	
	63-195	235/35R19	G03 K1c K2b K41 K43 K44 K46	
Seat Leon KL e9*2007/46*3167*.. - incl. Sportstourer	66-110	215/35R19	K1c K2b K3a K5d K5i K6i K7d K8m NoD T85	A01 A12 A16 A18 A58 Car F23 Flh KOV NoE NoP V19 S03
	66-110	225/35R19	K1c K2b K3a K5d K5i K6i K7d K8m T84 T88	
	66-110	235/30R19	K1c K2c K3a K5d K5i K6i K7d K8m T86	
	66-110	235/35R19	G01 K1c K2c K3a K5d K5i K6i K7d K8m	
	66-110	245/30R19	K1c K2c K3a K5d K5i K6i K7i K8s T89	
Seat Leon KL e9*2007/46*3167*..	110 ,140	225/35R19	K1c K2b K3a K5d K5i K6g K7d K8e T84 T88	A01 A12 A16 A18 A57 Car F24 Flh KOV NoE NoP V00 V19 S03
	110, 140	235/35R19	G01 K1c K2b K3a K5d K5i K6g K7d K8e T87 T91	
	110, 140	245/30R19	K1c K2b K3a K5d K5i K6h K7i K8i T89	
	140	235/30R19	K1c K2b K3a K5d K5i K6g K7d K8e T86	
Seat Leon Plug-in Hybrid KL e9*2007/46*3167*.. - incl. Sportstourer	110	225/35R19	Car Flh K1c K2b K3a K5d K5i K6g K7d K8e T88	A01 A12 A16 A18 A58 F24 KOV V19 S03
	110	235/30R19	Flh K1c K2b K3a K5d K5i K6g K7d K8e T86	
	110	235/35R19	Car Flh G01 K1c K2b K3a K5d K5i K6g K7d K8e	
	110	245/30R19	Car Flh K1c K2b K3a K5d K5i K6h K7i K8i T89	
Seat Leon X-Perience 5F e9*2007/46*0094*..	81-135	225/35R19	K1a K2b K3c K3f K5b K6h K6i K6j K6y K8m T88	A01 A12 A16 A18 A56 Car F24 KMV S01
	81-135	225/40R19	K1a K2b K3c K3f K5b K6h K6i K6j K6y K8m	
	81-135	235/35R19	K1c K2b K3c K3f K5b K5w K6h K6i K6j K6y K8m	
	81-135	245/35R19	K1c K2b K3c K3f K5b K5w K6h K6i K6j K6y K8s	
	81-135	255/30R19	K1c K2b K3c K3f K5b K5w K6h K6i K6j K6y K8s	
Seat Leon X-Perience 5F e9*2007/46*0094*..	81-92	225/35R19	K1a K2b K3c K3f K5b K6h K6i K6j K6y K8m T84 T88	A01 A12 A16 A18 A58 Car F23 KMV V19 S01
	81-92	225/40R19	K1a K2b K3c K3f K5b K6h K6i K6j K6y K8m	
	81-92	235/35R19	K1c K2b K3c K3f K5b K5w K6h K6i K6j K6y K8m	
	81-92	245/35R19	K1c K2b K3c K3f K5b K5w K6h K6i K6j K6y K8s	
	81-92	255/30R19	K1c K2b K3c K3f K5b K5w K6h K6i K6j K6y K8s	
Seat Tarraco KN e9*2007/46*6666*.. - ohne FR-Line	110-180	235/45R19	T95 T99	A12 A16 A18 A57 MpH S03
	110-180	235/50R19	A01 K1c	
	110-180	245/45R19	A01 K1a K1b	
	110-180	255/45R19	A01 K1c	

§22 51225*04

Handelsbezeichnung Fahrzeug-Typ ABE/EWG-Nr.	kW-Bereich	Reifen	Reifenbezogene Auflagen und Hinweise	Auflagen und Hinweise
Seat Tarraco FR KN e9*2007/46*6666*..	110-180	235/45R19	T95 T99	A12 A16 A18 A57 MpH RQ3 S03
	110-180	235/50R19		
	110-180	245/45R19		
	110-180	255/45R19		
Skoda Enyaq 60 NY e8*2007/46*0416*.. - 62 kWh-Batterie -max.Leistung:132kW	70	235/55R19	K1a 143	A01 A12 A16 A18 A58 B54 BS2 Car V19 S01
	70	245/50R19	K1c K2b 146	
	70	255/50R19	K1c K2b 144	
	70	275/45R19	K2b R03 145	
Skoda Enyaq 80 NY e8*2007/46*0416*.. - 82 kWh-Batterie -max.Leistung:150kW	70	245/50R19	K1c R02 146	A01 A12 A16 A18 A58 B54 BS2 Car V19 S01
	70	275/45R19	K2b R03 145	
Skoda Karoq NU e8*2007/46*0272*.. - Frontantrieb - ohne Radhaus-Verbreiterungen	81-110	225/40R19	K1c K2b	A01 A12 A16 A18 A58 F23 KOV V19 S02
	81-110	225/45R19	G01 K1c K2b	
	81-110	235/40R19	K1c K2b	
	81-110	245/35R19	K1c K2b K8c	
	81-110	245/40R19	K1c K2b K8c	
Skoda Karoq 4x4 NU e8*2007/46*0272*.. - ohne Radhaus-Verbreiterungen	110, 140	225/40R19	K1c K2b	A01 A12 A16 A18 A56 F24 KOV S02
	110, 140	225/45R19	K1c K2b	
	110, 140	235/40R19	K1c K2b	
	110, 140	245/40R19	K1c K2b K8c	
Skoda Karoq Scout NU e8*2007/46*0272*.. - Frontantrieb - mit Radhaus-Verbreiterungen	85, 110	225/40R19	K1a K1b	A01 A12 A16 A18 A58 F23 KMV V19 S03
	85, 110	225/45R19	G01 K1a K1b	
	85, 110	235/40R19	K1c K2b	
	85, 110	245/35R19	K1c K2b K6v K8c	
	85, 110	245/40R19	K1c K2b K6v K8c	
	85, 110	255/35R19	K1c K2b K6v K8c	
Skoda Karoq Scout 4x4 NU e8*2007/46*0272*.. - mit Radhaus-Verbreiterungen	110, 140	225/40R19	K1a K1b K2b	A01 A12 A16 A18 A56 F24 KMV S02
	110, 140	225/45R19	K1a K1b K2b	
	110, 140	235/40R19	K1c K2b	
	110, 140	245/40R19	K1c K2b K6v K8c	
	110, 140	255/35R19	K1c K2b K6v K8c	
Skoda Kodiaq NS e8*2007/46*0249*.. - incl. Scout	85-176	235/45R19	T95 T99 150	A12 A16 A18 A57 S02
	85-176	235/50R19	147	
	85-176	245/45R19	150	
	85-176	255/45R19	148	
Skoda Octavia (II) 1Z e11*2001/116*0230*..; e11*2007/46*0012*..	55-147	225/35R19	A58 K1c K27 K2b K41 K45 K46 K56 T88	A01 A12 A16 A18 Car Lim Npf V00 V19 S01
	55-147	235/35R19	G01 K1c K27 K2b K41 K44 K45 K46 K56 T88 T91	
	55-147	255/30R19	A58 K2b K44 K46 K56 R03 T91	

§22 51225*04

Handelsbezeichnung Fahrzeug-Typ ABE/EWG-Nr.	kW-Bereich	Reifen	Reifenbezogene Auflagen und Hinweise	Auflagen und Hinweise
Skoda Octavia (III) 5E e11*2007/46* 0243*00-19; e11*2007/46* 0244*00-13	63-110	215/35R19	K1a K1b K2b K8g	A01 A12 A16 A18 A58 Car F23 Lim Npf V19 S01
	63-110	225/35R19	K1c K2b K8k T88	
	63-110	235/30R19	K1c K2b K8k	
	63-110	235/35R19	G01 K1c K2b K8k	
	63-110	245/30R19	K1c K2b K3f K6g K8t	
Skoda Octavia (III) 5E e11*2007/46* 0243*00-19; e11*2007/46* 0244*00-13	132-169	215/35R19	A58 K1a K1b K2b T85	A01 A12 A16 A18 Car F24 Lim Npf V00 V19 S01
	132-169	255/30R19	A58 K2c K6h K6i K8s R03	
	77-169	225/35R19	A57 K1c K2b K6g K8e T84 T88	
	77-169	235/30R19	A57 K1c K2b K6g K8e T86	
	77-169	235/35R19	A57 G01 K1c K2b K6g K8e	
	77-169	245/30R19	A57 K1c K2b K3f K6h K6i K8m	
Skoda Octavia (III) 5E e11*2007/46* 0243*20-26; e11*2007/46* 0244*14-..; e8*2007/46*0318*.. ab Facelift 2017	63-110	215/35R19	K1a K1b K2c K8k T85	A01 A12 A16 A18 A58 Car F23 Lim Npf V19 S01
	63-110	225/35R19	K1c K2c K6g K8t T84 T88	
	63-110	235/30R19	K1c K2c K6g K8t T86	
	63-110	235/35R19	G01 K1c K2c K6g K8t	
	63-110	245/30R19	K1c K2c K3f K6g K8t	
Skoda Octavia (III) 5E e11*2007/46* 0243*20-26; e11*2007/46* 0244*14-..; e8*2007/46*0318*.. ab Facelift 2017	81-140	215/35R19	K1a K1b K2c K6h K6i K8s R37 T85	A01 A12 A16 A18 A57 Car F24 Lim Npf V00 V19 S01
	81-180	225/35R19	K1c K2c K6h K6i K8s T84 T88	
	81-180	235/30R19	K1c K2c K6h K6i K8s T86	
	81-180	235/35R19	G01 K1c K2c K6h K6i K8s T87 T91	
	81-180	245/30R19	K1c K2c K3f K6h K6i K8s T89	
Skoda Octavia (IV) NX e8*2007/46*0355*..	81-110	225/35R19	K1a K1b K2b K3i K4i K6i K8h T84 T88	A01 A12 A16 A18 A58 Car F23 KOV Lim NoE NoP V19 S02
	81-110	225/40R19	K1a K1b K2b K3i K4i K6i K8h	
	81-110	235/35R19	K1c K2b K3a K3c K3i K4i K5b K6i K8h	
	81-110	245/35R19	K1c K2c K3a K3c K3i K4i K5b K6i K8m	
	81-110	255/35R19	K2c K4i K6i K8s R03	
Skoda Octavia (IV) NX e8*2007/46*0355*..	110-180	225/35R19	K1a K1b K2b K3i K4i K6i K8h T88	A01 A12 A16 A18 A57 Car F24 KOV Lim MpH NoE V00 V19 S02
	110-180	225/40R19	K1a K1b K2b K3i K4i K6i K8h	
	110-180	235/35R19	K1c K2b K3a K3c K3i K4i K5b K6i K8h	
	110-180	245/35R19	K1c K2c K3a K3c K3i K4i K5b K6i K8m T87 T91	
	110-180	255/35R19	K2c K4i K6i K8s R03	
Skoda Octavia Scout (II) 1Z e11*2001/116* 0230*21-..; e11*2007/46*0012*..	103-118	225/40R19	K1c K2b K30 K44 K46 K56 T93	A01 A12 A16 A18 A56 Car KMV S01
	103-118	235/35R19	K1c K2b K30 K44 K46 K56 T91	
Skoda Octavia Scout (III) 5E e11*2007/46* 0243*00-19	81-135	225/35R19	T88	A12 A16 A18 A56 Car F24 S01
	81-135	225/40R19		
	81-135	235/35R19	A01 K1a K1b	
	81-135	245/35R19	A01 K1a K1b	

§22 51225*04

Handelsbezeichnung Fahrzeug-Typ ABE/EWG-Nr.	kW-Bereich	Reifen	Reifenbezogene Auflagen und Hinweise	Auflagen und Hinweise
Skoda Octavia Scout (III) 5E e11*2007/46* 0243*21-26; e8*2007/46*0318*.. ab Facelift 2017	110-140	225/35R19	K4i K6h K6x K8i K9v T88	A01 A12 A16 A18 A56 Car F24 S01
	110-140	225/40R19	K4i K6h K6x K8i K9v	
	110-140	235/35R19	K1a K2b K4i K6h K6x K8r K9v T87 T91	
	110-140	245/35R19	K1a K1b K2b K4i K6h K6x K8r K9v	
Skoda Octavia Scout (IV) NX e8*2007/46*0355*..	85, 110	225/35R19	K1a K2b K4i K6i K6w K8h T84 T88	A01 A12 A16 A18 A58 Car F23 KMV NoE NoP V19 S02
	85, 110	225/40R19	K1a K2b K4i K6i K6w K8h	
	85, 110	235/35R19	K1a K2b K3a K3c K3i K4i K5b K5w K6i K6w K8h	
	85, 110	245/35R19	K1c K2c K3a K3c K3i K4i K5b K5w K6i K6x K8m	
	85, 110	255/35R19	K2c K4i K6i K6y K8s R03	
Skoda Octavia Scout 4x4 (IV) NX e8*2007/46*0355*..	110	225/35R19	K1a K2b K4i K6i K6w K8h T88	A01 A12 A16 A18 A56 Car F24 KMV NoE NoP S02
	110, 147	225/40R19	K1a K2b K4i K6i K6w K8h	
	110, 147	235/35R19	K1a K2b K3a K3c K3i K4i K5b K5w K6i K6w K8h T91	
	110, 147	245/35R19	K1c K2c K3a K3c K3i K4i K5b K5w K6i K6x K8m	
Skoda Superb (I) 3U e11*98/14*0187*..	74-142	225/35R19	K1a K1b K2b K45 K46 T88	A01 A12 A16 A18 A58 Lim V19 S01
	74-142	235/35R19	G01 K1c K2b K45 K46 L02 T87 T91	
	74-142	255/30R19	K2a K2b K44 K46 K56 R03 R70	
Skoda Superb (II) 3T e11*2001/116* 0326*15-31; e11*2007/46* 0014*07-21	77-147	225/35R19	K1c K27 K2b K41 K44 K46 K56 T88	A01 A12 A16 A18 Car Lim V19 S01
	77-147	245/30R19	K2c K44 K46 K56 R03 T89	
	77-191	235/35R19	G01 K1c K27 K2c K30 K41 K44 K46 K56 T87 T91	
Skoda Superb (III) 3T e11*2001/116* 0326*32-45; e11*2007/46* 0014*22-..; e8*2007/46*0317*.. - incl. Scout	88-206	225/40R19	K4i K6g K6i K8e T89 T93	A01 A12 A16 A18 A57 Car Lim NoP V00 V19 S02
	88-206	235/35R19	K2b K4i K6g K6i K8e T87 T91	
	88-206	235/40R19	K2b K4i K6g K6i K8e	
	88-206	245/35R19	K1c K2b K3d K3f K4i K5d K6h K6i K8m T89 T93	
	88-206	255/35R19	K1c K2c K3d K3f K4i K5d K6h K6i K7d K8s	
Skoda Superb iV (III) 3T e8*2007/46*0317*.. - Plug-in Hybrid	115	225/40R19	K4i K6g K6i K8e T93	A01 A12 A16 A18 A58 Car Lim V19 S02
	115	235/35R19	K2b K4i K6g K6i K8e T91	
	115	235/40R19	K2b K4i K6g K6i K8e	
	115	245/35R19	K1c K2b K3d K3f K4i K5d K6h K6i K8m T93	
	115	255/35R19	K1c K2c K3d K3f K4i K5d K6h K6i K7d K8s	
Skoda Yeti 5L e11*2007/46*0010*.., e11*2007/46*0034*..	77-125	225/40R19	K1c K2b T89 T93	A01 A12 A16 A18 A57 S01
	77-125	235/35R19	K1c K2a K2b T91	
	77-125	245/35R19	K1c K2c T89 T93	

§22 51225*04

Handelsbezeichnung Fahrzeug-Typ ABE/EWG-Nr.	kW-Bereich	Reifen	Reifenbezogene Auflagen und Hinweise	Auflagen und Hinweise
VW Arteon -/Shooting Brake 3H e1*2007/46*1725*..	110-206	225/40R19	T89 T93	A12 A16 A18 A57 Car Lim MpH S02
	110-206	225/45R19		
	110-206	235/40R19		
	110-206	245/40R19		
	110-206	255/35R19	A01 K1a K2b K8d	
	110-206	255/40R19	A01 K1a K2b K8d	
VW Arteon R -/Shooting Brake R 3H e1*2007/46*1725*..	235	245/40R19		A12 A16 A18 A56 Car Lim NoP S02
	235	255/35R19	A01 K1a K2b K8d	
	235	255/40R19	A01 K1a K2b K8d	
VW Beetle, -/Cabrio (II) 16 e1*2007/46*0539*..	77-162	225/40R19	K1c K2b K3a K3c	A01 A12 A16 A18 A58 Cbo Flh S01
	77-162	235/35R19	K1c K2a K2b K3a K3c K5c	
	77-162	235/40R19	K1c K2a K2b K3a K3c K5c	
	77-162	245/35R19	K1c K2c K3a K3c K4v K5c K6d	
VW Cross Touran (I) 1T, 1t e1*2001/116* 0211*00-35; e1*2007/46* 0357*00-13; 0506*.. - incl. Facelift 2011	75-130	235/35R19	K1c K30 T87 T91	A01 A12 A16 A18 KMV S01
VW EOS 1F e1*2001/116*0349*.. - incl. Facelift 2011	85-184	225/35R19	K1a K1b K2b K44 K46 K56 T84 T88	A01 A12 A16 A18 A58 Cbo V19 S01
	85-191	235/35R19	K1c K2a K2b K41 K44 K46 K56 T87 T91	
	85-191	255/30R19	K2c K44 K46 K56 R03	
VW Golf (V) 1K e1*2001/116* 0242*00-24	55-125	215/35R19	K1c K2b R37 T85	A01 A12 A16 A18 K46 K56 V19 S01
	55-184	225/35R19	K1c K2b K41 K44 K45 T84 T88	
	55-184	235/35R19	G01 K1c K2b K41 K43 K44 K45 T87 T91	
	55-184	255/30R19	K2c K44 R03	
VW Golf (V) Variant 1KM e1*2001/116* 0328*00-14	59-110	215/35R19	K1c K27 K2c K41 K44 K56 T85	A01 A12 A16 A18 A58 Car K46 S01
	59-147	225/35R19	K1c K27 K2c K41 K43 K44 K56 T84 T88	
	59-147	235/35R19	G01 K1c K27 K2c K41 K43 K44 K56	
VW Golf (VI) 1K e1*2001/116 *0242*25-..; e1*2007/46*0490*.. - Fließheck/Cabrio	59-118	215/35R19	K1c K2c K3a K6h K8i T85	A01 A12 A16 A18 S01
	59-173	225/35R19	K1c K2c K3a K6h K8r T84 T88	
VW Golf (VI) Variant 1KM e1*2001/116*0328*..; e1*2007/46* 0492*00-05	59-118	215/35R19	K1c K2b K3a K6h K8i T85	A01 A12 A16 A18 Car S01
	59-118	225/35R19	K1c K2c K3a K6h K8r T84 T88	
VW Golf (VII) Alltrack AUV e1*2007/46*0627*.. - incl. Facelift 2017	81-135	225/35R19	K1c K3b K6h K6i K6x K8m T88	A01 A12 A16 A18 A56 Car F24 KMV S01
	81-135	225/40R19	K1c K3b K6h K6i K6x K8m	
	81-135	235/35R19	K1c K2b K3b K6h K6i K6x K8m	

§22 51225*04

Handelsbezeichnung Fahrzeug-Typ ABE/EWG-Nr.	kW-Bereich	Reifen	Reifenbezogene Auflagen und Hinweise	Auflagen und Hinweise
VW Golf (VIII) /-Variant CD, CDV e1*2007/46*2014*..; e1*2007/46*2180*..	110	215/35R19	K1c K2b K4i K5c K6i K8h NoD T85	A01 A12 A16 A18 A58 Car F24 Flh KOV NoE NoP V19 S02
	110	225/35R19	K1c K2c K4i K5c K5i K6i K8m T84 T88	
	110	235/30R19	K1c K2c K4i K5c K5i K6i K7c K8m NoD T86	
	110	235/35R19	G01 K1c K2c K4i K5c K5i K6i K7c K8m	
	110	245/30R19	K2c K4i K6i K8s R03 T89	
VW Golf (VIII) /-Variant CD, CDV e1*2007/46*2014*..; e1*2007/46*2180*..	66-96	215/35R19	K1c K2b K4i K5c K8h NoD T85	A01 A12 A16 A18 A58 Car F23 Flh KOV NoE NoP V19 S03
	66-96	225/35R19	K1c K2c K4i K5c K5i K6i K8m T84 T88	
	66-96	235/30R19	K1c K2c K4i K5c K5i K6i K7c K8m T86	
	66-96	235/35R19	G01 K1c K2c K4i K5c K5i K6i K7c K8m	
	66-96	245/30R19	K2c K4i K6i K8s R03 T89	
VW Golf (VIII) GTD CD e1*2007/46*2014*..	147	225/35R19	K1c K2b K4i K5c K5i K6i K8h T88	A01 A12 A16 A18 A58 F24 Flh NoE NoP V19 S03
	147	235/35R19	G90 K1c K2c K4i K5c K5i K6i K7c K8m	
	147	245/30R19	K2c K4i K6i K8s R03 T89	
VW Golf (VIII) GTE CD e1*2007/46*2014*.. - Plug-in-Hybrid	110	225/35R19	K1c K2c K4i K5c K5i K6i K8m T88	A01 A12 A16 A18 A58 F24 Flh KOV V19 S03
	110	235/35R19	G01 K1c K2c K4i K5c K5i K6i K7c K8m	
	110	245/30R19	K2c K4i K6i K8s R03 T89	
VW Golf (VIII) GTI CD e1*2007/46*2014*..	180	225/35R19	K1c K2b K4i K5c K5i K6i K8h T88	A01 A12 A16 A18 A58 F24 Flh NoE NoP V19 S03
	180	235/35R19	G90 K1c K2c K4i K5c K5i K6i K7c K8m	
	180	245/30R19	K2c K4i K6i K8s R03 T89	
VW Golf (VIII) GTI Clubsport CD e1*2007/46*2014*..	221	225/35R19	K1c K2b K4i K5c K5i K6i K8h T88	A01 A12 A16 A18 A58 F24 Flh NoP V19 S02
	221	235/35R19	K1c K2c K4i K5c K5i K6i K7c K8m T87 T91	
	221	245/30R19	K2c K4i K6i K8s R03 T89	
VW Golf (VIII) Plug-in-Hybrid CD e1*2007/46*2014*..	110	225/35R19	K1c K2c K4i K5c K5i K6i K8m T88	A01 A12 A16 A18 A58 F24 Flh KOV V19 S03
	110	235/30R19	K1c K2c K4i K5c K5i K6i K7c K8m T86	
	110	235/35R19	G01 K1c K2c K4i K5c K5i K6i K7c K8m	
	110	245/30R19	K2c K4i K6i K8s R03 T89	
VW Golf (VIII) R CD e1*2007/46*2014*..	235	225/35R19	K1c K2b K4i K5c K5i K6i K8h T88	A01 A12 A16 A18 A56 F24 Flh NoP S02
	235	235/35R19	K1c K2c K4i K5c K5i K6i K7c K8m T91	
VW Golf Plus 1KP e1*2001/116*0304*..; e1*2007/46*0491*..	55-125	225/35R19	K1c K27 K2c K41 K43 K56 T84 T88	A01 A12 A16 A18 A58 K44 S01
	55-125	235/35R19	G01 K1c K27 K2c K41 K43 K56 T87 T91	
	55-85	215/35R19	K1c K27 K2c K41 K56 T85	
VW Jetta 1KM e1*2001/116*0328*..	66-110	215/35R19	K1c K27 K2c K41 K44 K56 T85	A01 A12 A16 A18 A58 K46 Sth S01
	66-147	225/35R19	K1c K27 K2c K41 K43 K44 K56 T84 T88	
	66-147	235/35R19	G01 K1c K27 K2c K41 K43 K44 K56	

§22 51225*04

Handelsbezeichnung Fahrzeug-Typ ABE/EWG-Nr.	kW-Bereich	Reifen	Reifenbezogene Auflagen und Hinweise	Auflagen und Hinweise
VW Passat (V) 3BG e1*98/14*0157*.., e1*2001/116*0157*..	74-142	225/35R19	K41 K45 K46 L02 T84 T88	A01 A12 A16 A18 Car Lim S01
VW Passat (V) W8 3BS e1*98/14*0173*.., e1*2001/116*0173*..	202	235/35R19	G01 K1c K2b K41 K44 K45 K46 K56 T91	A01 A12 A16 A18 B11 Car Lim R21 S01
VW Passat (VI) 3C e1*2001/116* 0307*00-23	75-147	225/35R19	K1c K2b K44 K46 K56 T88	A01 A12 A16 A18 Lim V19 S01
	75-147	235/35R19	K1c K2b K41 K44 K46 K56 T87 T91	
	75-147	255/30R19	K2b K44 K46 K56 R03	
VW Passat (VI) 3C e1*2001/116* 0307*00-23	184	235/35R19	K1c K2b K41 K44 K46 K56 T87 T91	A01 A12 A16 A18 Lim V19 S01
	184	255/30R19	K2b K44 K46 K56 R03	
VW Passat (VI) Variant 3C e1*2001/116* 0307*00-23	75-147	225/35R19	K1c K2b K44 K46 K56 T88	A01 A12 A16 A18 Car V19 S01
	75-147	235/35R19	K1c K2b K41 K44 K46 K56 T87 T91	
	75-147	255/30R19	K2c K44 K46 K56 R03 T91	
VW Passat (VI) Variant 3C e1*2001/116* 0307*00-23	184	235/35R19	K1c K2b K41 K44 K46 K56 T91	A01 A12 A16 A18 Car V19 S01
	184	255/30R19	K2c K44 K46 K56 R03 T91	
VW Passat (VII) 3C, 3c e1*2001/116* 0307*24-36; e1*2007/46* 0502*00-10, 0547*00-03 - ab Modell 2011	77-155	225/35R19	K1c K2b K4i K6g K6i K8e T88	A01 A12 A16 A18 Car Lim V19 VoA S01
	77-155	235/35R19	K1c K2b K4i K6h K6i K8e T87 T91	
	77-155	255/30R19	K2c K4i K6h K6i K8i R03 T91	
VW Passat (VII) 3C, 3c e1*2001/116* 0307*24-36; e1*2007/46* 0502*00-10, 0547*00-03 - mit Radhaus- Verbreiterungen - ab Modell 2011	77-155	225/35R19	K1c K4i K6g K6i K8e T88	A01 A12 A16 A18 Car KMV Lim V19 VoA S01
	77-155	235/35R19	K1c K2b K4i K6h K6i K8e T87 T91	
	77-155	255/30R19	K2c K4i K6h K6i K8i R03 T91	

§22 51225*04

Handelsbezeichnung Fahrzeug-Typ ABE/EWG-Nr.	kW-Bereich	Reifen	Reifenbezogene Auflagen und Hinweise	Auflagen und Hinweise
VW Passat (VII) Alltrack 3C, 3c e1*2001/116* 0307*24-36; e1*2007/46* 0502*00-10; 0547*00-03 - mit Radhaus- Verbreiterungen	103-155	225/40R19	K6h K6w K8h T89 T93	A01 A12 A16 A18 A56 Car KMV S01
	103-155	235/35R19	K6h K6y K8h T91	
	103-155	245/35R19	K1a K1b K2b K3s K5d K5w K6h K6y K8m T89 T93	
	103-155	255/35R19	K1c K2b K3s K5d K5w K6h K6y K8m	
VW Passat (VIII) 3C e1*2001/116* 0307*37-.. - Limousine / Variant ab MJ 2015 (B8/3G) - incl. Facelift 2019	88-206	225/40R19	K8h T89 T93	A01 A12 A16 A18 A57 Car Lim NoP V00 V19 VoA S02
	88-206	235/35R19	K1c K2b K8h T87 T91	
	88-206	235/40R19	K1c K2b K8h	
	88-206	245/35R19	K1c K2c K3c K4i K6i K8m T89 T93	
	88-206	255/35R19	K1c K2c K3c K4i K5d K6g K6i K8m	
VW Passat (VIII) Alltrack 3C e1*2001/116*0307*41-.. ab MJ 2015 (B8/3G) - incl. Facelift 2019	110-206	225/40R19	T93	A12 A16 A18 A56 Car KMV S02
	110-206	225/45R19		
	110-206	235/40R19	A01 K6w	
	110-206	245/40R19	A01 K6i K6y K8h	
	110-206	255/35R19	A01 K1a K5v K6i K6y K8m	
VW Passat (VIII) GTE 3C e1*2001/116* 0307*41-.. - Limousine / Variant ab MJ 2015 (B8/3G) - Plug-In Hybrid - incl. Facelift 2019	115	225/40R19	K8h T89 T93	A01 A12 A16 A18 A58 Car Lim V19 VoA S02
	115	235/35R19	K1c K2b K8h T91	
	115	235/40R19	K1c K2b K8h	
	115	245/35R19	K1c K2c K3c K4i K6i K8m T89 T93	
VW Passat CC / CC 3CC e1*2001/116*0468*.. - incl. ab Modell 2012	100-220	235/35R19	K1a K2c K44 T87 T91	A01 A12 A16 A18 K32 K42 K46 K56 S01
	100-220	245/30R19	K1c K2c K41 K44 T89	
	100-220	245/35R19	G01 K1c K2c K41 K43 K44 K45 T89 T93	
VW Phaeton 3D, 3d e1*98/14*0189*..; e1*2001/116*0189*..; DE*2007/46*0452*..; e1*2007/46*0452*..	165-246	245/40R19	T98 150	A12 A16 A18 BnK Lim S01
	165-331	245/45R19	R09 T02 T98 150	
	165-331	245/45R19	A01 G03 T02 T98 150	
	165-331	255/40R19	A01 K1a T00 T96 150	
VW Scirocco (III) 13 e1*2001/116*0471*.. - incl. Facelift 2015	90-162	225/35R19	T84 T88	A12 A16 A18 A58 Cpe V19 S01
	90-162	235/35R19	A01 K1a K2b	
	90-162	245/30R19	A01 K1c K2c	
	90-162	245/35R19	A01 G01 K1c K2c K42	
	90-162	255/30R19	A01 K2c K42 K56 R03	
VW Scirocco (III) R 13 e1*2001/116*0471*.. - incl. Facelift 2015	188-206	225/35R19	T88	A12 A16 A18 A58 Cpe V19 S01
	188-206	235/35R19	A01 K1a K2b	
	188-206	245/30R19	A01 K1c K2c	
	188-206	245/35R19	A01 G01 K1c K2c K42	
	188-206	255/30R19	A01 K2c K42 K56 R03	

§22 51225*04

Handelsbezeichnung Fahrzeug-Typ ABE/EWG-Nr.	kW-Bereich	Reifen	Reifenbezogene Auflagen und Hinweise	Auflagen und Hinweise
VW Sharan (II) 7N e1*2007/46*0401*..; e1*2007/46*0434*.. - incl. Facelift 2015	85-162	225/40R19	K2b T93	A01 A12 A16 A18 A57 S03
	85-162	245/35R19	K1a K2c T93	
VW Tiguan (I) 5N e1*2001/116* 0450*00-10; e1*2007/46* 0487*00-01	81-155	225/45R19	K2b	A01 A12 A16 A18 A57 S02
	81-155	235/45R19	K1a K2b	
	81-155	245/40R19	K1c K2b	
	81-155	255/40R19	K1c K2b	
VW Tiguan (I) 5N e1*2001/116* 0450*00-23; e1*2007/46* 0487*00-14 - incl. Facelift 2011 - mit Radhaus-Verbreiterungen	81-155	225/45R19		A12 A16 A18 A57 KMV S02
	81-155	235/45R19		
	81-155	245/40R19		
	81-155	255/40R19		
VW Tiguan (I) 5N e1*2001/116* 0450*11-23; e1*2007/46* 0487*02-14 - ab Facelift 2011	81-155	225/45R19		A12 A16 A18 A57 S02
	81-155	235/45R19	A01 K1a K2b	
	81-155	245/40R19	A01 K1c K2b	
	81-155	255/40R19	A01 K1c K2b	
VW Tiguan (II) 5N e1*2001/116* 0450*24-..; e1*2007/46* 0487*15-.. - ab Modell 2016 - incl. Facelift 2021	85-180	235/45R19		A12 A16 A18 A57 MpH S02
	85-180	235/50R19	A01 K1c K2b	
	85-180	245/45R19	A01 K1c K2b	
	85-180	255/45R19	A01 K1c K2b	
VW Tiguan (II) Allspace 5N e1*2001/116* 0450*31-..	110-180	235/45R19		A12 A16 A18 A57 S02
	110-180	235/50R19	A01 K1c K2b 147	
	110-180	245/45R19	A01 K1c K2b	
	110-180	255/45R19	A01 K1c K2b	
VW Tiguan (II) Allspace R-Line 5N e1*2001/116* 0450*31-..	110-180	235/45R19		A12 A16 A18 A57 RQ3 S02
	110-180	235/50R19	147	
	110-180	245/45R19		
	110-180	255/45R19		
VW Tiguan (II) R 5N e1*2001/116* 0450*54-.. - incl. Facelift 2021	235	235/45R19	M+S	A12 A16 A18 A56 S02
	235	235/50R19	M+S	
	235	245/45R19	M+S	
	235	255/45R19	M+S	

§22 51225*04

Handelsbezeichnung Fahrzeug-Typ ABE/EWG-Nr.	kW-Bereich	Reifen	Reifenbezogene Auflagen und Hinweise	Auflagen und Hinweise
VW Tiguan (II) R-Line 5N e1*2001/116* 0450*24-..; e1*2007/46* 0487*15-.. - ab Modell 2016 - incl. Facelift 2021	85-180	235/45R19		A12 A16 A18 A57 MpH RQ3 S02
	85-180	235/50R19		
	85-180	245/45R19		
	85-180	255/45R19		
VW Touran (I) 1T e1*2001/116* 0211*00-22; e1*2007/46* 0357*00-01	66-125	235/35R19	G01 K1c K2b K44 K56 T87 T91	A01 A12 A16 A18 A58 Npf S01
	75-110	225/35R19	K1c K2b K56 T88 X77	
VW Touran (I) 1T, 1t e1*2001/116* 0211*23-35; e1*2007/46* 0357*02-13, 0506*.. ab MJ 2011	66-130	235/35R19	G01 K1c K2b K3a K3i K3s K5d K6g K6i T91	A01 A12 A16 A18 A58 Npf S01
	77-125	225/35R19	K1c K2b K6g K6i T88 X77	
VW T-ROC A1 e13*2007/46*1845*..	81-140	225/40R19	K1c K2b	A01 A12 A16 A18 A57 Flh S03
	81-140	235/40R19	K1c K2b	
	81-140	245/35R19	K1c K2b K6w	
	81-140	245/40R19	K1c K2b K6w	
VW T-ROC Cabriolet A1 e13*2007/46*1845*..	81-110	225/40R19	K1c K2b	A01 A12 A16 A18 A58 Cbo S03
	81-110	235/40R19	K1c K2b	
	81-110	245/35R19	K1c K2b K6w	
	81-110	245/40R19	K1c K2b K6w	

Allgemeine Hinweise

Im Fahrzeug vorgeschriebene Fahrzeugsysteme, z. B. Reifendruckkontrollsysteme, müssen nach Anbau der Räder funktionsfähig bleiben.

Wird eine in diesem Gutachten aufgeführte Reifengröße verwendet, die nicht bereits in den Fahrzeugpapieren (u. a. Fahrzeugschein, Zulassungsbescheinigung I oder COC-Papier) genannt ist, so sind die Angaben über die Reifengröße in den Fahrzeugpapieren (Fahrzeugschein bzw. -brief, Zulassungsbescheinigung I) durch die Zulassungsstelle berichtigen zu lassen. Diese Berichtigung ist dann nicht erforderlich, wenn die ABE des Sonderrades eine Freistellung von der Pflicht zur Berichtigung der Fahrzeugpapiere enthält.

Die mindestens erforderlichen Geschwindigkeitsbereiche (mit Ausnahme der M+S-Profile) und Tragfähigkeiten der zu verwendenden Reifen sind den Fahrzeugpapieren (Fahrzeugbrief und -schein, Zulassungsbescheinigung I) zu entnehmen. Abschläge der Tragfähigkeit aufgrund der Fahrzeughöchstgeschwindigkeit sind zu berücksichtigen.

§22 51225*04

Fahrzeughöchst-geschwindigkeit	Tragfähigkeit (%) Geschwindigkeitssymbol (GSY)		
	V	W	Y
210 km/h	100%	100%	100%
220 km/h	97%	100%	100%
230 km/h	94%	100%	100%
240 km/h	91%	100%	100%
250 km/h	-	95%	100%
260 km/h	-	90%	100%
270 km/h	-	85%	100%
280 km/h	-	-	95%
290 km/h	-	-	90%
300 km/h	-	-	85%

Ferner sind nur Reifen einer Bauart und achsweise eines Reifentyps zulässig. Bei Verwendung unterschiedlicher Reifentypen auf Vorder- und Hinterachse sind die Hinweise des Fahrzeug- und / oder Reifenherstellers zu beachten.

Das Fahrwerk und die Bremsaggregate müssen, mit Ausnahme der in der entsprechenden Auflage aufgeführten Umrüstmaßnahmen, dem Serienstand entsprechen. Die Zulässigkeit weiterer Veränderungen ist gesondert zu beurteilen.

Wird das serienmäßige Ersatzrad verwendet, soll mit mäßiger Geschwindigkeit und nicht länger als erforderlich gefahren werden. Es müssen die serienmäßigen Befestigungsteile verwendet werden. Bei Fahrzeugen mit Allradantrieb darf nur ein Ersatzrad mit gleicher Reifengröße bzw. gleichem Abrollumfang verwendet werden.

Die Bezieher der Räder sind darauf hinzuweisen, dass der vom Reifenhersteller vorgeschriebene Reifenfülldruck zu beachten ist.

Spezielle Auflagen und Hinweise

143 Das Sonderrad (gepr. Radlast) ist in Verbindung mit dieser Reifengröße nur zulässig bis zu einer zul. Achslast von 1430 kg. Eine erhöhte zulässige Achslast bei Anhängerbetrieb (siehe Ziff. 33 zu Ziff. 16 h bzw. Feld 22 zu Feld 7.1-8.3 in den Fahrzeugpapieren) ist zu beachten.

144 Das Sonderrad (gepr. Radlast) ist in Verbindung mit dieser Reifengröße nur zulässig bis zu einer zul. Achslast von 1440 kg. Eine erhöhte zulässige Achslast bei Anhängerbetrieb (siehe Ziff. 33 zu Ziff. 16 h bzw. Feld 22 zu Feld 7.1-8.3 in den Fahrzeugpapieren) ist zu beachten.

145 Das Sonderrad (gepr. Radlast) ist in Verbindung mit dieser Reifengröße nur zulässig bis zu einer zul. Achslast von 1450 kg. Eine erhöhte zulässige Achslast bei Anhängerbetrieb (siehe Ziff. 33 zu Ziff. 16 h bzw. Feld 22 zu Feld 7.1-8.3 in den Fahrzeugpapieren) ist zu beachten.

146 Das Sonderrad (gepr. Radlast) ist in Verbindung mit dieser Reifengröße nur zulässig bis zu einer zul. Achslast von 1460 kg. Eine erhöhte zulässige Achslast bei Anhängerbetrieb (siehe Ziff. 33 zu Ziff. 16 h bzw. Feld 22 zu Feld 7.1-8.3 in den Fahrzeugpapieren) ist zu beachten.

147 Das Sonderrad (gepr. Radlast) ist in Verbindung mit dieser Reifengröße nur zulässig bis zu einer zul. Achslast von 1470 kg. Eine erhöhte zulässige Achslast bei Anhängerbetrieb (siehe Ziff. 33 zu Ziff. 16 h bzw. Feld 22 zu Feld 7.1-8.3 in den Fahrzeugpapieren) ist zu beachten.

148 Das Sonderrad (gepr. Radlast) ist in Verbindung mit dieser Reifengröße nur zulässig bis zu einer zul. Achslast von 1480 kg. Eine erhöhte zulässige Achslast bei Anhängerbetrieb (siehe Ziff. 33 zu Ziff. 16 h bzw. Feld 22 zu Feld 7.1-8.3 in den Fahrzeugpapieren) ist zu beachten.

§22 51225*04

150 Das Sonderrad (gepr. Radlast) ist in Verbindung mit dieser Reifengröße nur zulässig bis zu einer zul. Achslast von 1500 kg. Eine erhöhte zulässige Achslast bei Anhängerbetrieb (siehe Ziff. 33 zu Ziff. 16 h bzw. Feld 22 zu Feld 7.1-8.3 in den Fahrzeugpapieren) ist zu beachten.

A01 Nach Durchführung der Technischen Änderung ist das Fahrzeug unter Vorlage der vorliegenden ABE unverzüglich einem amtlich anerkannten Sachverständigen oder Prüfer für den Kraftfahrzeugverkehr oder einem Prüfingenieur einer Überwachungsorganisation nach Nummer 4 der Anlage VIIIb zur StVZO zur Durchführung und Bestätigung der in der ABE vorgeschriebenen Änderungsabnahme vorzuführen.

A12 Die Verwendung von Schneeketten ist nicht zulässig.

A16 Zum Auswuchten der Räder dürfen an der Felgeninnenseite nur Klebegewichte unterhalb der Felgenschulter angebracht werden. Bei Anbringung der Klebegewichte im Felgenbett ist auf einen Mindestabstand von 2 mm zum Bremssattel bzw. zu den Fahrwerksteilen zu achten.

A18 Es sind nur schlauchlose Reifen zulässig. Werden keine Ventile mit TPMS-Sensoren verwendet, sind ausschließlich Metallschraubventile mit Befestigung von außen, die den Normen DIN, E.T.R.T.O oder Tire and Rim entsprechen, zulässig. Werden Ventile mit TPMS-Sensoren verwendet, so sind die Hinweise und Vorgaben der Hersteller zu beachten. Die Ventile und Sensoren müssen für den vorgeschriebenen Luftdruck und die bauartbedingte Höchstgeschwindigkeit geeignet sein. Die Ventile dürfen nicht über den Felgenrand hinausragen.

A33 Es dürfen nur feingliedrige Schneeketten, die nicht mehr als 12 mm einschließlich Kettenschloss auftragen, an der Vorderachse verwendet werden.

A56 Die Rad-/Reifen-Kombination ist nur zulässig an Fahrzeugausführungen mit Allradantrieb (z.B. 4WD, Quattro, Syncro, 4-Matic, 4x4 u. ä.)

A57 Diese Rad-/Reifen-Kombination(en) ist (sind) zulässig an Fahrzeugausführungen mit Front bzw. Heck-Antrieb und Allradantrieb (z.B. 2WD, 4WD, Quattro, Syncro, 4-Matic, 4x4, u. ä.)

A58 Rad-Reifen-Kombination(en) nicht zulässig an Fahrzeugen mit Allradantrieb.

A60 Auch zulässig für Fahrzeugausführungen mit verlängerter Karosserie.

A90 Es dürfen nur feingliedrige Schneeketten, die nicht mehr als 9 mm einschließlich Kettenschloss auftragen, an den laut Betriebsanleitung dafür vorgesehenen Achsen verwendet werden.

A91 Es dürfen nur feingliedrige Schneeketten, die nicht mehr als 10 mm einschließlich Kettenschloss auftragen, an den laut Betriebsanleitung dafür vorgesehenen Achsen verwendet werden.

AV9 Bei Verwendung verschiedener Reifengrößen an Vorder- und Hinterachse sind folgende Reifenkombinationen, sofern die Reifengrößen in der Spalte "Reifen" aufgeführt sind, möglich:

	Vorderachse	Hinterachse
Nr. 1	235/35R19	225/35R19
Nr. 2	255/30R19	225/35R19
Nr. 3	265/30R19	235/35R19

Es sind nur Reifen eines Herstellers und achsweise eines Profiltyps zulässig, für die der Reifen- oder Fahrzeughersteller die Eignung für das jeweilige Fahrzeug bestätigt. Diese Bestätigung ist vom Führer des Fahrzeugs mitzuführen.

§22 51225*04

B03 Die Zulässigkeit der Sonderräder ist nicht geprüft für Fahrzeuge, die serienmäßig ausschließlich mit größeren und/oder breiteren Serienrädern für Sommerbereifung (nicht M+S Reifen) ausgerüstet sind (u. a. Fahrzeugschein, Zulassungsbescheinigung I, COC-Papier oder Bedienungsanleitung).

B11 Nur zulässig an Fahrzeugen mit Bremsscheibe 333x32mm (Sattel 2FN 4223 Ate).

B54 Betrifft Fahrzeugausführungen mit Trommelbremse an der Hinterachse.

BS2 Nur zulässig für Fahrzeugausführungen mit Bremsscheibendurchmesser 358 mm an Achse 1.

BnK Die Räder sind nicht an Fahrzeugausführungen mit Keramik-Bremsen zulässig.

Car Die Rad/Reifen-Kombination ist zulässig für Fahrzeugausführungen der Karosserieform Kombilimousine (Avant, Break, Caravan, Grandtour, Kombi, Sportswagon, T-Modell, Touring, Tourer, Turnier, Variant, …).

Cbo Die Rad-/Reifen-Kombination ist zulässig für Fahrzeugausführungen der Karosserieform Cabrio-Limousine, Roadster.

Cpe Die Rad-/Reifen-Kombination ist zulässig für Fahrzeugausführungen der Karosserieform Coupé.

F23 Rad/Reifen-Kombination nur für Fahrzeugausführungen mit Verbundlenkerhinterachse.

F24 Rad/Reifen-Kombination nur für Fahrzeugausführungen mit Viel- bzw. Mehrlenkerhinterachse (Einzelradaufhängung).

Flh Die Rad-/Reifen-Kombination ist zulässig für Fahrzeugausführungen der Karosserieform Schrägheckklimousine (Fließheck, 3-türig und 5-türig).

G01 Es ist der Nachweis zu erbringen, dass die Anzeige des Geschwindigkeitsmessers und Wegstreckenzählers innerhalb der Toleranzen (75/443/EWG, ECE-R39, § 57 StVZO) liegt. Wird die Anzeige angeglichen, sind die in den Fahrzeugpapieren (u. a. Fahrzeugschein, Zulassungsbescheinigung I oder COC-Papier) eingetragenen Reifengrößen zu überprüfen.

G03 Weicht der Abrollumfang dieser Reifengröße von den Abrollumfängen der serienmäßigen Reifengrößen (u. a. Fahrzeugschein, Zulassungsbescheinigung I, COC-Papier oder Bedienungsanleitung) ab, ist der Nachweis zu erbringen, dass die Anzeige des Geschwindigkeitsmessers und Wegstreckenzählers innerhalb der Toleranzen (75/443/EWG, ECE-R39, § 57 StVZO) liegt. Wird die Anzeige angeglichen, sind die in den Fahrzeugpapieren (u. a. Fahrzeugschein, Zulassungsbescheinigung I oder COC-Papier) eingetragenen Reifengrößen zu überprüfen.

G40 Ist die Reifengröße 215/55R16, 215/50R17, 235/45R17 oder 235/40R18 keine der serienmäßigen Reifengrößen (u. a. Fahrzeugschein, Zulassungsbescheinigung I, COC-Papier oder Bedienungsanleitung) , so ist der Nachweis zu erbringen, dass die Anzeige des Geschwindigkeitsmessers und Wegstreckenzählers innerhalb der Toleranzen (75/443/EWG, ECE-R39, § 57 StVZO) liegt. Wird die Anzeige angeglichen, sind die in den Fahrzeugpapieren (u. a. Fahrzeugschein, Zulassungsbescheinigung I oder COC-Papier) eingetragenen Reifengrößen zu überprüfen.

G90 Ist 19 Zoll keine Serien-Bereifung (u. a. Fahrzeugschein, Zulassungsbescheinigung I, COC-Papier oder Bedienungsanleitung), so ist der Nachweis zu erbringen, dass die Anzeige des Geschwindigkeitsmessers und Wegstreckenzählers innerhalb der Toleranzen (75/443/EWG, ECE-R39, § 57 StVZO) liegt. Wird die Anzeige angeglichen, sind die in den Fahrzeugpapieren (u. a. Fahrzeugschein, Zulassungsbescheinigung I oder COC-Papier) eingetragenen Reifengrößen zu überprüfen.

§22 51225*04

K1a Die Radabdeckung an Achse 1 ist durch Ausstellen der Frontschürze und des Kotflügels oder durch Anbau von dauerhaft befestigten Karosserieteilen im Bereich 0° bis 30° vor Radmitte herzustellen. Die gesamte Breite der Rad-/Reifenkombination muss, unter Beachtung des maximal möglichen Betriebsmaßes des Reifens (1,04-fache der Nennbreite des Reifens), in dem oben genannten Bereich abgedeckt sein.

K1b Die Radabdeckung an Achse 1 ist durch Ausstellen des Kotflügels oder durch Anbau von dauerhaft befestigten Karosserieteilen im Bereich 0° bis 50° hinter Radmitte herzustellen. Die gesamte Breite der Rad-/Reifenkombination muss, unter Beachtung des maximal möglichen Betriebsmaßes des Reifens (1,04-fache der Nennbreite des Reifens), in dem oben genannten Bereich abgedeckt sein.

K1c Die Radabdeckung an Achse 1 ist durch Ausstellen der Frontschürze und des Kotflügels oder durch Anbau von dauerhaft befestigten Karosserieteilen im Bereich 30° vor bis 50° hinter Radmitte herzustellen. Die gesamte Breite der Rad-/Reifenkombination muss, unter Beachtung des maximal möglichen Betriebsmaßes des Reifens (1,04-fache der Nennbreite des Reifens), in dem oben genannten Bereich abgedeckt sein.

K27 An Achse 1 ist durch Nacharbeit der Befestigung des Kunststoffinnenkotflügels an der Bördelkante eine ausreichende Freigängigkeit der Rad-/ Reifenkombination herzustellen.

K2a Die Radabdeckung an Achse 2 ist durch Ausstellen des Kotflügels oder durch Anbau von dauerhaft befestigten Karosserieteilen im Bereich 0° bis 30° vor Radmitte herzustellen. Die gesamte Breite der Rad-/Reifenkombination muss, unter Beachtung des maximal möglichen Betriebsmaßes des Reifens (1,04-fache der Nennbreite des Reifens), in dem oben genannten Bereich abgedeckt sein.

K2b Die Radabdeckung an Achse 2 ist durch Ausstellen der Heckschürze und des Kotflügels oder durch Anbau von dauerhaft befestigten Karosserieteilen im Bereich 0° bis 50° hinter Radmitte herzustellen. Die gesamte Breite der Rad-/Reifenkombination muss, unter Beachtung des maximal möglichen Betriebsmaßes des Reifens (1,04-fache der Nennbreite des Reifens), in dem oben genannten Bereich abgedeckt sein.

K2c Die Radabdeckung an Achse 2 ist durch Ausstellen der Heckschürze und des Kotflügels oder durch Anbau von dauerhaft befestigten Karosserieteilen im Bereich 30° vor bis 50° hinter Radmitte herzustellen. Die gesamte Breite der Rad-/Reifenkombination muss, unter Beachtung des maximal möglichen Betriebsmaßes des Reifens (1,04-fache der Nennbreite des Reifens), in dem oben genannten Bereich abgedeckt sein.

K30 Auf ausreichende Freigängigkeit in den vorderen Radhäusern ist zu achten; ausreichender Freiraum im Bereich der Spritzwand ist herzustellen.

K32 Bei Fahrzeugausführungen mit Zusatzradabdeckungen an Achse 2, ist durch Nacharbeit dieser Radabdeckungen eine ausreichende Freigängigkeit der Rad-Reifenkombination herzustellen

K3a An Achse 1 sind die Schrauben zur Befestigung der Radhausinnenverkleidung an den Radhausausschnittkanten (100 mm hinter Radmitte) zu entfernen und die Befestigungslasche vollständig nach oben zu biegen. Die Radhausinnenverkleidungen sind anschließend dauerhaft neu zu befestigen.

K3b An Achse 1 sind die Schrauben zur Befestigung der Radhausinnenverkleidung an den Radhausausschnittkanten (über Radmitte) zu entfernen und die Befestigungslasche vollständig noch oben zu biegen. Die Radhausinnenverkleidungen sind anschließend dauerhaft neu zu befestigen.

§22 51225*04

K3c An Achse 1 sind die Schrauben zur Befestigung der Radhausinnenverkleidung an den Radhausausschnittkanten (100 mm vor Radmitte) zu entfernen und die Befestigungslasche vollständig nach oben zu biegen. Die Radhausinnenverkleidungen sind anschließend dauerhaft neu zu befestigen.

K3d An Achse 1 sind die Schrauben zur Befestigung der Radhausinnenverkleidung an den Radhausausschnittkanten (200mm vor Radmitte) zu entfernen und die Befestigungslasche vollständig noch oben zu biegen. Die Radhausinnenverkleidungen sind anschließend dauerhaft neu zu befestigen.

K3f An Achse 1 sind die Schrauben zur Befestigung der Radhausinnenverkleidung an den Radhausausschnittkanten (200-250mm hinter Radmitte) zu entfernen und die Befestigungslasche vollständig noch oben zu biegen. Die Radhausinnenverkleidungen sind nachzuarbeiten (z.B. Erwärmen oder Ausschneiden) und dauerhaft zu befestigen.

K3i An Achse 1 ist die Radhausinnenverkleidung an der Radhausausschnittkante auszuschneiden bzw. um 5 mm zu kürzen und anschließend dauerhaft neu zu befestigen.

K3s An Achse 1 ist die Spritzwand bzw. die Radhausinnenverkleidung hinter Radmitte an den dahinterliegenden Rahmenfalz anzulegen und dauerhaft zu befestigen.

K41 An Achse 1 ist durch Nacharbeiten der Radhausausschnittkanten eine ausreichende Freigängigkeit der Rad-Reifenkombination herzustellen.

K42 An Achse 2 ist durch Nacharbeiten der Radhausausschnittkanten eine ausreichende Freigängigkeit der Rad-Reifenkombination herzustellen.

K43 An Achse 1 ist durch Aufweiten der Kotflügel bzw. inneren Seitenteile eine ausreichende Freigängigkeit der Rad-Reifen-Kombination herzustellen.

K44 An Achse 2 ist durch Aufweiten der Kotflügel bzw. inneren Seitenteile eine ausreichende Freigängigkeit der Rad-Reifenkombination herzustellen.

K45 An Achse 1 ist durch Nacharbeiten der Radhausinnenkotflügel, Kunststoffeinsätze bzw. deren Befestigungsteile eine ausreichende Freigängigkeit der Rad-Reifenkombination herzustellen. Ein evtl. vorhandener Spritzschutz für den Ansaugweg des Luftfilters muss erhalten bleiben.

K46 An Achse 2 ist durch Nacharbeiten der Radhausinnenkotflügel, Kunststoffeinsätze bzw. deren Befestigungsteile eine ausreichende Freigängigkeit der Rad-Reifenkombination herzustellen.

K4g An Achse 2 ist die Radhausinnenverkleidung am Übergang von der Radhausausschnittkante zur Heckschürze auszuschneiden bzw. um 10 mm zu kürzen.

K4i An Achse 2 ist die Radhausinnenverkleidung an der Radhausausschnittkante auszuschneiden bzw. um 5 mm zu kürzen und anschließend dauerhaft neu zu befestigen.

K4v An Achse 2 sind die Halter zur Befestigung der Kunststoffverbreiterungen bzw. Kotflügelverbreiterungen über den Radhausausschnittkanten (100 mm vor Radmitte) zu entfernen. Die Kunststoffverbreiterungen bzw. Kotflügelverbreiterungen sind anschließend dauerhaft neu zu befestigen.

K56 Durch Nacharbeit der Heckschürze am Übergang zum Radhausausschnitt ist eine ausreichende Freigängigkeit der Rad-Reifenkombination herzustellen.

K5a An Achse 1 sind die Radhausausschnittkanten im Bereich 100 mm vor bis 100 mm hinter Radmitte vollständig umzulegen.

§22 51225*04

K5b An Achse 1 sind die Radhausausschnittkanten im Bereich 150 mm vor bis 150 mm hinter Radmitte vollständig umzulegen.

K5c An Achse 1 sind die Radhausausschnittkanten im Bereich 100 mm vor bis 200 mm hinter Radmitte vollständig umzulegen.

K5d An Achse 1 sind die Radhausausschnittkanten im Bereich 200 mm vor bis 200 mm hinter Radmitte vollständig umzulegen.

K5i An Achse 1 sind die in das Radhaus ragenden Kanten der Frontschürze auf einer Länge von 100 mm bis auf die Innenkontur des umgelegten Radlaufes folgend zu kürzen.

K5u An Achse 1 sind die in das Radhaus ragenden Kanten der Zusatzradabdeckungen auf einer Länge von 100 mm bis auf die Innenkontur des Radlaufes folgend zu kürzen.

K5v An Achse 1 sind die Kunststoff-Radhausausschnittkanten im Bereich 100 mm vor bis 100 mm hinter Radmitte um 5 mm auszuschneiden bzw. zu kürzen.

K5w An Achse 1 sind die Kunststoff-Radhausausschnittkanten im Bereich 200 mm vor bis 200 mm hinter Radmitte um 5 mm auszuschneiden bzw. zu kürzen.

K5x An Achse 1 sind die Kunststoff-Radhausausschnittkanten im Bereich 200 mm vor bis 200 mm hinter Radmitte vollständig auszuschneiden bzw. vollständig zu kürzen.

K6d An Achse 2 sind die Radhausausschnittkanten im Bereich 200 mm vor bis 200 mm hinter Radmitte vollständig umzulegen.

K6g An Achse 2 ist die Befestigungslasche der Heckschürze am Übergang zur Radhausausschnittkante um 5 mm zu kürzen oder um das gleiche Maß nach hinten/oben zu biegen.

K6h An Achse 2 ist die Befestigungslasche der Heckschürze am Übergang zur Radhausausschnittkante um 10 mm zu kürzen oder um das gleiche Maß nach hinten/oben zu biegen. Die Befestigungsschraube ist soweit wie möglich nach hinten zu versetzen.

K6i An Achse 2 sind die in das Radhaus ragenden Kanten der Heckschürze auf einer Länge von 100 mm bis auf die Innenkontur des umgelegten Radlaufes folgend zu kürzen.

K6j An Achse 2 sind die Radhausausschnittkanten am Übergang zur Heckschürze vollständig umzulegen.

K6v An Achse 2 sind die Kunststoff-Radhausausschnittkanten im Bereich 100 mm vor bis 100 mm hinter Radmitte um 5 mm auszuschneiden bzw. zu kürzen.

K6w An Achse 2 sind die Kunststoff-Radhausausschnittkanten im Bereich 200 mm vor bis 200 mm hinter Radmitte um 5 mm auszuschneiden bzw. zu kürzen.

K6x An Achse 2 sind die Kunststoff-Radhausausschnittkanten im Bereich 200 mm vor bis 200 mm hinter Radmitte um 10 mm auszuschneiden bzw. zu kürzen.

K6y An Achse 2 sind die Kunststoff-Radhausausschnittkanten im Bereich 300 mm vor bis 200 mm hinter Radmitte vollständig auszuschneiden bzw. zu kürzen.

K7c An Achse 1 sind die Radhausausschnittkanten im Bereich 100 mm vor bis 200 mm hinter Radmitte um 5 mm aufzuweiten.

§22 51225*04

K7d An Achse 1 sind die Radhausausschnittkanten im Bereich 200 mm vor bis 200 mm hinter Radmitte um 5 mm aufzuweiten.

K7i An Achse 1 sind die Radhausausschnittkanten im Bereich 200 mm vor bis 200 mm hinter Radmitte um 10 mm aufzuweiten.

K8b An Achse 2 sind die Radhausausschnittkanten im Bereich 100 mm vor bis 300 mm hinter Radmitte um 5 mm aufzuweiten.

K8c An Achse 2 sind die Radhausausschnittkanten im Bereich 200 mm vor bis 100 mm hinter Radmitte um 5 mm aufzuweiten.

K8d An Achse 2 sind die Radhausausschnittkanten im Bereich 100 mm vor bis 200 mm hinter Radmitte um 5 mm aufzuweiten.

K8e An Achse 2 sind die Radhausausschnittkanten im Bereich 200 mm vor bis 200 mm hinter Radmitte um 5 mm aufzuweiten.

K8f An Achse 2 sind die Radhausausschnittkanten im Bereich 400 mm bis 100 mm vor Radmitte um 5 mm aufzuweiten.

K8g An Achse 2 sind die Radhausausschnittkanten im Bereich 400 mm vor bis 200 mm hinter Radmitte um 5 mm aufzuweiten.

K8h An Achse 2 sind die Radhausausschnittkanten im Bereich 300 mm vor bis 200 mm hinter Radmitte um 5 mm aufzuweiten.

K8i An Achse 2 sind die Radhausausschnittkanten im Bereich 200 mm vor bis 200 mm hinter Radmitte um 10 mm aufzuweiten.

K8k An Achse 2 sind die Radhausausschnittkanten im Bereich 400 mm vor bis 200 mm hinter Radmitte um 10 mm aufzuweiten.

K8m An Achse 2 sind die Radhausausschnittkanten im Bereich 300 mm vor bis 200 mm hinter Radmitte um 10 mm aufzuweiten.

K8o An Achse 2 sind die Radhausausschnittkanten im Bereich 300mm vor bis 100mm hinter Radmitte um 10mm aufzuweiten.

K8r An Achse 2 sind die Radhausausschnittkanten im Bereich 200 mm vor bis 200 mm hinter Radmitte um 15 mm aufzuweiten.

K8s An Achse 2 sind die Radhausausschnittkanten im Bereich 300 mm vor bis 200 mm hinter Radmitte um 15 mm aufzuweiten.

K8t An Achse 2 sind die Radhausausschnittkanten im Bereich 400 mm vor bis 200 mm hinter Radmitte um 15 mm aufzuweiten.

K9v An Achse 2 sind die in das Radhaus ragenden Kanten der Zusatzradabdeckungen auf einer Länge von 100 mm bis auf die Innenkontur des Radlaufes folgend zu kürzen.

KMV Betrifft nur Fahrzeugvarianten mit serienmäßigen Kunststoffverbreiterungen bzw. mit zusätzlichen Kotflügelverbreiterungen (Radlaufleisten).

KOV Betrifft nur Fahrzeugvarianten ohne serienmäßige Kunststoffverbreiterungen bzw. ohne zusätzliche Kotflügelverbreiterungen (Radlaufleisten).

§22 51225*04

L02 Durch Begrenzung des Lenkeinschlages ist eine ausreichende Freigängigkeit der Rad- / Reifenkombination herzustellen.

LK6 An Achse 1 ist durch Begrenzen des Lenkeinschlages oder durch Nacharbeit der Radhausinnenkotflügel bzw. der Kunststoffeinsätze im Bereich der Radinnenseite eine ausreichende Freigängigkeit der Rad-Reifenkombination herzustellen.

Lim Die Rad-/Reifen-Kombination ist zulässig für Fahrzeugausführungen der Karosserieform Limousine.

M+S Diese Reifengröße ist nur zulässig als M+S-Bereifung.

MpH Auch zulässig für Fahrzeugausführungen mit Hybridantrieb (Hybridelektrofahrzeug; HEV), incl. Plug-in-Hybrid Fahrzeuge bzw. extern aufladbare Hybrid-Elektro-Fahrzeuge (PHEV bzw. OVC-HEV).

NBF Nicht für gepanzerte bzw. beschussgeschützte Fahrzeugausführungen.

NoD Nicht zulässig für Fahrzeugausführungen mit Dieselmotor.

NoE Nicht für "reines" Elektrofahrzeug (Battery Electric Vehicle "BEV").

NoP Nicht für Plug-in Hybrid-Fahrzeuge bzw. extern aufladbare Hybrid-Elektro-Fahrzeuge (PHEV bzw. OVC-HEV).

Npf Rad-Reifen-Kombination(en) nicht zulässig für Fahrzeugausführungen Fun, Cross, Scout, usw. (Fahrzeugvarianten mit Radlaufverbreiterungen).

P38 Sonderrad nicht zulässig für Fahrzeugausführungen mit Bremsscheibendurchmesser 380 mm an Achse 1.

R02 Diese Reifengröße ist nur an Achse 1 zulässig.

R03 Diese Reifengröße ist nur an Achse 2 zulässig.

R09 Diese Reifengröße ist nur zulässig, wenn sie bereits als Serienbereifung freigegeben ist (Fahrzeugschein, Zulassungsbescheinigung I oder COC-Papier).

R21 Es können Reifen gleicher Größe verwendet werden, die gemäß Bestätigung des Reifenherstellers auf der im Gutachten genannten Radgröße montierbar sind und ausreichende Tragfähigkeit bei max. Sturzwinkel und Höchstgeschwindigkeit aufweisen. Diese Bestätigung ist vom Führer des Fahrzeugs mitzuführen.

R35 Bei dieser Serien-Reifengröße sind die Empfehlungen des Fahrzeugherstellers zu beachten (u. a. Fahrzeugschein, Zulassungsbescheinigung I, COC-Papier oder Bedienungsanleitung).

R37 Diese Reifengröße ist nicht geprüft für Fahrzeuge, die serienmäßig ausschließlich mit größeren und/oder breiteren Reifengrößen (u. a. Fahrzeugschein, Zulassungsbescheinigung I, COC-Papier oder Bedienungsanleitung) ausgerüstet sind.

R70 Für das Fahrzeug ist die Reifengröße auf der im Gutachten genannten Radgröße durch den Reifenhersteller zu bestätigen. Diese Bestätigung ist vom Führer des Fahrzeugs mitzuführen.

R92 Diese Rad-Reifen-Kombination(en) ist/sind nur zulässig bei Fahrzeugen mit serienmäßiger Reifengröße 235/45R18 oder 235/40R19 (u. a. Fahrzeugschein, Zulassungsbescheinigung I, COC-Papier oder Bedienungsanleitung).

§22 51225*04

RQ3 Diese Rad-Reifen-Kombinationen sind zulässig bei Fahrzeugen mit Radhausverbreiterungen (Kotflügelverbreiterungen, Radlaufleisten) in Verbindung mit wahlweisen Serien-Rädern: 8,5x19, ET38 mit 255/45R19 bzw. 8,5x20, ET38 mit 255/40R20 (u.a. Fahrzeugschein, Zulassungsbescheinigung I, COC-Papier oder Bedienungsanleitung).

S01 Zur Befestigung der Räder dürfen nur die mitgelieferten Befestigungsmittel Nr. S01 (siehe Seite 1) verwendet werden.

S02 Zur Befestigung der Räder dürfen nur die mitgelieferten Befestigungsmittel Nr. S02 (siehe Seite 1) verwendet werden.

S03 Zur Befestigung der Räder dürfen nur die mitgelieferten Befestigungsmittel Nr. S03 (siehe Seite 1) verwendet werden.

SeF Die Rad-/Reifenkombination ist nicht zulässig für Fahrzeugausführung Seat Altea Freetrack (Typ 5P, 5PN)

Som Die aufgeführte Reifengröße ist nicht zulässig als M+S-Bereifung.

Sth Die Rad-/Reifen-Kombination ist zulässig für Fahrzeugausführungen der Karosserieform Stufenheck.

T00 Reifen (LI 100) nur zulässig für Fahrzeuge mit zul. Achslasten bis 1600 kg (Fzg.-Schein, Ziff. 16 bzw. Zulassungsbescheinigung Feld 8). Abschläge der Tragfähigkeit aufgrund der Bauartbedingten Höchstgeschwindigkeit (Fzg.-Schein, Ziff. 6 bzw. Zulassungsbescheinigung Feld T) sind zu berücksichtigen.

T02 Reifen (LI 102) nur zulässig für Fahrzeuge mit zul. Achslasten bis 1700 kg (Fzg.-Schein, Ziff. 16 bzw. Zulassungsbescheinigung Feld 8). Abschläge der Tragfähigkeit aufgrund der Bauartbedingten Höchstgeschwindigkeit (Fzg.-Schein, Ziff. 6 bzw. Zulassungsbescheinigung Feld T) sind zu berücksichtigen.

T84 Reifen (LI 84) nur zulässig für Fahrzeuge mit zul. Achslasten bis 1000 kg (Fzg.-Schein, Ziff. 16 bzw. Zulassungsbescheinigung Feld 8). Abschläge der Tragfähigkeit aufgrund der Bauartbedingten Höchstgeschwindigkeit (Fzg.-Schein, Ziff. 6 bzw. Zulassungsbescheinigung Feld T) sind zu berücksichtigen.

T85 Reifen (LI 85) nur zulässig für Fahrzeuge mit zul. Achslasten bis 1030 kg (Fzg.-Schein, Ziff. 16 bzw. Zulassungsbescheinigung Feld 8). Abschläge der Tragfähigkeit aufgrund der Bauartbedingten Höchstgeschwindigkeit (Fzg.-Schein, Ziff. 6 bzw. Zulassungsbescheinigung Feld T) sind zu berücksichtigen.

T86 Reifen (LI 86) nur zulässig für Fahrzeuge mit zul. Achslasten bis 1060 kg (Fzg.-Schein, Ziff. 16 bzw. Zulassungsbescheinigung Feld 8). Abschläge der Tragfähigkeit aufgrund der Bauartbedingten Höchstgeschwindigkeit (Fzg.-Schein, Ziff. 6 bzw. Zulassungsbescheinigung Feld T) sind zu berücksichtigen.

T87 Reifen (LI 87) nur zulässig für Fahrzeuge mit zul. Achslasten bis 1090 kg (Fzg.-Schein, Ziff. 16 bzw. Zulassungsbescheinigung Feld 8). Abschläge der Tragfähigkeit aufgrund der Bauartbedingten Höchstgeschwindigkeit (Fzg.-Schein, Ziff. 6 bzw. Zulassungsbescheinigung Feld T) sind zu berücksichtigen.

T88 Reifen (LI 88) nur zulässig für Fahrzeuge mit zul. Achslasten bis 1120 kg (Fzg.-Schein, Ziff. 16 bzw. Zulassungsbescheinigung Feld 8). Abschläge der Tragfähigkeit aufgrund der Bauartbedingten Höchstgeschwindigkeit (Fzg.-Schein, Ziff. 6 bzw. Zulassungsbescheinigung Feld T) sind zu berücksichtigen.

§22 51225*04

T89 Reifen (LI 89) nur zulässig für Fahrzeuge mit zul. Achslasten bis 1160 kg (Fzg.-Schein, Ziff. 16 bzw. Zulassungsbescheinigung Feld 8). Abschläge der Tragfähigkeit aufgrund der Bauartbedingten Höchstgeschwindigkeit (Fzg.-Schein, Ziff. 6 bzw. Zulassungsbescheinigung Feld T) sind zu berücksichtigen.

T91 Reifen (LI 91) nur zulässig für Fahrzeuge mit zul. Achslasten bis 1230 kg (Fzg.-Schein, Ziff. 16 bzw. Zulassungsbescheinigung Feld 8). Abschläge der Tragfähigkeit aufgrund der Bauartbedingten Höchstgeschwindigkeit (Fzg.-Schein, Ziff. 6 bzw. Zulassungsbescheinigung Feld T) sind zu berücksichtigen.

T92 Reifen (LI 92) nur zulässig für Fahrzeuge mit zul. Achslasten bis 1260 kg (Fzg.-Schein, Ziff. 16 bzw. Zulassungsbescheinigung Feld 8). Abschläge der Tragfähigkeit aufgrund der Bauartbedingten Höchstgeschwindigkeit (Fzg.-Schein, Ziff. 6 bzw. Zulassungsbescheinigung Feld T) sind zu berücksichtigen.

T93 Reifen (LI 93) nur zulässig für Fahrzeuge mit zul. Achslasten bis 1300 kg (Fzg.-Schein, Ziff. 16 bzw. Zulassungsbescheinigung Feld 8). Abschläge der Tragfähigkeit aufgrund der Bauartbedingten Höchstgeschwindigkeit (Fzg.-Schein, Ziff. 6 bzw. Zulassungsbescheinigung Feld T) sind zu berücksichtigen.

T94 Reifen (LI 94) nur zulässig für Fahrzeuge mit zul. Achslasten bis 1340 kg (Fzg.-Schein, Ziff. 16 bzw. Zulassungsbescheinigung Feld 8). Abschläge der Tragfähigkeit aufgrund der Bauartbedingten Höchstgeschwindigkeit (Fzg.-Schein, Ziff. 6 bzw. Zulassungsbescheinigung Feld T) sind zu berücksichtigen.

T95 Reifen (LI 95) nur zulässig für Fahrzeuge mit zul. Achslasten bis 1380 kg (Fzg.-Schein, Ziff. 16 bzw. Zulassungsbescheinigung Feld 8). Abschläge der Tragfähigkeit aufgrund der Bauartbedingten Höchstgeschwindigkeit (Fzg.-Schein, Ziff. 6 bzw. Zulassungsbescheinigung Feld T) sind zu berücksichtigen.

T96 Reifen (LI 96) nur zulässig für Fahrzeuge mit zul. Achslasten bis 1420 kg (Fzg.-Schein, Ziff. 16 bzw. Zulassungsbescheinigung Feld 8). Abschläge der Tragfähigkeit aufgrund der Bauartbedingten Höchstgeschwindigkeit (Fzg.-Schein, Ziff. 6 bzw. Zulassungsbescheinigung Feld T) sind zu berücksichtigen.

T98 Reifen (LI 98) nur zulässig für Fahrzeuge mit zul. Achslasten bis 1500 kg (Fzg.-Schein, Ziff. 16 bzw. Zulassungsbescheinigung Feld 8). Abschläge der Tragfähigkeit aufgrund der Bauartbedingten Höchstgeschwindigkeit (Fzg.-Schein, Ziff. 6 bzw. Zulassungsbescheinigung Feld T) sind zu berücksichtigen.

T99 Reifen (LI 99) nur zulässig für Fahrzeuge mit zul. Achslasten bis 1550 kg (Fzg.-Schein, Ziff. 16 bzw. Zulassungsbescheinigung Feld 8). Abschläge der Tragfähigkeit aufgrund der Bauartbedingten Höchstgeschwindigkeit (Fzg.-Schein, Ziff. 6 bzw. Zulassungsbescheinigung Feld T) sind zu berücksichtigen.

V00 Unterschiedliche Reifengrößen auf Vorder- und Hinterachse sind nicht zulässig für Fahrzeugausführungen mit Allradantrieb (z.B. AWD, 4-Matic, Syncro, 4x4,...).

§22 51225*04

V19 Bei Verwendung verschiedener Reifengrößen an Vorder- und Hinterachse sind folgende Reifenkombinationen, sofern die Reifengrößen in der Spalte "Reifen" aufgeführt sind, möglich:

	Vorderachse	Hinterachse
Nr. 1	215/35R19	245/30R19, 255/30R19
Nr. 2	225/35R19	245/30R19, 255/30R19, 265/30R19, 305/25R19
Nr. 3	225/40R19	245/35R19, 255/35R19
Nr. 4	225/45R19	245/40R19, 255/40R19
Nr. 5	225/55R19	275/45R19
Nr. 6	235/35R19	255/30R19, 265/30R19, 275/30R19, 315/25R19
Nr. 7	235/40R19	265/35R19, 275/35R19
Nr. 8	235/45R19	255/40R19
Nr. 9	235/50R19	255/45R19, 265/45R19
Nr. 10	235/55R19	255/50R19, 285/45R19, 295/45R19
Nr. 11	245/30R19	305/25R19
Nr. 12	245/35R19	275/30R19, 285/30R19
Nr. 13	245/40R19	275/35R19, 285/35R19
Nr. 14	245/45R19	275/40R19
Nr. 15	245/50R19	275/45R19
Nr. 16	255/30R19	305/25R19, 315/25R19
Nr. 17	255/35R19	285/30R19, 295/30R19, 305/30R19
Nr. 18	255/40R19	285/35R19, 295/35R19
Nr. 19	255/45R19	285/40R19
Nr. 20	255/50R19	275/45R19, 285/45R19, 295/45R19
Nr. 21	255/55R19	275/50R19
Nr. 22	265/30R19	305/25R19, 315/25R19
Nr. 23	265/35R19	295/30R19, 305/30R19
Nr. 24	265/40R19	295/35R19
Nr. 25	265/45R19	295/40R19
Nr. 26	265/50R19	295/45R19
Nr. 27	275/30R19	315/25R19

Es sind nur Reifen eines Herstellers und achsweise eines Profiltyps zulässig, für die der Reifen- oder Fahrzeughersteller die Eignung für das jeweilige Fahrzeug bestätigt. Diese Bestätigung ist vom Führer des Fahrzeugs mitzuführen.

V9A Bei Verwendung verschiedener Reifengrößen an Vorder- und Hinterachse sind folgende Reifenkombinationen, sofern die Reifengrößen in der Spalte "Reifen" aufgeführt sind, möglich:

	Vorderachse	Hinterachse
Nr. 1	255/30R19	235/35R19

Es sind nur Reifen eines Herstellers und achsweise eines Profiltyps zulässig, für die der Reifen- oder Fahrzeughersteller die Eignung für das jeweilige Fahrzeug bestätigt. Diese Bestätigung ist vom Führer des Fahrzeugs mitzuführen.

VoA Nicht für Fahrzeugausführung VW Passat Alltrack (Typ 3C, 3c).

X27 Nicht zulässig bei Fahrzeugen (Audi A6 allroad, Typ 4B, 4F, 4F1) mit serienmäßigen Reifengrößen 215/65R16, 215/55R17, 225/55R17 oder 245/45R18 (u. a. Fahrzeugschein, Zulassungsbescheinigung I, COC-Papier oder Bedienungsanleitung).

§22 51225*04

X28 Nur zulässig bei Fahrzeugen (Audi A6 Allroad, Typ 4B, 4F) mit serienmäßigen Reifengrößen 215/65R16, 215/55R17, 225/55R17 oder 245/45R18 (u. a. Fahrzeugschein, Zulassungsbescheinigung I, COC-Papier oder Bedienungsanleitung).

X77 Rad-/Reifenkombination nicht zulässig für Fahrzeugausführungen mit 3. Sitzreihe.

Y16 Diese Rad-/Reifenkombination ist nicht zulässig an Fahrzeugausführungen mit Automatikgetriebe oder elektrohydraulischem Direktschaltgetriebe.

Y85 Die Rad-/Reifen-Kombination ist zulässig für 5-türige Fahrzeugausführungen der Karosserieform Schrägheckklimousine (Fließheck).

Prüfort und Prüfdatum

Die Verwendungsprüfung fand am 12. November 2021 in Lambsheim statt.

Prüfergebnis

Aufgrund der durchgeführten Prüfungen bestehen keine technischen Bedenken o.g. Sonderräder unter Beachtung der Auflagen und Hinweise zu verwenden.

Die in diesem Gutachten aufgeführten Fahrzeugtypen entsprechen auch nach der Umrüstung den heute gültigen Vorschriften der StVZO. Das Gutachten verliert seine Gültigkeit, wenn sich entsprechende Bauvorschriften der StVZO ändern oder an den Kraftfahrzeugen Änderungen eintreten, die die Begutachtungspunkte beeinflussen.

Das Gutachten umfasst Blatt 1 bis 29 und gilt für Sonderräder ab Herstellungsdatum September 2011.

Der Technische Dienst Typprüfstelle Fahrzeuge/Fahrzeugteile der TÜV Rheinland Kraftfahrt GmbH, Am Grauen Stein, 51105 Köln ist mit seinem Ingenieurzentrum Technologiezentrum Typprüfstelle, Lambsheim für die angewendeten Prüfverfahren vom Kraftfahrt-Bundesamt entsprechend EG-FGV für das Typgenehmigungsverfahren des KBA unter der Nummer KBA-P 00010-96 benannt.

Lambsheim, 12. November 2021

Technischer Dienst TÜVRheinland Typprüfstelle Fahrzeuge/Fahrzeugteile

Wagner

00380132.DOC

§22 51225*04

Auftraggeber
Gewe Reifengroßhandel GmbH
Hans Geiger Straße 15
D-67661 Kaiserslautern
QM-Nr. 49 02 0160905

Prüfgegenstand PKW-Sonderrad
Modell AS2
Typ AS2-8519
Radgröße 8,5Jx19H2
Zentrierart Mittenzentrierung

Aus-führung	Kennzeichnung Rad/ Zentrierring	Lochzahl/ Loch-kreis- (mm)/ Mit-tenloch-ø (mm)	Einpress-tiefe (mm)	Rad-last (kg)	Abrollumfang (mm)
W3	AS2-8519 W3 / Ø72,5 / Ø57,1	5/112/57,1	45	750	2150

Kennzeichnungen
KBA-Nummer 51225
Herstellerzeichen TEC
Radtyp und Ausführung AS2-8519 (s.o.)
Radgröße 8,5Jx19H2
Einpresstiefe ET (s.o.)
Herstelldatum Monat und Jahr

Befestigungsmittel

Nr.	Art der Befestigungsmittel	Bund	Anzugsmoment (Nm)	Schaftlänge (mm)
S01	Schraube M14x1,5	Kegel 60°	120	28
S02	Schraube M14x1,5	Kegel 60°	140	28
S03	Schraube M14x1,5	Kegel 60°	120	32
S04	Schraube M14x1,5	Kegel 60°	140	32

Prüfungen

Entsprechend den Kriterien des VdTÜV Merkblattes 751 (in der jeweils gültigen Fassung) wurden an den im Verwendungsbereich aufgeführten Fahrzeugen Anbau-, Freigängigkeits- und Handlingsprüfungen durchgeführt.

Verwendungsbereich

Hersteller
Audi
Seat
Skoda
Volkswagen

Spurverbreiterung innerhalb 2%

§22 51225*04

Handelsbezeichnung Fahrzeug-Typ ABE/EWG-Nr.	kW-Bereich	Reifen	Reifenbezogene Auflagen und Hinweise	Auflagen und Hinweise
Audi A3 8V e1*2007/46*0607*.. - Limousine / Cabrio - incl. Facelift 2016	77-140	215/35R19	T85	A12 A16 A18 A57 Cbo F24 Lim S01
	77-140	225/35R19	T84 T88	
	77-140	235/30R19	R09 T86	
	77-140	235/35R19	A01 G03	
	77-140	235/35R19	R09	
Audi A3 8V e1*2007/46*0607*.. - Limousine / Cabrio - incl. Facelift 2016	77-92	215/35R19	T85	A12 A16 A18 A58 Cbo F23 Lim S01
	77-92	225/35R19	T84 T88	
	77-92	235/30R19	T86	
	77-92	235/35R19	A01 G90	
	77-92	235/35R19	R09	
Audi A3 Cabriolet 8P e1*2001/116*0456*..	75-147	225/35R19	K1c K56 T84 T88	A01 A12 A16 A18 A58 Cbo S01
	75-147	235/35R19	G01 K1c K2b K46 K56 T87 T88	
Audi A3 Sportback GY e1*2007/46*2060*..	110	215/35R19	NoD T85	A12 A16 A18 A57 F24 Flh NoE NoP S04
	110	235/30R19	A01 K2b NoD T86	
	110,147	225/35R19	T84 T88	
	110,147	235/35R19	A01 K2b T91	
Audi A3 Sportback e-tron 8V e1*2007/46*0607*.. - incl. Facelift 2016	110	225/35R19	K1a K2b K3a K6g K8h T88	A01 A12 A16 A18 A58 F24 Flh S01
Audi A3 Sportback TFSIe GY e1*2007/46*2060*.. - Plug-in Hybrid	110	225/35R19	T88	A12 A16 A18 A58 F24 Flh S04
	110	235/35R19	A01 K2b	
Audi A3, -/Sportback 8P, 8PA e1*2001/116*0217*.., e1*2001/116*0418*..	184-195	225/35R19	K1c K56 T88	A01 A12 A16 A18 Flh S01
	184-195	235/35R19	G01 K1c K2b K46 K56 T88	
Audi A3, -/Sportback 8P, 8PA, 8PB e1*2001/116*0217*..; e1*2001/116*0241*..; e1*2001/116*0418*..; e13*2007/46*1082*..	66-147	225/35R19	K1c K56 T84 T88	A01 A12 A16 A18 Flh S01
	66-147	235/35R19	G01 K1c K2b K46 K56 T87 T88	
	75,85,110	215/35R19	A58 K1a K1b K56 R37 T85	
Audi A3, -/Sportback 8V e1*2007/46*0607*.. - incl. Facelift 2016	77-140	215/35R19	K1a K2b K3a K6g K8h T85	A01 A12 A16 A18 A57 F24 Flh V00 V19 S01
	77-140	225/35R19	K1a K2b K3a K6g K8h T84 T88	
	77-140	235/30R19	K1c K2b K3a K4i K5d K6g K8h T86	
	77-140	235/35R19	G90 K1c K2b K3a K4i K5d K6g K8h	
	77-140	245/30R19	K2b K4i K6h K8m R03 T89	
Audi A3, -/Sportback 8V e1*2007/46*0607*.. - incl. Facelift 2016	77-96	215/35R19	K1a K2b K3a K4i K6g K8h T85	A01 A12 A16 A18 A58 F23 Flh V19 S01
	77-96	225/35R19	K1a K2b K3a K4i K6g K8h T84 T88	
	77-96	235/30R19	K1c K2b K3a K4i K5d K6h K8m T86	
	77-96	235/35R19	G01 K1c K2b K3a K4i K5d K6h K8m	
	77-96	245/30R19	K2b K4i K6h K8m R03 T89	

§22 51225*04

Handelsbezeichnung Fahrzeug-Typ ABE/EWG-Nr.	kW-Bereich	Reifen	Reifenbezogene Auflagen und Hinweise	Auflagen und Hinweise
Audi A6 -/Avant 4F, 4F1 e1*2001/116*0254*.., e1*2001/116*0276*..; e13*2007/46*1080*..	89-257	245/35R19	T93	A12 A16 A18 Car Lim NBF X27 S01
	89-257	255/35R19	T92 T96	
Audi A6 S6 4F, 4F1 e1*2001/116*0254*..; e13*2007/46*1080*..	320	255/35R19	T96	A12 A16 A18 Car Lim X27 S01
Audi A8 4E e1*2001/116*0198*.., e1*2001/116*0246*..	154-257	235/45R19	R37 T95 T99	A12 A16 A18 BnK Lim NBF S01
	154-257	245/40R19	T94 T98	
	154-257	245/45R19	A01 G01	
	154-331	235/45R19	M+S T95 T99	
	154-331	245/40R19	M+S T94 T98	
	154-331	255/40R19	T00 T96	
Audi Q2 GA e1*2007/46*1552*.. - Frontantrieb	85, 110	225/40R19	K1a	A01 A12 A16 A18 A58 V19 S02
	85, 110	245/35R19	K2b R03	
	85, 110	255/35R19	K2b R03	
Audi Q2 Quattro GA e1*2007/46*1552*01-..	110, 140	225/40R19	K1a	A01 A12 A16 A18 A56 S02
Audi Q3 (I) 8U, 8U1 e1*2007/46*0591*..; e13*2007/46*1163*..	88-162	225/40R19		A12 A16 A18 A57 S04
	88-162	225/45R19		
	88-162	235/40R19		
	88-162	235/45R19		
Audi Q3 (I) 8U, 8U1 e1*2007/46*0591*..; e13*2007/46*1163*.. - mit Radhaus-Verbreiterungen	88-162	225/40R19		A12 A16 A18 A57 KMV S04
	88-162	225/45R19		
	88-162	235/40R19		
	88-162	235/45R19		
Audi Q4 e-tron -/Sportback FZ e1*2018/858*00006*.. - Elektro	70	235/55R19	A12 R02 144	A16 A18 A58 B54 BS2 V19 S01
	70	245/50R19	A12 R02 146	
	70	255/50R19	A32 R03 144	
	70	275/45R19	A12 R03 145	
Audi RS3 Limousine 8V e1*2007/46*0608*03-..	294	235/35R19	T91	A12 A16 A18 A56 BnK Lim V9A S01
	294	255/30R19	A01 K1a K1b K6g K8h T91	
Audi RS3 Sportback 8P e1*2007/46*0615*..	250	225/35R19	K4h R03 T88	A01 A12 A16 A18 A56 AV9 Flh S01
	250	235/35R19	K1a K1b K3b K4g K4i K5x K6g K8h T91	
	250	255/30R19	K1c K3b K3s R02 T91	
Audi RS3 Sportback 8V e1*2007/46*0608*01-.. - incl. Facelift 2017	270,294	235/35R19	K6g K8d T91	A01 A12 A16 A18 A56 V9A Y85 S01
	270,294	255/30R19	K1a K1b K3c K5d R02 T91	

§22 51225*04

Handelsbezeichnung Fahrzeug-Typ ABE/EWG-Nr.	kW-Bereich	Reifen	Reifenbezogene Auflagen und Hinweise	Auflagen und Hinweise
Audi S3 8V e1*2007/46*0607*.. - Limousine / Cabrio - incl. Facelift 2016	206-228	225/35R19	Cbo Lim T84 T88	A12 A16 A18 A56 F24 S01
	206-228	235/30R19	Lim T86	
	206-228	235/35R19	Cbo Lim	
Audi S3 Sportback GY e1*2007/46*2060*..	228	225/35R19	T88	A12 A16 A18 A56 F24 Flh NoP S04
	228	235/35R19	A01 K2b T91	
Audi S3, -/Sportback 8V e1*2007/46*0607*.. - incl. Facelift 2016	206-228	225/35R19	K1a K2b K3a K6g K8h T88	A01 A12 A16 A18 A56 F24 Flh S01
	206-228	235/35R19	G90 K1c K2b K3a K4i K5d K6g K8h	
Audi TT (II) 8J e1*2001/116* 0369*00-16; 0374*00-01; 0375*00	118-155	225/35R19	T84 T88	A12 A16 A18 A57 Cbo Cpe V00 V19 S01
	118-155	225/40R19		
	118-155	235/35R19		
	118-184	245/35R19	A01 K46 K56	
	118-184	255/30R19	A01 K1a K46 K56	
	118-184	255/35R19	A01 K1a K46 K56	
	118-200	235/35R19	M+S	
	118-200	245/35R19	A01 K46 K56 M+S	
Audi TT (III) 8J e1*2001/116* 0369*17-.. ab MJ 2015 (8S) incl. Facelift 2018	132-169	225/35R19	R37 T84 T88	A12 A16 A18 A57 Cbo Cpe V00 V19 S01
	132-169	225/40R19	R37	
	132-169	235/35R19	R37	
	132-169	245/35R19		
	132-169	255/30R19	A01 K6g	
	132-169	255/35R19	A01 K6g	
Audi TT (III) 8J e1*2001/116* 0369*31-.. ab Facelift 2018 (8S)	180	225/35R19	R37 T84 T88	A12 A16 A18 A57 Cbo Cpe V00 V19 S01
	180	225/40R19	R37	
	180	235/35R19	R37	
	180	245/35R19		
	180	255/30R19	A01 K6g	
	180	255/35R19	A01 K6g	
Audi TT RS (II) 8J e1*2001/116* 0369*00-16	250, 265	235/35R19	M+S	A12 A16 A18 A56 Cbo Cpe S01
	250, 265	245/35R19	A01 K46 K56 M+S	
Audi TT RS (III) 8J, 8J1 e1*2007/46*1686*.., e1*KS07/46*0054*.. ab MJ 2016 (8S) incl. Facelift 2018	294	225/35R19	M+S T84 T88	A12 A16 A18 A56 Cbo Cpe S01
	294	225/40R19	M+S	
	294	235/35R19	M+S	
	294	245/35R19	M+S	
	294	255/30R19	A01 K6g M+S	
	294	255/35R19	A01 K6g M+S	
Audi TTS (III) 8J e1*2001/116* 0369*18-.. ab MJ 2015 (8S) incl. Facelift 2018	210-235	225/35R19	M+S T84 T88	A12 A16 A18 A56 Cbo Cpe S01
	210-235	225/40R19	M+S	
	210-235	235/35R19	M+S	
	210-235	245/35R19		
	210-235	255/30R19	A01 K6g	
	210-235	255/35R19	A01 K6g	

§22 51225*04

Handelsbezeichnung Fahrzeug-Typ ABE/EWG-Nr.	kW-Bereich	Reifen	Reifenbezogene Auflagen und Hinweise	Auflagen und Hinweise
Seat Altea / Toledo 5P, 5PN e9*2001/116*0050*..; e9*2007/46*0012*..	63-110	215/35R19	K1c T85	A01 A12 A16 A18 A60 Flh KOV SeF Sth S01
	63-155	225/35R19	K1c T84 T88	
	63-155	235/35R19	G01 K1c K2b K46 K56 T87 T91	
Seat Ateca 5FP e9*2007/46*6394*.. - incl. ab Modell 2021 - Frontantrieb - mit Radhaus-Verbreiterungen	85, 110	225/40R19		A12 A16 A18 A58 F23 KMV NoP S02
	85, 110	225/45R19	A01 G01	
	85, 110	235/40R19		
Seat Ateca 5FP e9*2007/46*6394*.. - incl. ab Modell 2021 - Frontantrieb - ohne Radhaus-Verbreiterungen	81-110	225/40R19		A12 A16 A18 A58 F23 KOV NoP S02
	81-110	225/45R19	A01 G01	
	81-110	235/40R19	A01 K1a K1b	
Seat Ateca 4drive 5FP e9*2007/46*6394*.. - incl. ab Modell 2021 - mit Radhaus-Verbreiterungen	110, 140	225/40R19		A12 A16 A18 A56 F24 KMV NoP S02
	110, 140	225/45R19		
	110, 140	235/40R19		
Seat Cupra Ateca 5FP e9*2007/46*6394*11-..	221	225/40R19	A91	A16 A18 A56 F24 S02
	221	225/45R19	A90	
	221	235/40R19	A12	
Seat Cupra Born K1 e9*2018/858*04001*.. - Elektro	70 (150)	225/45R19	K1c	A01 A12 A16 A18 A58 B54 B92 Flh S01
	70 (150)	235/45R19	K1c K2b	
Seat Cupra Leon KL e9*2007/46*3167*.. - incl. Sportstourer	180-221	225/35R19	T88	A12 A16 A18 A57 Car F24 Flh NoP S04
	180-228	225/35R19	M+S T88	
	180-228	235/35R19	A01 K3a K5u T87 T91	
Seat Cupra Leon Plug-in Hybrid KL e9*2007/46*3167*.. - incl. Sportstourer	110 (180)	225/35R19	M+S T88	A12 A16 A18 A58 Car F24 Flh S04
	110 (180)	235/35R19	A01 K3a K5u	
Seat Leon 1P, 1PN e9*2001/116*0052*..; e9*2007/46*0013*..	63-118	215/35R19	K1a K2b R37 T85	A01 A12 A16 A18 A58 Flh S01
	63-195	225/35R19	K1a K1b K27 K2b T84 T88	
	63-195	235/35R19	G03 K1a K1b K27 K2b K41 K46	
Seat Leon 5F e9*2007/46*0094*..	63 - 110	215/35R19	K1a K2b T85	A01 A12 A16 A18 A58 Car F23 Flh KOV S01
	63 - 110	225/35R19	K1a K2b T84	
	63 - 110	235/30R19	K1a K1b K2b K3c K6j K8g	
	63 - 110	235/35R19	G01 K1a K1b K2b K3c K6j K8g	

§22 51225*04

Handelsbezeichnung Fahrzeug-Typ ABE/EWG-Nr.	kW-Bereich	Reifen	Reifenbezogene Auflagen und Hinweise	Auflagen und Hinweise
Seat Leon 5F e9*2007/46*0094*..	81-140	215/35R19	A58 K1a K2b K6j T85	A01 A12 A16 A18 Car F24 Flh KOV S01
	81-140	225/35R19	K1a K2b K6j T84 T88	
	81-140	235/30R19	A58 K1a K1b K2b K3c K6g K6i K6j K8g T86	
	81-140	235/35R19	A58 G01 K1a K1b K2b K3c K6g K6i K6j K8g	
Seat Leon KL e9*2007/46*3167*.. - incl. Sportstourer	66-110	215/35R19	K2b K3a K5d NoD T85	A01 A12 A16 A18 A58 Car F23 Flh KOV NoE NoP S04
	66-110	225/35R19	K2b K3a K5d T84 T88	
Seat Leon KL e9*2007/46*3167*..	110 ,140	225/35R19	A01 K3a K5d T84 T88	A01 A12 A16 A18 A57 Car F24 Flh KOV NoE NoP S04
Seat Leon Cupra 5F e9*2007/46*0094*..	195-221	225/35R19	K1a K2b K6j T88	A01 A12 A16 A18 A57 Car F24 Flh S01
	195-221	225/35R19	K1v K2h K6j T88	
	195-221	235/30R19	K1a K1b K2b K3c K6g K6i K6j K8g T86	
	195-221	235/35R19	K1a K1b K2b K3c K6g K6i K6j K8g	
Seat Leon Plug-in Hybrid KL e9*2007/46*3167*.. - incl. Sportstourer	110	225/35R19	K3a K5d T88	A01 A12 A16 A18 A58 Car F24 Flh KOV S04
Seat Leon X-Perience 5F e9*2007/46*0094*..	81-135	225/35R19	K6j K6y T88	A01 A12 A16 A18 A56 Car F24 KMV S01
Seat Leon X-Perience 5F e9*2007/46*0094*..	81-92	225/35R19	K6j K6y T84 T88	A01 A12 A16 A18 A58 Car F23 KMV S01
Skoda Enyaq 60 NY e8*2007/46*0416*.. - 62 kWh-Batterie -max.Leistung:132kW	70	235/55R19	A32 144	A16 A18 A58 B54 BS2 Car V19 S01
	70	245/50R19	A32 146	
	70	255/50R19	A32 R03 144	
	70	275/45R19	A12 R03 145	
Skoda Enyaq 80 NY e8*2007/46*0416*.. - 82 kWh-Batterie -max.Leistung:150kW	70	245/50R19	A12 R02 146	A16 A18 A58 B54 BS2 Car V19 S01
	70	275/45R19	A12 R03 145	
Skoda Karoq NU e8*2007/46*0272*.. - Frontantrieb - ohne Radhaus-Verbreiterungen	81-110	225/40R19		A12 A16 A18 A58 F23 KOV S02
	81-110	225/45R19	A01 G01	
	81-110	235/40R19	A01 K1a K1b	
Skoda Karoq 4x4 NU e8*2007/46*0272*.. - ohne Radhaus-Verbreiterungen	110, 140	225/40R19		A12 A16 A18 A56 F24 KOV S02
	110, 140	225/45R19		
	110, 140	235/40R19	A01 K1a K1b	

§22 51225*04

Handelsbezeichnung Fahrzeug-Typ ABE/EWG-Nr.	kW-Bereich	Reifen	Reifenbezogene Auflagen und Hinweise	Auflagen und Hinweise
Skoda Karoq Scout NU e8*2007/46*0272*.. - Frontantrieb - mit Radhaus-Verbreiterungen	85, 110	225/40R19		A12 A16 A18 A58 F23 KMV S04
	85, 110	225/45R19	A01 G01	
	85, 110	235/40R19		
Skoda Karoq Scout 4x4 NU e8*2007/46*0272*.. - mit Radhaus-Verbreiterungen	110, 140	225/40R19		A12 A16 A18 A56 F24 KMV S02
	110, 140	225/45R19		
	110, 140	235/40R19		
Skoda Octavia (II) 1Z e11*2001/116*0230*..; e11*2007/46*0012*..	55-147	225/35R19	K1a T88	A01 A12 A16 A18 A58 Car Lim Npf S01
	55-147	235/35R19	G01 K1c K46 K56 T88 T91	
Skoda Octavia (III) 5E e11*2007/46* 0243*00-19; e11*2007/46* 0244*00-13	63-110	215/35R19		A12 A16 A18 A58 Car F23 Lim Npf S01
	63-110	225/35R19	T88	
	63-110	235/30R19		
	63-110	235/35R19	A01 G01	
Skoda Octavia (III) 5E e11*2007/46* 0243*00-19; e11*2007/46* 0244*00-13	132-169	215/35R19	A58 T85	A12 A16 A18 Car F24 Lim Npf S01
	132-169	235/30R19	A58 T86	
	132-169	235/35R19	A01 A58 G01	
	77-169	225/35R19	A57 T84 T88	
Skoda Octavia (III) 5E e11*2007/46* 0243*20-26; e11*2007/46* 0244*14-..; e8*2007/46*0318*.. ab Facelift 2017	63-110	215/35R19	K2b T85	A01 A12 A16 A18 A58 Car F23 Lim Npf V19 S01
	63-110	225/35R19	K2b K8g T84 T88	
	63-110	235/30R19	K2b K8g T86	
	63-110	235/35R19	G01 K2b K8g	
	63-110	245/30R19	K2a K2b K8k R03	
	63-110	255/30R19	K2c K6g K8t R03	
Skoda Octavia (III) 5E e11*2007/46* 0243*20-26; e11*2007/46* 0244*14-..; e8*2007/46*0318*.. ab Facelift 2017	81-140	215/35R19	K2b K6g K8e R37 T85	A01 A12 A16 A18 A57 Car F24 Lim Npf V00 V19 S01
	81-180	225/35R19	K2b K6g K8e T84 T88	
	81-180	235/30R19	K2a K2b K6h K6i K8m T86	
	81-180	235/35R19	G01 K2a K2b K6h K6i K8m T87 T91	
	81-180	245/30R19	K2c K6h K6i K8m R03 T89	
	81-180	255/30R19	K2c K6h K6i K8s R03 T91	
Skoda Octavia (IV) NX e8*2007/46*0355*..	81-110	225/35R19	T84 T88	A12 A16 A18 A58 Car F23 KOV Lim NoE NoP V19 S02
	81-110	225/40R19		
	81-110	245/35R19	A01 K2b K4i K6i K8h R03	

§22 51225*04

Handelsbezeichnung Fahrzeug-Typ ABE/EWG-Nr.	kW-Bereich	Reifen	Reifenbezogene Auflagen und Hinweise	Auflagen und Hinweise
Skoda Octavia (IV) NX e8*2007/46*0355*..	110-180	225/35R19	T88	A12 A16 A18 A57 Car F24 KOV Lim MpH NoE V00 V19 S02
	110-180	225/40R19		
	110-180	245/35R19	A01 K2b K4i K6i K8h R03	
Skoda Octavia Scout (II) 1Z e11*2001/116* 0230*21-..; e11*2007/46*0012*..	103-118	225/40R19	K1c T93	A01 A12 A16 A18 A56 Car KMV S01
	103-118	235/35R19	K1c K56 T91	
Skoda Octavia Scout (III) 5E e11*2007/46* 0243*00-19	81-135	225/35R19	T88	A12 A16 A18 A56 Car F24 S01
	81-135	225/40R19		
Skoda Octavia Scout (III) 5E e11*2007/46* 0243*21-26; e8*2007/46*0318*.. ab Facelift 2017	110-140	225/35R19	K4i K6g K6w K8e K9v T88	A01 A12 A16 A18 A56 Car F24 S01
	110-140	225/40R19	K4i K6g K6w K8e K9v	
Skoda Octavia Scout (IV) NX e8*2007/46*0355*..	85, 110	225/35R19	T84 T88	A12 A16 A18 A58 Car F23 KMV NoE NoP V19 S02
	85, 110	225/40R19		
	85, 110	245/35R19	A01 K2b K4i K6i K6w K8h R03	
Skoda Octavia Scout 4x4 (IV) NX e8*2007/46*0355*..	110	225/35R19	T88	A12 A16 A18 A56 Car F24 KMV NoE NoP S02
	110, 147	225/40R19		
Skoda Superb (II) 3T e11*2001/116* 0326*15-31; e11*2007/46* 0014*07-21	77-147	225/35R19	K1a K2b K56 T88	A01 A12 A16 A18 Car Lim S01
	77-191	235/35R19	G01 K1a K1b K27 K2b K44 K46 K56 T87 T91	
Skoda Superb (III) 3T e11*2001/116* 0326*32-45; e11*2007/46* 0014*22-..; e8*2007/46*0317*.. - incl. Scout	88-162	245/35R19	R03 T89 T93	A12 A16 A18 A57 Car Lim NoP V00 V19 S02
	88-162	255/35R19	A01 K4i K6g K6i K8e R03	
	88-206	225/40R19	T89 T93	
	88-206	235/35R19	T87 T91	
	88-206	235/40R19		
Skoda Superb iV (III) 3T e8*2007/46*0317*.. - Plug-in Hybrid	115	225/40R19	T93	A12 A16 A18 A58 Car Lim V19 S02
	115	235/35R19	T91	
	115	235/40R19		
	115	245/35R19	R03 T93	
	115	255/35R19	A01 K4i K6g K6i K8e R03	

§22 51225*04

Handelsbezeichnung Fahrzeug-Typ ABE/EWG-Nr.	kW-Bereich	Reifen	Reifenbezogene Auflagen und Hinweise	Auflagen und Hinweise
Skoda Yeti 5L e11*2007/46*0010*.., e11*2007/46*0034*..	77-125	225/40R19	T89 T93	A12 A16 A18 A57 S01
	77-125	235/35R19	A01 K1b T91	
	77-125	245/35R19	A01 K1a K1b K2b T89 T93	
VW Beetle, -/Cabrio (II) 16 e1*2007/46*0539*..	77-162	225/40R19		A12 A16 A18 A58 Cbo Flh S01
	77-162	235/35R19		
	77-162	235/40R19		
VW E-Golf (VII) AU e1*2007/46*0623*10-.. - incl. Facelift 2017	85, 100	225/35R19	K1a K2b K3c T88	A01 A12 A16 A18 A58 F24 S01
	85, 100	235/30R19	K1c K2b K3c K5a K6g T86	
	85, 100	235/35R19	G01 K1c K2b K3c K5a K6g	
VW E-Golf (VII) AU e1*2007/46*0623*10-.. - incl. Facelift 2017	85, 100	225/35R19	K1a K2b K3c K8g T88	A01 A12 A16 A18 A58 F23 S01
	85, 100	235/30R19	K1c K2b K3c K5a K8g	
	85, 100	235/35R19	G01 K1c K2b K3c K5a K8g	
VW EOS 1F e1*2001/116*0349*.. - incl. Facelift 2011	85-184	225/35R19	T84 T88	A12 A16 A18 A58 Cbo S01
	85-191	235/35R19	A01 K2b K46 K56 T87 T91	
VW Golf (V) 1K e1*2001/116* 0242*00-24	55-125	215/35R19	K1c R37 T85	A01 A12 A16 A18 S01
	55-184	225/35R19	K1c T84 T88	
	55-184	235/35R19	G01 K1c K2b K46 K56 T87 T91	
VW Golf (V) Variant 1KM e1*2001/116* 0328*00-14	59-110	215/35R19	K1a K1b K2b K56 T85	A01 A12 A16 A18 A58 Car S01
	59-147	225/35R19	K1c K27 K2b K44 K46 K56 T84	
	59-147	235/35R19	G01 K1c K27 K2c K41 K44 K46 K56	
VW Golf (VI) 1K e1*2001/116 *0242*25-..; e1*2007/46*0490*.. - Fließheck/Cabrio	59-118	215/35R19	K1a K2b T85	A01 A12 A16 A18 S01
	59-173	225/35R19	K1c K2b K3a K6g K8d T84 T88	
	59-173	235/35R19	G03 K1c K2c K3a K6h K8i T87 T91	
VW Golf (VI) R 1K e1*2001/116 *0242*33-.. - Fließheck/Cabrio	188-199	225/35R19	K1c K2b K3a K6g K8d T88	A01 A12 A16 A18 S01
	188-199	235/35R19	K1c K2c K3a K6h K8i T87 T91	
VW Golf (VI) Variant 1KM e1*2001/116*0328*..; e1*2007/46* 0492*00-05	59-118	215/35R19	K1a K2b K6g T85	A01 A12 A16 A18 Car S01
	59-118	225/35R19	K1c K2b K3a K6h K8d T84 T88	
	59-118	235/35R19	G01 K1c K2b K3a K6h K8i T87 T91	
VW Golf (VII) /-Variant AU, AUV, 1K, 1KM e1*2007/46*0623*..; e1*2007/46*0627*..; e1*2007/46* 0490*05-..; e1*2007/46*0492*06-.. - incl. Facelift 2017	63-169	215/35R19	K1a K2b K3c T85	A01 A12 A16 A18 A57 Car F24 Flh KOV NoE S01
	63-213	225/35R19	K1a K2b K3c T84 T88	
	63-213	235/30R19	K1c K2b K3c K5a K6g T86	
	63-213	235/35R19	G90 K1c K2b K3c K5a K6g	

§22 51225*04

Handelsbezeichnung Fahrzeug-Typ ABE/EWG-Nr.	kW-Bereich	Reifen	Reifenbezogene Auflagen und Hinweise	Auflagen und Hinweise
VW Golf (VII) /-Variant AU, AUV, 1K, 1KM e1*2007/46*0623*..; e1*2007/46*0627*..; e1*2007/46* 0490*05-..; e1*2007/46*0492*06-.. - incl. Facelift 2017	63-110	215/35R19	K1a K2b K3c T85	A01 A12 A16 A18 A58 Car F23 Flh KOV NoE S01
	63-110	225/35R19	K1a K2b K3c K8g T84	
	63-110	235/30R19	K1c K2b K3c K5a K8g	
	63-110	235/35R19	G90 K1c K2b K3c K5a K8g	
VW Golf (VII) GTE Hybrid AU e1*2007/46*0623*11-.. - incl. Facelift 2017	110	225/35R19	K1a K2b K3c T88	A01 A12 A16 A18 A58 F24 S01
	110	235/30R19	K1c K2b K3c K5a K6g T86	
	110	235/35R19	G01 K1c K2b K3c K5a K6g	
VW Golf (VII) R AU e1*2007/46*0623*.. - incl. Facelift 2017	206-228	225/35R19	K1a K2b K3c T88	A01 A12 A16 A18 A56 F24 S01
	206-228	235/35R19	K1c K2b K3c K5a K6g	
VW Golf (VII) R Variant AUV e1*2007/46*0627*.. - incl. Facelift 2017	213-228	225/35R19	K1a K2b K3c T88	A01 A12 A16 A18 A56 Car F24 S01
	213-228	235/35R19	K1c K2b K3c K5a K6g	
VW Golf (VIII) /-Variant CD, CDV e1*2007/46*2014*..; e1*2007/46*2180*..	110	215/35R19	K1a K2b NoD T85	A01 A12 A16 A18 A58 Car F24 Flh KOV NoE NoP S02
	110	225/35R19	K1a K2b T84 T88	
VW Golf (VIII) /-Variant CD, CDV e1*2007/46*2014*..; e1*2007/46*2180*..	66-96	215/35R19	K1a K2b NoD T85	A01 A12 A16 A18 A58 Car F23 Flh KOV NoE NoP S04
	66-96	225/35R19	K1a K2b K8h T84 T88	
VW Golf (VIII) GTD CD e1*2007/46*2014*..	147	225/35R19	A01 K1a K2b T88	A12 A16 A18 A58 F24 Flh NoE NoP S04
	147	225/35R19	K1v K2h T88	
	147	235/35R19	A01 G90 K1a K2b K5c	
	147	235/35R19	A01 K1v K2h K5c R09	
VW Golf (VIII) GTE CD e1*2007/46*2014*.. - Plug-in-Hybrid	110	225/35R19	K1a K2b T88	A01 A12 A16 A18 A58 F24 Flh KOV S04
VW Golf (VIII) GTI CD e1*2007/46*2014*..	180	225/35R19	A01 K1a K2b T88	A12 A16 A18 A58 F24 Flh NoE NoP S04
	180	225/35R19	K1v K2h T88	
	180	235/35R19	A01 G90 K1a K2b K5c	
	180	235/35R19	A01 K1v K2h K5c R09	
VW Golf (VIII) GTI Clubsport CD e1*2007/46*2014*..	221	225/35R19	T88	A12 A16 A18 A58 F24 Flh NoP S02
	221	235/35R19	A01 K5c T87 T91	
VW Golf (VIII) Plug-in-Hybrid CD e1*2007/46*2014*..	110	225/35R19	K1a K2b T88	A01 A12 A16 A18 A58 F24 Flh KOV S04

§22 51225*04

Handelsbezeichnung Fahrzeug-Typ ABE/EWG-Nr.	kW-Bereich	Reifen	Reifenbezogene Auflagen und Hinweise	Auflagen und Hinweise
VW Golf (VIII) R CD e1*2007/46*2014*..	235	225/35R19	T88	A12 A16 A18 A56 F24 Flh NoP S02
	235	235/35R19	A01 K5c T91	
VW Golf Plus 1KP e1*2001/116*0304*..; e1*2007/46*0491*..	55-125	225/35R19	K1c K27 K2b K44 K56 T84 T88	A01 A12 A16 A18 A58 S01
	55-125	235/35R19	G01 K1c K27 K2b K41 K44 K56	
	55-85	215/35R19	K1a K1b K2b K56 T85	
VW Golf Sportsvan AUV, 1KM e1*2007/46*0627*..; e1*2007/46*0492*08-.. - incl. Facelift 2017	63-85	215/35R19	K1a K2b K3c K8g T85	A01 A12 A16 A18 A58 F23 S01
	63-85	225/35R19	K1a K2b K3c K8g T84	
	63-85	235/30R19	K1c K2b K3c K5a K8k	
	63-85	235/35R19	G01 K1c K2b K3c K5a K8k	
VW Golf Sportsvan AUV, 1KM e1*2007/46*0627*..; e1*2007/46*0492*08-.. - incl. Facelift 2017	63-110	215/35R19	K1a K2b K3c T85	A01 A12 A16 A18 A58 F24 S01
	63-110	225/35R19	K1a K2b K3c T84 T88	
	63-110	235/30R19	K1c K2b K3c K5a K6g K8a T86	
	63-110	235/35R19	G01 K1c K2b K3c K5a K6g K8a	
VW ID.3 E1 e1*2007/46*2033*.. - Elektro (58 - 82 kWh-Batterie)	70 (150)	225/45R19	K1c	A01 A12 A16 A18 A58 B54 Flh S03
	70 (150)	235/45R19	K1c K2b	
VW Jetta 1KM e1*2001/116*0328*..	66-110	215/35R19	K1a K1b K2b K56 T85	A01 A12 A16 A18 A58 Sth S01
	66-147	225/35R19	K1c K27 K2b K44 K46 K56 T88	
	66-147	235/35R19	G01 K1c K27 K2b K41 K44 K46 K56	
VW Jetta (VI) 16, 16H e1*2007/46*0539*..; e1*2007/46*0584*..	77 - 155	215/35R19	K1c K2b K3a K6g K8e T85	A01 A12 A16 A18 A58 Sth V19 S01
	77 - 155	225/35R19	K1c K2b K3a K6g K8e T88	
	77 - 155	235/35R19	G01 K1c K2b K3a K6h K6i K8m	
	77 - 155	255/30R19	K2c K6h K6i K8s R03	
VW Passat (VI) 3C e1*2001/116* 0307*00-23	75-147	225/35R19	K46 K56 T88	A01 A12 A16 A18 Lim S01
	75-147	235/35R19	K1a K46 K56 T87 T88 T91	
VW Passat (VI) 3C e1*2001/116* 0307*00-23	184	235/35R19	K1a K46 K56 T87 T88 T91	A01 A12 A16 A18 Lim S01
VW Passat (VI) Variant 3C e1*2001/116* 0307*00-23	75-147	225/35R19	T88	A12 A16 A18 Car S01
	75-147	235/35R19	A01 K1a K2b K46 K56 T87 T91	
VW Passat (VI) Variant 3C e1*2001/116* 0307*00-23	184	235/35R19	A01 K1a K2b K46 K56 T91	A12 A16 A18 Car S01

§22 51225*04

Handelsbezeichnung Fahrzeug-Typ ABE/EWG-Nr.	kW-Bereich	Reifen	Reifenbezogene Auflagen und Hinweise	Auflagen und Hinweise
VW Passat (VII) 3C, 3c e1*2001/116* 0307*24-36; e1*2007/46* 0502*00-10, 0547*00-03 - ab Modell 2011	77-155	225/35R19	T88	A12 A16 A18 Car Lim VoA S01
	77-155	235/35R19	A01 K1a K2b T87 T91	
VW Passat (VII) 3C, 3c e1*2001/116* 0307*24-36; e1*2007/46* 0502*00-10, 0547*00-03 - mit Radhaus- Verbreiterungen - ab Modell 2011	77-155	225/35R19	T88	A12 A16 A18 Car KMV Lim VoA S01
	77-155	235/35R19	T87 T91	
VW Passat (VIII) 3C e1*2001/116* 0307*37-.. - Limousine / Variant ab MJ 2015 (B8/3G) - incl. Facelift 2019	88-140	245/35R19	R03 T89 T93	A12 A16 A18 A57 Car Lim NoP V00 V19 VoA S02
	88-140	255/35R19	A01 K8h R03	
	88-206	225/40R19	T89 T93	
	88-206	235/35R19	T87 T91	
	88-206	235/40R19		
VW Passat (VIII) GTE 3C e1*2001/116* 0307*41-.. - Limousine / Variant ab MJ 2015 (B8/3G) - Plug-In Hybrid - incl. Facelift 2019	115	225/40R19	T89 T93	A12 A16 A18 A58 Car Lim V19 VoA S02
	115	235/35R19	T91	
	115	235/40R19		
	115	245/35R19	R03 T89 T93	
	115	255/35R19	A01 K8h R03	
VW Phaeton 3D, 3d e1*98/14*0189*..; e1*2001/116*0189*..; DE*2007/46*0452*..; e1*2007/46*0452*..	165-246	245/40R19	T98 150	A12 A16 A18 BnK Lim S01
	165-331	245/45R19	R09 T02 T98 150	
	165-331	245/45R19	A01 G03 T02 T98 150	
	165-331	255/40R19	T00 T96 150	
VW Tiguan (I) 5N e1*2001/116* 0450*00-10; e1*2007/46* 0487*00-01	81-155	225/45R19		A12 A16 A18 A57 S02
	81-155	235/45R19		
	81-155	245/40R19		

§22 51225*04

Handelsbezeichnung Fahrzeug-Typ ABE/EWG-Nr.	kW-Bereich	Reifen	Reifenbezogene Auflagen und Hinweise	Auflagen und Hinweise
VW Tiguan (I) 5N e1*2001/116* 0450*00-23; e1*2007/46* 0487*00-14 - incl. Facelift 2011 - mit Radhaus-Verbreiterungen	81-155	225/45R19		A12 A16 A18 A57 KMV S02
	81-155	235/45R19		
	81-155	245/40R19		
VW Tiguan (I) 5N e1*2001/116* 0450*11-23; e1*2007/46* 0487*02-14 - ab Facelift 2011	81-155	225/45R19		A12 A16 A18 A57 S02
	81-155	235/45R19		
	81-155	245/40R19		
VW Touran (II) 1T e1*2001/116* 0211*36-..; e1*2007/46*0357*14-.. ab MJ 2016	81-140	225/40R19	K1a K2b K6g T89 T93	A01 A12 A16 A18 A58 S02
	81-140	235/35R19	K1c K2b K3c K6h T87 T91	
	81-140	235/40R19	K1c K2b K3c K6h	
VW T-ROC A1 e13*2007/46*1845*..	81-140	225/40R19		A12 A16 A18 A57 Flh S04
VW T-ROC Cabriolet A1 e13*2007/46*1845*..	81-110	225/40R19		A12 A16 A18 A58 Cbo S04

Allgemeine Hinweise

Im Fahrzeug vorgeschriebene Fahrzeugsysteme, z. B. Reifendruckkontrollsysteme, müssen nach Anbau der Räder funktionsfähig bleiben.

Wird eine in diesem Gutachten aufgeführte Reifengröße verwendet, die nicht bereits in den Fahrzeugpapieren (u. a. Fahrzeugschein, Zulassungsbescheinigung I oder COC-Papier) genannt ist, so sind die Angaben über die Reifengröße in den Fahrzeugpapieren (Fahrzeugschein bzw. -brief, Zulassungsbescheinigung I) durch die Zulassungsstelle berichtigen zu lassen. Diese Berichtigung ist dann nicht erforderlich, wenn die ABE des Sonderrades eine Freistellung von der Pflicht zur Berichtigung der Fahrzeugpapiere enthält.

Die mindestens erforderlichen Geschwindigkeitsbereiche (mit Ausnahme der M+S-Profile) und Tragfähigkeiten der zu verwendenden Reifen sind den Fahrzeugpapieren (Fahrzeugbrief und -schein, Zulassungsbescheinigung I) zu entnehmen. Abschläge der Tragfähigkeit aufgrund der Fahrzeughöchstgeschwindigkeit sind zu berücksichtigen.

§22 51225*04

Fahrzeughöchst-geschwindigkeit	Tragfähigkeit (%) Geschwindigkeitssymbol (GSY)		
	V	W	Y
210 km/h	100%	100%	100%
220 km/h	97%	100%	100%
230 km/h	94%	100%	100%
240 km/h	91%	100%	100%
250 km/h	-	95%	100%
260 km/h	-	90%	100%
270 km/h	-	85%	100%
280 km/h	-	-	95%
290 km/h	-	-	90%
300 km/h	-	-	85%

Ferner sind nur Reifen einer Bauart und achsweise eines Reifentyps zulässig. Bei Verwendung unterschiedlicher Reifentypen auf Vorder- und Hinterachse sind die Hinweise des Fahrzeug- und / oder Reifenherstellers zu beachten.

Das Fahrwerk und die Bremsaggregate müssen, mit Ausnahme der in der entsprechenden Auflage aufgeführten Umrüstmaßnahmen, dem Serienstand entsprechen. Die Zulässigkeit weiterer Veränderungen ist gesondert zu beurteilen.

Wird das serienmäßige Ersatzrad verwendet, soll mit mäßiger Geschwindigkeit und nicht länger als erforderlich gefahren werden. Es müssen die serienmäßigen Befestigungsteile verwendet werden. Bei Fahrzeugen mit Allradantrieb darf nur ein Ersatzrad mit gleicher Reifengröße bzw. gleichem Abrollumfang verwendet werden.

Die Bezieher der Räder sind darauf hinzuweisen, dass der vom Reifenhersteller vorgeschriebene Reifenfülldruck zu beachten ist.

Spezielle Auflagen und Hinweise

144 Das Sonderrad (gepr. Radlast) ist in Verbindung mit dieser Reifengröße nur zulässig bis zu einer zul. Achslast von 1440 kg. Eine erhöhte zulässige Achslast bei Anhängerbetrieb (siehe Ziff. 33 zu Ziff. 16 h bzw. Feld 22 zu Feld 7.1-8.3 in den Fahrzeugpapieren) ist zu beachten.

145 Das Sonderrad (gepr. Radlast) ist in Verbindung mit dieser Reifengröße nur zulässig bis zu einer zul. Achslast von 1450 kg. Eine erhöhte zulässige Achslast bei Anhängerbetrieb (siehe Ziff. 33 zu Ziff. 16 h bzw. Feld 22 zu Feld 7.1-8.3 in den Fahrzeugpapieren) ist zu beachten.

146 Das Sonderrad (gepr. Radlast) ist in Verbindung mit dieser Reifengröße nur zulässig bis zu einer zul. Achslast von 1460 kg. Eine erhöhte zulässige Achslast bei Anhängerbetrieb (siehe Ziff. 33 zu Ziff. 16 h bzw. Feld 22 zu Feld 7.1-8.3 in den Fahrzeugpapieren) ist zu beachten.

150 Das Sonderrad (gepr. Radlast) ist in Verbindung mit dieser Reifengröße nur zulässig bis zu einer zul. Achslast von 1500 kg. Eine erhöhte zulässige Achslast bei Anhängerbetrieb (siehe Ziff. 33 zu Ziff. 16 h bzw. Feld 22 zu Feld 7.1-8.3 in den Fahrzeugpapieren) ist zu beachten.

A01 Nach Durchführung der Technischen Änderung ist das Fahrzeug unter Vorlage der vorliegenden ABE unverzüglich einem amtlich anerkannten Sachverständigen oder Prüfer für den Kraftfahrzeugverkehr oder einem Prüfingenieur einer Überwachungsorganisation nach Nummer 4 der Anlage VIIIb zur StVZO zur Durchführung und Bestätigung der in der ABE vorgeschriebenen Änderungsabnahme vorzuführen.

A12 Die Verwendung von Schneeketten ist nicht zulässig.

§22 51225*04

A16 Zum Auswuchten der Räder dürfen an der Felgeninnenseite nur Klebegewichte unterhalb der Felgenschulter angebracht werden. Bei Anbringung der Klebegewichte im Felgenbett ist auf einen Mindestabstand von 2 mm zum Bremssattel bzw. zu den Fahrwerksteilen zu achten.

A18 Es sind nur schlauchlose Reifen zulässig. Werden keine Ventile mit TPMS-Sensoren verwendet, sind ausschließlich Metallschraubventile mit Befestigung von außen, die den Normen DIN, E.T.R.T.O oder Tire and Rim entsprechen, zulässig. Werden Ventile mit TPMS-Sensoren verwendet, so sind die Hinweise und Vorgaben der Hersteller zu beachten. Die Ventile und Sensoren müssen für den vorgeschriebenen Luftdruck und die bauartbedingte Höchstgeschwindigkeit geeignet sein. Die Ventile dürfen nicht über den Felgenrand hinausragen.

A32 Es dürfen nur feingliedrige Schneeketten, die nicht mehr als 12 mm einschließlich Kettenschloss auftragen, an der Hinterachse verwendet werden.

A56 Die Rad-/Reifen-Kombination ist nur zulässig an Fahrzeugausführungen mit Allradantrieb (z.B. 4WD, Quattro, Syncro, 4-Matic, 4x4 u. ä.)

A57 Diese Rad-/Reifen-Kombination(en) ist (sind) zulässig an Fahrzeugausführungen mit Front bzw. Heck-Antrieb und Allradantrieb (z.B. 2WD, 4WD, Quattro, Syncro, 4-Matic, 4x4, u. ä.)

A58 Rad-Reifen-Kombination(en) nicht zulässig an Fahrzeugen mit Allradantrieb.

A60 Auch zulässig für Fahrzeugausführungen mit verlängerter Karosserie.

A90 Es dürfen nur feingliedrige Schneeketten, die nicht mehr als 9 mm einschließlich Kettenschloss auftragen, an den laut Betriebsanleitung dafür vorgesehenen Achsen verwendet werden.

A91 Es dürfen nur feingliedrige Schneeketten, die nicht mehr als 10 mm einschließlich Kettenschloss auftragen, an den laut Betriebsanleitung dafür vorgesehenen Achsen verwendet werden.

AV9 Bei Verwendung verschiedener Reifengrößen an Vorder- und Hinterachse sind folgende Reifenkombinationen, sofern die Reifengrößen in der Spalte "Reifen" aufgeführt sind, möglich:

	Vorderachse	Hinterachse
Nr. 1	235/35R19	225/35R19
Nr. 2	255/30R19	225/35R19
Nr. 3	265/30R19	235/35R19

Es sind nur Reifen eines Herstellers und achsweise eines Profiltyps zulässig, für die der Reifen- oder Fahrzeughersteller die Eignung für das jeweilige Fahrzeug bestätigt. Diese Bestätigung ist vom Führer des Fahrzeugs mitzuführen.

B54 Betrifft Fahrzeugausführungen mit Trommelbremse an der Hinterachse.

B92 Aufgrund fehlender Freigängigkeit zur Bremsanlage ist das Rad nicht zulässig für Fahrzeugausführungen mit Brembo-Bremssattel an Achse 1.

BS2 Nur zulässig für Fahrzeugausführungen mit Bremsscheibendurchmesser 358 mm an Achse 1.

BnK Die Räder sind nicht an Fahrzeugausführungen mit Keramik-Bremsen zulässig.

Car Die Rad/Reifen-Kombination ist zulässig für Fahrzeugausführungen der Karosserieform Kombilimousine (Avant, Break, Caravan, Grandtour, Kombi, Sportswagon, T-Modell, Touring, Tourer, Turnier, Variant, …).

§22 51225*04

Cbo Die Rad-/Reifen-Kombination ist zulässig für Fahrzeugausführungen der Karosserieform Cabrio-Limousine, Roadster.

Cpe Die Rad-/Reifen-Kombination ist zulässig für Fahrzeugausführungen der Karosserieform Coupé.

F23 Rad/Reifen-Kombination nur für Fahrzeugausführungen mit Verbundlenkerhinterachse.

F24 Rad/Reifen-Kombination nur für Fahrzeugausführungen mit Viel- bzw. Mehrlenkerhinterachse (Einzelradaufhängung).

Flh Die Rad-/Reifen-Kombination ist zulässig für Fahrzeugausführungen der Karosserieform Schrägheckklimousine (Fließheck, 3-türig und 5-türig).

G01 Es ist der Nachweis zu erbringen, dass die Anzeige des Geschwindigkeitsmessers und Wegstreckenzählers innerhalb der Toleranzen (75/443/EWG, ECE-R39, § 57 StVZO) liegt. Wird die Anzeige angeglichen, sind die in den Fahrzeugpapieren (u. a. Fahrzeugschein, Zulassungsbescheinigung I oder COC-Papier) eingetragenen Reifengrößen zu überprüfen.

G03 Weicht der Abrollumfang dieser Reifengröße von den Abrollumfängen der serienmäßigen Reifengrößen (u. a. Fahrzeugschein, Zulassungsbescheinigung I, COC-Papier oder Bedienungsanleitung) ab, ist der Nachweis zu erbringen, dass die Anzeige des Geschwindigkeitsmessers und Wegstreckenzählers innerhalb der Toleranzen (75/443/EWG, ECE-R39, § 57 StVZO) liegt. Wird die Anzeige angeglichen, sind die in den Fahrzeugpapieren (u. a. Fahrzeugschein, Zulassungsbescheinigung I oder COC-Papier) eingetragenen Reifengrößen zu überprüfen.

G90 Ist 19 Zoll keine Serien-Bereifung (u. a. Fahrzeugschein, Zulassungsbescheinigung I, COC-Papier oder Bedienungsanleitung), so ist der Nachweis zu erbringen, dass die Anzeige des Geschwindigkeitsmessers und Wegstreckenzählers innerhalb der Toleranzen (75/443/EWG, ECE-R39, § 57 StVZO) liegt. Wird die Anzeige angeglichen, sind die in den Fahrzeugpapieren (u. a. Fahrzeugschein, Zulassungsbescheinigung I oder COC-Papier) eingetragenen Reifengrößen zu überprüfen.

K1a Die Radabdeckung an Achse 1 ist durch Ausstellen der Frontschürze und des Kotflügels oder durch Anbau von dauerhaft befestigten Karosserieteilen im Bereich 0° bis 30° vor Radmitte herzustellen. Die gesamte Breite der Rad-/Reifenkombination muss, unter Beachtung des maximal möglichen Betriebsmaßes des Reifens (1,04-fache der Nennbreite des Reifens), in dem oben genannten Bereich abgedeckt sein.

K1b Die Radabdeckung an Achse 1 ist durch Ausstellen des Kotflügels oder durch Anbau von dauerhaft befestigten Karosserieteilen im Bereich 0° bis 50° hinter Radmitte herzustellen. Die gesamte Breite der Rad-/Reifenkombination muss, unter Beachtung des maximal möglichen Betriebsmaßes des Reifens (1,04-fache der Nennbreite des Reifens), in dem oben genannten Bereich abgedeckt sein.

K1c Die Radabdeckung an Achse 1 ist durch Ausstellen der Frontschürze und des Kotflügels oder durch Anbau von dauerhaft befestigten Karosserieteilen im Bereich 30° vor bis 50° hinter Radmitte herzustellen. Die gesamte Breite der Rad-/Reifenkombination muss, unter Beachtung des maximal möglichen Betriebsmaßes des Reifens (1,04-fache der Nennbreite des Reifens), in dem oben genannten Bereich abgedeckt sein.

K1v Die Rad-/Reifenkombination ist zulässig für Fahrzeugausführungen mit serienmäßigen Zusatzradabdeckungen an Achse 1 im Bereich 30° vor Radmitte (wheel cover, flaps,...).

K27 An Achse 1 ist durch Nacharbeit der Befestigung des Kunststoffinnenkotflügels an der Bördelkante eine ausreichende Freigängigkeit der Rad-/ Reifenkombination herzustellen.

§22 51225*04

K2a Die Radabdeckung an Achse 2 ist durch Ausstellen des Kotflügels oder durch Anbau von dauerhaft befestigten Karosserieteilen im Bereich 0° bis 30° vor Radmitte herzustellen. Die gesamte Breite der Rad-/Reifenkombination muss, unter Beachtung des maximal möglichen Betriebsmaßes des Reifens (1,04-fache der Nennbreite des Reifens), in dem oben genannten Bereich abgedeckt sein.

K2b Die Radabdeckung an Achse 2 ist durch Ausstellen der Heckschürze und des Kotflügels oder durch Anbau von dauerhaft befestigten Karosserieteilen im Bereich 0° bis 50° hinter Radmitte herzustellen. Die gesamte Breite der Rad-/Reifenkombination muss, unter Beachtung des maximal möglichen Betriebsmaßes des Reifens (1,04-fache der Nennbreite des Reifens), in dem oben genannten Bereich abgedeckt sein.

K2c Die Radabdeckung an Achse 2 ist durch Ausstellen der Heckschürze und des Kotflügels oder durch Anbau von dauerhaft befestigten Karosserieteilen im Bereich 30° vor bis 50° hinter Radmitte herzustellen. Die gesamte Breite der Rad-/Reifenkombination muss, unter Beachtung des maximal möglichen Betriebsmaßes des Reifens (1,04-fache der Nennbreite des Reifens), in dem oben genannten Bereich abgedeckt sein.

K2h Die Rad-/Reifenkombination ist zulässig für Fahrzeugausführungen mit serienmäßigen Zusatzradabdeckungen an Achse 2 im Bereich 50° hinter Radmitte (wheel cover, flaps,...).

K3a An Achse 1 sind die Schrauben zur Befestigung der Radhausinnenverkleidung an den Radhausausschnittkanten (100 mm hinter Radmitte) zu entfernen und die Befestigungslasche vollständig nach oben zu biegen. Die Radhausinnenverkleidungen sind anschließend dauerhaft neu zu befestigen.

K3b An Achse 1 sind die Schrauben zur Befestigung der Radhausinnenverkleidung an den Radhausausschnittkanten (über Radmitte) zu entfernen und die Befestigungslasche vollständig noch oben zu biegen. Die Radhausinnenverkleidungen sind anschließend dauerhaft neu zu befestigen.

K3c An Achse 1 sind die Schrauben zur Befestigung der Radhausinnenverkleidung an den Radhausausschnittkanten (100 mm vor Radmitte) zu entfernen und die Befestigungslasche vollständig nach oben zu biegen. Die Radhausinnenverkleidungen sind anschließend dauerhaft neu zu befestigen.

K3s An Achse 1 ist die Spritzwand bzw. die Radhausinnenverkleidung hinter Radmitte an den dahinterliegenden Rahmenfalz anzulegen und dauerhaft zu befestigen.

K41 An Achse 1 ist durch Nacharbeiten der Radhausausschnittkanten eine ausreichende Freigängigkeit der Rad-Reifenkombination herzustellen.

K44 An Achse 2 ist durch Aufweiten der Kotflügel bzw. inneren Seitenteile eine ausreichende Freigängigkeit der Rad-Reifenkombination herzustellen.

K46 An Achse 2 ist durch Nacharbeiten der Radhausinnenkotflügel, Kunststoffeinsätze bzw. deren Befestigungsteile eine ausreichende Freigängigkeit der Rad-Reifenkombination herzustellen.

K4g An Achse 2 ist die Radhausinnenverkleidung am Übergang von der Radhausausschnittkante zur Heckschürze auszuschneiden bzw. um 10 mm zu kürzen.

K4h An Achse 2 ist die Radhausinnenverkleidung am Übergang von der Radhausausschnittkante zur Heckschürze auszuschneiden bzw. um 5 mm zu kürzen.

K4i An Achse 2 ist die Radhausinnenverkleidung an der Radhausausschnittkante auszuschneiden bzw. um 5 mm zu kürzen und anschließend dauerhaft neu zu befestigen.

§22 51225*04

K56 Durch Nacharbeit der Heckschürze am Übergang zum Radhausausschnitt ist eine ausreichende Freigängigkeit der Rad-Reifenkombination herzustellen.

K5a An Achse 1 sind die Radhausausschnittkanten im Bereich 100 mm vor bis 100 mm hinter Radmitte vollständig umzulegen.

K5c An Achse 1 sind die Radhausausschnittkanten im Bereich 100 mm vor bis 200 mm hinter Radmitte vollständig umzulegen.

K5d An Achse 1 sind die Radhausausschnittkanten im Bereich 200 mm vor bis 200 mm hinter Radmitte vollständig umzulegen.

K5u An Achse 1 sind die in das Radhaus ragenden Kanten der Zusatzradabdeckungen auf einer Länge von 100 mm bis auf die Innenkontur des Radlaufes folgend zu kürzen.

K5x An Achse 1 sind die Kunststoff-Radhausausschnittkanten im Bereich 200 mm vor bis 200 mm hinter Radmitte vollständig auszuschneiden bzw. vollständig zu kürzen.

K6g An Achse 2 ist die Befestigungslasche der Heckschürze am Übergang zur Radhausausschnittkante um 5 mm zu kürzen oder um das gleiche Maß nach hinten/oben zu biegen.

K6h An Achse 2 ist die Befestigungslasche der Heckschürze am Übergang zur Radhausausschnittkante um 10 mm zu kürzen oder um das gleiche Maß nach hinten/oben zu biegen. Die Befestigungsschraube ist soweit wie möglich nach hinten zu versetzen.

K6i An Achse 2 sind die in das Radhaus ragenden Kanten der Heckschürze auf einer Länge von 100 mm bis auf die Innenkontur des umgelegten Radlaufes folgend zu kürzen.

K6j An Achse 2 sind die Radhausausschnittkanten am Übergang zur Heckschürze vollständig umzulegen.

K6w An Achse 2 sind die Kunststoff-Radhausausschnittkanten im Bereich 200 mm vor bis 200 mm hinter Radmitte um 5 mm auszuschneiden bzw. zu kürzen.

K6y An Achse 2 sind die Kunststoff-Radhausausschnittkanten im Bereich 300 mm vor bis 200 mm hinter Radmitte vollständig auszuschneiden bzw. zu kürzen.

K8a An Achse 2 sind die Radhausausschnittkanten im Bereich 100 mm vor bis 100 mm hinter Radmitte um 5 mm aufzuweiten.

K8d An Achse 2 sind die Radhausausschnittkanten im Bereich 100 mm vor bis 200 mm hinter Radmitte um 5 mm aufzuweiten.

K8e An Achse 2 sind die Radhausausschnittkanten im Bereich 200 mm vor bis 200 mm hinter Radmitte um 5 mm aufzuweiten.

K8g An Achse 2 sind die Radhausausschnittkanten im Bereich 400 mm vor bis 200 mm hinter Radmitte um 5 mm aufzuweiten.

K8h An Achse 2 sind die Radhausausschnittkanten im Bereich 300 mm vor bis 200 mm hinter Radmitte um 5 mm aufzuweiten.

K8i An Achse 2 sind die Radhausausschnittkanten im Bereich 200 mm vor bis 200 mm hinter Radmitte um 10 mm aufzuweiten.

§22 51225*04

K8k An Achse 2 sind die Radhausausschnittkanten im Bereich 400 mm vor bis 200 mm hinter Radmitte um 10 mm aufzuweiten.

K8m An Achse 2 sind die Radhausausschnittkanten im Bereich 300 mm vor bis 200 mm hinter Radmitte um 10 mm aufzuweiten.

K8s An Achse 2 sind die Radhausausschnittkanten im Bereich 300 mm vor bis 200 mm hinter Radmitte um 15 mm aufzuweiten.

K8t An Achse 2 sind die Radhausausschnittkanten im Bereich 400 mm vor bis 200 mm hinter Radmitte um 15 mm aufzuweiten.

K9v An Achse 2 sind die in das Radhaus ragenden Kanten der Zusatzradabdeckungen auf einer Länge von 100 mm bis auf die Innenkontur des Radlaufes folgend zu kürzen.

KMV Betrifft nur Fahrzeugvarianten mit serienmäßigen Kunststoffverbreiterungen bzw. mit zusätzlichen Kotflügelverbreiterungen (Radlaufleisten).

KOV Betrifft nur Fahrzeugvarianten ohne serienmäßige Kunststoffverbreiterungen bzw. ohne zusätzliche Kotflügelverbreiterungen (Radlaufleisten).

Lim Die Rad-/Reifen-Kombination ist zulässig für Fahrzeugausführungen der Karosserieform Limousine.

M+S Diese Reifengröße ist nur zulässig als M+S-Bereifung.

MpH Auch zulässig für Fahrzeugausführungen mit Hybridantrieb (Hybridelektrofahrzeug; HEV), incl. Plug-in-Hybrid Fahrzeuge bzw. extern aufladbare Hybrid-Elektro-Fahrzeuge (PHEV bzw. OVC-HEV).

NBF Nicht für gepanzerte bzw. beschussgeschützte Fahrzeugausführungen.

NoD Nicht zulässig für Fahrzeugausführungen mit Dieselmotor.

NoE Nicht für "reines" Elektrofahrzeug (Battery Electric Vehicle "BEV").

NoP Nicht für Plug-in Hybrid-Fahrzeuge bzw. extern aufladbare Hybrid-Elektro-Fahrzeuge (PHEV bzw. OVC-HEV).

Npf Rad-Reifen-Kombination(en) nicht zulässig für Fahrzeugausführungen Fun, Cross, Scout, usw. (Fahrzeugvarianten mit Radlaufverbreiterungen).

R02 Diese Reifengröße ist nur an Achse 1 zulässig.

R03 Diese Reifengröße ist nur an Achse 2 zulässig.

R09 Diese Reifengröße ist nur zulässig, wenn sie bereits als Serienbereifung freigegeben ist (Fahrzeugschein, Zulassungsbescheinigung I oder COC-Papier).

R37 Diese Reifengröße ist nicht geprüft für Fahrzeuge, die serienmäßig ausschließlich mit größeren und/oder breiteren Reifengrößen (u. a. Fahrzeugschein, Zulassungsbescheinigung I, COC-Papier oder Bedienungsanleitung) ausgerüstet sind.

S01 Zur Befestigung der Räder dürfen nur die mitgelieferten Befestigungsmittel Nr. S01 (siehe Seite 1) verwendet werden.

§22 51225*04

S02 Zur Befestigung der Räder dürfen nur die mitgelieferten Befestigungsmittel Nr. S02 (siehe Seite 1) verwendet werden.

S03 Zur Befestigung der Räder dürfen nur die mitgelieferten Befestigungsmittel Nr. S03 (siehe Seite 1) verwendet werden.

S04 Zur Befestigung der Räder dürfen nur die mitgelieferten Befestigungsmittel Nr. S04 (siehe Seite 1) verwendet werden.

SeF Die Rad-/Reifenkombination ist nicht zulässig für Fahrzeugausführung Seat Altea Freetrack (Typ 5P, 5PN)

Sth Die Rad-/Reifen-Kombination ist zulässig für Fahrzeugausführungen der Karosserieform Stufenheck.

T00 Reifen (LI 100) nur zulässig für Fahrzeuge mit zul. Achslasten bis 1600 kg (Fzg.-Schein, Ziff. 16 bzw. Zulassungsbescheinigung Feld 8). Abschläge der Tragfähigkeit aufgrund der Bauartbedingten Höchstgeschwindigkeit (Fzg.-Schein, Ziff. 6 bzw. Zulassungsbescheinigung Feld T) sind zu berücksichtigen.

T02 Reifen (LI 102) nur zulässig für Fahrzeuge mit zul. Achslasten bis 1700 kg (Fzg.-Schein, Ziff. 16 bzw. Zulassungsbescheinigung Feld 8). Abschläge der Tragfähigkeit aufgrund der Bauartbedingten Höchstgeschwindigkeit (Fzg.-Schein, Ziff. 6 bzw. Zulassungsbescheinigung Feld T) sind zu berücksichtigen.

T84 Reifen (LI 84) nur zulässig für Fahrzeuge mit zul. Achslasten bis 1000 kg (Fzg.-Schein, Ziff. 16 bzw. Zulassungsbescheinigung Feld 8). Abschläge der Tragfähigkeit aufgrund der Bauartbedingten Höchstgeschwindigkeit (Fzg.-Schein, Ziff. 6 bzw. Zulassungsbescheinigung Feld T) sind zu berücksichtigen.

T85 Reifen (LI 85) nur zulässig für Fahrzeuge mit zul. Achslasten bis 1030 kg (Fzg.-Schein, Ziff. 16 bzw. Zulassungsbescheinigung Feld 8). Abschläge der Tragfähigkeit aufgrund der Bauartbedingten Höchstgeschwindigkeit (Fzg.-Schein, Ziff. 6 bzw. Zulassungsbescheinigung Feld T) sind zu berücksichtigen.

T86 Reifen (LI 86) nur zulässig für Fahrzeuge mit zul. Achslasten bis 1060 kg (Fzg.-Schein, Ziff. 16 bzw. Zulassungsbescheinigung Feld 8). Abschläge der Tragfähigkeit aufgrund der Bauartbedingten Höchstgeschwindigkeit (Fzg.-Schein, Ziff. 6 bzw. Zulassungsbescheinigung Feld T) sind zu berücksichtigen.

T87 Reifen (LI 87) nur zulässig für Fahrzeuge mit zul. Achslasten bis 1090 kg (Fzg.-Schein, Ziff. 16 bzw. Zulassungsbescheinigung Feld 8). Abschläge der Tragfähigkeit aufgrund der Bauartbedingten Höchstgeschwindigkeit (Fzg.-Schein, Ziff. 6 bzw. Zulassungsbescheinigung Feld T) sind zu berücksichtigen.

T88 Reifen (LI 88) nur zulässig für Fahrzeuge mit zul. Achslasten bis 1120 kg (Fzg.-Schein, Ziff. 16 bzw. Zulassungsbescheinigung Feld 8). Abschläge der Tragfähigkeit aufgrund der Bauartbedingten Höchstgeschwindigkeit (Fzg.-Schein, Ziff. 6 bzw. Zulassungsbescheinigung Feld T) sind zu berücksichtigen.

T89 Reifen (LI 89) nur zulässig für Fahrzeuge mit zul. Achslasten bis 1160 kg (Fzg.-Schein, Ziff. 16 bzw. Zulassungsbescheinigung Feld 8). Abschläge der Tragfähigkeit aufgrund der Bauartbedingten Höchstgeschwindigkeit (Fzg.-Schein, Ziff. 6 bzw. Zulassungsbescheinigung Feld T) sind zu berücksichtigen.

§22 51225*04

T91 Reifen (LI 91) nur zulässig für Fahrzeuge mit zul. Achslasten bis 1230 kg (Fzg.-Schein, Ziff. 16 bzw. Zulassungsbescheinigung Feld 8). Abschläge der Tragfähigkeit aufgrund der Bauartbedingten Höchstgeschwindigkeit (Fzg.-Schein, Ziff. 6 bzw. Zulassungsbescheinigung Feld T) sind zu berücksichtigen.

T92 Reifen (LI 92) nur zulässig für Fahrzeuge mit zul. Achslasten bis 1260 kg (Fzg.-Schein, Ziff. 16 bzw. Zulassungsbescheinigung Feld 8). Abschläge der Tragfähigkeit aufgrund der Bauartbedingten Höchstgeschwindigkeit (Fzg.-Schein, Ziff. 6 bzw. Zulassungsbescheinigung Feld T) sind zu berücksichtigen.

T93 Reifen (LI 93) nur zulässig für Fahrzeuge mit zul. Achslasten bis 1300 kg (Fzg.-Schein, Ziff. 16 bzw. Zulassungsbescheinigung Feld 8). Abschläge der Tragfähigkeit aufgrund der Bauartbedingten Höchstgeschwindigkeit (Fzg.-Schein, Ziff. 6 bzw. Zulassungsbescheinigung Feld T) sind zu berücksichtigen.

T94 Reifen (LI 94) nur zulässig für Fahrzeuge mit zul. Achslasten bis 1340 kg (Fzg.-Schein, Ziff. 16 bzw. Zulassungsbescheinigung Feld 8). Abschläge der Tragfähigkeit aufgrund der Bauartbedingten Höchstgeschwindigkeit (Fzg.-Schein, Ziff. 6 bzw. Zulassungsbescheinigung Feld T) sind zu berücksichtigen.

T95 Reifen (LI 95) nur zulässig für Fahrzeuge mit zul. Achslasten bis 1380 kg (Fzg.-Schein, Ziff. 16 bzw. Zulassungsbescheinigung Feld 8). Abschläge der Tragfähigkeit aufgrund der Bauartbedingten Höchstgeschwindigkeit (Fzg.-Schein, Ziff. 6 bzw. Zulassungsbescheinigung Feld T) sind zu berücksichtigen.

T96 Reifen (LI 96) nur zulässig für Fahrzeuge mit zul. Achslasten bis 1420 kg (Fzg.-Schein, Ziff. 16 bzw. Zulassungsbescheinigung Feld 8). Abschläge der Tragfähigkeit aufgrund der Bauartbedingten Höchstgeschwindigkeit (Fzg.-Schein, Ziff. 6 bzw. Zulassungsbescheinigung Feld T) sind zu berücksichtigen.

T98 Reifen (LI 98) nur zulässig für Fahrzeuge mit zul. Achslasten bis 1500 kg (Fzg.-Schein, Ziff. 16 bzw. Zulassungsbescheinigung Feld 8). Abschläge der Tragfähigkeit aufgrund der Bauartbedingten Höchstgeschwindigkeit (Fzg.-Schein, Ziff. 6 bzw. Zulassungsbescheinigung Feld T) sind zu berücksichtigen.

T99 Reifen (LI 99) nur zulässig für Fahrzeuge mit zul. Achslasten bis 1550 kg (Fzg.-Schein, Ziff. 16 bzw. Zulassungsbescheinigung Feld 8). Abschläge der Tragfähigkeit aufgrund der Bauartbedingten Höchstgeschwindigkeit (Fzg.-Schein, Ziff. 6 bzw. Zulassungsbescheinigung Feld T) sind zu berücksichtigen.

V00 Unterschiedliche Reifengrößen auf Vorder- und Hinterachse sind nicht zulässig für Fahrzeugausführungen mit Allradantrieb (z.B. AWD, 4-Matic, Syncro, 4x4,...).

§22 51225*04

V19 Bei Verwendung verschiedener Reifengrößen an Vorder- und Hinterachse sind folgende Reifenkombinationen, sofern die Reifengrößen in der Spalte "Reifen" aufgeführt sind, möglich:

	Vorderachse	Hinterachse
Nr. 1	215/35R19	245/30R19, 255/30R19
Nr. 2	225/35R19	245/30R19, 255/30R19, 265/30R19, 305/25R19
Nr. 3	225/40R19	245/35R19, 255/35R19
Nr. 4	225/45R19	245/40R19, 255/40R19
Nr. 5	225/55R19	275/45R19
Nr. 6	235/35R19	255/30R19, 265/30R19, 275/30R19, 315/25R19
Nr. 7	235/40R19	265/35R19, 275/35R19
Nr. 8	235/45R19	255/40R19
Nr. 9	235/50R19	255/45R19, 265/45R19
Nr. 10	235/55R19	255/50R19, 285/45R19, 295/45R19
Nr. 11	245/30R19	305/25R19
Nr. 12	245/35R19	275/30R19, 285/30R19
Nr. 13	245/40R19	275/35R19, 285/35R19
Nr. 14	245/45R19	275/40R19
Nr. 15	245/50R19	275/45R19
Nr. 16	255/30R19	305/25R19, 315/25R19
Nr. 17	255/35R19	285/30R19, 295/30R19, 305/30R19
Nr. 18	255/40R19	285/35R19, 295/35R19
Nr. 19	255/45R19	285/40R19
Nr. 20	255/50R19	275/45R19, 285/45R19, 295/45R19
Nr. 21	255/55R19	275/50R19
Nr. 22	265/30R19	305/25R19, 315/25R19
Nr. 23	265/35R19	295/30R19, 305/30R19
Nr. 24	265/40R19	295/35R19
Nr. 25	265/45R19	295/40R19
Nr. 26	265/50R19	295/45R19
Nr. 27	275/30R19	315/25R19

Es sind nur Reifen eines Herstellers und achsweise eines Profiltyps zulässig, für die der Reifen- oder Fahrzeughersteller die Eignung für das jeweilige Fahrzeug bestätigt. Diese Bestätigung ist vom Führer des Fahrzeugs mitzuführen.

V9A Bei Verwendung verschiedener Reifengrößen an Vorder- und Hinterachse sind folgende Reifenkombinationen, sofern die Reifengrößen in der Spalte "Reifen" aufgeführt sind, möglich:

	Vorderachse	Hinterachse
Nr. 1	255/30R19	235/35R19

Es sind nur Reifen eines Herstellers und achsweise eines Profiltyps zulässig, für die der Reifen- oder Fahrzeughersteller die Eignung für das jeweilige Fahrzeug bestätigt. Diese Bestätigung ist vom Führer des Fahrzeugs mitzuführen.

VoA Nicht für Fahrzeugausführung VW Passat Alltrack (Typ 3C, 3c).

X27 Nicht zulässig bei Fahrzeugen (Audi A6 allroad, Typ 4B, 4F, 4F1) mit serienmäßigen Reifengrößen 215/65R16, 215/55R17, 225/55R17 oder 245/45R18 (u. a. Fahrzeugschein, Zulassungsbescheinigung I, COC-Papier oder Bedienungsanleitung).

Y85 Die Rad-/Reifen-Kombination ist zulässig für 5-türige Fahrzeugausführungen der Karosserieform Schrägheckklimousine (Fließheck).

§22 51225*04

Prüfort und Prüfdatum

Die Verwendungsprüfung fand am 19. November 2021 in Lambsheim statt.

Prüfergebnis

Aufgrund der durchgeführten Prüfungen bestehen keine technischen Bedenken o.g. Sonderräder unter Beachtung der Auflagen und Hinweise zu verwenden.

Die in diesem Gutachten aufgeführten Fahrzeugtypen entsprechen auch nach der Umrüstung den heute gültigen Vorschriften der StVZO. Das Gutachten verliert seine Gültigkeit, wenn sich entsprechende Bauvorschriften der StVZO ändern oder an den Kraftfahrzeugen Änderungen eintreten, die die Begutachtungspunkte beeinflussen.

Das Gutachten umfasst Blatt 1 bis 23 und gilt für Sonderräder ab Herstellungsdatum September 2011.

Der Technische Dienst Typprüfstelle Fahrzeuge/Fahrzeugteile der TÜV Rheinland Kraftfahrt GmbH, Am Grauen Stein, 51105 Köln ist mit seinem Ingenieurzentrum Technologiezentrum Typprüfstelle, Lambsheim für die angewendeten Prüfverfahren vom Kraftfahrt-Bundesamt entsprechend EG-FGV für das Typgenehmigungsverfahren des KBA unter der Nummer KBA-P 00010-96 benannt.

Lambsheim, 19. November 2021

Technischer Dienst TÜVRheinland Typprüfstelle Fahrzeuge/Fahrzeugteile

Wagner

00380484.DOC

§22 51225*04

Auftraggeber
Gewe Reifengroßhandel GmbH
Hans Geiger Straße 15
D-67661 Kaiserslautern
QM-Nr. 49 02 0160905

Prüfgegenstand PKW-Sonderrad
Modell AS2
Typ AS2-8519
Radgröße 8,5Jx19H2
Zentrierart Mittenzentrierung

Aus-führung	Kennzeichnung Rad/ Zentrierring	Lochzahl/ Loch-kreis- (mm)/ Mit-tenloch-ø (mm)	Einpress-tiefe (mm)	Rad-last (kg)	Abrollumfang (mm)
W3	AS2-8519 W3 / Ø72,5 / Ø66,6	5/112/66,6	35	750	2150

Kennzeichnungen
KBA-Nummer 51225
Herstellerzeichen TEC
Radtyp und Ausführung AS2-8519 (s.o.)
Radgröße 8,5Jx19H2
Einpresstiefe ET (s.o.)
Herstelldatum Monat und Jahr

Befestigungsmittel

Nr.	Art der Befestigungsmittel	Bund	Anzugsmoment (Nm)	Schaftlänge (mm)
S01	Schraube M12x1,5	Kegel 60°	130	26
S02	Schraube M14x1,5	Kegel 60°	120	28
S03	Schraube M14x1,5	Kegel 60°	130	28
S04	Schraube M14x1,5	Kegel 60°	140	28
S05	Schraube M14x1,5	Kegel 60°	150	28
S06	Schraube M14x1,5	Kegel 60°	130	32
S07	Schraube M14x1,5	Kegel 60°	150	32
S08	Schraube M14x1,5	Kegel 60°	180	30
S09	Schraube M12x1,5	Kegel 60°	140	26

Prüfungen

Entsprechend den Kriterien des VdTÜV Merkblattes 751 (in der jeweils gültigen Fassung) wurden an den im Verwendungsbereich aufgeführten Fahrzeugen Anbau-, Freigängigkeits- und Handlingsprüfungen durchgeführt.

Verwendungsbereich

Hersteller
Audi
Infiniti
Mercedes-Benz
Ssangyong

Spurverbreiterung innerhalb 2%

§22 51225*04

Handelsbezeichnung Fahrzeug-Typ ABE/EWG-Nr.	kW-Bereich	Reifen	Reifenbezogene Auflagen und Hinweise	Auflagen und Hinweise
Audi A4 B8, B81 e1*2001/116* 0430*00-41; e13*2007/46*1084*.. (FIN: WAUZZZ8K...)	88-195	225/40R19	R37 T89 T93	A12 A16 A18 A57 Car Lim V19 S02
	88-195	235/35R19	R37 T87 T91	
	88-200	225/40R19	M+S T89 T93	
	88-200	235/35R19	M+S T87 T91	
	88-200	245/35R19	A01 K1c K2b K56 T89 T93	
	88-200	255/35R19	A01 K1c K2b K41 K44 K45 K46 K56	
Audi A4 B8, B81 e1*2001/116* 0430*35-..; e13*2007/46* 1084*19-.. (FIN: WAUZZZF4...) - incl. Facelift 2019	90-210	225/40R19	T89 T93	A12 A16 A18 A57 Car Lim V00 V19 S02
	90-210	235/35R19	T87 T91	
	90-210	245/35R19	A01 K2h K4i K9v T89 T93	
	90-210	245/35R19	A01 K2b K4i T89 T93	
	90-210	255/35R19	A01 K1a K2b K4i K8b	
Audi A5 B8, B81 e1*2001/116* 0430*00-49; e13*2007/46* 1084*00-31 - Coupé, Cabrio - Sportback (FIN: WAUZZZ8T..., WAUZZZ8F...,)	100-195	225/40R19	R37 T89 T93	A12 A16 A18 A57 Cbo Cpe Flh V19 S02
	100-195	235/35R19	R37 T87 T91	
	100-200	245/35R19	T89 T93	
	100-200	255/35R19		
Audi A6 / A6 Avant 4G, 4G1 e1*2007/46*0436*..; e13*2007/46*1147*.. - incl. Facelift 2014	100-245	235/45R19	T95 T99	A12 A16 A18 A57 BnK Car Lim NA1 S02
	100-245	245/40R19	T94 T98	
	100-245	255/40R19	T00 T96	
Audi A6 / A6 Avant F2 e1*2007/46*1801*..	100-210	225/45R19	A91 T96 150	A16 A18 A57 Car KOV L06 Lim NoP S02
	100-210	235/45R19	A12 T95 T99 150	
	100-210	235/50R19	A01 A12 K2b 147	
	100-210	245/45R19	A12 150	
	100-210	255/40R19	A01 A12 K2b T96 150	
	100-210	255/45R19	A01 A12 K2b 148	
Audi A6 / A6 Avant TFSIe F2 e1*2007/46*1801*.. - Plug-in Hybrid	185,195	235/45R19	T99 150	A12 A16 A18 A56 Car KOV L06 Lim S02
	185,195	235/50R19	A01 K2b 147	
	185,195	245/45R19	150	
	185,195	255/40R19	A01 K2b T00 150	
	185,195	255/45R19	A01 K2b 148	
Audi A6 allroad 4G, 4G1 e1*2007/46*0436*..; e13*2007/46*1147*.. - incl. Facelift 2014	140-245	235/45R19	T99 150	A12 A16 A18 A56 B92 Car KMV S02
	140-245	235/50R19	A01 K6w 147	
	140-245	245/45R19	A01 K6w 150	
	140-245	255/45R19	A01 K6w 148	
Audi A6 allroad F2 e1*2007/46*1801*13-..	170-257	235/50R19	147	A12 A16 A18 A56 L06 NoP P40 S02
	170-257	245/45R19	150	
	170-257	245/50R19	A01 K2b 146	
	170-257	255/45R19	148	
	170-257	265/45R19	A01 K2b 147	

§22 51225*04

Handelsbezeichnung Fahrzeug-Typ ABE/EWG-Nr.	kW-Bereich	Reifen	Reifenbezogene Auflagen und Hinweise	Auflagen und Hinweise
Audi A7 Sportback 4G, 4G1 e1*2007/46*0436*..; e13*2007/46*1147*.. - incl. Facelift 2014	140-245	235/45R19	A13	A16 A18 A57 BnK S02
	140-245	245/40R19	A12	
	140-245	255/40R19	A12	
Audi A8 4H e1*2007/46*0284*.. e1*2007/46*0398*..	150-368	235/50R19	147	A12 A16 A18 A57 BnK NBF P40 S02
	150-368	245/45R19	150	
	150-368	255/45R19	148	
Audi A8 F8 e1*2007/46*1751*..	210, 250	235/50R19	A91 147	A16 A18 A56 A60 L06 MHy NBF P40 S02
	210, 250	245/45R19	A91 T02 T98 150	
	210, 250	255/45R19	A91 148	
	210, 250	265/45R19	A91 147	
	210-338	235/50R19	A91 M+S 147	
	210-338	245/45R19	A91 M+S T02 T98 150	
	210-338	255/45R19	A91 M+S 148	
	210-338	265/45R19	A91 M+S 147	
Audi Q5 TFSIe, -/Sportback(II) FY e1*2007/46*1550*12-.. - Plug-in Hybrid - incl. Facelift 2021	185,195	255/45R19	148	A12 A16 A18 A56 S04
Audi Q5, -/Sportback(II) FY e1*2007/46*1550*.., e1*2007/46*1685*.. - incl. Facelift 2021	100-210	235/55R19	143	A12 A16 A18 A57 NoP S04
	100-210	245/50R19	A01 K1a K2b 146	
	100-210	245/50R19	K1v K2h 146	
	100-210	255/45R19		
	100-210	255/50R19	A01 K1a K1b K2b 144	
	100-210	275/45R19	A01 K1a K1b K2b 145	
Audi S4 B8, B81 e1*2001/116*0430*..; e13*2007/46*1084*.. (FIN: WAUZZZ8K...)	245	235/35R19	M+S T91	A12 A16 A18 Car Lim S02
	245	245/35R19	A01 K1c K2b K56 T93	
	245	255/35R19	A01 K1c K2b K41 K44 K45 K46 K56 T92 T96	
Audi S4 B8, B81 e1*2001/116* 0430*43..., e13*2007/46*1084*25- (FIN:WAUZZZF4...) - incl. Facelift 2019	251-260	225/40R19	M+S T93	A12 A16 A18 A56 Car Lim S02
	251-260	235/35R19	M+S T91	
	251-260	245/35R19	A01 K2h K4i K9v T93	
	251-260	245/35R19	A01 K2b K4i T93	
	251-260	255/35R19	A01 K1a K2b K4i K8b	
Audi S5 B8, B81 e1*2001/116* 0430*00-49, e13*2007/46* 1084*00-31 - Coupé, Cabrio - Sportback (FIN: WAUZZZ8T..., WAUZZZ8F...,)	245, 260	245/35R19	T89 T93	A12 A16 A18 A56 Cbo Cpe Flh S02
	245, 260	255/35R19	T92 T96	
	260	235/35R19	M+S R37 T91	

§22 51225*04

Handelsbezeichnung Fahrzeug-Typ ABE/EWG-Nr.	kW-Bereich	Reifen	Reifenbezogene Auflagen und Hinweise	Auflagen und Hinweise
Audi SQ5, -/Sportback (II) FY e1*2007/46*1550*.. - incl. Facelift 2021	251-260	235/55R19	M+S 143	A12 A16 A18 A56 K1v K2h S04
	251-260	245/50R19	M+S 146	
	251-260	255/45R19	M+S	
	251-260	255/50R19	A01 K1b M+S 144	
	251-260	275/45R19	A01 K1b M+S 145	
Infiniti QX30 AWD H15 e11*2007/46*2977*.., e5*2007/46*1030*..	125, 155	225/45R19		A12 A16 A18 A56 S03
	125, 155	235/40R19	A01 K5v K6w	
	125, 155	235/45R19	A01 K5v K6w	
	125, 155	245/40R19	A01 K2b K5x K6w K8e	
	125, 155	245/45R19	A01 G01 K2b K5x K6w K8e	
	125, 155	255/40R19	A01 K2b K5x K6w K8e	
A 45 AMG 4matic 176, 245G, -/AMG e1*2007/46*0928*..; e1*2007/46*1163*.. e1*2007/46*1207*.. e1*2001/116* 0470*04-..	265, 280	235/35R19	K1c K2c K4i K5d K5k K6h K7d K8m T91	A01 A12 A16 A18 A56 Flh S03
	265, 280	245/30R19	K1c K2c K4i K5d K5k K6h K7d K8m T89	
A-Klasse F2A e1*2007/46*1829*..	70-140	225/35R19	K1c K2b K5d K6f K7a K8h T84 T88	A01 A12 A16 A18 A58 F23 Lim NoP Y85 S06
	70-140	225/40R19	K1c K2b K5d K6f K7i K8h	
A-Klasse F2A e1*2007/46*1829*..	110-165	225/35R19	K1c K2b K5d K6d K7a T88	A01 A12 A16 A18 A57 F24 Lim NoP Y85 S06
	110-165	225/40R19	K1c K2b K5d K6d K7i	
AMG A35 F2A e1*2007/46*1829*..	225	235/35R19	K1a K1b K5b K7a K8h T91	A01 A12 A16 A18 A56 Y85 S03
	225	245/35R19	K1c K2c K5b K7i K8m K9v	
AMG CLA 35 F2CLA e1*2007/46*1912*..	225	225/40R19	K1a K1b K2c K4i K5d K6f K6i K7a K8h K9v M+S	A01 A12 A16 A18 A56 Lim S06
	225	235/35R19	K1c K2c K4i K5d K6f K6i K7i K8h K9v T91	
	225	245/35R19	K1c K2c K4i K5d K6f K6i K7i K8m K9v	
AMG CLA 35 Shooting Brake F2CLA e1*2007/46*1912*..	225	225/40R19	K1a K1b K2c K4i K5d K6f K6i K7a K8h K9v M+S	A01 A12 A16 A18 A56 Car S06
	225	235/35R19	K1c K2c K4i K5d K6f K6i K7i K8h K9v T91	
	225	245/35R19	K1c K2c K4i K5d K6f K6i K7i K8m K9v	
AMG GLA 35 F2B e1*2007/46*1909*..	225	235/50R19	K1a K1b K2a K2b K5v	A01 A12 A16 A18 A56 S06
	225	245/45R19	K1a K1b K2b K5v	
	225	255/45R19	K1a K1b K2a K2b K5x	
	225	265/45R19	K1c K2c K5a K5x	
AMG GLB 35 F2B e1*2007/46*1909*..	225	235/50R19	K1a K1b K2a K2b K5v	A01 A12 A16 A18 A56 S06
	225	245/45R19	K1a K1b K2b K5v	
	225	255/45R19	K1a K1b K2a K2b K5x	
	225	265/45R19	K1c K2c K5a K5x	
B-Klasse F2B e1*2007/46*1909*..	70-165	225/35R19	K1c K2c K4i K5d K6f K6i K7a K8h T88	A01 A12 A16 A18 A57 F24 NoP S06
	70-165	225/40R19	K1c K2c K4i K5d K6f K6i K7i K8h	

§22 51225*04

Handelsbezeichnung Fahrzeug-Typ ABE/EWG-Nr.	kW-Bereich	Reifen	Reifenbezogene Auflagen und Hinweise	Auflagen und Hinweise
B-Klasse F2B e1*2007/46*1909*..	70-140	225/35R19	K1c K2b K4i K5d K6f K6i K7a K8m T88	A01 A12 A16 A18 A58 F23 NoP S06
	70-140	225/40R19	K1c K2b K4i K5d K6f K6i K7i K8m	
B-Klasse electric drive 245G e1*2001/116*0470*.. (28kWh-Batterie)	65 (132)	225/40R19	K2b K3i K5w K6g K6x	A01 A12 A16 A18 A58 Flh KMV S03
	65 (132)	235/35R19	K2b K3i K5w K6g K6x T91	
C 63 AMG 204, 204K, -/AMG e1*2001/116* 0431*00-32, 0457*00-25, 0463*00-12, 0464*00-13, - Limousine/Coupe - T-Modell - incl. Facelift 2011 (FIN: WDD204...)	336-373	235/35R19	K1a K1b K2c K41 K42 K56 M+S T91	A01 A12 A16 A18 Car Cpe Lim V19 S03
	336-373	255/30R19	K1c K2c K41 K42 K43 K44 K56 M+S T91	
C-Klasse 204 e1*2001/116* 0431*29-.. - incl. Facelift 2018 (FIN: W..205...)	85-190	225/40R19	K1c K2b T89 T93	A01 A12 A16 A18 A58 Lim NoP V19 S03
	85-190	235/35R19	K1c K2b K5d T91	
	85-190	245/35R19	K1c K2a K2b K4i K5d K5k K6g K6r T89 T93	
	85-190	255/35R19	K2c K4i K6g K6r R03 T92 T96	
C-Klasse 204 e1*2001/116*0431*.. - Limousine/Coupe - incl. Facelift 2011 (FIN: WDD204...)	115-225	225/35R19	Cpe K1c K2b K41 K42 K56 T88	A01 A12 A16 A18 V19 S03
	88-215	225/35R19	K1c K2b K41 K42 K56 Lim T88	
	88-225	235/35R19	Cpe G01 K1c K2a K2b K41 K42 K43 K44 K56 Lim T87 T91	
	88-225	255/30R19	Cpe K2c K44 K56 Lim R03 T91	
C-Klasse R2CW e1*2018/858*00016*..	125-195	225/40R19	K1c K2b K6d K6i T89 T93	A01 A12 A16 A18 A57 B70 L05 Lim NoE NoP V19 S05
	125-195	235/35R19	K1c K2b K5b K6d K6i T91	
	125-195	245/35R19	K1c K2c K4i K5b K6d K6i T89 T93	
	125-195	255/35R19	K2c K4i K6d K6i K8h R03 T92 T96	
C-Klasse 4matic 204 e1*2001/116* 0431*29-.. - incl. Facelift 2018 (FIN: W..205...)	125-245	225/40R19	K1c K2b	A01 A12 A16 A18 A56 Lim NoP V19 S03
	125-245	235/35R19	K1c K2b K5d T91	
	125-245	245/35R19	K1c K2a K2b K4i K5d K5k K6g K6r	
	125-245	255/35R19	K2c K4i K6g K6r R03	
C-Klasse 4matic Plug-in-Hybrid 204 e1*2001/116* 0431*53-.. (FIN: W..205...)	155	225/40R19	K1c R02 T93	A01 A12 A16 A18 A56 Lim V19 S03
	155	225/40R19	K2b M+S R03 T93	
	155	245/35R19	K2a K2b K4i K6g K6r R03 T93	
	155	255/35R19	K2c K4i K6g K6r R03 T96	

§22 51225*04

Handelsbezeichnung Fahrzeug-Typ ABE/EWG-Nr.	kW-Bereich	Reifen	Reifenbezogene Auflagen und Hinweise	Auflagen und Hinweise
C-Klasse Coupé / Cabrio 204 e1*2001/116* 0431*37-.. - incl. Facelift 2018 (FIN: W..205...)	110-190	225/40R19	K1c K2b	A01 A12 A16 A18 A58 Cbo Cpe V19 S03
	110-190	235/35R19	K1c K2b K5d T91	
	110-190	245/35R19	K1c K2a K2b K4i K5d K5k K6g K6r	
	110-190	255/35R19	K2c K4i K6g K6r R03	
C-Klasse Coupé / Cabrio 4matic 204 e1*2001/116* 0431*37-.. - incl. Facelift 2018 (FIN: W..205...)	125-245	225/40R19	K1c K2b	A01 A12 A16 A18 A56 Cbo Cpe V19 S03
	125-245	235/35R19	K1c K2b K5d T91	
	125-245	245/35R19	K1c K2a K2b K4i K5d K5k K6g K6r	
	125-245	255/35R19	K2c K4i K6g K6r R03	
C-Klasse Plug-in-Hybrid 204 e1*2001/116* 0431*35-.. (FIN: W..205...)	143, 155	225/40R19	K1c R02 T93	A01 A12 A16 A18 A58 Lim V19 S03
	143, 155	225/40R19	K2b M+S R03 T93	
	143, 155	245/35R19	K2a K2b K4i K6g K6r R03 T93	
	143, 155	255/35R19	K2c K4i K6g K6r R03 T96	
C-Klasse T-Mod. Plug-in-Hybrid 204K e1*2001/116* 0457*41-.. (FIN: W..205...)	143, 155	225/40R19	K1c R02 T93	A01 A12 A16 A18 A58 Car V19 S03
	143, 155	255/35R19	K2c K4i K6g K6r R03 T96	
C-Klasse T-Modell 204K e1*2001/116*0457*.. - incl. Facelift 2011 (FIN: WDD204...)	88-225	235/35R19	G01 K1c K2c K41 K42 K43 K44 K56 T91	A01 A12 A16 A18 Car V19 S03
	88-225	255/30R19	K2c K44 K56 R03 T91	
C-Klasse T-Modell 204K e1*2001/116* 0457*25-.. - incl. Facelift 2018 (FIN: W..205...)	85-190	225/40R19	K1c K2b T89 T93	A01 A12 A16 A18 A58 Car NoP V19 S03
	85-190	235/35R19	K1c K2b K5d T91	
	85-190	245/35R19	K1c K2a K2b K4i K5d K5k K6g K6r T89 T93	
	85-190	255/35R19	K2c K4i K6g K6r R03 T92 T96	
C-Klasse T-Modell R2CS e1*2018/858*00017*..	147, 150	225/40R19	K2b K6d K6i R03 T93	A01 A12 A16 A18 A58 B70 Car L05 NoE NoP V19 S05
	147, 150	235/35R19	K1c K2b K5b K6d K6i T91	
	147, 150	245/35R19	K1c K2c K4i K5b K6d K6i T93	
	147-195	225/40R19	K1c R02 T93	
	147-195	255/35R19	K2c K4i K6d K6i K8h R03 T92 T96	
C-Klasse T-Modell 4matic 204K e1*2001/116* 0457*25-.. - incl. Facelift 2018 (FIN: W..205...)	125-245	225/40R19	K1c K2b T93	A01 A12 A16 A18 A56 Car NoP V19 S03
	125-245	235/35R19	K1c K2b K5d T91	
	125-245	245/35R19	K1c K2a K2b K4i K5d K5k K6g K6r T89 T93	
	125-245	255/35R19	K2c K4i K6g K6r R03 T92 T96	

§22 51225*04

Handelsbezeichnung Fahrzeug-Typ ABE/EWG-Nr.	kW-Bereich	Reifen	Reifenbezogene Auflagen und Hinweise	Auflagen und Hinweise
CLA 45 AMG 4matic 245G, -/AMG e1*2007/46*1207*..; e1*2001/116* 0470*04-..	265, 280	235/35R19	K1c K2c K4i K5d K5k K6h K7d K8m T91	A01 A12 A16 A18 A56 Lim S03
	265, 280	245/30R19	K1c K2c K4i K5d K5k K6h K7d K8m T89	
CLA 45 AMG 4matic 245G, -/AMG e1*2007/46*1207*..; e1*2001/116* 0470*12-.. - Shooting Brake	265, 280	235/35R19	K1c K2c K4i K5d K5k K6h K7d K8m T91	A01 A12 A16 A18 A56 Car S03
	265, 280	245/30R19	K1c K2c K4i K5d K5k K6h K7d K8m T89	
CLA-Klasse F2CLA e1*2007/46*1912*..	85-165	225/40R19	K1c K2c K4i K5d K6f K6i K7i K8h	A01 A12 A16 A18 A57 F24 Lim NoP V00 V19 S06
	85-165	245/35R19	K2c K4i K6f K6i K8m R03	
CLA-Klasse Shooting Brake F2CLA e1*2007/46*1912*..	85-165	225/40R19	K1c K2c K4i K5d K6f K6i K7i K8h	A01 A12 A16 A18 A57 Car F24 NoP V00 V19 S06
	85-165	245/35R19	K2c K4i K6f K6i K8m R03	
CL-Klasse 215 e1*98/14*0113*..	220-368	245/40R19	K1a K41 K45	A01 A12 A16 A18 B03 S07
CL-Klasse 216 e1*2001/116*0372*.. (FIN: WDD216...)	285	235/45R19	A10 R37 T95 T99	A16 A18 Cpe V00 VS9 S05
	285	245/40R19	A32 R37 T94 T98	
	285,320	255/40R19	A01 A12 K1b K41	
	285-380	255/40R19	A01 A12 K1b K41 M+S	
CLS 500 218 e1*2007/46*0485*.. - incl. Facelift 2014	300	255/35R19	A10	A16 A18 A57 A84 Lim S03
CLS 500 Shooting Brake 218 e1*2007/46*0485*.. - incl. Facelift 2014	300	255/35R19	A10 T96	A16 A18 A57 A84 Car S03
CLS Shooting Brake 218 e1*2007/46*0485*.. - incl. Facelift 2014	120-150	245/35R19	A10 T93	A16 A18 A57 A84 Car S03
	120-245	255/35R19	A10 T92 T96	
CLS-Klasse 218 e1*2007/46*0485*.. - incl. Facelift 2014	120-245	245/35R19	A10 T93	A16 A18 A57 A84 Lim S03
	120-245	255/30R19	A12 T91	
	120-245	255/35R19	A10	
E 500 212 e1*2001/116* 0501*09-.. ab Facelift 2011 - incl. Facelift 2013 - mit Luftfederung (FIN: WDD212...)	300	245/35R19	K1c K2b K5d T93	A01 A12 A16 A18 A57 F38 Lim S03

§22 51225*04

Handelsbezeichnung Fahrzeug-Typ ABE/EWG-Nr.	kW-Bereich	Reifen	Reifenbezogene Auflagen und Hinweise	Auflagen und Hinweise
E-Klasse 211 e1*98/14*0183*.., e1*2001/116*0183*..	75-215	235/35R19	R37 T91	A12 A16 A18 Lim S03
	75-285	245/35R19	T93	
E-Klasse 212 e1*2001/116*0501*.. - mit Luftfederung - incl. Facelift 2013 (FIN: WDD212...)	100-225	235/35R19	K1a K1b R37 T91	A01 A12 A16 A18 A57 F38 Lim NoH V01 V19 S03
	100-225	255/30R19	K1c K2b K5d T91	
	100-285	245/35R19	K1c K2b K5d T93	
E-Klasse 212 e1*2001/116* 0501*24-.. (FIN: W..213...)	110-220	225/40R19	A32 R37 T93	A16 A18 A58 Lim NoP V19 S05
	110-220	225/45R19	A12 R37 T92 T96	
	110-220	235/40R19	A91 R37 T92 T96	
	110-220	245/35R19	A12 T93	
	110-220	245/40R19	A12 T94 T98	
	110-220	255/35R19	A01 A12 K1c K2b K5d K5i K5k T92 T96	
	110-220	255/35R19	A12 K2h R03 T92 T96	
	110-220	255/40R19	A01 A12 K1c K2b K5d K5i K5k	
	110-220	255/40R19	A12 K2h R03	
E-Klasse 212, 212G e1*2001/116*0501*..; e1*2007/46*0484*.. - incl. Facelift 2013 (FIN: WDD212...)	100-225	235/35R19	K1a K1b R37 T91	A01 A12 A16 A18 A57 F39 Lim NoH V01 V19 S03
	100-225	255/30R19	K1c K2b K5d T91	
	100-245	245/35R19	K1c K2b K5d T93	
E-Klasse 4matic 212 e1*2001/116* 0501*24-.. (FIN: W..213...)	120-145	225/40R19	A32 R37 T93	A16 A18 A56 Lim NoP V19 S05
	120-145	225/45R19	A12 R37 T92 T96	
	120-145	235/40R19	A91 R37 T92 T96	
	120-270	245/35R19	A12 T93	
	120-270	245/40R19	A12 T94 T98	
	120-270	255/35R19	A01 A12 K1c K2b K5d K5i K5k T92 T96	
	120-270	255/35R19	A12 K2h R03 T92 T96	
	120-270	255/40R19	A01 A12 K1c K2b K5d K5i K5k	
	120-270	255/40R19	A12 K2h R03	
E-Klasse All Terrain 4matic R1ES e1*2007/46*1560*..	143-250	245/45R19	K5w 150	A01 A12 A16 A18 A56 KMV S05
	143-250	255/40R19	K5w 150	
E-Klasse Cabrio 207 e1*2001/116*0502*.. (FIN: WDD207...)	120-245	235/35R19	K1c K2b K4k K5a T91	A01 A12 A16 A18 A58 Cbo F39 V19 S03
	120-285	235/35R19	K1c K5a R02 T91	
	120-285	255/30R19	K2b K4k K6g K8d R03 T91	
	135, 150	245/30R19	K1c K2b K4k K5c K5k K6g K8d NoD T89	
E-Klasse Coupé 207 e1*2001/116*0502*.. (FIN: WDD207...)	120-225	225/35R19	K1c K2b R37 T88	A01 A12 A16 A18 A58 Cpe F39 V19 S03
	120-285	235/35R19	K1c K2b K4k K5a T91	
	120-285	245/30R19	K1c K2b K4k K5c K5k K6g K8d T89	
	120-285	255/30R19	K2b K4k K6g K8d R03 T91	

§22 51225*04

Handelsbezeichnung Fahrzeug-Typ ABE/EWG-Nr.	kW-Bereich	Reifen	Reifenbezogene Auflagen und Hinweise	Auflagen und Hinweise
E-Klasse Coupé / Cabrio R1EC e1*2007/46*1666*..	120-220	225/40R19	A32 R37 T93	A16 A18 A58 Cbo Cpe NoP V19 S05
	120-220	225/45R19	A12 R37 T92 T96	
	120-220	235/40R19	A91 R37 T92 T96	
	120-220	245/35R19	A12 T93	
	120-220	245/40R19	A12	
	120-220	255/35R19	A12 T92 T96	
	120-220	255/40R19	A12	
E-Klasse Coupé / Cabrio 4matic R1EC e1*2007/46*1666*..	135, 143	225/40R19	A32 R37 T93	A16 A18 A56 Cbo Cpe NoH V19 S05
	135, 143	225/45R19	A12 R37 T92 T96	
	135, 143	235/40R19	A91 R37 T92 T96	
	135-270	245/35R19	A12 T93	
	135-270	245/40R19	A12	
	135-270	255/35R19	A12 T92 T96	
	135-270	255/40R19	A12	
E-Klasse T-Modell 211K e1*2001/116*0213*..	100-285	245/35R19	R02 T89 T93	A12 A16 A18 A58 Car R70 VE9 S03
	100-285	255/35R19	R03 T96	
E-Klasse T-Modell R1ES e1*2007/46*1560*..	110-210	225/45R19	A12 R37 T96 X77 150	A16 A18 A58 Car KOV NoP V19 S05
	110-210	235/40R19	A91 R37 T96 X77 150	
	110-210	245/40R19	A12 T94 T98 150	
	110-210	255/35R19	A01 A12 K1c K2b K5d K5i K5k T96 X77 150	
	110-210	255/35R19	A12 K2h R03 T96 X77 150	
	110-210	255/40R19	A01 A12 K1c K2b K5d K5i K5k T00 T96 150	
	110-210	255/40R19	A12 K2h R03 T00 T96 150	
E-Klasse T-Modell 4matic R1ES e1*2007/46*1560*..	135-195	225/45R19	A12 R37 T96 X77 150	A16 A18 A56 Car KOV NoP V19 S05
	135-195	235/40R19	A91 R37 T96 X77 150	
	135-270	245/40R19	A12 T94 T98 150	
	135-270	255/35R19	A01 A12 K1c K2b K5d K5i K5k T96 X77 150	
	135-270	255/35R19	A12 K2h R03 T96 X77 150	
	135-270	255/40R19	A01 A12 K1c K2b K5d K5i K5k T00 T96 150	
	135-270	255/40R19	A12 K2h R03 T00 T96 150	
EQA 250 F2B e1*2007/46*1909*09-.. - Elektro	80 (140)	235/50R19	K1c K2c K5x	A01 A12 A16 A18 A58 S07
	80 (140)	245/45R19	K1a K1b K2c K5x	
	80 (140)	255/45R19	K1c K2c K5a K5x	
GLA 45 AMG 4matic 245G, -/AMG e1*2001/116*0470*..; e1*2007/46*1207*..	265, 280	225/45R19	M+S	A12 A16 A18 A56 S03
	265, 280	235/40R19	A01 K2b K6v	
	265, 280	235/45R19	A01 K2b K6v	
	265, 280	245/40R19	A01 K2b K6x K8a	
	265, 280	245/45R19	A01 K2b K6x K8a	
	265, 280	255/40R19	A01 K1b K2c K5v K6g K6y K8i	

§22 51225*04

Handelsbezeichnung Fahrzeug-Typ ABE/EWG-Nr.	kW-Bereich	Reifen	Reifenbezogene Auflagen und Hinweise	Auflagen und Hinweise
GLA-Klasse 245G e1*2001/116* 0470*06-..	80-155	225/45R19		A12 A16 A18 A57 Flh S03
	80-155	235/40R19	A01 K1b K2b K6v	
	80-155	235/45R19	A01 K1b K2b K6v	
	80-155	245/40R19	A01 K1a K1b K2b K5v K6x K8a	
	80-155	245/45R19	A01 K1a K1b K2b K5v K6x K8a	
	80-155	255/40R19	A01 K1c K2c K5a K5x K6g K6y K8i	
GLA-Klasse F2B e1*2007/46*1909*..	85-165	235/50R19	K1c K2c K5x	A01 A12 A16 A18 A57 NoE NoP S06
	85-165	245/45R19	K1c K2c K5x	
	85-165	255/45R19	K1c K2c K5a K5x	
GLB-Klasse F2B e1*2007/46*1909*..	85-165	235/50R19	K1c K2c K5x	A01 A12 A16 A18 A57 NoE NoP S06
	85-165	245/45R19	K1c K2c K5x	
	85-165	255/45R19	K1c K2c K5a K5x	
GLC 43 AMG 204X e1*2001/116* 0480*18-.. (FIN: W..253...)	270, 287	235/50R19	A32 M+S	A16 A18 A56 V19 S05
	270, 287	235/55R19	A32 M+S	
	270, 287	245/50R19	A12 M+S	
	270, 287	255/45R19	A32 M+S	
	270, 287	255/50R19	A01 A12 M+S R03	
	270, 287	275/45R19	A01 A12 M+S R03	
GLC 43 AMG Coupé 204X e1*2001/116* 0480*18-.. (FIN: W..253...)	270, 287	235/50R19	A32 M+S	A16 A18 A56 Flh V19 S05
	270, 287	235/55R19	A32 M+S	
	270, 287	245/50R19	A12 M+S	
	270, 287	255/45R19	A12 M+S	
	270, 287	255/50R19	A12 M+S R03	
	270, 287	275/45R19	A12 M+S R03	
GLC-Coupé 204X e1*2001/116* 0480*18-.. (FIN: W..253...)	100-243	235/50R19	A32 147	A16 A18 A57 Flh KMV V19 S05
	100-243	235/55R19	A32 143	
	100-243	245/50R19	A12 146	
	100-243	255/45R19	A12 148	
	100-243	255/50R19	A12 R03 144	
	100-243	275/45R19	A12 R03 145	
GLC-Klasse 204X e1*2001/116* 0480*16-.. (FIN: W..253...)	100-243	235/50R19	A32 147	A16 A18 A57 MHy S05
	100-243	235/55R19	A32 143	
	100-243	245/50R19	A12 146	
	100-243	255/45R19	A32 148	
GLK-Klasse 204X e1*2001/116* 0480*00-16 (FIN: WDC204...)	100-225	235/50R19	K1c K2a K2b	A01 A12 A16 A18 V19 S05
	100-225	245/45R19	K1b	
	100-225	255/45R19	K1c K2a K2b	
S-Klasse 220 e1*97/27*0099*..	145-368	245/40R19	K41 K42 K45 K56 T94 T98	A01 A12 A16 A18 A61 B03 NBF S07
S-Klasse 221 e1*2001/116*0335*.. (FIN: WDD221...)	150-285	245/40R19	R37 T94 T98	A12 A16 A18 S05
	150-320	255/40R19		
	150-380	255/40R19	M+S T00 T96	

§22 51225*04

Handelsbezeichnung Fahrzeug-Typ ABE/EWG-Nr.	kW-Bereich	Reifen	Reifenbezogene Auflagen und Hinweise	Auflagen und Hinweise
S-Klasse 222, 221 e1*2007/46*0960*..; e1*2001/116* 0335*19-.. ab Modell 2013 (FIN: W..222...)	150-345	245/45R19	A10 150	A16 A18 A57 BnK Lim NoP X93 S05
	150-345	255/40R19	A32 T00 T96 150	
	150-345	255/45R19	A90 148	
S-Klasse Coupé/Cabrio 221 e1*2001/116* 0335*23-.. (FIN: W..217...)	270-345	245/45R19	A10	A16 A18 A57 Cbo Cpe X93 S05
	270-345	255/40R19	A12	
	270-345	255/45R19	A12	
SL 230 e1*98/14*0169*00-18 Baureihe 230 (FIN: WDB230...)	170-285	255/35R19	A10	A16 A18 S03
SL 230, 231 e1*2007/46*0803*..; e1*98/14*0169*19-23 Baureihe 231 (FIN: W..231...)	225-335	255/35R19	A10	A16 A18 X36 S03
SL 600 230 e1*98/14*0169*00-18 Baureihe 230 (FIN: WDB230...)	368,380	255/35R19	A10	A16 A18 S03
SL...- AMG 230, 230AMG e1*98/14*0169*00-18, e1*2001/116* 0248*00-06 Baureihe 230 (FIN: WDB230...)	350-450	255/35R19	A10 M+S	A16 A18 X93 S03
SLK / SLC -Klasse 172 e1*2007/46*0548*..	115-225	225/35R19		A12 A16 A18 V19 S03
	115-225	235/35R19	A01 G01 K2b K5d K5i K5k	
	115-225	235/35R19	A01 G01 K5d K5i K5k SP2	
	115-225	245/30R19	A01 K1c K2b K5d K5i K5k	
	115-225	245/30R19	A01 K1c K5d K5i K5k SP2	
	115-225	255/30R19	A01 K2b K6g K6i K8d R03	
	115-225	255/30R19	A01 K6g K6i K8d R03 SP2	

§22 51225*04

Handelsbezeichnung Fahrzeug-Typ ABE/EWG-Nr.	kW-Bereich	Reifen	Reifenbezogene Auflagen und Hinweise	Auflagen und Hinweise
V-Klasse/Vito 639/2, 639/4 e1*2007/46* 0457*09-.. e1*2007/46* 0458*08-.. (FIN: W..447...) nur Heckantrieb	100-176	235/45R19	G90 G94 K1c K2b K5d K5i K5l T99 150	A01 A12 A16 A18 A58 AHa NoE S08
	100-176	245/40R19	K1c K2c K5d K5i K5l T98 150	
	100-176	245/45R19	G90 K1c K2c K5d K5i K5l T02 T98 150	
	100-176	255/40R19	K1c K2c K5d K5i K5l K6r T00 T96 150	
V-Klasse/Vito 639/2, 639/4 e1*2007/46* 0457*09-.. e1*2007/46* 0458*08-.. (FIN: W..447...) nur Frontantrieb	65, 84	235/45R19	G90 K1c K2b K5d K5i K5l T99 150	A01 A12 A16 A18 A58 AFa NoE S08
	65, 84	245/40R19	K1c K2c K5d K5i K5l T98 150	
	65, 84	245/45R19	G90 K1c K2c K5d K5i K5l T02 T98 150	
	65, 84	255/40R19	K1c K2c K5d K5i K5l K6r T00 150	
V-Klasse/Vito 4matic 639/2, 639/5 e1*2007/46* 0457*09-.. e1*2007/46* 0459*06-.. (FIN: W..447...) nur Allradantrieb	100-176	235/45R19	G90 G94 K1c K2b K5d K5i K5l T99 150	A01 A12 A16 A18 A56 NoE S08
	100-176	245/40R19	K1c K2c K5d K5i K5l T98 150	
	100-176	245/45R19	G90 K1c K2c K5d K5i K5l T02 T98 150	
	100-176	255/40R19	K1c K2c K5d K5i K5l K6r T00 150	
Ssangyong Korando (IV) CW e8*2007/46*0360*..	100-120	235/45R19		A12 A16 A18 A57 BT1 S09
	100-120	235/50R19	A01 K1c K2c	
	100-120	245/45R19	A01 K1a K1b K2a K2b	
	100-120	255/45R19	A01 K1c K2c K3a K5w K6w K8c	
	100-120	265/45R19	A01 K1c K2c K3a K5w K6w K8c	
SsangYong Tivoli 2WD XK e9*2007/46*6294*10-.. - ab MJ 2021	100, 120	225/40R19	K1a K1b K2b R63 T93 Z18	A01 A12 A16 A18 A58 F23 S01
	100, 120	235/40R19	K1a K1b K2b K4i K6w K8e R63 Z18	
	94-120	235/35R19	K1a K1b K2b K4i K6w K8e T91	
SsangYong Tivoli 2WD XK, XKG e9*2007/46* 6294*00-09; e50*2007/46*0198*..	84-95	235/35R19	K1c K2c K3b K4i K5b K5w K6x K8i T91	A01 A12 A16 A18 A58 F23 S01
SsangYong Tivoli 4WD XK e9*2007/46* 6294*00-09	84-95	235/35R19	K1c K2b K3b K4g K5b K5w K6w T91	A01 A12 A16 A18 A56 F24 S01
	84-95	245/30R19	K1c K2c K3b K4g K5b K5w K6w T89	
	84-95	245/35R19	K1c K2c K3b K4g K5b K5w K6w	
SsangYong Tivoli 4WD XK e9*2007/46*6294*10-.. - ab MJ 2021	100, 120	225/40R19	K1a K1b K2b T93	A01 A12 A16 A18 A56 F24 S01
	100, 120	235/35R19	K1a K1b K2b K4i K6w K8e T91	
	100, 120	235/40R19	K1a K1b K2b K4i K6w K8e	

§22 51225*04

Allgemeine Hinweise

Im Fahrzeug vorgeschriebene Fahrzeugsysteme, z. B. Reifendruckkontrollsysteme, müssen nach Anbau der Räder funktionsfähig bleiben.

Wird eine in diesem Gutachten aufgeführte Reifengröße verwendet, die nicht bereits in den Fahrzeugpapieren (u. a. Fahrzeugschein, Zulassungsbescheinigung I oder COC-Papier) genannt ist, so sind die Angaben über die Reifengröße in den Fahrzeugpapieren (Fahrzeugschein bzw. -brief, Zulassungsbescheinigung I) durch die Zulassungsstelle berichtigen zu lassen. Diese Berichtigung ist dann nicht erforderlich, wenn die ABE des Sonderrades eine Freistellung von der Pflicht zur Berichtigung der Fahrzeugpapiere enthält.

Die mindestens erforderlichen Geschwindigkeitsbereiche (mit Ausnahme der M+S-Profile) und Tragfähigkeiten der zu verwendenden Reifen sind den Fahrzeugpapieren (Fahrzeugbrief und -schein, Zulassungsbescheinigung I) zu entnehmen. Abschläge der Tragfähigkeit aufgrund der Fahrzeughöchstgeschwindigkeit sind zu berücksichtigen.

Fahrzeughöchst-geschwindigkeit	Tragfähigkeit (%) Geschwindigkeitssymbol (GSY)		
	V	W	Y
210 km/h	100%	100%	100%
220 km/h	97%	100%	100%
230 km/h	94%	100%	100%
240 km/h	91%	100%	100%
250 km/h	-	95%	100%
260 km/h	-	90%	100%
270 km/h	-	85%	100%
280 km/h	-	-	95%
290 km/h	-	-	90%
300 km/h	-	-	85%

Ferner sind nur Reifen einer Bauart und achsweise eines Reifentyps zulässig. Bei Verwendung unterschiedlicher Reifentypen auf Vorder- und Hinterachse sind die Hinweise des Fahrzeug- und / oder Reifenherstellers zu beachten.

Das Fahrwerk und die Bremsaggregate müssen, mit Ausnahme der in der entsprechenden Auflage aufgeführten Umrüstmaßnahmen, dem Serienstand entsprechen. Die Zulässigkeit weiterer Veränderungen ist gesondert zu beurteilen.

Wird das serienmäßige Ersatzrad verwendet, soll mit mäßiger Geschwindigkeit und nicht länger als erforderlich gefahren werden. Es müssen die serienmäßigen Befestigungsteile verwendet werden. Bei Fahrzeugen mit Allradantrieb darf nur ein Ersatzrad mit gleicher Reifengröße bzw. gleichem Abrollumfang verwendet werden.

Die Bezieher der Räder sind darauf hinzuweisen, dass der vom Reifenhersteller vorgeschriebene Reifenfülldruck zu beachten ist.

Spezielle Auflagen und Hinweise

143 Das Sonderrad (gepr. Radlast) ist in Verbindung mit dieser Reifengröße nur zulässig bis zu einer zul. Achslast von 1430 kg. Eine erhöhte zulässige Achslast bei Anhängerbetrieb (siehe Ziff. 33 zu Ziff. 16 h bzw. Feld 22 zu Feld 7.1-8.3 in den Fahrzeugpapieren) ist zu beachten.

§22 51225*04

144 Das Sonderrad (gepr. Radlast) ist in Verbindung mit dieser Reifengröße nur zulässig bis zu einer zul. Achslast von 1440 kg. Eine erhöhte zulässige Achslast bei Anhängerbetrieb (siehe Ziff. 33 zu Ziff. 16 h bzw. Feld 22 zu Feld 7.1-8.3 in den Fahrzeugpapieren) ist zu beachten.

145 Das Sonderrad (gepr. Radlast) ist in Verbindung mit dieser Reifengröße nur zulässig bis zu einer zul. Achslast von 1450 kg. Eine erhöhte zulässige Achslast bei Anhängerbetrieb (siehe Ziff. 33 zu Ziff. 16 h bzw. Feld 22 zu Feld 7.1-8.3 in den Fahrzeugpapieren) ist zu beachten.

146 Das Sonderrad (gepr. Radlast) ist in Verbindung mit dieser Reifengröße nur zulässig bis zu einer zul. Achslast von 1460 kg. Eine erhöhte zulässige Achslast bei Anhängerbetrieb (siehe Ziff. 33 zu Ziff. 16 h bzw. Feld 22 zu Feld 7.1-8.3 in den Fahrzeugpapieren) ist zu beachten.

147 Das Sonderrad (gepr. Radlast) ist in Verbindung mit dieser Reifengröße nur zulässig bis zu einer zul. Achslast von 1470 kg. Eine erhöhte zulässige Achslast bei Anhängerbetrieb (siehe Ziff. 33 zu Ziff. 16 h bzw. Feld 22 zu Feld 7.1-8.3 in den Fahrzeugpapieren) ist zu beachten.

148 Das Sonderrad (gepr. Radlast) ist in Verbindung mit dieser Reifengröße nur zulässig bis zu einer zul. Achslast von 1480 kg. Eine erhöhte zulässige Achslast bei Anhängerbetrieb (siehe Ziff. 33 zu Ziff. 16 h bzw. Feld 22 zu Feld 7.1-8.3 in den Fahrzeugpapieren) ist zu beachten.

150 Das Sonderrad (gepr. Radlast) ist in Verbindung mit dieser Reifengröße nur zulässig bis zu einer zul. Achslast von 1500 kg. Eine erhöhte zulässige Achslast bei Anhängerbetrieb (siehe Ziff. 33 zu Ziff. 16 h bzw. Feld 22 zu Feld 7.1-8.3 in den Fahrzeugpapieren) ist zu beachten.

§22 51225*04

A01 Nach Durchführung der Technischen Änderung ist das Fahrzeug unter Vorlage der vorliegenden ABE unverzüglich einem amtlich anerkannten Sachverständigen oder Prüfer für den Kraftfahrzeugverkehr oder einem Prüfingenieur einer Überwachungsorganisation nach Nummer 4 der Anlage VIIIb zur StVZO zur Durchführung und Bestätigung der in der ABE vorgeschriebenen Änderungsabnahme vorzuführen.

A10 Es dürfen nur feingliedrige Schneeketten an der Hinterachse verwendet werden.

A12 Die Verwendung von Schneeketten ist nicht zulässig.

A13 Es dürfen nur feingliedrige Schneeketten, die nicht mehr als 15 mm einschließlich Kettenschloss auftragen, an der Vorderachse verwendet werden.

A16 Zum Auswuchten der Räder dürfen an der Felgeninnenseite nur Klebegewichte unterhalb der Felgenschulter angebracht werden. Bei Anbringung der Klebegewichte im Felgenbett ist auf einen Mindestabstand von 2 mm zum Bremssattel bzw. zu den Fahrwerksteilen zu achten.

A18 Es sind nur schlauchlose Reifen zulässig. Werden keine Ventile mit TPMS-Sensoren verwendet, sind ausschließlich Metallschraubventile mit Befestigung von außen, die den Normen DIN, E.T.R.T.O oder Tire and Rim entsprechen, zulässig. Werden Ventile mit TPMS-Sensoren verwendet, so sind die Hinweise und Vorgaben der Hersteller zu beachten. Die Ventile und Sensoren müssen für den vorgeschriebenen Luftdruck und die bauartbedingte Höchstgeschwindigkeit geeignet sein. Die Ventile dürfen nicht über den Felgenrand hinausragen.

A32 Es dürfen nur feingliedrige Schneeketten, die nicht mehr als 12 mm einschließlich Kettenschloss auftragen, an der Hinterachse verwendet werden.

A56 Die Rad-/Reifen-Kombination ist nur zulässig an Fahrzeugausführungen mit Allradantrieb (z.B. 4WD, Quattro, Syncro, 4-Matic, 4x4 u. ä.)

A57 Diese Rad-/Reifen-Kombination(en) ist (sind) zulässig an Fahrzeugausführungen mit Front bzw. Heck-Antrieb und Allradantrieb (z.B. 2WD, 4WD, Quattro, Syncro, 4-Matic, 4x4, u. ä.)

A58 Rad-Reifen-Kombination(en) nicht zulässig an Fahrzeugen mit Allradantrieb.

A60 Auch zulässig für Fahrzeugausführungen mit verlängerter Karosserie.

A61 Nicht zulässig für Fahrzeugausführungen mit extra verlängerter Karosserie (Fahrzeuglänge über 5200 mm).

A84 Die Vorgaben und Hinweise des Fahrzeugherstellers bezüglich der Verwendung von Winterreifen (M+S-Profil) und Schneeketten sind zu beachten (s. Betriebsanleitung).

A90 Es dürfen nur feingliedrige Schneeketten, die nicht mehr als 9 mm einschließlich Kettenschloss auftragen, an den laut Betriebsanleitung dafür vorgesehenen Achsen verwendet werden.

A91 Es dürfen nur feingliedrige Schneeketten, die nicht mehr als 10 mm einschließlich Kettenschloss auftragen, an den laut Betriebsanleitung dafür vorgesehenen Achsen verwendet werden.

AFa Die Rad/Reifen-Kombination ist zulässig für Fahrzeugausführungen mit Frontantrieb.

AHa Die Rad/Reifen-Kombination ist zulässig für Fahrzeugausführungen mit Heckantrieb.

B03 Die Zulässigkeit der Sonderräder ist nicht geprüft für Fahrzeuge, die serienmäßig ausschließlich mit größeren und/oder breiteren Serienrädern für Sommerbereifung (nicht M+S Reifen) ausgerüstet sind (u. a. Fahrzeugschein, Zulassungsbescheinigung I, COC-Papier oder Bedienungsanleitung).

B70 Nur zulässig für Fahrzeugausführungen mit Bremsscheibendurchmesser 342 mm an Achse 1.

B92 Aufgrund fehlender Freigängigkeit zur Bremsanlage ist das Rad nicht zulässig für Fahrzeugausführungen mit Brembo-Bremssattel an Achse 1.

BT1 Nur zulässig für Fahrzeugausführungen mit Bremsscheibendurchmesser 298 mm an Achse 1.

BnK Die Räder sind nicht an Fahrzeugausführungen mit Keramik-Bremsen zulässig.

Car Die Rad/Reifen-Kombination ist zulässig für Fahrzeugausführungen der Karosserieform Kombilimousine (Avant, Break, Caravan, Grandtour, Kombi, Sportswagon, T-Modell, Touring, Tourer, Turnier, Variant, …).

Cbo Die Rad-/Reifen-Kombination ist zulässig für Fahrzeugausführungen der Karosserieform Cabrio-Limousine, Roadster.

Cpe Die Rad-/Reifen-Kombination ist zulässig für Fahrzeugausführungen der Karosserieform Coupé.

F23 Rad/Reifen-Kombination nur für Fahrzeugausführungen mit Verbundlenkerhinterachse.

F24 Rad/Reifen-Kombination nur für Fahrzeugausführungen mit Viel- bzw. Mehrlenkerhinterachse (Einzelradaufhängung).

F38 Rad/Reifenkombination nur zulässig an Fahrzeugausführungen mit Luftfederung.

F39 Rad/Reifenkombination nicht zulässig an Fahrzeugausführungen mit Luftfederung.

Flh Die Rad-/Reifen-Kombination ist zulässig für Fahrzeugausführungen der Karosserieform Schrägheckkimousine (Fließheck, 3-türig und 5-türig).

§22 51225*04

G01 Es ist der Nachweis zu erbringen, dass die Anzeige des Geschwindigkeitsmessers und Wegstreckenzählers innerhalb der Toleranzen (75/443/EWG, ECE-R39, § 57 StVZO) liegt. Wird die Anzeige angeglichen, sind die in den Fahrzeugpapieren (u. a. Fahrzeugschein, Zulassungsbescheinigung I oder COC-Papier) eingetragenen Reifengrößen zu überprüfen.

G90 Ist 19 Zoll keine Serien-Bereifung (u. a. Fahrzeugschein, Zulassungsbescheinigung I, COC-Papier oder Bedienungsanleitung), so ist der Nachweis zu erbringen, dass die Anzeige des Geschwindigkeitsmessers und Wegstreckenzählers innerhalb der Toleranzen (75/443/EWG, ECE-R39, § 57 StVZO) liegt. Wird die Anzeige angeglichen, sind die in den Fahrzeugpapieren (u. a. Fahrzeugschein, Zulassungsbescheinigung I oder COC-Papier) eingetragenen Reifengrößen zu überprüfen.

G94 Ist die Reifengröße 235/55R17 keine der serienmäßigen Reifengrößen (u. a. Fahrzeugschein, Zulassungsbescheinigung I, COC-Papier oder Bedienungsanleitung), so ist der Nachweis zu erbringen, dass die Anzeige des Geschwindigkeitsmessers und Wegstreckenzählers innerhalb der Toleranzen (75/443/EWG, ECE-R39, § 57 StVZO) liegt. Wird die Anzeige angeglichen, sind die in den Fahrzeugpapieren (u. a. Fahrzeugschein, Zulassungsbescheinigung I oder COC-Papier) eingetragenen Reifengrößen zu überprüfen.

K1a Die Radabdeckung an Achse 1 ist durch Ausstellen der Frontschürze und des Kotflügels oder durch Anbau von dauerhaft befestigten Karosserieteilen im Bereich 0° bis 30° vor Radmitte herzustellen. Die gesamte Breite der Rad-/Reifenkombination muss, unter Beachtung des maximal möglichen Betriebsmaßes des Reifens (1,04-fache der Nennbreite des Reifens), in dem oben genannten Bereich abgedeckt sein.

K1b Die Radabdeckung an Achse 1 ist durch Ausstellen des Kotflügels oder durch Anbau von dauerhaft befestigten Karosserieteilen im Bereich 0° bis 50° hinter Radmitte herzustellen. Die gesamte Breite der Rad-/Reifenkombination muss, unter Beachtung des maximal möglichen Betriebsmaßes des Reifens (1,04-fache der Nennbreite des Reifens), in dem oben genannten Bereich abgedeckt sein.

K1c Die Radabdeckung an Achse 1 ist durch Ausstellen der Frontschürze und des Kotflügels oder durch Anbau von dauerhaft befestigten Karosserieteilen im Bereich 30° vor bis 50° hinter Radmitte herzustellen. Die gesamte Breite der Rad-/Reifenkombination muss, unter Beachtung des maximal möglichen Betriebsmaßes des Reifens (1,04-fache der Nennbreite des Reifens), in dem oben genannten Bereich abgedeckt sein.

K1v Die Rad-/Reifenkombination ist zulässig für Fahrzeugausführungen mit serienmäßigen Zusatzradabdeckungen an Achse 1 im Bereich 30° vor Radmitte (wheel cover, flaps,...).

K2a Die Radabdeckung an Achse 2 ist durch Ausstellen des Kotflügels oder durch Anbau von dauerhaft befestigten Karosserieteilen im Bereich 0° bis 30° vor Radmitte herzustellen. Die gesamte Breite der Rad-/Reifenkombination muss, unter Beachtung des maximal möglichen Betriebsmaßes des Reifens (1,04-fache der Nennbreite des Reifens), in dem oben genannten Bereich abgedeckt sein.

K2b Die Radabdeckung an Achse 2 ist durch Ausstellen der Heckschürze und des Kotflügels oder durch Anbau von dauerhaft befestigten Karosserieteilen im Bereich 0° bis 50° hinter Radmitte herzustellen. Die gesamte Breite der Rad-/Reifenkombination muss, unter Beachtung des maximal möglichen Betriebsmaßes des Reifens (1,04-fache der Nennbreite des Reifens), in dem oben genannten Bereich abgedeckt sein.

K2c Die Radabdeckung an Achse 2 ist durch Ausstellen der Heckschürze und des Kotflügels oder durch Anbau von dauerhaft befestigten Karosserieteilen im Bereich 30° vor bis 50° hinter Radmitte herzustellen. Die gesamte Breite der Rad-/Reifenkombination muss, unter Beachtung des maximal möglichen Betriebsmaßes des Reifens (1,04-fache der Nennbreite des Reifens), in dem oben genannten Bereich abgedeckt sein.

§22 51225*04

K2h Die Rad-/Reifenkombination ist zulässig für Fahrzeugausführungen mit serienmäßigen Zusatzradabdeckungen an Achse 2 im Bereich 50° hinter Radmitte (wheel cover, flaps,...).

K3a An Achse 1 sind die Schrauben zur Befestigung der Radhausinnenverkleidung an den Radhausausschnittkanten (100 mm hinter Radmitte) zu entfernen und die Befestigungslasche vollständig nach oben zu biegen. Die Radhausinnenverkleidungen sind anschließend dauerhaft neu zu befestigen.

K3b An Achse 1 sind die Schrauben zur Befestigung der Radhausinnenverkleidung an den Radhausausschnittkanten (über Radmitte) zu entfernen und die Befestigungslasche vollständig noch oben zu biegen. Die Radhausinnenverkleidungen sind anschließend dauerhaft neu zu befestigen.

K3i An Achse 1 ist die Radhausinnenverkleidung an der Radhausausschnittkante auszuschneiden bzw. um 5 mm zu kürzen und anschließend dauerhaft neu zu befestigen.

K41 An Achse 1 ist durch Nacharbeiten der Radhausausschnittkanten eine ausreichende Freigängigkeit der Rad-Reifenkombination herzustellen.

K42 An Achse 2 ist durch Nacharbeiten der Radhausausschnittkanten eine ausreichende Freigängigkeit der Rad-Reifenkombination herzustellen.

K43 An Achse 1 ist durch Aufweiten der Kotflügel bzw. inneren Seitenteile eine ausreichende Freigängigkeit der Rad-Reifen-Kombination herzustellen.

K44 An Achse 2 ist durch Aufweiten der Kotflügel bzw. inneren Seitenteile eine ausreichende Freigängigkeit der Rad-Reifenkombination herzustellen.

K45 An Achse 1 ist durch Nacharbeiten der Radhausinnenkotflügel, Kunststoffeinsätze bzw. deren Befestigungsteile eine ausreichende Freigängigkeit der Rad-Reifenkombination herzustellen. Ein evtl. vorhandener Spritzschutz für den Ansaugweg des Luftfilters muss erhalten bleiben.

K46 An Achse 2 ist durch Nacharbeiten der Radhausinnenkotflügel, Kunststoffeinsätze bzw. deren Befestigungsteile eine ausreichende Freigängigkeit der Rad-Reifenkombination herzustellen.

K4g An Achse 2 ist die Radhausinnenverkleidung am Übergang von der Radhausausschnittkante zur Heckschürze auszuschneiden bzw. um 10 mm zu kürzen.

K4i An Achse 2 ist die Radhausinnenverkleidung an der Radhausausschnittkante auszuschneiden bzw. um 5 mm zu kürzen und anschließend dauerhaft neu zu befestigen.

K4k An Achse 2 ist das Halteblech der Radhausinnenverkleidung oberhalb der Radhausausschnittkante vollständig anzulegen.

K56 Durch Nacharbeit der Heckschürze am Übergang zum Radhausausschnitt ist eine ausreichende Freigängigkeit der Rad-Reifenkombination herzustellen.

K5a An Achse 1 sind die Radhausausschnittkanten im Bereich 100 mm vor bis 100 mm hinter Radmitte vollständig umzulegen.

K5b An Achse 1 sind die Radhausausschnittkanten im Bereich 150 mm vor bis 150 mm hinter Radmitte vollständig umzulegen.

K5c An Achse 1 sind die Radhausausschnittkanten im Bereich 100 mm vor bis 200 mm hinter Radmitte vollständig umzulegen.

§22 51225*04

K5d An Achse 1 sind die Radhausausschnittkanten im Bereich 200 mm vor bis 200 mm hinter Radmitte vollständig umzulegen.

K5i An Achse 1 sind die in das Radhaus ragenden Kanten der Frontschürze auf einer Länge von 100 mm bis auf die Innenkontur des umgelegten Radlaufes folgend zu kürzen.

K5k An Achse 1 ist die Befestigungslasche der Frontschürze am Übergang zur Radhausausschnittkante um 5 mm zu kürzen oder um das gleiche Maß nach vorne/oben zu biegen.

K5l An Achse 1 ist die Befestigungslasche der Frontschürze am Übergang zur Radhausausschnittkante um 10 mm zu kürzen oder um das gleiche Maß nach vorne/oben zu biegen.

K5v An Achse 1 sind die Kunststoff-Radhausausschnittkanten im Bereich 100 mm vor bis 100 mm hinter Radmitte um 5 mm auszuschneiden bzw. zu kürzen.

K5w An Achse 1 sind die Kunststoff-Radhausausschnittkanten im Bereich 200 mm vor bis 200 mm hinter Radmitte um 5 mm auszuschneiden bzw. zu kürzen.

K5x An Achse 1 sind die Kunststoff-Radhausausschnittkanten im Bereich 200 mm vor bis 200 mm hinter Radmitte vollständig auszuschneiden bzw. vollständig zu kürzen.

K6d An Achse 2 sind die Radhausausschnittkanten im Bereich 200 mm vor bis 200 mm hinter Radmitte vollständig umzulegen.

K6f An Achse 2 sind die Radhausausschnittkanten im Bereich 300 mm vor bis 150 mm nach Radmitte vollständig umzulegen.

K6g An Achse 2 ist die Befestigungslasche der Heckschürze am Übergang zur Radhausausschnittkante um 5 mm zu kürzen oder um das gleiche Maß nach hinten/oben zu biegen.

K6h An Achse 2 ist die Befestigungslasche der Heckschürze am Übergang zur Radhausausschnittkante um 10 mm zu kürzen oder um das gleiche Maß nach hinten/oben zu biegen. Die Befestigungsschraube ist soweit wie möglich nach hinten zu versetzen.

K6i An Achse 2 sind die in das Radhaus ragenden Kanten der Heckschürze auf einer Länge von 100 mm bis auf die Innenkontur des umgelegten Radlaufes folgend zu kürzen.

K6r An Achse 2 sind die Radhausausschnittkanten im Bereich 300mm vor bis 200mm nach Radmitte vollständig umzulegen.

K6v An Achse 2 sind die Kunststoff-Radhausausschnittkanten im Bereich 100 mm vor bis 100 mm hinter Radmitte um 5 mm auszuschneiden bzw. zu kürzen.

K6w An Achse 2 sind die Kunststoff-Radhausausschnittkanten im Bereich 200 mm vor bis 200 mm hinter Radmitte um 5 mm auszuschneiden bzw. zu kürzen.

K6x An Achse 2 sind die Kunststoff-Radhausausschnittkanten im Bereich 200 mm vor bis 200 mm hinter Radmitte um 10 mm auszuschneiden bzw. zu kürzen.

K6y An Achse 2 sind die Kunststoff-Radhausausschnittkanten im Bereich 300 mm vor bis 200 mm hinter Radmitte vollständig auszuschneiden bzw. zu kürzen.

K7a An Achse 1 sind die Radhausausschnittkanten im Bereich 100 mm vor bis 100 mm hinter Radmitte um 5 mm aufzuweiten.

§22 51225*04

K7d An Achse 1 sind die Radhausausschnittkanten im Bereich 200 mm vor bis 200 mm hinter Radmitte um 5 mm aufzuweiten.

K7i An Achse 1 sind die Radhausausschnittkanten im Bereich 200 mm vor bis 200 mm hinter Radmitte um 10 mm aufzuweiten.

K8a An Achse 2 sind die Radhausausschnittkanten im Bereich 100 mm vor bis 100 mm hinter Radmitte um 5 mm aufzuweiten.

K8b An Achse 2 sind die Radhausausschnittkanten im Bereich 100 mm vor bis 300 mm hinter Radmitte um 5 mm aufzuweiten.

K8c An Achse 2 sind die Radhausausschnittkanten im Bereich 200 mm vor bis 100 mm hinter Radmitte um 5 mm aufzuweiten.

K8d An Achse 2 sind die Radhausausschnittkanten im Bereich 100 mm vor bis 200 mm hinter Radmitte um 5 mm aufzuweiten.

K8e An Achse 2 sind die Radhausausschnittkanten im Bereich 200 mm vor bis 200 mm hinter Radmitte um 5 mm aufzuweiten.

K8h An Achse 2 sind die Radhausausschnittkanten im Bereich 300 mm vor bis 200 mm hinter Radmitte um 5 mm aufzuweiten.

K8i An Achse 2 sind die Radhausausschnittkanten im Bereich 200 mm vor bis 200 mm hinter Radmitte um 10 mm aufzuweiten.

K8m An Achse 2 sind die Radhausausschnittkanten im Bereich 300 mm vor bis 200 mm hinter Radmitte um 10 mm aufzuweiten.

K9v An Achse 2 sind die in das Radhaus ragenden Kanten der Zusatzradabdeckungen auf einer Länge von 100 mm bis auf die Innenkontur des Radlaufes folgend zu kürzen.

KMV Betrifft nur Fahrzeugvarianten mit serienmäßigen Kunststoffverbreiterungen bzw. mit zusätzlichen Kotflügelverbreiterungen (Radlaufleisten).

KOV Betrifft nur Fahrzeugvarianten ohne serienmäßige Kunststoffverbreiterungen bzw. ohne zusätzliche Kotflügelverbreiterungen (Radlaufleisten).

L05 Die Verwendung dieser Rad-/Reifen-Kombination(en) ist(sind) nicht zulässig an Fahrzeugen mit Allradlenkung (4WS).

L06 Diese Rad-/Reifen-Kombination(en) ist (sind) zulässig an Fahrzeugausführungen mit und ohne Allradlenkung (4WS).

Lim Die Rad-/Reifen-Kombination ist zulässig für Fahrzeugausführungen der Karosserieform Limousine.

M+S Diese Reifengröße ist nur zulässig als M+S-Bereifung.

MHy Auch zulässig für Fahrzeugausführungen mit Hybridantrieb (Hybridelektrofahrzeug).

NA1 Nicht zulässig bei Fahrzeugen (Audi A6 allroad, Typ 4G) mit serienmäßigen Reifengrößen 235/55R18, 255/45R19 oder 255/40R20 (u. a. Fahrzeugschein, Zulassungsbescheinigung I, COC-Papier oder Bedienungsanleitung).

§22 51225*04

NBF Nicht für gepanzerte bzw. beschussgeschützte Fahrzeugausführungen.

NoD Nicht zulässig für Fahrzeugausführungen mit Dieselmotor.

NoE Nicht für "reines" Elektrofahrzeug (Battery Electric Vehicle "BEV").

NoH Nicht für Hybrid-Fahrzeuge bzw. Fahrzeugausführungen mit Hybridantrieb (Hybridelektrofahrzeug).

NoP Nicht für Plug-in Hybrid-Fahrzeuge bzw. extern aufladbare Hybrid-Elektro-Fahrzeuge (PHEV bzw. OVC-HEV).

P40 Aufgrund fehlender Freigängigkeit zur Bremsanlage sind die Räder nicht zulässig an Fahrzeugen mit Bremsscheibendurchmesser 400 mm an Achse1.

R02 Diese Reifengröße ist nur an Achse 1 zulässig.

R03 Diese Reifengröße ist nur an Achse 2 zulässig.

R37 Diese Reifengröße ist nicht geprüft für Fahrzeuge, die serienmäßig ausschließlich mit größeren und/oder breiteren Reifengrößen (u. a. Fahrzeugschein, Zulassungsbescheinigung I, COC-Papier oder Bedienungsanleitung) ausgerüstet sind.

R63 Diese Reifengröße ist nur zulässig bei Fahrzeugen mit serienmäßiger Reifengröße 205/65R16 (u. a. Fahrzeugschein, Zulassungsbescheinigung I, COC-Papier oder Bedienungsanleitung).

R70 Für das Fahrzeug ist die Reifengröße auf der im Gutachten genannten Radgröße durch den Reifenhersteller zu bestätigen. Diese Bestätigung ist vom Führer des Fahrzeugs mitzuführen.

S01 Zur Befestigung der Räder dürfen nur die mitgelieferten Befestigungsmittel Nr. S01 (siehe Seite 1) verwendet werden.

S02 Zur Befestigung der Räder dürfen nur die mitgelieferten Befestigungsmittel Nr. S02 (siehe Seite 1) verwendet werden.

S03 Zur Befestigung der Räder dürfen nur die mitgelieferten Befestigungsmittel Nr. S03 (siehe Seite 1) verwendet werden.

S04 Zur Befestigung der Räder dürfen nur die mitgelieferten Befestigungsmittel Nr. S04 (siehe Seite 1) verwendet werden.

S05 Zur Befestigung der Räder dürfen nur die mitgelieferten Befestigungsmittel Nr. S05 (siehe Seite 1) verwendet werden.

S06 Zur Befestigung der Räder dürfen nur die mitgelieferten Befestigungsmittel Nr. S06 (siehe Seite 1) verwendet werden.

S07 Zur Befestigung der Räder dürfen nur die mitgelieferten Befestigungsmittel Nr. S07 (siehe Seite 1) verwendet werden.

S08 Zur Befestigung der Räder dürfen nur die mitgelieferten Befestigungsmittel Nr. S08 (siehe Seite 1) verwendet werden.

S09 Zur Befestigung der Räder dürfen nur die mitgelieferten Befestigungsmittel Nr. S09 (siehe Seite 1) verwendet werden.

§22 51225*04

SP2 Rad/Reifen-Kombination ist nur zulässig an Fahrzeugausführungen mit serienmäßiger Radabdeckung an der Heckschürze oder AMG Verbreiterungssatz.

T00 Reifen (LI 100) nur zulässig für Fahrzeuge mit zul. Achslasten bis 1600 kg (Fzg.-Schein, Ziff. 16 bzw. Zulassungsbescheinigung Feld 8). Abschläge der Tragfähigkeit aufgrund der Bauartbedingten Höchstgeschwindigkeit (Fzg.-Schein, Ziff. 6 bzw. Zulassungsbescheinigung Feld T) sind zu berücksichtigen.

T02 Reifen (LI 102) nur zulässig für Fahrzeuge mit zul. Achslasten bis 1700 kg (Fzg.-Schein, Ziff. 16 bzw. Zulassungsbescheinigung Feld 8). Abschläge der Tragfähigkeit aufgrund der Bauartbedingten Höchstgeschwindigkeit (Fzg.-Schein, Ziff. 6 bzw. Zulassungsbescheinigung Feld T) sind zu berücksichtigen.

T84 Reifen (LI 84) nur zulässig für Fahrzeuge mit zul. Achslasten bis 1000 kg (Fzg.-Schein, Ziff. 16 bzw. Zulassungsbescheinigung Feld 8). Abschläge der Tragfähigkeit aufgrund der Bauartbedingten Höchstgeschwindigkeit (Fzg.-Schein, Ziff. 6 bzw. Zulassungsbescheinigung Feld T) sind zu berücksichtigen.

T87 Reifen (LI 87) nur zulässig für Fahrzeuge mit zul. Achslasten bis 1090 kg (Fzg.-Schein, Ziff. 16 bzw. Zulassungsbescheinigung Feld 8). Abschläge der Tragfähigkeit aufgrund der Bauartbedingten Höchstgeschwindigkeit (Fzg.-Schein, Ziff. 6 bzw. Zulassungsbescheinigung Feld T) sind zu berücksichtigen.

T88 Reifen (LI 88) nur zulässig für Fahrzeuge mit zul. Achslasten bis 1120 kg (Fzg.-Schein, Ziff. 16 bzw. Zulassungsbescheinigung Feld 8). Abschläge der Tragfähigkeit aufgrund der Bauartbedingten Höchstgeschwindigkeit (Fzg.-Schein, Ziff. 6 bzw. Zulassungsbescheinigung Feld T) sind zu berücksichtigen.

T89 Reifen (LI 89) nur zulässig für Fahrzeuge mit zul. Achslasten bis 1160 kg (Fzg.-Schein, Ziff. 16 bzw. Zulassungsbescheinigung Feld 8). Abschläge der Tragfähigkeit aufgrund der Bauartbedingten Höchstgeschwindigkeit (Fzg.-Schein, Ziff. 6 bzw. Zulassungsbescheinigung Feld T) sind zu berücksichtigen.

T91 Reifen (LI 91) nur zulässig für Fahrzeuge mit zul. Achslasten bis 1230 kg (Fzg.-Schein, Ziff. 16 bzw. Zulassungsbescheinigung Feld 8). Abschläge der Tragfähigkeit aufgrund der Bauartbedingten Höchstgeschwindigkeit (Fzg.-Schein, Ziff. 6 bzw. Zulassungsbescheinigung Feld T) sind zu berücksichtigen.

T92 Reifen (LI 92) nur zulässig für Fahrzeuge mit zul. Achslasten bis 1260 kg (Fzg.-Schein, Ziff. 16 bzw. Zulassungsbescheinigung Feld 8). Abschläge der Tragfähigkeit aufgrund der Bauartbedingten Höchstgeschwindigkeit (Fzg.-Schein, Ziff. 6 bzw. Zulassungsbescheinigung Feld T) sind zu berücksichtigen.

T93 Reifen (LI 93) nur zulässig für Fahrzeuge mit zul. Achslasten bis 1300 kg (Fzg.-Schein, Ziff. 16 bzw. Zulassungsbescheinigung Feld 8). Abschläge der Tragfähigkeit aufgrund der Bauartbedingten Höchstgeschwindigkeit (Fzg.-Schein, Ziff. 6 bzw. Zulassungsbescheinigung Feld T) sind zu berücksichtigen.

T94 Reifen (LI 94) nur zulässig für Fahrzeuge mit zul. Achslasten bis 1340 kg (Fzg.-Schein, Ziff. 16 bzw. Zulassungsbescheinigung Feld 8). Abschläge der Tragfähigkeit aufgrund der Bauartbedingten Höchstgeschwindigkeit (Fzg.-Schein, Ziff. 6 bzw. Zulassungsbescheinigung Feld T) sind zu berücksichtigen.

§22 51225*04

T95 Reifen (LI 95) nur zulässig für Fahrzeuge mit zul. Achslasten bis 1380 kg (Fzg.-Schein, Ziff. 16 bzw. Zulassungsbescheinigung Feld 8). Abschläge der Tragfähigkeit aufgrund der Bauartbedingten Höchstgeschwindigkeit (Fzg.-Schein, Ziff. 6 bzw. Zulassungsbescheinigung Feld T) sind zu berücksichtigen.

T96 Reifen (LI 96) nur zulässig für Fahrzeuge mit zul. Achslasten bis 1420 kg (Fzg.-Schein, Ziff. 16 bzw. Zulassungsbescheinigung Feld 8). Abschläge der Tragfähigkeit aufgrund der Bauartbedingten Höchstgeschwindigkeit (Fzg.-Schein, Ziff. 6 bzw. Zulassungsbescheinigung Feld T) sind zu berücksichtigen.

T98 Reifen (LI 98) nur zulässig für Fahrzeuge mit zul. Achslasten bis 1500 kg (Fzg.-Schein, Ziff. 16 bzw. Zulassungsbescheinigung Feld 8). Abschläge der Tragfähigkeit aufgrund der Bauartbedingten Höchstgeschwindigkeit (Fzg.-Schein, Ziff. 6 bzw. Zulassungsbescheinigung Feld T) sind zu berücksichtigen.

T99 Reifen (LI 99) nur zulässig für Fahrzeuge mit zul. Achslasten bis 1550 kg (Fzg.-Schein, Ziff. 16 bzw. Zulassungsbescheinigung Feld 8). Abschläge der Tragfähigkeit aufgrund der Bauartbedingten Höchstgeschwindigkeit (Fzg.-Schein, Ziff. 6 bzw. Zulassungsbescheinigung Feld T) sind zu berücksichtigen.

V00 Unterschiedliche Reifengrößen auf Vorder- und Hinterachse sind nicht zulässig für Fahrzeugausführungen mit Allradantrieb (z.B. AWD, 4-Matic, Syncro, 4x4,...).

V01 Unterschiedliche Reifengrößen auf Vorder- und Hinterachse sind für Fahrzeuge mit Allradantrieb (4-Matic) bei Baureihe 212 nur ab EG-Genehmigungsstand: e1*2001/116*0501*08, bzw. bei Baureihe 212 K nur ab Genehmigungsstand: e1*2007/46*0200*07 zulässig.

V19 Bei Verwendung verschiedener Reifengrößen an Vorder- und Hinterachse sind folgende Reifenkombinationen, sofern die Reifengrößen in der Spalte "Reifen" aufgeführt sind, möglich:

	Vorderachse	Hinterachse
Nr. 1	215/35R19	245/30R19, 255/30R19
Nr. 2	225/35R19	245/30R19, 255/30R19, 265/30R19, 305/25R19
Nr. 3	225/40R19	245/35R19, 255/35R19
Nr. 4	225/45R19	245/40R19, 255/40R19
Nr. 5	225/55R19	275/45R19
Nr. 6	235/35R19	255/30R19, 265/30R19, 275/30R19, 315/25R19
Nr. 7	235/40R19	265/35R19, 275/35R19
Nr. 8	235/45R19	255/40R19
Nr. 9	235/50R19	255/45R19, 265/45R19
Nr. 10	235/55R19	255/50R19, 285/45R19, 295/45R19
Nr. 11	245/30R19	305/25R19
Nr. 12	245/35R19	275/30R19, 285/30R19
Nr. 13	245/40R19	275/35R19, 285/35R19
Nr. 14	245/45R19	275/40R19
Nr. 15	245/50R19	275/45R19
Nr. 16	255/30R19	305/25R19, 315/25R19
Nr. 17	255/35R19	285/30R19, 295/30R19, 305/30R19
Nr. 18	255/40R19	285/35R19, 295/35R19
Nr. 19	255/45R19	285/40R19
Nr. 20	255/50R19	275/45R19, 285/45R19, 295/45R19
Nr. 21	255/55R19	275/50R19
Nr. 22	265/30R19	305/25R19, 315/25R19
Nr. 23	265/35R19	295/30R19, 305/30R19

§22 51225*04

	Vorderachse	Hinterachse (Fortsetzung)
Nr. 24	265/40R19	295/35R19
Nr. 25	265/45R19	295/40R19
Nr. 26	265/50R19	295/45R19
Nr. 27	275/30R19	315/25R19

Es sind nur Reifen eines Herstellers und achsweise eines Profiltyps zulässig, für die der Reifen- oder Fahrzeughersteller die Eignung für das jeweilige Fahrzeug bestätigt. Diese Bestätigung ist vom Führer des Fahrzeugs mitzuführen.

VE9 Bei Verwendung verschiedener Reifengrößen an Vorder- und Hinterachse sind folgende Reifenkombinationen, sofern die Reifengrößen in der Spalte "Reifen" aufgeführt sind, möglich:

	Vorderachse	Hinterachse
Nr. 1	245/35R19	255/35R19

Es sind nur Reifen eines Herstellers und Profiltyps zulässig, für die der Reifen- oder Fahrzeughersteller die Eignung für das jeweilige Fahrzeug bestätigt. Diese Bestätigung ist vom Führer des Fahrzeugs mitzuführen.

VS9 Bei Verwendung verschiedener Reifengrößen an Vorder- und Hinterachse sind folgende Reifenkombinationen, sofern die Reifengrößen in der Spalte "Reifen" aufgeführt sind, möglich:

	Vorderachse	Hinterachse
Nr. 1	235/45R19	255/40R19
Nr. 2	245/40R19	275/35R19, 285/35R19
Nr. 3	255/40R19	255/40R19, 275/40R19, 285/35R19, 295/35R19

Es sind nur Reifen eines Herstellers und Profiltyps zulässig, für die der Reifen- oder Fahrzeughersteller die Eignung für das jeweilige Fahrzeug bestätigt. Diese Bestätigung ist vom Führer des Fahrzeugs mitzuführen.

X36 Rad nur zulässig für Fahrzeugausführungen mit Bremsscheibendurchmesser 360 mm an Achse 1.

X77 Rad-/Reifenkombination nicht zulässig für Fahrzeugausführungen mit 3. Sitzreihe.

X93 Das Rad nicht zulässig für Fahrzeugausführungen mit Bremsscheibendurchmesser 390 mm an Achse 1.

Y85 Die Rad-/Reifen-Kombination ist zulässig für 5-türige Fahrzeugausführungen der Karosserieform Schrägheckklimousine (Fließheck).

Z18 Diese Rad-Reifen-Kombinationen sind zulässig bei Fahrzeugen mit 18-Zoll-Serien-Reifengrößen (u.a. Fahrzeugschein, Zulassungsbescheinigung I, COC-Papier oder Bedienungsanleitung).

Prüfort und Prüfdatum

Die Verwendungsprüfung fand am 12. November 2021 in Lambsheim statt.

§22 51225*04

Prüfergebnis

Aufgrund der durchgeführten Prüfungen bestehen keine technischen Bedenken o.g. Sonderräder unter Beachtung der Auflagen und Hinweise zu verwenden.

Die in diesem Gutachten aufgeführten Fahrzeugtypen entsprechen auch nach der Umrüstung den heute gültigen Vorschriften der StVZO. Das Gutachten verliert seine Gültigkeit, wenn sich entsprechende Bauvorschriften der StVZO ändern oder an den Kraftfahrzeugen Änderungen eintreten, die die Begutachtungspunkte beeinflussen.

Das Gutachten umfasst Blatt 1 bis 24 und gilt für Sonderräder ab Herstellungsdatum September 2011.

Der Technische Dienst Typprüfstelle Fahrzeuge/Fahrzeugteile der TÜV Rheinland Kraftfahrt GmbH, Am Grauen Stein, 51105 Köln ist mit seinem Ingenieurzentrum Technologiezentrum Typprüfstelle, Lambsheim für die angewendeten Prüfverfahren vom Kraftfahrt-Bundesamt entsprechend EG-FGV für das Typgenehmigungsverfahren des KBA unter der Nummer KBA-P 00010-96 benannt.

Lambsheim, 12. November 2021

Technischer Dienst TÜVRheinland Typprüfstelle Fahrzeuge/Fahrzeugteile

Wagner

00380141.DOC

§22 51225*04

Auftraggeber
Gewe Reifengroßhandel GmbH
Hans Geiger Straße 15
D-67661 Kaiserslautern
QM-Nr. 49 02 0160905

Prüfgegenstand PKW-Sonderrad
Modell AS2
Typ AS2-8519
Radgröße 8,5Jx19H2
Zentrierart Mittenzentrierung

Aus-führung	Kennzeichnung Rad/ Zentrierring	Lochzahl/ Loch-kreis- (mm)/ Mit-tenloch-ø (mm)	Einpress-tiefe (mm)	Rad-last (kg)	Abrollumfang (mm)
W3	AS2-8519 W3 / Ø72,5 / Ø66,6	5/112/66,6	45	750	2150

Kennzeichnungen
KBA-Nummer 51225
Herstellerzeichen TEC
Radtyp und Ausführung AS2-8519 (s.o.)
Radgröße 8,5Jx19H2
Einpresstiefe ET (s.o.)
Herstelldatum Monat und Jahr

Befestigungsmittel

Nr.	Art der Befestigungsmittel	Bund	Anzugsmoment (Nm)	Schaftlänge (mm)
S01	Schraube M14x1,5	Kegel 60°	120	28
S02	Schraube M14x1,5	Kegel 60°	130	28
S03	Schraube M14x1,5	Kegel 60°	150	28
S04	Schraube M14x1,5	Kegel 60°	130	32
S05	Schraube M14x1,5	Kegel 60°	150	32
S06	Schraube M14x1,5	Kegel 60°	160	32
S07	Schraube M14x1,5	Kegel 60°	180	32
S08	Schraube M14x1,5	Kegel 60°	180	30
S09	Schraube M12x1,5	Kegel 60°	140	26

Prüfungen

Entsprechend den Kriterien des VdTÜV Merkblattes 751 (in der jeweils gültigen Fassung) wurden an den im Verwendungsbereich aufgeführten Fahrzeugen Anbau-, Freigängigkeits- und Handlingsprüfungen durchgeführt.

Verwendungsbereich

Hersteller Audi
Mercedes-Benz
Ssangyong

Spurverbreiterung innerhalb 2%

§22 51225*04

Handelsbezeichnung Fahrzeug-Typ ABE/EWG-Nr.	kW-Bereich	Reifen	Reifenbezogene Auflagen und Hinweise	Auflagen und Hinweise
Audi A4 B8, B81 e1*2001/116* 0430*00-41; e13*2007/46*1084*.. (FIN: WAUZZZ8K...)	88-195	225/40R19	R37 T89 T93	A12 A16 A18 A57 Car Lim V19 S01
	88-195	235/35R19	R37 T87 T91	
	88-200	225/40R19	M+S T89 T93	
	88-200	235/35R19	M+S T87 T91	
	88-200	245/35R19	T89 T93	
	88-200	255/35R19		
Audi A6 / A6 Avant 4G, 4G1 e1*2007/46*0436*..; e13*2007/46*1147*.. - incl. Facelift 2014	100-245	235/45R19	T95 T99	A12 A16 A18 A57 BnK Car Lim NA1 S01
	100-245	245/40R19	T94 T98	
	100-245	255/40R19	T00 T96	
Audi A6 / A6 Avant F2 e1*2007/46*1801*..	100-210	225/45R19	T96 150	A12 A16 A18 A57 Car KOV L06 Lim NoP S01
	100-210	235/45R19	T95 T99 150	
	100-210	235/50R19	147	
	100-210	245/45R19	150	
	100-210	255/40R19	T96 150	
	100-210	255/45R19	148	
Audi A6 / A6 Avant TFSIe F2 e1*2007/46*1801*.. - Plug-in Hybrid	185,195	235/45R19	T99 150	A12 A16 A18 A56 Car KOV L06 Lim S01
	185,195	235/50R19	147	
	185,195	245/45R19	150	
	185,195	255/40R19	T00 150	
	185,195	255/45R19	148	
Audi S4 B8, B81 e1*2001/116*0430*..; e13*2007/46*1084*.. (FIN: WAUZZZ8K...)	245	235/35R19	M+S T91	A12 A16 A18 Car Lim S01
	245	245/35R19	T93	
	245	255/35R19	T92 T96	
A 45 AMG 4matic 176, 245G, -/AMG e1*2007/46*0928*..; e1*2007/46*1163*.. e1*2007/46*1207*.. e1*2001/116* 0470*04-..	265, 280	235/35R19	T91	A12 A16 A18 A56 Flh S02
A-Klasse 169 e1*2001/116*0288*..	60-142	215/35R19	K14 K1c K2b K41 K42 K44 K56 T85	A01 A12 A16 A18 S02
A-Klasse 176, 245G e1*2007/46*0928*..; e1*2001/116* 0470*04-..	66, 80	215/35R19	K1a K2b T85 Y18	A01 A12 A16 A18 A57 Flh V00 V19 S02
	66, 80	235/30R19	K1c K2b K5d T86 Y18	
	66-160	225/35R19	K1a K2b T88	
	66-160	235/30R19	K1c K2b K5d NoD T86	
	66-160	235/35R19	G86 K1c K2b K4i K5d K6g K8h T87 T91	
	66-160	245/30R19	K1c K2c K4i K5d K6g K8h T89	
	75,90,115	215/35R19	K1a K2b NoD T85	
A-Klasse F2A e1*2007/46*1829*..	70-140	225/35R19	K1a K5d K6f T84 T88	A01 A12 A16 A18 A58 F23 Lim NoP Y85 S04
	70-140	225/40R19	K1a K5d K6f K7a	

§22 51225*04

Handelsbezeichnung Fahrzeug-Typ ABE/EWG-Nr.	kW-Bereich	Reifen	Reifenbezogene Auflagen und Hinweise	Auflagen und Hinweise
A-Klasse F2A e1*2007/46*1829*..	110-165	225/35R19	K1a K5d T88	A01 A12 A16 A18 A57 F24 Lim NoP Y85 S04
	110-165	225/40R19	K1a K5d K7a	
A-Klasse A 250e F2A e1*2007/46*1829*07-.. - Plug-in-Hybrid	118	225/40R19	K1a K5d K6f K7a	A01 A12 A16 A18 A58 F23 Lim Y85 S04
AMG CLA 35 F2CLA e1*2007/46*1912*..	225	225/40R19	K5d M+S	A01 A12 A16 A18 A56 Lim S04
	225	235/35R19	K4i K5d K6f K7a K9v T91	
	225	245/35R19	K1a K1b K2c K4i K5d K6f K6i K7i K8h K9v	
	225	255/35R19	K1c K2c K4i K5d K6f K6i K7i K8h K9v	
AMG CLA 35 Shooting Brake F2CLA e1*2007/46*1912*..	225	225/40R19	K5d M+S	A01 A12 A16 A18 A56 Car S04
	225	235/35R19	K4i K5d K6f K7a K9v T91	
	225	245/35R19	K1a K1b K2c K4i K5d K6f K6i K7i K8h K9v	
	225	255/35R19	K1c K2c K4i K5d K6f K6i K7i K8h K9v	
AMG GLA 35 F2B e1*2007/46*1909*..	225	235/50R19		A12 A16 A18 A56 S04
	225	245/45R19		
	225	255/45R19		
	225	265/45R19	A01 K1a K1b K2b K5v	
AMG GLB 35 F2B e1*2007/46*1909*..	225	235/50R19		A12 A16 A18 A56 S04
	225	245/45R19		
	225	255/45R19		
	225	265/45R19	A01 K1a K1b K2b K5v	
B-Klasse 245 e1*2001/116*0314*..	70-142	215/35R19	K42 T85	A01 A12 A16 A18 S02
	70-142	225/35R19	G46 K1a K1b K2b K41 K42 T84 T88	
B-Klasse 246, 245G e1*2007/46*0751*..; e1*2001/116* 0470*04-.. - incl. Facelift 2014	66, 80	215/35R19	A58 K2b T85	A01 A12 A16 A18 NoE S02
	66-155	225/35R19	A57 K2b T88	
	75,90,115	215/35R19	A58 K2b NoD T85	
B-Klasse F2B e1*2007/46*1909*..	70-165	225/35R19	K2b K5d T88	A01 A12 A16 A18 A57 F24 NoP S04
	70-165	225/40R19	K2b K5d K7a	
B-Klasse F2B e1*2007/46*1909*..	70-140	225/35R19	K2b K4i K5d K6f T88	A01 A12 A16 A18 A58 F23 NoP S04
	70-140	225/40R19	K2b K4i K5d K6f K7a	
B-Klasse B 250e F2B e1*2007/46*1909*05-.. - Plug-in-Hybrid	118	225/40R19	K2b K4i K5d K6f K7a	A01 A12 A16 A18 A58 F23 S04
B-Klasse electric drive 245G e1*2001/116*0470*.. (28kWh-Batterie)	65 (132)	225/40R19		A12 A16 A18 A58 Flh KMV S02

§22 51225*04

Handelsbezeichnung Fahrzeug-Typ ABE/EWG-Nr.	kW-Bereich	Reifen	Reifenbezogene Auflagen und Hinweise	Auflagen und Hinweise
C 63 AMG 204, 204K, -/AMG e1*2001/116* 0431*00-32, 0457*00-25, 0463*00-12, 0464*00-13, - Limousine/Coupe - T-Modell - incl. Facelift 2011 (FIN: WDD204...)	336-373	235/35R19	M+S T91	A12 A16 A18 Car Cpe Lim V19 S02
	336-373	255/30R19	A01 K2b K42 K56 M+S R03 T91	
C-Klasse 204 e1*2001/116* 0431*29-.. - incl. Facelift 2018 (FIN: W..205...)	85-190	225/40R19	T89 T93	A12 A16 A18 A58 Lim NoP V19 S02
	85-190	235/35R19	T91	
	85-190	245/35R19	A01 K2b R03 T89 T93	
	85-190	245/35R19	K2h R03 T89 T93	
	85-190	255/35R19	A01 K2b R03 T92 T96	
	85-190	255/35R19	K2h R03 T92 T96	
C-Klasse 204 e1*2001/116*0431*.. - Limousine/Coupe - incl. Facelift 2011 (FIN: WDD204...)	115-225	225/35R19	Cpe R03 T84 T88	A12 A16 A18 V19 S02
	88-215	225/35R19	Lim R03 T88	
	88-225	225/35R19	Cpe Lim R02 T84 T88	
	88-225	235/35R19	Cpe Lim R02 T87 T91	
	88-225	235/35R19	A01 Cpe G01 Lim R03 T87 T91	
	88-225	245/30R19	A01 Cpe K1c K2b K41 K42 K56 Lim T89	
	88-225	255/30R19	A01 Cpe K2b K42 K56 Lim R03 T91	
C-Klasse 4matic 204 e1*2001/116* 0431*29-.. - incl. Facelift 2018 (FIN: W..205...)	125-245	225/40R19		A12 A16 A18 A56 Lim NoP V19 S02
	125-245	245/35R19	A01 K2b R03	
	125-245	245/35R19	K2h R03	
	125-245	255/35R19	A01 K2b R03	
	125-245	255/35R19	K2h R03	
C-Klasse 4matic Plug-in-Hybrid 204 e1*2001/116* 0431*53-.. (FIN: W..205...)	155	225/40R19	R02	A12 A16 A18 A56 Lim V19 S02
	155	225/40R19	M+S R03 T93	
	155	245/35R19	A01 K2b R03 T93	
	155	245/35R19	K2h R03 T93	
	155	255/35R19	A01 K2b R03 T96	
	155	255/35R19	K2h R03 T96	
C-Klasse Coupé / Cabrio 204 e1*2001/116* 0431*37-.. - incl. Facelift 2018 (FIN: W..205...)	110-190	225/40R19		A12 A16 A18 A58 Cbo Cpe V19 S02
	110-190	235/35R19	T91	
	110-190	245/35R19	A01 K2b R03	
	110-190	245/35R19	K2h R03	
	110-190	255/35R19	A01 K2b R03	
	110-190	255/35R19	K2h R03	
C-Klasse Coupé / Cabrio 4matic 204 e1*2001/116* 0431*37-.. - incl. Facelift 2018 (FIN: W..205...)	125-245	225/40R19		A12 A16 A18 A56 Cbo Cpe V19 S02
	125-245	245/35R19	A01 K2b R03	
	125-245	245/35R19	K2h R03	
	125-245	255/35R19	A01 K2b R03	
	125-245	255/35R19	K2h R03	

§22 51225*04

Handelsbezeichnung Fahrzeug-Typ ABE/EWG-Nr.	kW-Bereich	Reifen	Reifenbezogene Auflagen und Hinweise	Auflagen und Hinweise
C-Klasse Plug-in-Hybrid 204 e1*2001/116* 0431*35-.. (FIN: W..205...)	143, 155	225/40R19	R02	A12 A16 A18 A58 Lim V19 S02
	143, 155	225/40R19	M+S R03 T93	
	143, 155	245/35R19	A01 K2b R03 T93	
	143, 155	245/35R19	K2h R03 T93	
	143, 155	255/35R19	A01 K2b R03 T96	
	143, 155	255/35R19	K2h R03 T96	
C-Klasse T-Mod. Plug-in-Hybrid 204K e1*2001/116* 0457*41-.. (FIN: W..205...)	143, 155	225/40R19	R02	A12 A16 A18 A58 Car V19 S02
	143, 155	255/35R19	A01 K2b R03 T96	
	143, 155	255/35R19	K2h R03 T96	
C-Klasse T-Modell 204K e1*2001/116*0457*.. - incl. Facelift 2011 (FIN: WDD204...)	115,135	245/30R19	K1c K2b K41 K42 K56 T89	A01 A12 A16 A18 Car V19 S02
	88-225	225/35R19	R02 T84 T88	
	88-225	235/35R19	R02 T87 T91	
	88-225	235/35R19	G01 R03 T91	
	88-225	255/30R19	K2b K42 K56 R03 T91	
C-Klasse T-Modell 204K e1*2001/116* 0457*25-.. - incl. Facelift 2018 (FIN: W..205...)	85-190	225/40R19	T89 T93	A12 A16 A18 A58 Car NoP V19 S02
	85-190	235/35R19	T91	
	85-190	245/35R19	A01 K2b R03 T89 T93	
	85-190	245/35R19	K2h R03 T89 T93	
	85-190	255/35R19	A01 K2b R03 T92 T96	
	85-190	255/35R19	K2h R03 T92 T96	
C-Klasse T-Modell 4matic 204K e1*2001/116* 0457*25-.. - incl. Facelift 2018 (FIN: W..205...)	125-245	225/40R19	T93	A12 A16 A18 A56 Car NoP V19 S02
	125-245	245/35R19	A01 K2b R03 T93	
	125-245	245/35R19	K2h R03 T93	
	125-245	255/35R19	A01 K2b R03 T92 T96	
	125-245	255/35R19	K2h R03 T92 T96	
CLA 45 AMG 4matic 245G, -/AMG e1*2007/46*1207*..; e1*2001/116* 0470*04-..	265, 280	235/35R19	T91	A12 A16 A18 A56 Lim S02
CLA 45 AMG 4matic 245G, -/AMG e1*2007/46*1207*..; e1*2001/116* 0470*12-.. - Shooting Brake	265, 280	235/35R19	T91	A12 A16 A18 A56 Car S02
CLA-Klasse 117, 245G e1*2007/46*1007*..; e1*2001/116* 0470*04-..	80, 90	215/35R19	K1a K1b K2b T85 Y16	A01 A12 A16 A18 A57 Lim S02
	80, 90	235/30R19	K1c K2b K5d T86	
	80,90,115	215/35R19	K1a K1b K2b NoD T85	
	80-160	225/35R19	K1a K1b K2b T84 T88	
	80-160	235/30R19	K1c K2b K5d NoD T86	
	80-160	235/35R19	G86 K1c K2b K4i K5d K6g K8h T87 T91	

§22 51225*04

Handelsbezeichnung Fahrzeug-Typ ABE/EWG-Nr.	kW-Bereich	Reifen	Reifenbezogene Auflagen und Hinweise	Auflagen und Hinweise
CLA-Klasse F2CLA e1*2007/46*1912*..	85-165	225/40R19	K2b K5d K7a	A01 A12 A16 A18 A57 F24 Lim NoP V00 V19 S04
	85-165	235/35R19	K1a K1b K2b K5d K7i T87 T91	
	85-165	245/35R19	K1c K2c K4i K5d K6f K7i	
	85-165	255/35R19	K2c K4i K6f K6i K8h R03	
CLA-Klasse CLA 250e F2CLA e1*2007/46*1912*.. - Shooting Brake - Plug-in-Hybrid	118	225/40R19	K5d K7a T93	A01 A12 A16 A18 A58 Car F23 V19 S04
	118	235/35R19	K1a K1b K5d K7i T91	
	118	245/35R19	K1c K2b K4i K5d K6f K7i T93	
CLA-Klasse CLA 250e F2CLA e1*2007/46*1912*.. - Plug-in-Hybrid	118	225/40R19	K5d K7a T93	A01 A12 A16 A18 A58 F23 Lim V19 S04
	118	235/35R19	K1a K1b K5d K7i T91	
	118	245/35R19	K1c K2b K4i K5d K6f K7i T93	
CLA-Klasse Shooting Brake 245G e1*2001/116* 0470*12-..	80,90,115	215/35R19	K1a K1b K2b NoD T85	A01 A12 A16 A18 A57 Car S02
	80-160	225/35R19	K1a K1b K2b T84 T88	
	80-160	235/30R19	K1c K2b K5d NoD T86	
	80-160	235/35R19	G86 K1c K2b K4i K5d K6g K8h T87 T91	
CLA-Klasse Shooting Brake F2CLA e1*2007/46*1912*..	85-165	225/40R19	K2b K5d K7a	A01 A12 A16 A18 A57 Car F24 NoP V00 V19 S04
	85-165	235/35R19	K1a K1b K2b K5d K7i T87 T91	
	85-165	245/35R19	K1c K2c K4i K5d K6f K7i	
	85-165	255/35R19	K2c K4i K6f K6i K8h R03	
CL-Klasse 215 e1*98/14*0113*..	220-368	245/40R19		A12 A16 A18 B03 S05
E 500 212 e1*2001/116* 0501*09-.. ab Facelift 2011 - incl. Facelift 2013 - mit Luftfederung (FIN: WDD212...)	300	245/35R19	T93	A12 A16 A18 A57 F38 Lim S02
E-Klasse 212 e1*2001/116*0501*.. - mit Luftfederung - incl. Facelift 2013 (FIN: WDD212...)	100-225	235/35R19	A32 R37 T91	A16 A18 A57 F38 Lim NoH V01 V19 S02
	100-225	255/30R19	A12 R03 T91	
	100-285	245/35R19	A12 T93	
E-Klasse 212 e1*2001/116* 0501*24-.. (FIN: W..213...)	110-220	225/40R19	A10 R37 T93	A16 A18 A58 Lim NoP V19 S03
	110-220	225/45R19	A12 R37 T92 T96	
	110-220	235/40R19	A10 R37 T92 T96	
	110-220	245/35R19	A10 T93	
	110-220	245/40R19	A10 T94 T98	
	110-220	255/35R19	A12 T92 T96	
	110-220	255/40R19	A12 R03	

§22 51225*04

Handelsbezeichnung Fahrzeug-Typ ABE/EWG-Nr.	kW-Bereich	Reifen	Reifenbezogene Auflagen und Hinweise	Auflagen und Hinweise
E-Klasse 212, 212G e1*2001/116*0501*..; e1*2007/46*0484*.. - incl. Facelift 2013 (FIN: WDD212...)	100-225	235/35R19	A32 R37 T91	A16 A18 A57 F39 Lim NoH V01 V19 S02
	100-225	255/30R19	A01 A12 K1a K1b T91	
	100-245	245/35R19	A12 T93	
E-Klasse 4matic 212 e1*2001/116* 0501*24-.. (FIN: W..213...)	120-145	225/40R19	A10 R37 T93	A16 A18 A56 Lim NoP V19 S03
	120-145	225/45R19	A12 R37 T92 T96	
	120-145	235/40R19	A10 R37 T92 T96	
	120-145	255/40R19	A12 R03	
	120-270	245/35R19	A10 T93	
	120-270	245/40R19	A10 T94 T98	
	120-270	255/35R19	A12 T92 T96	
E-Klasse Cabrio 207 e1*2001/116*0502*.. (FIN: WDD207...)	120-245	235/35R19	T91	A12 A16 A18 A58 Cbo F39 V19 Y63 S02
	120-245	255/30R19	R03 T91	
E-Klasse Coupé 207 e1*2001/116*0502*.. (FIN: WDD207...)	120-225	225/35R19	R37 T88	A12 A16 A18 A58 Cpe F39 V19 Y63 S02
	120-225	235/35R19	T91	
	120-225	255/30R19	R03 T91	
E-Klasse Coupé / Cabrio R1EC e1*2007/46*1666*..	120-220	225/40R19	A10 R37 T93	A16 A18 A58 Cbo Cpe NoP V19 S03
	120-220	225/45R19	A12 R37 T92 T96	
	120-220	235/40R19	A10 R37 T92 T96	
	120-220	245/35R19	A10 T93	
	120-220	245/40R19	A10	
	120-220	255/35R19	A12 T92 T96	
	120-220	255/40R19	A12 R03	
E-Klasse Coupé / Cabrio 4matic R1EC e1*2007/46*1666*..	135, 143	225/40R19	A10 R37 T93	A16 A18 A56 Cbo Cpe NoH V19 S03
	135, 143	225/45R19	A12 R37 T92 T96	
	135, 143	235/40R19	A10 R37 T92 T96	
	135-270	245/35R19	A10 T93	
	135-270	245/40R19	A10	
	135-270	255/35R19	A12 T92 T96	
	135-270	255/40R19	A12 R03	
E-Klasse T-Modell R1ES e1*2007/46*1560*..	110-210	225/45R19	A12 R37 T96 X77 150	A16 A18 A58 Car KOV NoP V19 S03
	110-210	235/40R19	A10 R37 T96 X77 150	
	110-210	245/40R19	A10 T94 T98 150	
	110-210	255/35R19	A12 T96 X77 150	
	110-210	255/40R19	A12 R03 T00 T96 150	
E-Klasse T-Modell 4matic R1ES e1*2007/46*1560*..	135-195	225/45R19	A12 R37 T96 X77 150	A16 A18 A56 Car KOV NoP V19 S03
	135-195	235/40R19	A10 R37 T96 X77 150	
	135-195	255/40R19	A12 R03 T00 T96 150	
	135-270	245/40R19	A10 T98 150	
	135-270	255/35R19	A12 T96 X77 150	
EQA 250 F2B e1*2007/46*1909*09-.. - Elektro	80 (140)	235/50R19	K2a K2b K5v	A01 A12 A16 A18 A58 S05
	80 (140)	245/45R19	K2b K5v	
	80 (140)	255/45R19	K2a K2b K5v	

§22 51225*04

Handelsbezeichnung Fahrzeug-Typ ABE/EWG-Nr.	kW-Bereich	Reifen	Reifenbezogene Auflagen und Hinweise	Auflagen und Hinweise
GLA 45 AMG 4matic 245G, -/AMG e1*2001/116*0470*..; e1*2007/46*1207*..	265, 280	225/45R19	M+S	A12 A16 A18 A56 S02
	265, 280	235/40R19		
	265, 280	235/45R19		
GLA-Klasse 245G e1*2001/116* 0470*06-..	80-155	225/45R19		A12 A16 A18 A57 Flh S02
	80-155	235/40R19		
	80-155	235/45R19		
GLA-Klasse F2B e1*2007/46*1909*..	85-165	235/50R19	K1a K1b K2a K2b K5v	A01 A12 A16 A18 A57 NoE NoP S04
	85-165	245/45R19	K1b K2b K5v	
	85-165	255/45R19	K1a K1b K2a K2b K5v	
	85-165	265/45R19	K1c K2c K5x	
GLB-Klasse F2B e1*2007/46*1909*..	85-165	235/50R19	K1a K1b K2a K2b K5v	A01 A12 A16 A18 A57 NoE NoP S04
	85-165	245/45R19	K1b K2b K5v	
	85-165	255/45R19	K1a K1b K2a K2b K5v	
	85-165	265/45R19	K1c K2c K5x	
GLK-Klasse 204X e1*2001/116* 0480*00-16 (FIN: WDC204...)	100-225	245/45R19		A12 A16 A18 S03
S-Klasse 220 e1*97/27*0099*..	145-368	245/40R19	T94 T98	A12 A16 A18 A61 B03 NBF S05
Vito 638 e9*93/81,98/14, 2001/116*0005*..	58-105	245/40R19	G01 K1c K41 K42 K44 K45 K56 T98	A01 A12 A16 A18 S06
	58-105	255/35R19	K1c K2c K42 K44 K45 K56 T96	
Vito 638/1 K 393	60-105	245/40R19	G01 K1c K2c K41 K42 K44 K56 T98	A01 A12 A16 A18 S06
	60-105	255/35R19	K1c K2c K42 K44 K56 T96	
Vito/Viano 639, -/2, -/4, -/5 e9*2001/116*0048*.., e1*2007/46* 0457*00-08, 0458*00-07, 0459*00-05, L275, L720 - incl. MJ 2011	65-190	245/40R19	K1c K2b K41 T98 150	A01 A12 A16 A18 A57 S07
	65-190	245/45R19	G03 K1c K2b K41 T02 T98 150	
	65-190	255/40R19	G72 K1c K2b K41 T00 150	
V-Klasse 638/2 e9*95/54, 98/14, 2001/116*0020*..	72-128	245/40R19	G01 K1c K2c K41 K42 K44 K45 K56 T94 T98	A01 A12 A16 A18 K56 S06
	72-128	255/35R19	K1c K2c K42 K44 K45 K56 T96	

§22 51225*04

Handelsbezeichnung Fahrzeug-Typ ABE/EWG-Nr.	kW-Bereich	Reifen	Reifenbezogene Auflagen und Hinweise	Auflagen und Hinweise
V-Klasse/Vito 639/2, 639/4 e1*2007/46* 0457*09-.. e1*2007/46* 0458*08-.. (FIN: W..447...) nur Heckantrieb	100-176	235/45R19	G90 G94 K2b T99 150	A01 A12 A16 A18 A58 AHa NoE S08
	100-176	245/40R19	K1a K1b K2b K5k T98 150	
	100-176	245/45R19	G90 K1a K1b K2b K5k T02 T98 150	
	100-176	255/40R19	K1c K2b K5d K5i K5l T00 150	
V-Klasse/Vito 639/2, 639/4 e1*2007/46* 0457*09-.. e1*2007/46* 0458*08-.. (FIN: W..447...) nur Frontantrieb	65, 84	235/45R19	G90 K2b T99 150	A01 A12 A16 A18 A58 AFa NoE S08
	65, 84	245/40R19	K1a K1b K2b K5k T98 150	
	65, 84	245/45R19	G90 K1a K1b K2b K5k T02 T98 150	
	65, 84	255/40R19	K1c K2b K5d K5i K5l T00 150	
V-Klasse/Vito 4matic 639/2, 639/5 e1*2007/46* 0457*09-.. e1*2007/46* 0459*06-.. (FIN: W..447...) nur Allradantrieb	100-176	235/45R19	A01 G90 G94 K2b T99 150	A12 A16 A18 A56 NoE S08
	100-176	245/40R19	A01 K1a K1b K2b K5k T98 150	
	100-176	245/45R19	A01 G90 K1a K1b K2b K5k T02 T98 150	
	100-176	255/40R19	A01 K1c K2b K5d K5i K5l T00 150	
Ssangyong Korando (IV) CW e8*2007/46*0360*..	100-120	235/45R19		A12 A16 A18 A57 BT1 S09
	100-120	245/45R19		

Allgemeine Hinweise

Im Fahrzeug vorgeschriebene Fahrzeugsysteme, z. B. Reifendruckkontrollsysteme, müssen nach Anbau der Räder funktionsfähig bleiben.

Wird eine in diesem Gutachten aufgeführte Reifengröße verwendet, die nicht bereits in den Fahrzeugpapieren (u. a. Fahrzeugschein, Zulassungsbescheinigung I oder COC-Papier) genannt ist, so sind die Angaben über die Reifengröße in den Fahrzeugpapieren (Fahrzeugschein bzw. -brief, Zulassungsbescheinigung I) durch die Zulassungsstelle berichtigen zu lassen. Diese Berichtigung ist dann nicht erforderlich, wenn die ABE des Sonderrades eine Freistellung von der Pflicht zur Berichtigung der Fahrzeugpapiere enthält.

Die mindestens erforderlichen Geschwindigkeitsbereiche (mit Ausnahme der M+S-Profile) und Tragfähigkeiten der zu verwendenden Reifen sind den Fahrzeugpapieren (Fahrzeugbrief und -schein, Zulassungsbescheinigung I) zu entnehmen. Abschläge der Tragfähigkeit aufgrund der Fahrzeughöchstgeschwindigkeit sind zu berücksichtigen.

§22 51225*04

Fahrzeughöchst-geschwindigkeit	Tragfähigkeit (%) Geschwindigkeitssymbol (GSY)		
	V	W	Y
210 km/h	100%	100%	100%
220 km/h	97%	100%	100%
230 km/h	94%	100%	100%
240 km/h	91%	100%	100%
250 km/h	-	95%	100%
260 km/h	-	90%	100%
270 km/h	-	85%	100%
280 km/h	-	-	95%
290 km/h	-	-	90%
300 km/h	-	-	85%

Ferner sind nur Reifen einer Bauart und achsweise eines Reifentyps zulässig. Bei Verwendung unterschiedlicher Reifentypen auf Vorder- und Hinterachse sind die Hinweise des Fahrzeug- und / oder Reifenherstellers zu beachten.

Das Fahrwerk und die Bremsaggregate müssen, mit Ausnahme der in der entsprechenden Auflage aufgeführten Umrüstmaßnahmen, dem Serienstand entsprechen. Die Zulässigkeit weiterer Veränderungen ist gesondert zu beurteilen.

Wird das serienmäßige Ersatzrad verwendet, soll mit mäßiger Geschwindigkeit und nicht länger als erforderlich gefahren werden. Es müssen die serienmäßigen Befestigungsteile verwendet werden. Bei Fahrzeugen mit Allradantrieb darf nur ein Ersatzrad mit gleicher Reifengröße bzw. gleichem Abrollumfang verwendet werden.

Die Bezieher der Räder sind darauf hinzuweisen, dass der vom Reifenhersteller vorgeschriebene Reifenfülldruck zu beachten ist.

Spezielle Auflagen und Hinweise

147 Das Sonderrad (gepr. Radlast) ist in Verbindung mit dieser Reifengröße nur zulässig bis zu einer zul. Achslast von 1470 kg. Eine erhöhte zulässige Achslast bei Anhängerbetrieb (siehe Ziff. 33 zu Ziff. 16 h bzw. Feld 22 zu Feld 7.1-8.3 in den Fahrzeugpapieren) ist zu beachten.

148 Das Sonderrad (gepr. Radlast) ist in Verbindung mit dieser Reifengröße nur zulässig bis zu einer zul. Achslast von 1480 kg. Eine erhöhte zulässige Achslast bei Anhängerbetrieb (siehe Ziff. 33 zu Ziff. 16 h bzw. Feld 22 zu Feld 7.1-8.3 in den Fahrzeugpapieren) ist zu beachten.

150 Das Sonderrad (gepr. Radlast) ist in Verbindung mit dieser Reifengröße nur zulässig bis zu einer zul. Achslast von 1500 kg. Eine erhöhte zulässige Achslast bei Anhängerbetrieb (siehe Ziff. 33 zu Ziff. 16 h bzw. Feld 22 zu Feld 7.1-8.3 in den Fahrzeugpapieren) ist zu beachten.

A01 Nach Durchführung der Technischen Änderung ist das Fahrzeug unter Vorlage der vorliegenden ABE unverzüglich einem amtlich anerkannten Sachverständigen oder Prüfer für den Kraftfahrzeugverkehr oder einem Prüfingenieur einer Überwachungsorganisation nach Nummer 4 der Anlage VIIIb zur StVZO zur Durchführung und Bestätigung der in der ABE vorgeschriebenen Änderungsabnahme vorzuführen.

A10 Es dürfen nur feingliedrige Schneeketten an der Hinterachse verwendet werden.

A12 Die Verwendung von Schneeketten ist nicht zulässig.

§22 51225*04

A16 Zum Auswuchten der Räder dürfen an der Felgeninnenseite nur Klebegewichte unterhalb der Felgenschulter angebracht werden. Bei Anbringung der Klebegewichte im Felgenbett ist auf einen Mindestabstand von 2 mm zum Bremssattel bzw. zu den Fahrwerksteilen zu achten.

A18 Es sind nur schlauchlose Reifen zulässig. Werden keine Ventile mit TPMS-Sensoren verwendet, sind ausschließlich Metallschraubventile mit Befestigung von außen, die den Normen DIN, E.T.R.T.O oder Tire and Rim entsprechen, zulässig. Werden Ventile mit TPMS-Sensoren verwendet, so sind die Hinweise und Vorgaben der Hersteller zu beachten. Die Ventile und Sensoren müssen für den vorgeschriebenen Luftdruck und die bauartbedingte Höchstgeschwindigkeit geeignet sein. Die Ventile dürfen nicht über den Felgenrand hinausragen.

A32 Es dürfen nur feingliedrige Schneeketten, die nicht mehr als 12 mm einschließlich Kettenschloss auftragen, an der Hinterachse verwendet werden.

A56 Die Rad-/Reifen-Kombination ist nur zulässig an Fahrzeugausführungen mit Allradantrieb (z.B. 4WD, Quattro, Syncro, 4-Matic, 4x4 u. ä.)

A57 Diese Rad-/Reifen-Kombination(en) ist (sind) zulässig an Fahrzeugausführungen mit Front bzw. Heck-Antrieb und Allradantrieb (z.B. 2WD, 4WD, Quattro, Syncro, 4-Matic, 4x4, u. ä.)

A58 Rad-Reifen-Kombination(en) nicht zulässig an Fahrzeugen mit Allradantrieb.

A61 Nicht zulässig für Fahrzeugausführungen mit extra verlängerter Karosserie (Fahrzeuglänge über 5200 mm).

AFa Die Rad/Reifen-Kombination ist zulässig für Fahrzeugausführungen mit Frontantrieb.

AHa Die Rad/Reifen-Kombination ist zulässig für Fahrzeugausführungen mit Heckantrieb.

B03 Die Zulässigkeit der Sonderräder ist nicht geprüft für Fahrzeuge, die serienmäßig ausschließlich mit größeren und/oder breiteren Serienrädern für Sommerbereifung (nicht M+S Reifen) ausgerüstet sind (u. a. Fahrzeugschein, Zulassungsbescheinigung I, COC-Papier oder Bedienungsanleitung).

BT1 Nur zulässig für Fahrzeugausführungen mit Bremsscheibendurchmesser 298 mm an Achse 1.

BnK Die Räder sind nicht an Fahrzeugausführungen mit Keramik-Bremsen zulässig.

Car Die Rad/Reifen-Kombination ist zulässig für Fahrzeugausführungen der Karosserieform Kombilimousine (Avant, Break, Caravan, Grandtour, Kombi, Sportswagon, T-Modell, Touring, Tourer, Turnier, Variant, …).

Cbo Die Rad-/Reifen-Kombination ist zulässig für Fahrzeugausführungen der Karosserieform Cabrio-Limousine, Roadster.

Cpe Die Rad-/Reifen-Kombination ist zulässig für Fahrzeugausführungen der Karosserieform Coupé.

F23 Rad/Reifen-Kombination nur für Fahrzeugausführungen mit Verbundlenkerhinterachse.

F24 Rad/Reifen-Kombination nur für Fahrzeugausführungen mit Viel- bzw. Mehrlenkerhinterachse (Einzelradaufhängung).

F38 Rad/Reifenkombination nur zulässig an Fahrzeugausführungen mit Luftfederung.

F39 Rad/Reifenkombination nicht zulässig an Fahrzeugausführungen mit Luftfederung.

§22 51225*04

Flh Die Rad-/Reifen-Kombination ist zulässig für Fahrzeugausführungen der Karosserieform Schrägheckimousine (Fließheck, 3-türig und 5-türig).

G01 Es ist der Nachweis zu erbringen, dass die Anzeige des Geschwindigkeitsmessers und Wegstreckenzählers innerhalb der Toleranzen (75/443/EWG, ECE-R39, § 57 StVZO) liegt. Wird die Anzeige angeglichen, sind die in den Fahrzeugpapieren (u. a. Fahrzeugschein, Zulassungsbescheinigung I oder COC-Papier) eingetragenen Reifengrößen zu überprüfen.

G03 Weicht der Abrollumfang dieser Reifengröße von den Abrollumfängen der serienmäßigen Reifengrößen (u. a. Fahrzeugschein, Zulassungsbescheinigung I, COC-Papier oder Bedienungsanleitung) ab, ist der Nachweis zu erbringen, dass die Anzeige des Geschwindigkeitsmessers und Wegstreckenzählers innerhalb der Toleranzen (75/443/EWG, ECE-R39, § 57 StVZO) liegt. Wird die Anzeige angeglichen, sind die in den Fahrzeugpapieren (u. a. Fahrzeugschein, Zulassungsbescheinigung I oder COC-Papier) eingetragenen Reifengrößen zu überprüfen.

G46 Ist die Reifengröße 195/65R15 keine der serienmäßigen Reifengrößen (u. a. Fahrzeugschein, Zulassungsbescheinigung I, COC-Papier oder Bedienungsanleitung) , so ist der Nachweis zu erbringen, dass die Anzeige des Geschwindigkeitsmessers und Wegstreckenzählers innerhalb der Toleranzen (75/443/EWG, ECE-R39, § 57 StVZO) liegt. Wird die Anzeige angeglichen, sind die in den Fahrzeugpapieren (u. a. Fahrzeugschein, Zulassungsbescheinigung I oder COC-Papier) eingetragenen Reifengrößen zu überprüfen.

G72 Ist die Reifengröße 225/55R17 keine der serienmäßigen Reifengrößen (u. a. Fahrzeugschein, Zulassungsbescheinigung I, COC-Papier oder Bedienungsanleitung), so ist der Nachweis zu erbringen, dass die Anzeige des Geschwindigkeitsmessers und Wegstreckenzählers innerhalb der Toleranzen (75/443/EWG, ECE-R39, § 57 StVZO) liegt. Wird die Anzeige angeglichen, sind die in den Fahrzeugpapieren (u. a. Fahrzeugschein, Zulassungsbescheinigung I oder COC-Papier) eingetragenen Reifengrößen zu überprüfen.

G86 Ist die Reifengröße 235/40R18 oder 235/35R19 keine der serienmäßigen Reifengrößen (u. a. Fahrzeugschein, Zulassungsbescheinigung I, COC-Papier oder Bedienungsanleitung) , so ist der Nachweis zu erbringen, dass die Anzeige des Geschwindigkeitsmessers und Wegstreckenzählers innerhalb der Toleranzen (75/443/EWG, ECE-R39, § 57 StVZO) liegt. Wird die Anzeige angeglichen, sind die in den Fahrzeugpapieren (u. a. Fahrzeugschein, Zulassungsbescheinigung I oder COC-Papier) eingetragenen Reifengrößen zu überprüfen.

G90 Ist 19 Zoll keine Serien-Bereifung (u. a. Fahrzeugschein, Zulassungsbescheinigung I, COC-Papier oder Bedienungsanleitung), so ist der Nachweis zu erbringen, dass die Anzeige des Geschwindigkeitsmessers und Wegstreckenzählers innerhalb der Toleranzen (75/443/EWG, ECE-R39, § 57 StVZO) liegt. Wird die Anzeige angeglichen, sind die in den Fahrzeugpapieren (u. a. Fahrzeugschein, Zulassungsbescheinigung I oder COC-Papier) eingetragenen Reifengrößen zu überprüfen.

G94 Ist die Reifengröße 235/55R17 keine der serienmäßigen Reifengrößen (u. a. Fahrzeugschein, Zulassungsbescheinigung I, COC-Papier oder Bedienungsanleitung), so ist der Nachweis zu erbringen, dass die Anzeige des Geschwindigkeitsmessers und Wegstreckenzählers innerhalb der Toleranzen (75/443/EWG, ECE-R39, § 57 StVZO) liegt. Wird die Anzeige angeglichen, sind die in den Fahrzeugpapieren (u. a. Fahrzeugschein, Zulassungsbescheinigung I oder COC-Papier) eingetragenen Reifengrößen zu überprüfen.

K14 An der Vorderachse ist durch Nacharbeit der Frontschürze am Übergang zum Kotflügel eine ausreichende Freigängigkeit der Rad-/ Reifenkombination herzustellen.

§22 51225*04

K1a Die Radabdeckung an Achse 1 ist durch Ausstellen der Frontschürze und des Kotflügels oder durch Anbau von dauerhaft befestigten Karosserieteilen im Bereich 0° bis 30° vor Radmitte herzustellen. Die gesamte Breite der Rad-/Reifenkombination muss, unter Beachtung des maximal möglichen Betriebsmaßes des Reifens (1,04-fache der Nennbreite des Reifens), in dem oben genannten Bereich abgedeckt sein.

K1b Die Radabdeckung an Achse 1 ist durch Ausstellen des Kotflügels oder durch Anbau von dauerhaft befestigten Karosserieteilen im Bereich 0° bis 50° hinter Radmitte herzustellen. Die gesamte Breite der Rad-/Reifenkombination muss, unter Beachtung des maximal möglichen Betriebsmaßes des Reifens (1,04-fache der Nennbreite des Reifens), in dem oben genannten Bereich abgedeckt sein.

K1c Die Radabdeckung an Achse 1 ist durch Ausstellen der Frontschürze und des Kotflügels oder durch Anbau von dauerhaft befestigten Karosserieteilen im Bereich 30° vor bis 50° hinter Radmitte herzustellen. Die gesamte Breite der Rad-/Reifenkombination muss, unter Beachtung des maximal möglichen Betriebsmaßes des Reifens (1,04-fache der Nennbreite des Reifens), in dem oben genannten Bereich abgedeckt sein.

K2a Die Radabdeckung an Achse 2 ist durch Ausstellen des Kotflügels oder durch Anbau von dauerhaft befestigten Karosserieteilen im Bereich 0° bis 30° vor Radmitte herzustellen. Die gesamte Breite der Rad-/Reifenkombination muss, unter Beachtung des maximal möglichen Betriebsmaßes des Reifens (1,04-fache der Nennbreite des Reifens), in dem oben genannten Bereich abgedeckt sein.

K2b Die Radabdeckung an Achse 2 ist durch Ausstellen der Heckschürze und des Kotflügels oder durch Anbau von dauerhaft befestigten Karosserieteilen im Bereich 0° bis 50° hinter Radmitte herzustellen. Die gesamte Breite der Rad-/Reifenkombination muss, unter Beachtung des maximal möglichen Betriebsmaßes des Reifens (1,04-fache der Nennbreite des Reifens), in dem oben genannten Bereich abgedeckt sein.

K2c Die Radabdeckung an Achse 2 ist durch Ausstellen der Heckschürze und des Kotflügels oder durch Anbau von dauerhaft befestigten Karosserieteilen im Bereich 30° vor bis 50° hinter Radmitte herzustellen. Die gesamte Breite der Rad-/Reifenkombination muss, unter Beachtung des maximal möglichen Betriebsmaßes des Reifens (1,04-fache der Nennbreite des Reifens), in dem oben genannten Bereich abgedeckt sein.

K2h Die Rad-/Reifenkombination ist zulässig für Fahrzeugausführungen mit serienmäßigen Zusatzradabdeckungen an Achse 2 im Bereich 50° hinter Radmitte (wheel cover, flaps,...).

K41 An Achse 1 ist durch Nacharbeiten der Radhausausschnittkanten eine ausreichende Freigängigkeit der Rad-Reifenkombination herzustellen.

K42 An Achse 2 ist durch Nacharbeiten der Radhausausschnittkanten eine ausreichende Freigängigkeit der Rad-Reifenkombination herzustellen.

K44 An Achse 2 ist durch Aufweiten der Kotflügel bzw. inneren Seitenteile eine ausreichende Freigängigkeit der Rad-Reifenkombination herzustellen.

K45 An Achse 1 ist durch Nacharbeiten der Radhausinnenkotflügel, Kunststoffeinsätze bzw. deren Befestigungsteile eine ausreichende Freigängigkeit der Rad-Reifenkombination herzustellen. Ein evtl. vorhandener Spritzschutz für den Ansaugweg des Luftfilters muss erhalten bleiben.

K4i An Achse 2 ist die Radhausinnenverkleidung an der Radhausausschnittkante auszuschneiden bzw. um 5 mm zu kürzen und anschließend dauerhaft neu zu befestigen.

§22 51225*04

K56 Durch Nacharbeit der Heckschürze am Übergang zum Radhausausschnitt ist eine ausreichende Freigängigkeit der Rad-Reifenkombination herzustellen.

K5d An Achse 1 sind die Radhausausschnittkanten im Bereich 200 mm vor bis 200 mm hinter Radmitte vollständig umzulegen.

K5i An Achse 1 sind die in das Radhaus ragenden Kanten der Frontschürze auf einer Länge von 100 mm bis auf die Innenkontur des umgelegten Radlaufes folgend zu kürzen.

K5k An Achse 1 ist die Befestigungslasche der Frontschürze am Übergang zur Radhausausschnittkante um 5 mm zu kürzen oder um das gleiche Maß nach vorne/oben zu biegen.

K5l An Achse 1 ist die Befestigungslasche der Frontschürze am Übergang zur Radhausausschnittkante um 10 mm zu kürzen oder um das gleiche Maß nach vorne/oben zu biegen.

K5v An Achse 1 sind die Kunststoff-Radhausausschnittkanten im Bereich 100 mm vor bis 100 mm hinter Radmitte um 5 mm auszuschneiden bzw. zu kürzen.

K5x An Achse 1 sind die Kunststoff-Radhausausschnittkanten im Bereich 200 mm vor bis 200 mm hinter Radmitte vollständig auszuschneiden bzw. vollständig zu kürzen.

K6f An Achse 2 sind die Radhausausschnittkanten im Bereich 300 mm vor bis 150 mm nach Radmitte vollständig umzulegen.

K6g An Achse 2 ist die Befestigungslasche der Heckschürze am Übergang zur Radhausausschnittkante um 5 mm zu kürzen oder um das gleiche Maß nach hinten/oben zu biegen.

K6i An Achse 2 sind die in das Radhaus ragenden Kanten der Heckschürze auf einer Länge von 100 mm bis auf die Innenkontur des umgelegten Radlaufes folgend zu kürzen.

K7a An Achse 1 sind die Radhausausschnittkanten im Bereich 100 mm vor bis 100 mm hinter Radmitte um 5 mm aufzuweiten.

K7i An Achse 1 sind die Radhausausschnittkanten im Bereich 200 mm vor bis 200 mm hinter Radmitte um 10 mm aufzuweiten.

K8h An Achse 2 sind die Radhausausschnittkanten im Bereich 300 mm vor bis 200 mm hinter Radmitte um 5 mm aufzuweiten.

K9v An Achse 2 sind die in das Radhaus ragenden Kanten der Zusatzradabdeckungen auf einer Länge von 100 mm bis auf die Innenkontur des Radlaufes folgend zu kürzen.

KMV Betrifft nur Fahrzeugvarianten mit serienmäßigen Kunststoffverbreiterungen bzw. mit zusätzlichen Kotflügelverbreiterungen (Radlaufleisten).

KOV Betrifft nur Fahrzeugvarianten ohne serienmäßige Kunststoffverbreiterungen bzw. ohne zusätzliche Kotflügelverbreiterungen (Radlaufleisten).

L06 Diese Rad-/Reifen-Kombination(en) ist (sind) zulässig an Fahrzeugausführungen mit und ohne Allradlenkung (4WS).

Lim Die Rad-/Reifen-Kombination ist zulässig für Fahrzeugausführungen der Karosserieform Limousine.

M+S Diese Reifengröße ist nur zulässig als M+S-Bereifung.

§22 51225*04

NA1 Nicht zulässig bei Fahrzeugen (Audi A6 allroad, Typ 4G) mit serienmäßigen Reifengrößen 235/55R18, 255/45R19 oder 255/40R20 (u. a. Fahrzeugschein, Zulassungsbescheinigung I, COC-Papier oder Bedienungsanleitung).

NBF Nicht für gepanzerte bzw. beschussgeschützte Fahrzeugausführungen.

NoD Nicht zulässig für Fahrzeugausführungen mit Dieselmotor.

NoE Nicht für "reines" Elektrofahrzeug (Battery Electric Vehicle "BEV").

NoH Nicht für Hybrid-Fahrzeuge bzw. Fahrzeugausführungen mit Hybridantrieb (Hybridelektrofahrzeug).

NoP Nicht für Plug-in Hybrid-Fahrzeuge bzw. extern aufladbare Hybrid-Elektro-Fahrzeuge (PHEV bzw. OVC-HEV).

R02 Diese Reifengröße ist nur an Achse 1 zulässig.

R03 Diese Reifengröße ist nur an Achse 2 zulässig.

R37 Diese Reifengröße ist nicht geprüft für Fahrzeuge, die serienmäßig ausschließlich mit größeren und/oder breiteren Reifengrößen (u. a. Fahrzeugschein, Zulassungsbescheinigung I, COC-Papier oder Bedienungsanleitung) ausgerüstet sind.

S01 Zur Befestigung der Räder dürfen nur die mitgelieferten Befestigungsmittel Nr. S01 (siehe Seite 1) verwendet werden.

S02 Zur Befestigung der Räder dürfen nur die mitgelieferten Befestigungsmittel Nr. S02 (siehe Seite 1) verwendet werden.

S03 Zur Befestigung der Räder dürfen nur die mitgelieferten Befestigungsmittel Nr. S03 (siehe Seite 1) verwendet werden.

S04 Zur Befestigung der Räder dürfen nur die mitgelieferten Befestigungsmittel Nr. S04 (siehe Seite 1) verwendet werden.

S05 Zur Befestigung der Räder dürfen nur die mitgelieferten Befestigungsmittel Nr. S05 (siehe Seite 1) verwendet werden.

S06 Zur Befestigung der Räder dürfen nur die mitgelieferten Befestigungsmittel Nr. S06 (siehe Seite 1) verwendet werden.

S07 Zur Befestigung der Räder dürfen nur die mitgelieferten Befestigungsmittel Nr. S07 (siehe Seite 1) verwendet werden.

S08 Zur Befestigung der Räder dürfen nur die mitgelieferten Befestigungsmittel Nr. S08 (siehe Seite 1) verwendet werden.

S09 Zur Befestigung der Räder dürfen nur die mitgelieferten Befestigungsmittel Nr. S09 (siehe Seite 1) verwendet werden.

T00 Reifen (LI 100) nur zulässig für Fahrzeuge mit zul. Achslasten bis 1600 kg (Fzg.-Schein, Ziff. 16 bzw. Zulassungsbescheinigung Feld 8). Abschläge der Tragfähigkeit aufgrund der Bauartbedingten Höchstgeschwindigkeit (Fzg.-Schein, Ziff. 6 bzw. Zulassungsbescheinigung Feld T) sind zu berücksichtigen.

§22 51225*04

T02 Reifen (LI 102) nur zulässig für Fahrzeuge mit zul. Achslasten bis 1700 kg (Fzg.-Schein, Ziff. 16 bzw. Zulassungsbescheinigung Feld 8). Abschläge der Tragfähigkeit aufgrund der Bauartbedingten Höchstgeschwindigkeit (Fzg.-Schein, Ziff. 6 bzw. Zulassungsbescheinigung Feld T) sind zu berücksichtigen.

T84 Reifen (LI 84) nur zulässig für Fahrzeuge mit zul. Achslasten bis 1000 kg (Fzg.-Schein, Ziff. 16 bzw. Zulassungsbescheinigung Feld 8). Abschläge der Tragfähigkeit aufgrund der Bauartbedingten Höchstgeschwindigkeit (Fzg.-Schein, Ziff. 6 bzw. Zulassungsbescheinigung Feld T) sind zu berücksichtigen.

T85 Reifen (LI 85) nur zulässig für Fahrzeuge mit zul. Achslasten bis 1030 kg (Fzg.-Schein, Ziff. 16 bzw. Zulassungsbescheinigung Feld 8). Abschläge der Tragfähigkeit aufgrund der Bauartbedingten Höchstgeschwindigkeit (Fzg.-Schein, Ziff. 6 bzw. Zulassungsbescheinigung Feld T) sind zu berücksichtigen.

T86 Reifen (LI 86) nur zulässig für Fahrzeuge mit zul. Achslasten bis 1060 kg (Fzg.-Schein, Ziff. 16 bzw. Zulassungsbescheinigung Feld 8). Abschläge der Tragfähigkeit aufgrund der Bauartbedingten Höchstgeschwindigkeit (Fzg.-Schein, Ziff. 6 bzw. Zulassungsbescheinigung Feld T) sind zu berücksichtigen.

T87 Reifen (LI 87) nur zulässig für Fahrzeuge mit zul. Achslasten bis 1090 kg (Fzg.-Schein, Ziff. 16 bzw. Zulassungsbescheinigung Feld 8). Abschläge der Tragfähigkeit aufgrund der Bauartbedingten Höchstgeschwindigkeit (Fzg.-Schein, Ziff. 6 bzw. Zulassungsbescheinigung Feld T) sind zu berücksichtigen.

T88 Reifen (LI 88) nur zulässig für Fahrzeuge mit zul. Achslasten bis 1120 kg (Fzg.-Schein, Ziff. 16 bzw. Zulassungsbescheinigung Feld 8). Abschläge der Tragfähigkeit aufgrund der Bauartbedingten Höchstgeschwindigkeit (Fzg.-Schein, Ziff. 6 bzw. Zulassungsbescheinigung Feld T) sind zu berücksichtigen.

T89 Reifen (LI 89) nur zulässig für Fahrzeuge mit zul. Achslasten bis 1160 kg (Fzg.-Schein, Ziff. 16 bzw. Zulassungsbescheinigung Feld 8). Abschläge der Tragfähigkeit aufgrund der Bauartbedingten Höchstgeschwindigkeit (Fzg.-Schein, Ziff. 6 bzw. Zulassungsbescheinigung Feld T) sind zu berücksichtigen.

T91 Reifen (LI 91) nur zulässig für Fahrzeuge mit zul. Achslasten bis 1230 kg (Fzg.-Schein, Ziff. 16 bzw. Zulassungsbescheinigung Feld 8). Abschläge der Tragfähigkeit aufgrund der Bauartbedingten Höchstgeschwindigkeit (Fzg.-Schein, Ziff. 6 bzw. Zulassungsbescheinigung Feld T) sind zu berücksichtigen.

T92 Reifen (LI 92) nur zulässig für Fahrzeuge mit zul. Achslasten bis 1260 kg (Fzg.-Schein, Ziff. 16 bzw. Zulassungsbescheinigung Feld 8). Abschläge der Tragfähigkeit aufgrund der Bauartbedingten Höchstgeschwindigkeit (Fzg.-Schein, Ziff. 6 bzw. Zulassungsbescheinigung Feld T) sind zu berücksichtigen.

T93 Reifen (LI 93) nur zulässig für Fahrzeuge mit zul. Achslasten bis 1300 kg (Fzg.-Schein, Ziff. 16 bzw. Zulassungsbescheinigung Feld 8). Abschläge der Tragfähigkeit aufgrund der Bauartbedingten Höchstgeschwindigkeit (Fzg.-Schein, Ziff. 6 bzw. Zulassungsbescheinigung Feld T) sind zu berücksichtigen.

T94 Reifen (LI 94) nur zulässig für Fahrzeuge mit zul. Achslasten bis 1340 kg (Fzg.-Schein, Ziff. 16 bzw. Zulassungsbescheinigung Feld 8). Abschläge der Tragfähigkeit aufgrund der Bauartbedingten Höchstgeschwindigkeit (Fzg.-Schein, Ziff. 6 bzw. Zulassungsbescheinigung Feld T) sind zu berücksichtigen.

§22 51225*04

T95 Reifen (LI 95) nur zulässig für Fahrzeuge mit zul. Achslasten bis 1380 kg (Fzg.-Schein, Ziff. 16 bzw. Zulassungsbescheinigung Feld 8). Abschläge der Tragfähigkeit aufgrund der Bauartbedingten Höchstgeschwindigkeit (Fzg.-Schein, Ziff. 6 bzw. Zulassungsbescheinigung Feld T) sind zu berücksichtigen.

T96 Reifen (LI 96) nur zulässig für Fahrzeuge mit zul. Achslasten bis 1420 kg (Fzg.-Schein, Ziff. 16 bzw. Zulassungsbescheinigung Feld 8). Abschläge der Tragfähigkeit aufgrund der Bauartbedingten Höchstgeschwindigkeit (Fzg.-Schein, Ziff. 6 bzw. Zulassungsbescheinigung Feld T) sind zu berücksichtigen.

T98 Reifen (LI 98) nur zulässig für Fahrzeuge mit zul. Achslasten bis 1500 kg (Fzg.-Schein, Ziff. 16 bzw. Zulassungsbescheinigung Feld 8). Abschläge der Tragfähigkeit aufgrund der Bauartbedingten Höchstgeschwindigkeit (Fzg.-Schein, Ziff. 6 bzw. Zulassungsbescheinigung Feld T) sind zu berücksichtigen.

T99 Reifen (LI 99) nur zulässig für Fahrzeuge mit zul. Achslasten bis 1550 kg (Fzg.-Schein, Ziff. 16 bzw. Zulassungsbescheinigung Feld 8). Abschläge der Tragfähigkeit aufgrund der Bauartbedingten Höchstgeschwindigkeit (Fzg.-Schein, Ziff. 6 bzw. Zulassungsbescheinigung Feld T) sind zu berücksichtigen.

V00 Unterschiedliche Reifengrößen auf Vorder- und Hinterachse sind nicht zulässig für Fahrzeugausführungen mit Allradantrieb (z.B. AWD, 4-Matic, Syncro, 4x4,...).

V01 Unterschiedliche Reifengrößen auf Vorder- und Hinterachse sind für Fahrzeuge mit Allradantrieb (4-Matic) bei Baureihe 212 nur ab EG-Genehmigungsstand: e1*2001/116*0501*08, bzw. bei Baureihe 212 K nur ab Genehmigungsstand: e1*2007/46*0200*07 zulässig.

V19 Bei Verwendung verschiedener Reifengrößen an Vorder- und Hinterachse sind folgende Reifenkombinationen, sofern die Reifengrößen in der Spalte "Reifen" aufgeführt sind, möglich:

	Vorderachse	Hinterachse
Nr. 1	215/35R19	245/30R19, 255/30R19
Nr. 2	225/35R19	245/30R19, 255/30R19, 265/30R19, 305/25R19
Nr. 3	225/40R19	245/35R19, 255/35R19
Nr. 4	225/45R19	245/40R19, 255/40R19
Nr. 5	225/55R19	275/45R19
Nr. 6	235/35R19	255/30R19, 265/30R19, 275/30R19, 315/25R19
Nr. 7	235/40R19	265/35R19, 275/35R19
Nr. 8	235/45R19	255/40R19
Nr. 9	235/50R19	255/45R19, 265/45R19
Nr. 10	235/55R19	255/50R19, 285/45R19, 295/45R19
Nr. 11	245/30R19	305/25R19
Nr. 12	245/35R19	275/30R19, 285/30R19
Nr. 13	245/40R19	275/35R19, 285/35R19
Nr. 14	245/45R19	275/40R19
Nr. 15	245/50R19	275/45R19
Nr. 16	255/30R19	305/25R19, 315/25R19
Nr. 17	255/35R19	285/30R19, 295/30R19, 305/30R19
Nr. 18	255/40R19	285/35R19, 295/35R19
Nr. 19	255/45R19	285/40R19
Nr. 20	255/50R19	275/45R19, 285/45R19, 295/45R19
Nr. 21	255/55R19	275/50R19
Nr. 22	265/30R19	305/25R19, 315/25R19
Nr. 23	265/35R19	295/30R19, 305/30R19
Nr. 24	265/40R19	295/35R19

§22 51225*04

	Vorderachse	Hinterachse (Forts.)
Nr. 25	265/45R19	295/40R19
Nr. 26	265/50R19	295/45R19
Nr. 27	275/30R19	315/25R19

Es sind nur Reifen eines Herstellers und achsweise eines Profiltyps zulässig, für die der Reifen- oder Fahrzeughersteller die Eignung für das jeweilige Fahrzeug bestätigt. Diese Bestätigung ist vom Führer des Fahrzeugs mitzuführen.

X77 Rad-/Reifenkombination nicht zulässig für Fahrzeugausführungen mit 3. Sitzreihe.

Y16 Diese Rad-/Reifenkombination ist nicht zulässig an Fahrzeugausführungen mit Automatikgetriebe oder elektrohydraulischem Direktschaltgetriebe.

Y18 Betrifft nur Fahrzeugvarianten mit manuellem Schaltgetriebe.

Y63 Aufgrund fehlender Freigängigkeit zur Bremsanlage sind die Räder nicht zulässig an Fahrzeugen mit Bremsscheibendurchmesser 344 mm an Achse 1.

Y85 Die Rad-/Reifen-Kombination ist zulässig für 5-türige Fahrzeugausführungen der Karosserieform Schrägheckklimousine (Fließheck).

Prüfort und Prüfdatum

Die Verwendungsprüfung fand am 19. November 2021 in Lambsheim statt.

Prüfergebnis

Aufgrund der durchgeführten Prüfungen bestehen keine technischen Bedenken o.g. Sonderräder unter Beachtung der Auflagen und Hinweise zu verwenden.

Die in diesem Gutachten aufgeführten Fahrzeugtypen entsprechen auch nach der Umrüstung den heute gültigen Vorschriften der StVZO. Das Gutachten verliert seine Gültigkeit, wenn sich entsprechende Bauvorschriften der StVZO ändern oder an den Kraftfahrzeugen Änderungen eintreten, die die Begutachtungspunkte beeinflussen.

Das Gutachten umfasst Blatt 1 bis 18 und gilt für Sonderräder ab Herstellungsdatum September 2011.

Der Technische Dienst Typprüfstelle Fahrzeuge/Fahrzeugteile der TÜV Rheinland Kraftfahrt GmbH, Am Grauen Stein, 51105 Köln ist mit seinem Ingenieurzentrum Technologiezentrum Typprüfstelle, Lambsheim für die angewendeten Prüfverfahren vom Kraftfahrt-Bundesamt entsprechend EG-FGV für das Typgenehmigungsverfahren des KBA unter der Nummer KBA-P 00010-96 benannt.

Lambsheim, 19. November 2021

Technischer Dienst TÜVRheinland Typprüfstelle Fahrzeuge/Fahrzeugteile

Wagner

00380512.DOC

§22 51225*04

Auftraggeber
Gewe Reifengroßhandel GmbH
Hans Geiger Straße 15
D-67661 Kaiserslautern
QM-Nr. 49 02 0160905

Prüfgegenstand PKW-Sonderrad
Modell AS2
Typ AS2-8519
Radgröße 8,5Jx19H2
Zentrierart Mittenzentrierung

Aus-führung	Kennzeichnung Rad/ Zentrierring	Lochzahl/ Loch-kreis- (mm)/ Mit-tenloch-ø (mm)	Einpress-tiefe (mm)	Rad-last (kg)	Abrollumfang (mm)
W3	AS2-8519 W3 / Ø72,5 / Ø66,7	5/112/66,6	45	750	2150

Kennzeichnungen
KBA-Nummer 51225
Herstellerzeichen TEC
Radtyp und Ausführung AS2-8519 (s.o.)
Radgröße 8,5Jx19H2
Einpresstiefe ET (s.o.)
Herstelldatum Monat und Jahr

Befestigungsmittel

Nr.	Art der Befestigungsmittel	Bund	Anzugsmoment (Nm)	Schaftlänge (mm)
S01	Schraube M14x1,25	Kegel 60°	140	27,6
S02	Schraube M14x1,25	Kegel 60°	140	33

Prüfungen

Entsprechend den Kriterien des VdTÜV Merkblattes 751 (in der jeweils gültigen Fassung) wurden an den im Verwendungsbereich aufgeführten Fahrzeugen Anbau-, Freigängigkeits- und Handlingsprüfungen durchgeführt.

Verwendungsbereich

Hersteller BMW
Mini/BMW

Spurverbreiterung innerhalb 2%

§22 51225*04

Handelsbezeichnung Fahrzeug-Typ ABE/EWG-Nr.	kW-Bereich	Reifen	Reifenbezogene Auflagen und Hinweise	Auflagen und Hinweise
BMW 1er-Reihe F1H e1*2007/46*2018*..	80-103	215/35R19	K1a K1b K2b T85	A01 A12 A16 A18 A57 Flh V00 V19 S01
	80-195	255/30R19	K2c K6i K8m R03 T87 T91	
	80-225	225/35R19	K1a K1b K2a K2b K8z T88	
	80-225	235/35R19	K1c K2c K5b K8z T87 T91	
	80-225	245/30R19	K1c K2c K5b K6i K7b K8m T89	
BMW 225xe Active Tourer Hybrid UKL-L, F2AT e1*2007/46* 0371*21-..; e1*2007/46*1675*..	100	225/40R19	K1a K2a K2b	A01 A12 A16 A18 A56 Flh S02
	100	235/35R19	K1c K2c K5a K6g K6i K8d T91	
BMW 2er Active Tourer UKL-L, F2AT e1*2007/46* 0371*13-..; e1*2007/46*1675*..	70-170	225/35R19	K1a K2a K2b T84 T88	A01 A12 A16 A18 A57 Flh V00 V19 S02
	70-170	225/40R19	K1a K2a K2b	
	70-170	235/35R19	K1c K2c K5a K6g K6i K8d	
	70-170	245/35R19	K1c K2c K8i	
BMW 2er Gran Coupe F2GC e1*2007/46*2064*..	100, 103	215/35R19	K1a K1b K2b T85	A01 A12 A16 A18 A57 Lim V00 V19 S01
	85-140	225/35R19	K1a K1b K2a K2b K8z T88	
	85-140	255/30R19	K2c K6i K8m R03 T87 T91	
	85-225	235/35R19	K1c K2c K5b K8z T87 T91	
	85-225	245/30R19	K1c K2c K5b K6i K7b K8m T89	
BMW 2er Gran Tourer UKL-L, F2GT e1*2007/46* 0371*18-..; e1*2007/46*1677*..	70-141	225/35R19	K1a K2a K2b T88 X77	A01 A12 A16 A18 A57 V00 V19 Ver S02
	70-141	225/40R19	K1a K2a K2b T89 T93	
	70-141	235/35R19	K1c K2c K5a K6g K6i K8d T87 T91	
	70-141	245/35R19	K1c K2c K8i T89 T93	
BMW X1 UKL-L, F1X e1*2007/46* 0371*19-..; e1*2007/46*1676*..	85-170	225/45R19	K2b	A01 A12 A16 A18 A57 NoP S02
	85-170	235/40R19	K2b	
	85-170	245/40R19	K1a K2b	
BMW X1 Plug-in-Hybrid F1X e1*2007/46*1676*..	92	225/45R19	K2b T96	A01 A12 A16 A18 A56 S02
	92	235/40R19	K2b T96	
	92	245/40R19	K1a K2b	
BMW X2 F2X e1*2007/46*1824*..	85-225	225/45R19	K2b	A01 A12 A16 A18 A57 NoP S02
	85-225	235/40R19	K2b	
	85-225	245/40R19	K2b	
BMW X2 Plug-in-Hybrid F2X e1*2007/46*1824*..	92	225/45R19	K2b	A01 A12 A16 A18 A56 S02
	92	235/40R19	K2b	
	92	245/40R19	K2b	
Mini Clubman JCW FMK e1*2007/46*1683*.. - John Cooper Works	170	225/35R19	K1a K1b K2b K6w T88	A01 A12 A16 A18 A56 Car S02
	170	235/35R19	K1c K2a K2b K6x	
	170	245/30R19	K1c K2c K6x	

§22 51225*04

Handelsbezeichnung Fahrzeug-Typ ABE/EWG-Nr.	kW-Bereich	Reifen	Reifenbezogene Auflagen und Hinweise	Auflagen und Hinweise
Mini Clubman One/Cooper ,/D,/S UKL-L, FMK e1*2007/46* 0371*19-.., e1*2007/46*1683*..	75-155	225/35R19	K1a K1b K2b K6w T84 T88	A01 A12 A16 A18 A57 Car V00 V19 S02
	75-155	235/35R19	K1c K2a K2b K6x	
	75-155	245/30R19	K1c K2c K6x	
Mini Countryman FMX e1*2007/46*1682*..	75-155	225/40R19	K2b T89 T93	A01 A12 A16 A18 A57 KMV NoH S02
	75-155	225/45R19	K2b	
	75-155	235/40R19	K2b	
	75-155	245/40R19	K1b K2b	
Mini Countryman JCW FMX e1*2007/46*1682*.. - John Cooper Works	170	225/40R19	K2b T89 T93	A01 A12 A16 A18 A56 KMV S02
	170	225/45R19	K2b	
	170	235/40R19	K2b	
	170	245/40R19	K1b K2b	
Mini Countryman SE FMX e1*2007/46*1682*.. - Hybrid	92,100	225/40R19	K2b T93	A01 A12 A16 A18 A56 KMV S02
	92,100	225/45R19	K2b	
	92,100	235/40R19	K2b	
	92,100	245/40R19	K1b K2b	

§22 51225*04

Allgemeine Hinweise

Im Fahrzeug vorgeschriebene Fahrzeugsysteme, z. B. Reifendruckkontrollsysteme, müssen nach Anbau der Räder funktionsfähig bleiben.

Wird eine in diesem Gutachten aufgeführte Reifengröße verwendet, die nicht bereits in den Fahrzeugpapieren (u. a. Fahrzeugschein, Zulassungsbescheinigung I oder COC-Papier) genannt ist, so sind die Angaben über die Reifengröße in den Fahrzeugpapieren (Fahrzeugschein bzw. -brief, Zulassungsbescheinigung I) durch die Zulassungsstelle berichtigen zu lassen. Diese Berichtigung ist dann nicht erforderlich, wenn die ABE des Sonderrades eine Freistellung von der Pflicht zur Berichtigung der Fahrzeugpapiere enthält.

Die mindestens erforderlichen Geschwindigkeitsbereiche (mit Ausnahme der M+S-Profile) und Tragfähigkeiten der zu verwendenden Reifen sind den Fahrzeugpapieren (Fahrzeugbrief und -schein, Zulassungsbescheinigung I) zu entnehmen. Abschläge der Tragfähigkeit aufgrund der Fahrzeughöchstgeschwindigkeit sind zu berücksichtigen.

Fahrzeughöchst-geschwindigkeit	Tragfähigkeit (%) Geschwindigkeitssymbol (GSY)		
	V	W	Y
210 km/h	100%	100%	100%
220 km/h	97%	100%	100%
230 km/h	94%	100%	100%
240 km/h	91%	100%	100%
250 km/h	-	95%	100%
260 km/h	-	90%	100%
270 km/h	-	85%	100%
280 km/h	-	-	95%
290 km/h	-	-	90%
300 km/h	-	-	85%

Ferner sind nur Reifen einer Bauart und achsweise eines Reifentyps zulässig. Bei Verwendung unterschiedlicher Reifentypen auf Vorder- und Hinterachse sind die Hinweise des Fahrzeug- und / oder Reifenherstellers zu beachten.

Das Fahrwerk und die Bremsaggregate müssen, mit Ausnahme der in der entsprechenden Auflage aufgeführten Umrüstmaßnahmen, dem Serienstand entsprechen. Die Zulässigkeit weiterer Veränderungen ist gesondert zu beurteilen.

Wird das serienmäßige Ersatzrad verwendet, soll mit mäßiger Geschwindigkeit und nicht länger als erforderlich gefahren werden. Es müssen die serienmäßigen Befestigungsteile verwendet werden. Bei Fahrzeugen mit Allradantrieb darf nur ein Ersatzrad mit gleicher Reifengröße bzw. gleichem Abrollumfang verwendet werden.

Die Bezieher der Räder sind darauf hinzuweisen, dass der vom Reifenhersteller vorgeschriebene Reifenfülldruck zu beachten ist.

Spezielle Auflagen und Hinweise

A01 Nach Durchführung der Technischen Änderung ist das Fahrzeug unter Vorlage der vorliegenden ABE unverzüglich einem amtlich anerkannten Sachverständigen oder Prüfer für den Kraftfahrzeugverkehr oder einem Prüfingenieur einer Überwachungsorganisation nach Nummer 4 der Anlage VIIIb zur StVZO zur Durchführung und Bestätigung der in der ABE vorgeschriebenen Änderungsabnahme vorzuführen.

A12 Die Verwendung von Schneeketten ist nicht zulässig.

A16 Zum Auswuchten der Räder dürfen an der Felgeninnenseite nur Klebegewichte unterhalb der Felgenschulter angebracht werden. Bei Anbringung der Klebegewichte im Felgenbett ist auf einen Mindestabstand von 2 mm zum Bremssattel bzw. zu den Fahrwerksteilen zu achten.

A18 Es sind nur schlauchlose Reifen zulässig. Werden keine Ventile mit TPMS-Sensoren verwendet, sind ausschließlich Metallschraubventile mit Befestigung von außen, die den Normen DIN, E.T.R.T.O oder Tire and Rim entsprechen, zulässig. Werden Ventile mit TPMS-Sensoren verwendet, so sind die Hinweise und Vorgaben der Hersteller zu beachten. Die Ventile und Sensoren müssen für den vorgeschriebenen Luftdruck und die bauartbedingte Höchstgeschwindigkeit geeignet sein. Die Ventile dürfen nicht über den Felgenrand hinausragen.

A56 Die Rad-/Reifen-Kombination ist nur zulässig an Fahrzeugausführungen mit Allradantrieb (z.B. 4WD, Quattro, Syncro, 4-Matic, 4x4 u. ä.)

A57 Diese Rad-/Reifen-Kombination(en) ist (sind) zulässig an Fahrzeugausführungen mit Front bzw. Heck-Antrieb und Allradantrieb (z.B. 2WD, 4WD, Quattro, Syncro, 4-Matic, 4x4, u. ä.)

Car Die Rad/Reifen-Kombination ist zulässig für Fahrzeugausführungen der Karosserieform Kombilimousine (Avant, Break, Caravan, Grandtour, Kombi, Sportswagon, T-Modell, Touring, Tourer, Turnier, Variant, …).

Flh Die Rad-/Reifen-Kombination ist zulässig für Fahrzeugausführungen der Karosserieform Schrägheckklimousine (Fließheck, 3-türig und 5-türig).

K1a Die Radabdeckung an Achse 1 ist durch Ausstellen der Frontschürze und des Kotflügels oder durch Anbau von dauerhaft befestigten Karosserieteilen im Bereich 0° bis 30° vor Radmitte herzustellen. Die gesamte Breite der Rad-/Reifenkombination muss, unter Beachtung des maximal möglichen Betriebsmaßes des Reifens (1,04-fache der Nennbreite des Reifens), in dem oben genannten Bereich abgedeckt sein.

§22 51225*04

K1b Die Radabdeckung an Achse 1 ist durch Ausstellen des Kotflügels oder durch Anbau von dauerhaft befestigten Karosserieteilen im Bereich 0° bis 50° hinter Radmitte herzustellen. Die gesamte Breite der Rad-/Reifenkombination muss, unter Beachtung des maximal möglichen Betriebsmaßes des Reifens (1,04-fache der Nennbreite des Reifens), in dem oben genannten Bereich abgedeckt sein.

K1c Die Radabdeckung an Achse 1 ist durch Ausstellen der Frontschürze und des Kotflügels oder durch Anbau von dauerhaft befestigten Karosserieteilen im Bereich 30° vor bis 50° hinter Radmitte herzustellen. Die gesamte Breite der Rad-/Reifenkombination muss, unter Beachtung des maximal möglichen Betriebsmaßes des Reifens (1,04-fache der Nennbreite des Reifens), in dem oben genannten Bereich abgedeckt sein.

K2a Die Radabdeckung an Achse 2 ist durch Ausstellen des Kotflügels oder durch Anbau von dauerhaft befestigten Karosserieteilen im Bereich 0° bis 30° vor Radmitte herzustellen. Die gesamte Breite der Rad-/Reifenkombination muss, unter Beachtung des maximal möglichen Betriebsmaßes des Reifens (1,04-fache der Nennbreite des Reifens), in dem oben genannten Bereich abgedeckt sein.

K2b Die Radabdeckung an Achse 2 ist durch Ausstellen der Heckschürze und des Kotflügels oder durch Anbau von dauerhaft befestigten Karosserieteilen im Bereich 0° bis 50° hinter Radmitte herzustellen. Die gesamte Breite der Rad-/Reifenkombination muss, unter Beachtung des maximal möglichen Betriebsmaßes des Reifens (1,04-fache der Nennbreite des Reifens), in dem oben genannten Bereich abgedeckt sein.

K2c Die Radabdeckung an Achse 2 ist durch Ausstellen der Heckschürze und des Kotflügels oder durch Anbau von dauerhaft befestigten Karosserieteilen im Bereich 30° vor bis 50° hinter Radmitte herzustellen. Die gesamte Breite der Rad-/Reifenkombination muss, unter Beachtung des maximal möglichen Betriebsmaßes des Reifens (1,04-fache der Nennbreite des Reifens), in dem oben genannten Bereich abgedeckt sein.

K5a An Achse 1 sind die Radhausausschnittkanten im Bereich 100 mm vor bis 100 mm hinter Radmitte vollständig umzulegen.

K5b An Achse 1 sind die Radhausausschnittkanten im Bereich 150 mm vor bis 150 mm hinter Radmitte vollständig umzulegen.

K6g An Achse 2 ist die Befestigungslasche der Heckschürze am Übergang zur Radhausausschnittkante um 5 mm zu kürzen oder um das gleiche Maß nach hinten/oben zu biegen.

K6i An Achse 2 sind die in das Radhaus ragenden Kanten der Heckschürze auf einer Länge von 100 mm bis auf die Innenkontur des umgelegten Radlaufes folgend zu kürzen.

K6w An Achse 2 sind die Kunststoff-Radhausausschnittkanten im Bereich 200 mm vor bis 200 mm hinter Radmitte um 5 mm auszuschneiden bzw. zu kürzen.

K6x An Achse 2 sind die Kunststoff-Radhausausschnittkanten im Bereich 200 mm vor bis 200 mm hinter Radmitte um 10 mm auszuschneiden bzw. zu kürzen.

K7b An Achse 1 sind die Radhausausschnittkanten im Bereich 150 mm vor bis 150 mm hinter Radmitte um 5 mm aufzuweiten.

K8d An Achse 2 sind die Radhausausschnittkanten im Bereich 100 mm vor bis 200 mm hinter Radmitte um 5 mm aufzuweiten.

K8i An Achse 2 sind die Radhausausschnittkanten im Bereich 200 mm vor bis 200 mm hinter Radmitte um 10 mm aufzuweiten.

§22 51225*04

K8m An Achse 2 sind die Radhausausschnittkanten im Bereich 300 mm vor bis 200 mm hinter Radmitte um 10 mm aufzuweiten.

K8z An Achse 2 sind die Radhausausschnittkanten im Bereich 200mm vor bis 300mm hinter Radmitte um 5mm aufzuweiten.

KMV Betrifft nur Fahrzeugvarianten mit serienmäßigen Kunststoffverbreiterungen bzw. mit zusätzlichen Kotflügelverbreiterungen (Radlaufleisten).

Lim Die Rad-/Reifen-Kombination ist zulässig für Fahrzeugausführungen der Karosserieform Limousine.

NoH Nicht für Hybrid-Fahrzeuge bzw. Fahrzeugausführungen mit Hybridantrieb (Hybridelektrofahrzeug).

NoP Nicht für Plug-in Hybrid-Fahrzeuge bzw. extern aufladbare Hybrid-Elektro-Fahrzeuge (PHEV bzw. OVC-HEV).

R03 Diese Reifengröße ist nur an Achse 2 zulässig.

S01 Zur Befestigung der Räder dürfen nur die mitgelieferten Befestigungsmittel Nr. S01 (siehe Seite 1) verwendet werden.

S02 Zur Befestigung der Räder dürfen nur die mitgelieferten Befestigungsmittel Nr. S02 (siehe Seite 1) verwendet werden.

T84 Reifen (LI 84) nur zulässig für Fahrzeuge mit zul. Achslasten bis 1000 kg (Fzg.-Schein, Ziff. 16 bzw. Zulassungsbescheinigung Feld 8). Abschläge der Tragfähigkeit aufgrund der Bauartbedingten Höchstgeschwindigkeit (Fzg.-Schein, Ziff. 6 bzw. Zulassungsbescheinigung Feld T) sind zu berücksichtigen.

T85 Reifen (LI 85) nur zulässig für Fahrzeuge mit zul. Achslasten bis 1030 kg (Fzg.-Schein, Ziff. 16 bzw. Zulassungsbescheinigung Feld 8). Abschläge der Tragfähigkeit aufgrund der Bauartbedingten Höchstgeschwindigkeit (Fzg.-Schein, Ziff. 6 bzw. Zulassungsbescheinigung Feld T) sind zu berücksichtigen.

T87 Reifen (LI 87) nur zulässig für Fahrzeuge mit zul. Achslasten bis 1090 kg (Fzg.-Schein, Ziff. 16 bzw. Zulassungsbescheinigung Feld 8). Abschläge der Tragfähigkeit aufgrund der Bauartbedingten Höchstgeschwindigkeit (Fzg.-Schein, Ziff. 6 bzw. Zulassungsbescheinigung Feld T) sind zu berücksichtigen.

T88 Reifen (LI 88) nur zulässig für Fahrzeuge mit zul. Achslasten bis 1120 kg (Fzg.-Schein, Ziff. 16 bzw. Zulassungsbescheinigung Feld 8). Abschläge der Tragfähigkeit aufgrund der Bauartbedingten Höchstgeschwindigkeit (Fzg.-Schein, Ziff. 6 bzw. Zulassungsbescheinigung Feld T) sind zu berücksichtigen.

T89 Reifen (LI 89) nur zulässig für Fahrzeuge mit zul. Achslasten bis 1160 kg (Fzg.-Schein, Ziff. 16 bzw. Zulassungsbescheinigung Feld 8). Abschläge der Tragfähigkeit aufgrund der Bauartbedingten Höchstgeschwindigkeit (Fzg.-Schein, Ziff. 6 bzw. Zulassungsbescheinigung Feld T) sind zu berücksichtigen.

T91 Reifen (LI 91) nur zulässig für Fahrzeuge mit zul. Achslasten bis 1230 kg (Fzg.-Schein, Ziff. 16 bzw. Zulassungsbescheinigung Feld 8). Abschläge der Tragfähigkeit aufgrund der Bauartbedingten Höchstgeschwindigkeit (Fzg.-Schein, Ziff. 6 bzw. Zulassungsbescheinigung Feld T) sind zu berücksichtigen.

§22 51225*04

T93 Reifen (LI 93) nur zulässig für Fahrzeuge mit zul. Achslasten bis 1300 kg (Fzg.-Schein, Ziff. 16 bzw. Zulassungsbescheinigung Feld 8). Abschläge der Tragfähigkeit aufgrund der Bauartbedingten Höchstgeschwindigkeit (Fzg.-Schein, Ziff. 6 bzw. Zulassungsbescheinigung Feld T) sind zu berücksichtigen.

T96 Reifen (LI 96) nur zulässig für Fahrzeuge mit zul. Achslasten bis 1420 kg (Fzg.-Schein, Ziff. 16 bzw. Zulassungsbescheinigung Feld 8). Abschläge der Tragfähigkeit aufgrund der Bauartbedingten Höchstgeschwindigkeit (Fzg.-Schein, Ziff. 6 bzw. Zulassungsbescheinigung Feld T) sind zu berücksichtigen.

V00 Unterschiedliche Reifengrößen auf Vorder- und Hinterachse sind nicht zulässig für Fahrzeugausführungen mit Allradantrieb (z.B. AWD, 4-Matic, Syncro, 4x4,...).

V19 Bei Verwendung verschiedener Reifengrößen an Vorder- und Hinterachse sind folgende Reifenkombinationen, sofern die Reifengrößen in der Spalte "Reifen" aufgeführt sind, möglich:

	Vorderachse	Hinterachse
Nr. 1	215/35R19	245/30R19, 255/30R19
Nr. 2	225/35R19	245/30R19, 255/30R19, 265/30R19, 305/25R19
Nr. 3	225/40R19	245/35R19, 255/35R19
Nr. 4	225/45R19	245/40R19, 255/40R19
Nr. 5	225/55R19	275/45R19
Nr. 6	235/35R19	255/30R19, 265/30R19, 275/30R19, 315/25R19
Nr. 7	235/40R19	265/35R19, 275/35R19
Nr. 8	235/45R19	255/40R19
Nr. 9	235/50R19	255/45R19, 265/45R19
Nr. 10	235/55R19	255/50R19, 285/45R19, 295/45R19
Nr. 11	245/30R19	305/25R19
Nr. 12	245/35R19	275/30R19, 285/30R19
Nr. 13	245/40R19	275/35R19, 285/35R19
Nr. 14	245/45R19	275/40R19
Nr. 15	245/50R19	275/45R19
Nr. 16	255/30R19	305/25R19, 315/25R19
Nr. 17	255/35R19	285/30R19, 295/30R19, 305/30R19
Nr. 18	255/40R19	285/35R19, 295/35R19
Nr. 19	255/45R19	285/40R19
Nr. 20	255/50R19	275/45R19, 285/45R19, 295/45R19
Nr. 21	255/55R19	275/50R19
Nr. 22	265/30R19	305/25R19, 315/25R19
Nr. 23	265/35R19	295/30R19, 305/30R19
Nr. 24	265/40R19	295/35R19
Nr. 25	265/45R19	295/40R19
Nr. 26	265/50R19	295/45R19
Nr. 27	275/30R19	315/25R19

Es sind nur Reifen eines Herstellers und achsweise eines Profiltyps zulässig, für die der Reifen- oder Fahrzeughersteller die Eignung für das jeweilige Fahrzeug bestätigt. Diese Bestätigung ist vom Führer des Fahrzeugs mitzuführen.

Ver Die Rad-/Reifen-Kombination ist zulässig für Fahrzeugausführungen der Karosserieform Minivan (z.B. Verso, Gran, ...)

X77 Rad-/Reifenkombination nicht zulässig für Fahrzeugausführungen mit 3. Sitzreihe.

§22 51225*04

Prüfort und Prüfdatum

Die Verwendungsprüfung fand am 12. November 2021 in Lambsheim statt.

Prüfergebnis

Aufgrund der durchgeführten Prüfungen bestehen keine technischen Bedenken o.g. Sonderräder unter Beachtung der Auflagen und Hinweise zu verwenden.

Die in diesem Gutachten aufgeführten Fahrzeugtypen entsprechen auch nach der Umrüstung den heute gültigen Vorschriften der StVZO. Das Gutachten verliert seine Gültigkeit, wenn sich entsprechende Bauvorschriften der StVZO ändern oder an den Kraftfahrzeugen Änderungen eintreten, die die Begutachtungspunkte beeinflussen.

Das Gutachten umfasst Blatt 1 bis 8 und gilt für Sonderräder ab Herstellungsdatum September 2011.

Der Technische Dienst Typprüfstelle Fahrzeuge/Fahrzeugteile der TÜV Rheinland Kraftfahrt GmbH, Am Grauen Stein, 51105 Köln ist mit seinem Ingenieurzentrum Technologiezentrum Typprüfstelle, Lambsheim für die angewendeten Prüfverfahren vom Kraftfahrt-Bundesamt entsprechend EG-FGV für das Typgenehmigungsverfahren des KBA unter der Nummer KBA-P 00010-96 benannt.

Lambsheim, 12. November 2021

Technischer Dienst TÜVRheinland Typprüfstelle Fahrzeuge/Fahrzeugteile

Wagner

00380143.DOC

§22 51225*04

Auftraggeber
Gewe Reifengroßhandel GmbH
Hans Geiger Straße 15
D-67661 Kaiserslautern
QM-Nr. 49 02 0160905

Prüfgegenstand PKW-Sonderrad
Modell AS2
Typ AS2-8519
Radgröße 8,5Jx19H2
Zentrierart Mittenzentrierung

Aus-führung	Kennzeichnung Rad/ Zentrierring	Lochzahl/ Loch-kreis- (mm)/ Mit-tenloch-ø (mm)	Einpress-tiefe (mm)	Rad-last (kg)	Abrollumfang (mm)
W4	AS2-8519 W4 / Ø72,5 / Ø60,1	5/114,3/60,1	40	700	2150

Kennzeichnungen
KBA-Nummer 51225
Herstellerzeichen TEC
Radtyp und Ausführung AS2-8519 (s.o.)
Radgröße 8,5Jx19H2
Einpresstiefe ET (s.o.)
Herstelldatum Monat und Jahr

Befestigungsmittel

Nr.	Art der Befestigungsmittel	Bund	Anzugsmoment (Nm)	Schaftlänge (mm)
S01	Schraube M12x1,5	Kegel 60°	100	30
S02	Mutter M12x1,5	Kegel 60°	110	-
S03	Schraube M12x1,5	Kegel 60°	90	30
S04	Mutter M12x1,5 (D6sp)	Kegel 60°	110	-
S05	Mutter M12x1,25 (D2sp)	Kegel 60°	90	-
S06	Mutter M12x1,25 (D2sp)	Kegel 60°	100	-
S07	Mutter M12x1,25 (D2sp)	Kegel 60°	140	-

Prüfungen

Entsprechend den Kriterien des VdTÜV Merkblattes 751 (in der jeweils gültigen Fassung) wurden an den im Verwendungsbereich aufgeführten Fahrzeugen Anbau-, Freigängigkeits- und Handlingsprüfungen durchgeführt.

Verwendungsbereich

Hersteller
Fiat
Lexus
Suzuki
Toyota

Spurverbreiterung innerhalb 2%

§22 51225*04

Handelsbezeichnung Fahrzeug-Typ ABE/EWG-Nr.	kW-Bereich	Reifen	Reifenbezogene Auflagen und Hinweise	Auflagen und Hinweise
Fiat Sedici FY e4*2001/116*0106*..	79-99,2	225/35R19		A12 A16 A18 A57 Flh KMV S01
	79-99,2	235/35R19	A01 K1a K1b K2b	
	79-99,2	245/30R19	A01 K1c K2b	
	79-99,2	245/35R19	A01 K1c K2b K42	
Lexus ES 300h XZ1L(EU,M), -/TMG e6*2007/46*0250*..; e13*2007/46*1962*..	131	225/40R19	T93	A12 A16 A18 A58 Lim V19 S04
	131	235/40R19		
	131	245/35R19	T93	
	131	255/35R19	A01 K1a K1b K2b K3a K3b K3h K3i K4i	
Lexus GS S19(a) e6*2001/116* 0103*00-05	183,208	235/35R19	R37 T91	A12 A16 A18 Lim V19 S04
	183-255	245/35R19	T93	
	183-255	255/30R19	A01 K1a K2b K42 K56 T91 Z49	
	183-255	255/35R19	A01 K1a K2b K42 K56 Z49	
Lexus GS 250/200t/300 S19(a) e6*2001/116* 0103*06-.. ab Modell 2013	154, 180	225/40R19	A90 T93	A16 A18 A58 Lim NoH S04
	154, 180	235/35R19	A12 T91	
	154, 180	235/40R19	A12 T92 T96	
	154, 180	245/35R19	A12 T93	
Lexus GS 300/430 S16 e11*96/79, 98/14, 2001/116*0078*..	161-208	235/35R19	K1a T91	A01 A12 A16 A18 S02
	161-208	245/35R19	K1c T89 T93	
Lexus GS 300H/450H HS19(a) e6*2001/116* 0106*08-.. - Hybrid ab Modell 2013	133, 215	225/40R19	A90 T93	A16 A18 A58 L06 Lim S04
	133, 215	235/40R19	A12 T96	
	133, 215	245/35R19	A12 T93	
Lexus GS 450h HS19(a) e6*2001/116* 0106*00-07	218	245/35R19	T93	A12 A16 A18 Lim S04
	218	255/35R19	A01 K1a K2b K42 K56 T96 Z49	
Lexus IS XE2(a) e11*2001/116* 0206*00-09	110-153	225/35R19	R02 T88	A12 A16 A18 Lim V19 VL9 S04
	110-153	235/35R19	A01 G01 K30 T87 T91	
	110-153	245/30R19	A01 K1a T89	
	110-153	245/35R19	R03 T89	
	110-153	255/30R19	R03 T91	
	110-153	255/35R19	R03	
Lexus IS 200/300 XE1 e11*98/14*0110*.., e11*2001/116*0110*.	114-157	225/35R19	G01 K1c K2c K41 K42 K45 K56 T84 T88	A01 A12 A16 A18 Car Lim S04
Lexus IS 200t/300 XE2(a) e11*2001/116* 0206*10-..	180	235/35R19	G01 K3u T91	A01 A12 A16 A18 Lim V19 S04
	180	255/30R19	K1a K1b K2b T91	

§22 51225*04

Handelsbezeichnung Fahrzeug-Typ ABE/EWG-Nr.	kW-Bereich	Reifen	Reifenbezogene Auflagen und Hinweise	Auflagen und Hinweise
Lexus IS 250/300H XE2(a), XE2(a)-TMG e11*2001/116* 0206*10-..; e6*2007/46*0346*..; e13*2007/46*1936	133, 153	235/35R19	G01 K3u T91	A01 A12 A16 A18 Lim MHy V19 S04
	133, 153	255/30R19	K1a K1b K2b T91	
Lexus IS 250c XE2(a) e11*2001/116* 0206*00-09	153	225/35R19	R02 T88	A12 A16 A18 Cbo VL9 S04
	153	235/35R19	A01 G01 K3s R02 T87 T91	
	153	245/35R19	R03 T89	
	153	255/35R19	R03	
Lexus NX AZ1, AZ1-TMG e6*2007/46*0111*..; e13*2007/46*1536*.. - incl. Hybrid	114, 175	245/45R19		A12 A16 A18 A57 MHy S04
Lexus RC XC1 (EU,M) e11*2007/46*2883*..; e6*2007/46*0336*..	133, 180	225/40R19	A90 T93	A16 A18 A58 Cpe MHy S04
	133, 180	235/35R19	A12 T91	
	133, 180	235/40R19	A12	
	133, 180	245/35R19	A01 A12 K1b T93	
Lexus SC 430 Z4 e6*98/14*0084*.., e6*2001/116*0084*..	210	245/35R19		A10 A16 A18 S04
Lexus UX ZA1(EU,M), -/TMG e6*2007/46*0263*..; e13*2007/46*2005*..	112, 127	225/45R19		A12 A16 A18 A57 MHy S04
	112, 127	235/40R19	A01 K6w	
	112, 127	235/45R19	A01 K6w	
	112, 127	245/40R19	A01 K6w	
	112, 127	255/40R19	A01 K1a K6b K6x	
Suzuki Grand Vitara JT e4*2001/116*0091*..; e4*2007/46*0292*.. - 5-Türer	78-171	245/45R19	K1c K2b	A01 A12 A16 A18 Y85 S06
	78-171	255/45R19	K1c K2b	
Suzuki Grand Vitara JT e4*2001/116*0091*..; e4*2007/46*0292*.. - 3-Türer	78-122	245/45R19	K1c	A01 A12 A16 A18 Y84 S06
	78-122	255/45R19	K1c K2b	
Suzuki Kizashi FR e4*2007/46*0142*..	131	225/40R19	T93	A12 A16 A18 A57 Lim S07
	131	235/35R19	A01 K1a K2b T91	
	131	235/40R19	A01 K1a K2b	
	131	245/35R19	A01 K1c K2b K6d T93	
	131	255/35R19	A01 K1c K2b K6d	
Suzuki Swace ZE1HE(S)(EU,M) e6*2007/46*0485*..	72	225/35R19	A01 G01 T88	A12 A16 A18 A58 Car KOV NoP V19 S02
	72	235/30R19	T86	
	72	245/30R19	A01 K4h R03 T89	
	72	255/30R19	A01 K4h R03	

§22 51225*04

Handelsbezeichnung Fahrzeug-Typ ABE/EWG-Nr.	kW-Bereich	Reifen	Reifenbezogene Auflagen und Hinweise	Auflagen und Hinweise
Suzuki SX4 EY e4*2001/116*0105*..; e4*2007/46*0284*.. - mit Radhaus-Verbreiterungen	66-99,2	225/35R19		A12 A16 A18 A57 Flh KMV S01
	66-99,2	235/35R19	A01 K1a K1b K2b	
	66-99,2	245/30R19	A01 K1c K2b	
	66-99,2	245/35R19	A01 K1c K2b K42	
Suzuki SX4 EY e4*2001/116*0105*..; e4*2007/46*0284*.. - ohne Radhaus-Verbreiterungen	66-99,2	225/35R19	K1c K2b	A01 A12 A16 A18 A58 Flh KOV S01
	66-99,2	235/35R19	K1c K2a K2b	
	66-99,2	245/30R19	K1c K2c	
	66-99,2	245/35R19	K1c K2c K42	
Suzuki SX4 GY e4*2001/116*0124*.. - Limousine	79, 88	215/35R19	K1c K2b K42	A01 A12 A16 A18 A58 Lim S05
	79, 88	225/35R19	K1c K2c K42	
Suzuki SX4 GY e4*2001/116*0124*..; e4*2007/46*0291*.. - mit Radhaus-Verbreiterungen	79,82,88	225/35R19		A12 A16 A18 A57 Flh KMV S05
	79,82,88	235/35R19	A01 K1a K1b K2b	
	79,82,88	245/30R19	A01 K1c K2b	
	79,82,88	245/35R19	A01 K1c K2b K42	
Suzuki SX4 GY e4*2001/116*0124*..; e4*2007/46*0291*.. - ohne Radhaus-Verbreiterungen	79,82,88	225/35R19	K1c K2b	A01 A12 A16 A18 A58 Flh KOV S05
	79,82,88	235/35R19	K1c K2a K2b	
	79,82,88	245/30R19	K1c K2c	
	79,82,88	245/35R19	K1c K2c K42	
Suzuki SX4 S-Cross JY e4*2007/46* 0779*00-03	88	225/35R19	K1c K2b K6w T88	A01 A12 A16 A18 A57 S03
	88	235/35R19	K1c K2b K5v K6w	
Suzuki SX4 S-Cross JY e4*2007/46* 0779*04-.. ab Modelljahr 2017	82-103	225/40R19	K1a K1b K2b K6x	A01 A12 A16 A18 A57 S01
	82-103	235/35R19	K1a K1b K2b K6x	
Suzuki Vitara LY e4*2007/46*0928*..	82-103	225/40R19	K1c K2b	A01 A12 A16 A18 A57 S03
	82-103	235/35R19	K1c K2b	
	82-103	235/40R19	K1c K2b	
	82-103	245/35R19	K1c K2b K6v	
	82-103	245/40R19	G01 K1c K2b K3s K6v	
	82-103	255/35R19	K1c K2c K4i K6x K8a	
Toyota Auris (I) E15J, E15UT.. e11*2001/116*0299*..; 0305*00-13; e11*2007/46*0167*..; 0019*00-03 - incl. Facelift 2010	66-108	215/35R19	T85	A12 A16 A18 Flh S02
	66-108	225/35R19	A01 K1c K2b T88	

§22 51225*04

Handelsbezeichnung Fahrzeug-Typ ABE/EWG-Nr.	kW-Bereich	Reifen	Reifenbezogene Auflagen und Hinweise	Auflagen und Hinweise
Toyota Auris (I) 2,2D E15UT e11*2001/116* 0305*00-13 - incl. Facelift 2010	130	225/35R19	K1c K2b T88	A01 A12 A16 A18 Flh S02
Toyota Auris (II) E15UT(a), E15UTN(a), -/TMG e11*2001/116* 0305*14-..; e11*2007/46* 0019*04-..; e13*2007/46*1718*.. - ab Modell 2013 (E18) - incl. Facelift 2015	66, 73, 85	215/35R19	T85	A12 A16 A18 A58 Car F23 Flh KOV V19 S02
	66, 73, 85	225/35R19	A01 K1b K2b K6r T88	
	66, 73, 85	245/30R19	A01 K2b K6g K6i K6r R03 T89	
Toyota Auris (II) E15UT(a), E15UTN(a), -/TMG e11*2001/116* 0305*14-..; e11*2007/46* 0019*04-..; e13*2007/46*1718*.. - ab Modell 2013 (E18) - incl. Facelift 2015	82 - 97	225/35R19	A01 K1b T88	A12 A16 A18 A58 Car F24 Flh KOV V19 S02
	82 - 97	245/30R19	A01 K2b R03 T89	
	85, 97	215/35R19	NoD T85	
Toyota Auris Hybrid(II) HE15U(a), -/TMG e11*2007/46* 0018*05-..; e13*2007/46*1549*.. - ab Modell 2013 (E18) - incl. Facelift 2015	73	215/35R19	T85	A12 A16 A18 A58 Car F24 Flh KOV S02
	73	225/35R19	A01 K1b T88	
Toyota Avensis T25 e11*2001/116*0196*.	110,130	225/35R19	K14 K1c K42 K46 K56 T88	A01 A12 A16 A18 Car Flh Sth V19 S02
	110,130	235/35R19	G79 K14 K1c K27 K2b K42 K45 K46 K56 T87	
	110,130	245/30R19	K14 K1c K2c K41 K42 K45 K46	
	110,130	255/30R19	K2c K42 K46 K56 R03	
Toyota Avensis T27, /-MS1 e11*2001/116*0331*.; e11*2007/46*0236*.. - incl. Facelift 2012+2015	82-130	225/40R19	T93	A12 A16 A18 Car Lim V19 S02
	82-130	235/35R19	T91	
	82-130	235/40R19		
	82-130	245/35R19	A01 K1a K2b K4h K6e T93	
	82-130	255/35R19	A01 K1c K2b K4h K6e	
Toyota Avensis Verso M2 e6*98/14*0083*.., e6*2001/116*0083*..	85,110	235/35R19	K1c K2b K42 K45 K56 T91	A01 A12 A16 A18 S04
	85,110	245/35R19	K1c K2b K42 K45 K56 L02 T93	
Toyota Camry V3 e6*98/14*0085*.., e6*2001/116*0085*..	112,137	235/35R19	K1c K2b K42 K56 T91	A01 A12 A16 A18 S02

§22 51225*04

Handelsbezeichnung Fahrzeug-Typ ABE/EWG-Nr.	kW-Bereich	Reifen	Reifenbezogene Auflagen und Hinweise	Auflagen und Hinweise
Toyota Camry Hybrid XV7 (EU,M), -/TMG e6*2007/46*0322*..; e13*2007/46*2046*..	131	225/40R19	T93	A12 A16 A18 A58 Lim V19 S04
	131	235/35R19	T91	
	131	235/40R19		
	131	245/35R19	A01 K1a K1b K2a K2b T93	
	131	255/35R19	A01 K1c K2c K3a K3c K8e	
Toyota C-HR AX1T(EU,M), -/TMG e11*2007/46*3641*..; e13*2007/46*1765*..; e6*2007/46*0264*..; e6*2007/46*0338*..	72-112	225/45R19	K1c K6w	A01 A12 A16 A18 A57 MHy S04
	72-112	235/40R19	K1c K2b K6b K6x	
	72-112	235/45R19	K1c K2b K6b K6x	
	72-112	245/40R19	K1c K2c K5v K6b K6x	
Toyota Corolla (X) E15EJ, E15ES e11*2001/116* 0304*00-08; e11*2001/116*0314*.	66-97	215/35R19	T85	A12 A16 A18 Sth S02
	66-97	225/35R19	A01 K1c K2b K42 T88	
Toyota Corolla (XI) E15EJ, -/TMG e11*2001/116* 0304*09-..; e13*2007/46*1910*.. - ab Modell 2014 (E18)	66, 73, 97	225/35R19	K2b K6r T88	A01 A12 A16 A18 A58 F23 KOV Lim V19 S02
	66, 73, 97	245/30R19	K2b K6r R03 T89	
	66, 73, 97	255/30R19	K2b K6r R03	
Toyota Corolla (XII) ZE1EE(EU,M), -/TMG e6*2007/46*0316*..; e13*2007/46*2013*.. - Limousine - incl. Hybrid	72, 97	225/35R19	T88	A12 A16 A18 A58 Lim NoP V19 S04
	72, 97	235/30R19	T86	
	72, 97	235/35R19	A01 G01	
	72, 97	245/30R19	A01 K4h K6j R03 T89	
	72, 97	255/30R19	A01 K2b K4g K6j K8h R03	
Toyota Corolla (XII) ZE1HE(EU,M), -/TMG e6*2007/46*0318*..; e13*2007/46*2012*.. - Fließheck - incl. Hybrid	72,85,112	225/35R19	T88	A12 A16 A18 A58 Flh KOV NoP V19 S04
	72,85,112	235/30R19	T86	
	72,85,112	235/35R19	A01 G01	
	72,85,112	245/30R19	R03 T89	
	72,85,112	255/30R19	R03	
Toyota Corolla (XII) ZE1HE(EU,M), -/TMG e6*2007/46*0318*..; e13*2007/46*2012*.. - Touring Sports - incl. Hybrid	72,85,112	225/35R19	T88	A12 A16 A18 A58 Car KOV NoP V19 S04
	72,85,112	235/30R19	T86	
	72,85,112	235/35R19	A01 G01	
	72,85,112	245/30R19	A01 K4h R03 T89	
	72,85,112	255/30R19	A01 K4h R03	
Toyota Corolla Trek (XII) ZE1HE(EU,M), -/TMG e6*2007/46*0318*..; e13*2007/46*2012*.. - Touring Sports - incl. Hybrid	72, 112	225/35R19	K5w T88	A01 A12 A16 A18 A58 Car KMV NoP V19 S02
	72, 112	235/30R19	K5w T86	
	72, 112	235/35R19	G01 K5w	
	72, 112	245/30R19	R03 T89	
	72, 112	255/30R19	R03	
Toyota Corolla Verso R1 e11*2001/116*0222*.	81-130	235/35R19	K42 K56 T91	A01 A12 A16 A18 Ver S02

§22 51225*04

Handelsbezeichnung Fahrzeug-Typ ABE/EWG-Nr.	kW-Bereich	Reifen	Reifenbezogene Auflagen und Hinweise	Auflagen und Hinweise
Toyota GR Yaris (IV) XPA1G (EU,M) e6*2007/46*0454*..	192	225/35R19		A12 A16 A18 A56 Y84 S02
	192	235/30R19	T86	
	192	245/30R19		
	192	255/30R19	A01 K2b K3a K5a	
Toyota RAV4 (III) XA3(a) e6*2001/116* 0105*00-08 - mit Radhaus-Verbreiterungen - incl. Facelift 2009	100-130	235/45R19		A12 A16 A18 A57 KMV S02
	100-130	245/45R19		
	100-130	255/40R19		
	100-130	255/45R19		
Toyota RAV4 (III) XA3(a) e6*2001/116* 0105*00-08 - ohne Radhaus-Verbreiterungen - incl. Facelift 2009	100-130	235/45R19		A12 A16 A18 A57 KOV S02
	100-130	245/45R19	A01 K1a K1b K2b	
	100-130	255/40R19	A01 K1a K1b K2b	
	100-130	255/45R19	A01 K1a K1b K2b	
Toyota RAV4 (IV) XA3(a) e6*2001/116* 0105*09-13 - ab Modell 2013	91-112	235/50R19		A12 A16 A18 A57 LT3 S02
	91-112	245/45R19		
	91-112	255/45R19		
Toyota RAV4 (IV) XA3(a) e6*2001/116* 0105*09-13 - ab Modell 2013	91-112	235/50R19		A12 A16 A18 A57 LT4 S02
	91-112	245/45R19		
	91-112	255/45R19		
Toyota RAV4 (IV) XA3(a), -/TMG e6*2001/116* 0105*14-..; e13*2007/46*1657*.. - ab Facelift 2016	105, 112	235/50R19		A12 A16 A18 A57 LT3 S02
	105, 112	245/45R19		
	105, 112	255/45R19		
Toyota RAV4 (IV) XA3(a), -/TMG e6*2001/116* 0105*14-..; e13*2007/46*1657*.. - ab Facelift 2016	105, 112	235/50R19		A12 A16 A18 A57 LT4 S02
	105, 112	245/45R19		
	105, 112	255/45R19		
Toyota RAV4 (IV) Hybrid XA4(EU,M), -/TMG e6*2007/46*0166*..; e13*2007/46*1658*..	114	235/50R19		A12 A16 A18 A57 LT3 S02
	114	245/45R19		
	114	255/45R19		
Toyota RAV4 (IV) Hybrid XA4(EU,M), -/TMG e6*2007/46*0166*..; e13*2007/46*1658*..	114	235/50R19		A12 A16 A18 A57 LT4 S02
	114	245/45R19		
	114	255/45R19		

§22 51225*04

Handelsbezeichnung Fahrzeug-Typ ABE/EWG-Nr.	kW-Bereich	Reifen	Reifenbezogene Auflagen und Hinweise	Auflagen und Hinweise
Toyota Verso AR2, /-N, /-MS1 e11*2001/116*0350*..; e11*2007/46*0117*..; e11*2007/46*0234*.. - incl. Modell 2013	82-130	225/40R19		A12 A16 A18 Ver S02
	97,108	235/35R19		
Toyota Yaris Cross XPB1F(M,EUM), -/TGRE e6*2018/858*00013*..; e13*2018/858*00156*..	68, 92	225/40R19	K1c	A01 A12 A16 A18 A58 F23 Flh NoE NoP V19 S04
	68, 92	235/40R19	K1c K2b K6y K8a	
	68, 92	245/35R19	K1c K2b K6y K8a	
	68, 92	255/35R19	K1c K2b K5v K6y K8a	

Allgemeine Hinweise

Im Fahrzeug vorgeschriebene Fahrzeugsysteme, z. B. Reifendruckkontrollsysteme, müssen nach Anbau der Räder funktionsfähig bleiben.

Wird eine in diesem Gutachten aufgeführte Reifengröße verwendet, die nicht bereits in den Fahrzeugpapieren (u. a. Fahrzeugschein, Zulassungsbescheinigung I oder COC-Papier) genannt ist, so sind die Angaben über die Reifengröße in den Fahrzeugpapieren (Fahrzeugschein bzw. -brief, Zulassungsbescheinigung I) durch die Zulassungsstelle berichtigen zu lassen. Diese Berichtigung ist dann nicht erforderlich, wenn die ABE des Sonderrades eine Freistellung von der Pflicht zur Berichtigung der Fahrzeugpapiere enthält.

Die mindestens erforderlichen Geschwindigkeitsbereiche (mit Ausnahme der M+S-Profile) und Tragfähigkeiten der zu verwendenden Reifen sind den Fahrzeugpapieren (Fahrzeugbrief und -schein, Zulassungsbescheinigung I) zu entnehmen. Abschläge der Tragfähigkeit aufgrund der Fahrzeughöchstgeschwindigkeit sind zu berücksichtigen.

Fahrzeughöchst-geschwindigkeit	Tragfähigkeit (%) Geschwindigkeitssymbol (GSY)		
	V	W	Y
210 km/h	100%	100%	100%
220 km/h	97%	100%	100%
230 km/h	94%	100%	100%
240 km/h	91%	100%	100%
250 km/h	-	95%	100%
260 km/h	-	90%	100%
270 km/h	-	85%	100%
280 km/h	-	-	95%
290 km/h	-	-	90%
300 km/h	-	-	85%

Ferner sind nur Reifen einer Bauart und achsweise eines Reifentyps zulässig. Bei Verwendung unterschiedlicher Reifentypen auf Vorder- und Hinterachse sind die Hinweise des Fahrzeug- und / oder Reifenherstellers zu beachten.

Das Fahrwerk und die Bremsaggregate müssen, mit Ausnahme der in der entsprechenden Auflage aufgeführten Umrüstmaßnahmen, dem Serienstand entsprechen. Die Zulässigkeit weiterer Veränderungen ist gesondert zu beurteilen.

§22 51225*04

Wird das serienmäßige Ersatzrad verwendet, soll mit mäßiger Geschwindigkeit und nicht länger als erforderlich gefahren werden. Es müssen die serienmäßigen Befestigungsteile verwendet werden. Bei Fahrzeugen mit Allradantrieb darf nur ein Ersatzrad mit gleicher Reifengröße bzw. gleichem Abrollumfang verwendet werden.

Die Bezieher der Räder sind darauf hinzuweisen, dass der vom Reifenhersteller vorgeschriebene Reifenfülldruck zu beachten ist.

Spezielle Auflagen und Hinweise

A01 Nach Durchführung der Technischen Änderung ist das Fahrzeug unter Vorlage der vorliegenden ABE unverzüglich einem amtlich anerkannten Sachverständigen oder Prüfer für den Kraftfahrzeugverkehr oder einem Prüfingenieur einer Überwachungsorganisation nach Nummer 4 der Anlage VIIIb zur StVZO zur Durchführung und Bestätigung der in der ABE vorgeschriebenen Änderungsabnahme vorzuführen.

A10 Es dürfen nur feingliedrige Schneeketten an der Hinterachse verwendet werden.

A12 Die Verwendung von Schneeketten ist nicht zulässig.

A16 Zum Auswuchten der Räder dürfen an der Felgeninnenseite nur Klebegewichte unterhalb der Felgenschulter angebracht werden. Bei Anbringung der Klebegewichte im Felgenbett ist auf einen Mindestabstand von 2 mm zum Bremssattel bzw. zu den Fahrwerksteilen zu achten.

A18 Es sind nur schlauchlose Reifen zulässig. Werden keine Ventile mit TPMS-Sensoren verwendet, sind ausschließlich Metallschraubventile mit Befestigung von außen, die den Normen DIN, E.T.R.T.O oder Tire and Rim entsprechen, zulässig. Werden Ventile mit TPMS-Sensoren verwendet, so sind die Hinweise und Vorgaben der Hersteller zu beachten. Die Ventile und Sensoren müssen für den vorgeschriebenen Luftdruck und die bauartbedingte Höchstgeschwindigkeit geeignet sein. Die Ventile dürfen nicht über den Felgenrand hinausragen.

A56 Die Rad-/Reifen-Kombination ist nur zulässig an Fahrzeugausführungen mit Allradantrieb (z.B. 4WD, Quattro, Syncro, 4-Matic, 4x4 u. ä.)

A57 Diese Rad-/Reifen-Kombination(en) ist (sind) zulässig an Fahrzeugausführungen mit Front bzw. Heck-Antrieb und Allradantrieb (z.B. 2WD, 4WD, Quattro, Syncro, 4-Matic, 4x4, u. ä.)

A58 Rad-Reifen-Kombination(en) nicht zulässig an Fahrzeugen mit Allradantrieb.

A90 Es dürfen nur feingliedrige Schneeketten, die nicht mehr als 9 mm einschließlich Kettenschloss auftragen, an den laut Betriebsanleitung dafür vorgesehenen Achsen verwendet werden.

Car Die Rad/Reifen-Kombination ist zulässig für Fahrzeugausführungen der Karosserieform Kombilimousine (Avant, Break, Caravan, Grandtour, Kombi, Sportswagon, T-Modell, Touring, Tourer, Turnier, Variant, …).

Cbo Die Rad-/Reifen-Kombination ist zulässig für Fahrzeugausführungen der Karosserieform Cabrio-Limousine, Roadster.

Cpe Die Rad-/Reifen-Kombination ist zulässig für Fahrzeugausführungen der Karosserieform Coupé.

F23 Rad/Reifen-Kombination nur für Fahrzeugausführungen mit Verbundlenkerhinterachse.

F24 Rad/Reifen-Kombination nur für Fahrzeugausführungen mit Viel- bzw. Mehrlenkerhinterachse (Einzelradaufhängung).

§22 51225*04

Flh Die Rad-/Reifen-Kombination ist zulässig für Fahrzeugausführungen der Karosserieform Schrägheckklimousine (Fließheck, 3-türig und 5-türig).

G01 Es ist der Nachweis zu erbringen, dass die Anzeige des Geschwindigkeitsmessers und Wegstreckenzählers innerhalb der Toleranzen (75/443/EWG, ECE-R39, § 57 StVZO) liegt. Wird die Anzeige angeglichen, sind die in den Fahrzeugpapieren (u. a. Fahrzeugschein, Zulassungsbescheinigung I oder COC-Papier) eingetragenen Reifengrößen zu überprüfen.

G79 Ist die Reifengröße 215/50R17, 215/45R18 oder 235/35R19 keine der serienmäßigen Reifengrößen (u. a. Fahrzeugschein, Zulassungsbescheinigung I, COC-Papier oder Bedienungsanleitung), so ist der Nachweis zu erbringen, dass die Anzeige des Geschwindigkeitsmessers und Wegstreckenzählers innerhalb der Toleranzen (75/443/EWG, ECE-R39, § 57 StVZO) liegt. Wird die Anzeige angeglichen, sind die in den Fahrzeugpapieren (u. a. Fahrzeugschein, Zulassungsbescheinigung I oder COC-Papier) eingetragenen Reifengrößen zu überprüfen.

K14 An der Vorderachse ist durch Nacharbeit der Frontschürze am Übergang zum Kotflügel eine ausreichende Freigängigkeit der Rad-/ Reifenkombination herzustellen.

K1a Die Radabdeckung an Achse 1 ist durch Ausstellen der Frontschürze und des Kotflügels oder durch Anbau von dauerhaft befestigten Karosserieteilen im Bereich 0° bis 30° vor Radmitte herzustellen. Die gesamte Breite der Rad-/Reifenkombination muss, unter Beachtung des maximal möglichen Betriebsmaßes des Reifens (1,04-fache der Nennbreite des Reifens), in dem oben genannten Bereich abgedeckt sein.

K1b Die Radabdeckung an Achse 1 ist durch Ausstellen des Kotflügels oder durch Anbau von dauerhaft befestigten Karosserieteilen im Bereich 0° bis 50° hinter Radmitte herzustellen. Die gesamte Breite der Rad-/Reifenkombination muss, unter Beachtung des maximal möglichen Betriebsmaßes des Reifens (1,04-fache der Nennbreite des Reifens), in dem oben genannten Bereich abgedeckt sein.

K1c Die Radabdeckung an Achse 1 ist durch Ausstellen der Frontschürze und des Kotflügels oder durch Anbau von dauerhaft befestigten Karosserieteilen im Bereich 30° vor bis 50° hinter Radmitte herzustellen. Die gesamte Breite der Rad-/Reifenkombination muss, unter Beachtung des maximal möglichen Betriebsmaßes des Reifens (1,04-fache der Nennbreite des Reifens), in dem oben genannten Bereich abgedeckt sein.

K27 An Achse 1 ist durch Nacharbeit der Befestigung des Kunststoffinnenkotflügels an der Bördelkante eine ausreichende Freigängigkeit der Rad-/ Reifenkombination herzustellen.

K2a Die Radabdeckung an Achse 2 ist durch Ausstellen des Kotflügels oder durch Anbau von dauerhaft befestigten Karosserieteilen im Bereich 0° bis 30° vor Radmitte herzustellen. Die gesamte Breite der Rad-/Reifenkombination muss, unter Beachtung des maximal möglichen Betriebsmaßes des Reifens (1,04-fache der Nennbreite des Reifens), in dem oben genannten Bereich abgedeckt sein.

K2b Die Radabdeckung an Achse 2 ist durch Ausstellen der Heckschürze und des Kotflügels oder durch Anbau von dauerhaft befestigten Karosserieteilen im Bereich 0° bis 50° hinter Radmitte herzustellen. Die gesamte Breite der Rad-/Reifenkombination muss, unter Beachtung des maximal möglichen Betriebsmaßes des Reifens (1,04-fache der Nennbreite des Reifens), in dem oben genannten Bereich abgedeckt sein.

K2c Die Radabdeckung an Achse 2 ist durch Ausstellen der Heckschürze und des Kotflügels oder durch Anbau von dauerhaft befestigten Karosserieteilen im Bereich 30° vor bis 50° hinter Radmitte herzustellen. Die gesamte Breite der Rad-/Reifenkombination muss, unter Beachtung des maximal möglichen Betriebsmaßes des Reifens (1,04-fache der Nennbreite des Reifens), in dem oben genannten Bereich abgedeckt sein.

§22 51225*04

K30 Auf ausreichende Freigängigkeit in den vorderen Radhäusern ist zu achten; ausreichender Freiraum im Bereich der Spritzwand ist herzustellen.

K3a An Achse 1 sind die Schrauben zur Befestigung der Radhausinnenverkleidung an den Radhausausschnittkanten (100 mm hinter Radmitte) zu entfernen und die Befestigungslasche vollständig nach oben zu biegen. Die Radhausinnenverkleidungen sind anschließend dauerhaft neu zu befestigen.

K3b An Achse 1 sind die Schrauben zur Befestigung der Radhausinnenverkleidung an den Radhausausschnittkanten (über Radmitte) zu entfernen und die Befestigungslasche vollständig noch oben zu biegen. Die Radhausinnenverkleidungen sind anschließend dauerhaft neu zu befestigen.

K3c An Achse 1 sind die Schrauben zur Befestigung der Radhausinnenverkleidung an den Radhausausschnittkanten (100 mm vor Radmitte) zu entfernen und die Befestigungslasche vollständig nach oben zu biegen. Die Radhausinnenverkleidungen sind anschließend dauerhaft neu zu befestigen.

K3h An Achse 1 sind die in das Radhaus hineinragenden Ausbuchtungen der Radhausinnenverkleidung 300 mm hinter Radmitte nachzuarbeiten (z.B. Erwärmen oder Ausschneiden) und dauerhaft zu befestigen.

K3i An Achse 1 ist die Radhausinnenverkleidung an der Radhausausschnittkante auszuschneiden bzw. um 5 mm zu kürzen und anschließend dauerhaft neu zu befestigen.

K3s An Achse 1 ist die Spritzwand bzw. die Radhausinnenverkleidung hinter Radmitte an den dahinterliegenden Rahmenfalz anzulegen und dauerhaft zu befestigen.

K3u An Achse 1 sind die in das Radhaus hineinragenden Ausbuchtungen der Radhausinnenverkleidung im Bereich 200 mm vor Radmitte nachzuarbeiten (z.B. Erwärmen und nach außen drücken) bzw. auszuschneiden und dauerhaft zu befestigen.

K41 An Achse 1 ist durch Nacharbeiten der Radhausausschnittkanten eine ausreichende Freigängigkeit der Rad-Reifenkombination herzustellen.

K42 An Achse 2 ist durch Nacharbeiten der Radhausausschnittkanten eine ausreichende Freigängigkeit der Rad-Reifenkombination herzustellen.

K45 An Achse 1 ist durch Nacharbeiten der Radhausinnenkotflügel, Kunststoffeinsätze bzw. deren Befestigungsteile eine ausreichende Freigängigkeit der Rad-Reifenkombination herzustellen. Ein evtl. vorhandener Spritzschutz für den Ansaugweg des Luftfilters muss erhalten bleiben.

K46 An Achse 2 ist durch Nacharbeiten der Radhausinnenkotflügel, Kunststoffeinsätze bzw. deren Befestigungsteile eine ausreichende Freigängigkeit der Rad-Reifenkombination herzustellen.

K4g An Achse 2 ist die Radhausinnenverkleidung am Übergang von der Radhausausschnittkante zur Heckschürze auszuschneiden bzw. um 10 mm zu kürzen.

K4h An Achse 2 ist die Radhausinnenverkleidung am Übergang von der Radhausausschnittkante zur Heckschürze auszuschneiden bzw. um 5 mm zu kürzen.

K4i An Achse 2 ist die Radhausinnenverkleidung an der Radhausausschnittkante auszuschneiden bzw. um 5 mm zu kürzen und anschließend dauerhaft neu zu befestigen.

K56 Durch Nacharbeit der Heckschürze am Übergang zum Radhausausschnitt ist eine ausreichende Freigängigkeit der Rad-Reifenkombination herzustellen.

§22 51225*04

K5a An Achse 1 sind die Radhausausschnittkanten im Bereich 100 mm vor bis 100 mm hinter Radmitte vollständig umzulegen.

K5v An Achse 1 sind die Kunststoff-Radhausausschnittkanten im Bereich 100 mm vor bis 100 mm hinter Radmitte um 5 mm auszuschneiden bzw. zu kürzen.

K5w An Achse 1 sind die Kunststoff-Radhausausschnittkanten im Bereich 200 mm vor bis 200 mm hinter Radmitte um 5 mm auszuschneiden bzw. zu kürzen.

K6b An Achse 2 sind die Radhausausschnittkanten im Bereich 150 mm vor bis 150 mm hinter Radmitte vollständig umzulegen.

K6d An Achse 2 sind die Radhausausschnittkanten im Bereich 200 mm vor bis 200 mm hinter Radmitte vollständig umzulegen.

K6e An Achse 2 sind die Radhausausschnittkanten im Bereich 300 mm vor bis 100 mm vor Radmitte vollständig umzulegen.

K6g An Achse 2 ist die Befestigungslasche der Heckschürze am Übergang zur Radhausausschnittkante um 5 mm zu kürzen oder um das gleiche Maß nach hinten/oben zu biegen.

K6i An Achse 2 sind die in das Radhaus ragenden Kanten der Heckschürze auf einer Länge von 100 mm bis auf die Innenkontur des umgelegten Radlaufes folgend zu kürzen.

K6j An Achse 2 sind die Radhausausschnittkanten am Übergang zur Heckschürze vollständig umzulegen.

K6r An Achse 2 sind die Radhausausschnittkanten im Bereich 300mm vor bis 200mm nach Radmitte vollständig umzulegen.

K6v An Achse 2 sind die Kunststoff-Radhausausschnittkanten im Bereich 100 mm vor bis 100 mm hinter Radmitte um 5 mm auszuschneiden bzw. zu kürzen.

K6w An Achse 2 sind die Kunststoff-Radhausausschnittkanten im Bereich 200 mm vor bis 200 mm hinter Radmitte um 5 mm auszuschneiden bzw. zu kürzen.

K6x An Achse 2 sind die Kunststoff-Radhausausschnittkanten im Bereich 200 mm vor bis 200 mm hinter Radmitte um 10 mm auszuschneiden bzw. zu kürzen.

K6y An Achse 2 sind die Kunststoff-Radhausausschnittkanten im Bereich 300 mm vor bis 200 mm hinter Radmitte vollständig auszuschneiden bzw. zu kürzen.

K8a An Achse 2 sind die Radhausausschnittkanten im Bereich 100 mm vor bis 100 mm hinter Radmitte um 5 mm aufzuweiten.

K8e An Achse 2 sind die Radhausausschnittkanten im Bereich 200 mm vor bis 200 mm hinter Radmitte um 5 mm aufzuweiten.

K8h An Achse 2 sind die Radhausausschnittkanten im Bereich 300 mm vor bis 200 mm hinter Radmitte um 5 mm aufzuweiten.

KMV Betrifft nur Fahrzeugvarianten mit serienmäßigen Kunststoffverbreiterungen bzw. mit zusätzlichen Kotflügelverbreiterungen (Radlaufleisten).

KOV Betrifft nur Fahrzeugvarianten ohne serienmäßige Kunststoffverbreiterungen bzw. ohne zusätzliche Kotflügelverbreiterungen (Radlaufleisten).

§22 51225*04

L02 Durch Begrenzung des Lenkeinschlages ist eine ausreichende Freigängigkeit der Rad- / Reifenkombination herzustellen.

L06 Diese Rad-/Reifen-Kombination(en) ist (sind) zulässig an Fahrzeugausführungen mit und ohne Allradlenkung (4WS).

LT3 Diese Rad-/Reifenkombination gilt nur für Fahrzeugausführungen mit werkseitiger Ausrüstung mit 225/65R17 ww. 225/60R18. Wendekreis von 10,6 m bzw. 2,85 Lenkradumdrehungen von Anschlag zu Anschlag.

LT4 Diese Rad-/Reifenkombination gilt nur für Fahrzeugausführungen mit werkseitiger Ausrüstung mit 235/55R18. Wendekreis von 11,4 m bzw. 2,7 Lenkradumdrehungen von Anschlag zu Anschlag.

Lim Die Rad-/Reifen-Kombination ist zulässig für Fahrzeugausführungen der Karosserieform Limousine.

MHy Auch zulässig für Fahrzeugausführungen mit Hybridantrieb (Hybridelektrofahrzeug).

NoD Nicht zulässig für Fahrzeugausführungen mit Dieselmotor.

NoE Nicht für "reines" Elektrofahrzeug (Battery Electric Vehicle "BEV").

NoH Nicht für Hybrid-Fahrzeuge bzw. Fahrzeugausführungen mit Hybridantrieb (Hybridelektrofahrzeug).

NoP Nicht für Plug-in Hybrid-Fahrzeuge bzw. extern aufladbare Hybrid-Elektro-Fahrzeuge (PHEV bzw. OVC-HEV).

R02 Diese Reifengröße ist nur an Achse 1 zulässig.

R03 Diese Reifengröße ist nur an Achse 2 zulässig.

R37 Diese Reifengröße ist nicht geprüft für Fahrzeuge, die serienmäßig ausschließlich mit größeren und/oder breiteren Reifengrößen (u. a. Fahrzeugschein, Zulassungsbescheinigung I, COC-Papier oder Bedienungsanleitung) ausgerüstet sind.

S01 Zur Befestigung der Räder dürfen nur die mitgelieferten Befestigungsmittel Nr. S01 (siehe Seite 1) verwendet werden.

S02 Zur Befestigung der Räder dürfen nur die mitgelieferten Befestigungsmittel Nr. S02 (siehe Seite 1) verwendet werden.

S03 Zur Befestigung der Räder dürfen nur die mitgelieferten Befestigungsmittel Nr. S03 (siehe Seite 1) verwendet werden.

S04 Zur Befestigung der Räder dürfen nur die mitgelieferten Befestigungsmittel Nr. S04 (siehe Seite 1) verwendet werden.

S05 Zur Befestigung der Räder dürfen nur die mitgelieferten Befestigungsmittel Nr. S05 (siehe Seite 1) verwendet werden.

S06 Zur Befestigung der Räder dürfen nur die mitgelieferten Befestigungsmittel Nr. S06 (siehe Seite 1) verwendet werden.

S07 Zur Befestigung der Räder dürfen nur die mitgelieferten Befestigungsmittel Nr. S07 (siehe Seite 1) verwendet werden.

§22 51225*04

Sth Die Rad-/Reifen-Kombination ist zulässig für Fahrzeugausführungen der Karosserieform Stufenheck.

T84 Reifen (LI 84) nur zulässig für Fahrzeuge mit zul. Achslasten bis 1000 kg (Fzg.-Schein, Ziff. 16 bzw. Zulassungsbescheinigung Feld 8). Abschläge der Tragfähigkeit aufgrund der Bauartbedingten Höchstgeschwindigkeit (Fzg.-Schein, Ziff. 6 bzw. Zulassungsbescheinigung Feld T) sind zu berücksichtigen.

T85 Reifen (LI 85) nur zulässig für Fahrzeuge mit zul. Achslasten bis 1030 kg (Fzg.-Schein, Ziff. 16 bzw. Zulassungsbescheinigung Feld 8). Abschläge der Tragfähigkeit aufgrund der Bauartbedingten Höchstgeschwindigkeit (Fzg.-Schein, Ziff. 6 bzw. Zulassungsbescheinigung Feld T) sind zu berücksichtigen.

T86 Reifen (LI 86) nur zulässig für Fahrzeuge mit zul. Achslasten bis 1060 kg (Fzg.-Schein, Ziff. 16 bzw. Zulassungsbescheinigung Feld 8). Abschläge der Tragfähigkeit aufgrund der Bauartbedingten Höchstgeschwindigkeit (Fzg.-Schein, Ziff. 6 bzw. Zulassungsbescheinigung Feld T) sind zu berücksichtigen.

T87 Reifen (LI 87) nur zulässig für Fahrzeuge mit zul. Achslasten bis 1090 kg (Fzg.-Schein, Ziff. 16 bzw. Zulassungsbescheinigung Feld 8). Abschläge der Tragfähigkeit aufgrund der Bauartbedingten Höchstgeschwindigkeit (Fzg.-Schein, Ziff. 6 bzw. Zulassungsbescheinigung Feld T) sind zu berücksichtigen.

T88 Reifen (LI 88) nur zulässig für Fahrzeuge mit zul. Achslasten bis 1120 kg (Fzg.-Schein, Ziff. 16 bzw. Zulassungsbescheinigung Feld 8). Abschläge der Tragfähigkeit aufgrund der Bauartbedingten Höchstgeschwindigkeit (Fzg.-Schein, Ziff. 6 bzw. Zulassungsbescheinigung Feld T) sind zu berücksichtigen.

T89 Reifen (LI 89) nur zulässig für Fahrzeuge mit zul. Achslasten bis 1160 kg (Fzg.-Schein, Ziff. 16 bzw. Zulassungsbescheinigung Feld 8). Abschläge der Tragfähigkeit aufgrund der Bauartbedingten Höchstgeschwindigkeit (Fzg.-Schein, Ziff. 6 bzw. Zulassungsbescheinigung Feld T) sind zu berücksichtigen.

T91 Reifen (LI 91) nur zulässig für Fahrzeuge mit zul. Achslasten bis 1230 kg (Fzg.-Schein, Ziff. 16 bzw. Zulassungsbescheinigung Feld 8). Abschläge der Tragfähigkeit aufgrund der Bauartbedingten Höchstgeschwindigkeit (Fzg.-Schein, Ziff. 6 bzw. Zulassungsbescheinigung Feld T) sind zu berücksichtigen.

T92 Reifen (LI 92) nur zulässig für Fahrzeuge mit zul. Achslasten bis 1260 kg (Fzg.-Schein, Ziff. 16 bzw. Zulassungsbescheinigung Feld 8). Abschläge der Tragfähigkeit aufgrund der Bauartbedingten Höchstgeschwindigkeit (Fzg.-Schein, Ziff. 6 bzw. Zulassungsbescheinigung Feld T) sind zu berücksichtigen.

T93 Reifen (LI 93) nur zulässig für Fahrzeuge mit zul. Achslasten bis 1300 kg (Fzg.-Schein, Ziff. 16 bzw. Zulassungsbescheinigung Feld 8). Abschläge der Tragfähigkeit aufgrund der Bauartbedingten Höchstgeschwindigkeit (Fzg.-Schein, Ziff. 6 bzw. Zulassungsbescheinigung Feld T) sind zu berücksichtigen.

T96 Reifen (LI 96) nur zulässig für Fahrzeuge mit zul. Achslasten bis 1420 kg (Fzg.-Schein, Ziff. 16 bzw. Zulassungsbescheinigung Feld 8). Abschläge der Tragfähigkeit aufgrund der Bauartbedingten Höchstgeschwindigkeit (Fzg.-Schein, Ziff. 6 bzw. Zulassungsbescheinigung Feld T) sind zu berücksichtigen.

§22 51225*04

V19 Bei Verwendung verschiedener Reifengrößen an Vorder- und Hinterachse sind folgende Reifenkombinationen, sofern die Reifengrößen in der Spalte "Reifen" aufgeführt sind, möglich:

	Vorderachse	Hinterachse
Nr. 1	215/35R19	245/30R19, 255/30R19
Nr. 2	225/35R19	245/30R19, 255/30R19, 265/30R19, 305/25R19
Nr. 3	225/40R19	245/35R19, 255/35R19
Nr. 4	225/45R19	245/40R19, 255/40R19
Nr. 5	225/55R19	275/45R19
Nr. 6	235/35R19	255/30R19, 265/30R19, 275/30R19, 315/25R19
Nr. 7	235/40R19	265/35R19, 275/35R19
Nr. 8	235/45R19	255/40R19
Nr. 9	235/50R19	255/45R19, 265/45R19
Nr. 10	235/55R19	255/50R19, 285/45R19, 295/45R19
Nr. 11	245/30R19	305/25R19
Nr. 12	245/35R19	275/30R19, 285/30R19
Nr. 13	245/40R19	275/35R19, 285/35R19
Nr. 14	245/45R19	275/40R19
Nr. 15	245/50R19	275/45R19
Nr. 16	255/30R19	305/25R19, 315/25R19
Nr. 17	255/35R19	285/30R19, 295/30R19, 305/30R19
Nr. 18	255/40R19	285/35R19, 295/35R19
Nr. 19	255/45R19	285/40R19
Nr. 20	255/50R19	275/45R19, 285/45R19, 295/45R19
Nr. 21	255/55R19	275/50R19
Nr. 22	265/30R19	305/25R19, 315/25R19
Nr. 23	265/35R19	295/30R19, 305/30R19
Nr. 24	265/40R19	295/35R19
Nr. 25	265/45R19	295/40R19
Nr. 26	265/50R19	295/45R19
Nr. 27	275/30R19	315/25R19

Es sind nur Reifen eines Herstellers und achsweise eines Profiltyps zulässig, für die der Reifen- oder Fahrzeughersteller die Eignung für das jeweilige Fahrzeug bestätigt. Diese Bestätigung ist vom Führer des Fahrzeugs mitzuführen.

VL9 Bei Verwendung verschiedener Reifengrößen an Vorder- und Hinterachse sind folgende Reifenkombinationen, sofern die Reifengrößen in der Spalte "Reifen" aufgeführt sind, möglich:

	Vorderachse	Hinterachse
Nr. 1	225/35R19	245/35R19, 255/35R19, 275/30R19, 285/30R19
Nr. 2	235/35R19	245/35R19, 255/35R19, 285/30R19
Nr. 3	255/30R19	255/35R19

Es sind nur Reifen eines Herstellers und achsweise eines Profiltyps zulässig, für die der Reifen- oder Fahrzeughersteller die Eignung für das jeweilige Fahrzeug bestätigt. Diese Bestätigung ist vom Führer des Fahrzeugs mitzuführen.

Ver Die Rad-/Reifen-Kombination ist zulässig für Fahrzeugausführungen der Karosserieform Minivan (z.B. Verso, Gran, ...)

Y84 Die Rad-/Reifen-Kombination ist zulässig für 3-türige Fahrzeugausführungen der Karosserieform Fließheck.

§22 51225*04

Y85 Die Rad-/Reifen-Kombination ist zulässig für 5-türige Fahrzeugausführungen der Karosserieform Schrägheckklimousine (Fließheck).

Z49 An Achse 2 ist der Kantenschutz an der Radhausausschnittkante (Gummi- bzw. Kunststoff-Kederband) zu entfernen.

Prüfort und Prüfdatum

Die Verwendungsprüfung fand am 12. November 2021 in Lambsheim statt.

Prüfergebnis

Aufgrund der durchgeführten Prüfungen bestehen keine technischen Bedenken o.g. Sonderräder unter Beachtung der Auflagen und Hinweise zu verwenden.

Die in diesem Gutachten aufgeführten Fahrzeugtypen entsprechen auch nach der Umrüstung den heute gültigen Vorschriften der StVZO. Das Gutachten verliert seine Gültigkeit, wenn sich entsprechende Bauvorschriften der StVZO ändern oder an den Kraftfahrzeugen Änderungen eintreten, die die Begutachtungspunkte beeinflussen.

Das Gutachten umfasst Blatt 1 bis 16 und gilt für Sonderräder ab Herstellungsdatum September 2011.

Der Technische Dienst Typprüfstelle Fahrzeuge/Fahrzeugteile der TÜV Rheinland Kraftfahrt GmbH, Am Grauen Stein, 51105 Köln ist mit seinem Ingenieurzentrum Technologiezentrum Typprüfstelle, Lambsheim für die angewendeten Prüfverfahren vom Kraftfahrt-Bundesamt entsprechend EG-FGV für das Typgenehmigungsverfahren des KBA unter der Nummer KBA-P 00010-96 benannt.

Lambsheim, 12. November 2021

Technischer Dienst TÜVRheinland Typprüfstelle Fahrzeuge/Fahrzeugteile

Wagner

00380144.DOC

§22 51225*04

Auftraggeber
Gewe Reifengroßhandel GmbH
Hans Geiger Straße 15
D-67661 Kaiserslautern
QM-Nr. 49 02 0160905

Prüfgegenstand PKW-Sonderrad
Modell AS2
Typ AS2-8519
Radgröße 8,5Jx19H2
Zentrierart Mittenzentrierung

Aus-führung	Kennzeichnung Rad/ Zentrierring	Lochzahl/ Loch-kreis- (mm)/ Mit-tenloch-ø (mm)	Einpress-tiefe (mm)	Rad-last (kg)	Abrollumfang (mm)
W4	AS2-8519 W4 / Ø72,5 / Ø66,1	5/114,3/66,1	40	700	2150

Kennzeichnungen
KBA-Nummer 51225
Herstellerzeichen TEC
Radtyp und Ausführung AS2-8519 (s.o.)
Radgröße 8,5Jx19H2
Einpresstiefe ET (s.o.)
Herstelldatum Monat und Jahr

Befestigungsmittel

Nr.	Art der Befestigungsmittel	Bund	Anzugsmoment (Nm)	Schaftlänge (mm)
S01	Schraube M12x1,5	Kegel 60°	110	26
S02	Schraube M12x1,5	Kegel 60°	110	30
S03	Schraube M14x1,5	Kegel 60°	130	28
S04	Mutter M12x1,25	Kegel 60°	100	-
S05	Mutter M12x1,25	Kegel 60°	110	-
S06	Schraube M14x1,5	Kegel 60°	145	28
S07	Schraube M12x1,5	Kegel 60°	105	26
S08	Schraube M12x1,5	Kegel 60°	115	26
S09	Mutter M12x1,25	Kegel 60°	115	-

Prüfungen

Entsprechend den Kriterien des VdTÜV Merkblattes 751 (in der jeweils gültigen Fassung) wurden an den im Verwendungsbereich aufgeführten Fahrzeugen Anbau-, Freigängigkeits- und Handlingsprüfungen durchgeführt.

Verwendungsbereich

Hersteller
Dacia
Infiniti
Nissan
Renault

Spurverbreiterung innerhalb 2%

§22 51225*04

Handelsbezeichnung Fahrzeug-Typ ABE/EWG-Nr.	kW-Bereich	Reifen	Reifenbezogene Auflagen und Hinweise	Auflagen und Hinweise
Dacia Duster (I) 2WD SD/SR e2*2001/116*0314*..; e2*2001/116*0323*..; e2*2007/46*0013*..; e2*2007/46*0030*..	63-92	225/45R19	K1a K1b	A01 A12 A16 A18 A58 KOV S01
	63-92	235/40R19	K1a K1b K2b	
	63-92	245/40R19	K1c K2a K2b K3s	
	63-92	255/40R19	K1c K2a K2b K3s	
Dacia Duster (I) 4WD SD/SR e2*2001/116*0314*..; e2*2001/116*0323*..; e2*2007/46*0013*..; e2*2007/46*0030*..	66-92	225/45R19	K1a K1b	A01 A12 A16 A18 A56 KOV S01
	66-92	235/40R19	K1a K1b K2b	
	66-92	245/40R19	K1c K2a K2b K3s	
	66-92	255/40R19	K1c K2a K2b K3s	
Dacia Duster (II) 2WD SR (SR*H..) e2*2001/116* 0323*43-..; e2*2007/46*0013*12-.. - ab Modell 2018	66-110	225/45R19	K1c K2c	A01 A12 A16 A18 A58 F23 KOV S07
	66-110	235/40R19	K1c K2c	
	66-110	235/45R19	K1c K2c K3s	
	66-110	245/40R19	K1c K2c K3s	
Dacia Duster (II) 2WD SR (SR*H..) e2*2001/116* 0323*43-..; e2*2007/46*0013*12-.. - ab Modell 2018 - mit Radhaus-Verbreiterungen	66-110	225/45R19		A12 A16 A18 A58 F23 KMV S07
	66-110	235/40R19	A01 K1a K1b K2b	
	66-110	235/45R19	A01 K1a K1b K2b	
	66-110	245/40R19	A01 K1a K1b K2b K3s	
Dacia Duster (II) 4WD SR (SR*H..) e2*2001/116* 0323*43-..; e2*2007/46*0013*12-.. - ab Modell 2018	80-110	225/45R19	K1c K2c	A01 A12 A16 A18 A56 F24 KOV S07
	80-110	235/40R19	K1c K2c	
	80-110	235/45R19	K1c K2c K3s	
	80-110	245/40R19	K1c K2c K3s	
Dacia Duster (II) 4WD SR (SR*H..) e2*2001/116* 0323*43-..; e2*2007/46*0013*12-.. - ab Modell 2018 - mit Radhaus-Verbreiterungen	80-110	225/45R19		A12 A16 A18 A56 F24 KMV S07
	80-110	235/40R19	A01 K1a K1b K2b	
	80-110	235/45R19	A01 K1a K1b K2b	
	80-110	245/40R19	A01 K1a K1b K2b K3s	
Infiniti M Y51 e13*2007/46*1105*..	175, 235	245/40R19	A10 T94 T98	A16 A18 A58 L06 Lim Y62 S05
	175, 235	245/45R19	A10	
	175, 235	255/40R19	A10	
Nissan Almera Tino V10 e9*98/14*0035*..	78,84,85	215/35R19	G46 K1c K2b K42 T85	A01 A12 A16 A18 S04
	78-100	225/35R19	G46 K1c K2b K42 T84 T88	

§22 51225*04

Handelsbezeichnung Fahrzeug-Typ ABE/EWG-Nr.	kW-Bereich	Reifen	Reifenbezogene Auflagen und Hinweise	Auflagen und Hinweise
Nissan Juke (I) 2WD F15 e11*2007/46*0132*..; e3*2007/46*0162*.., e5*2007/46*1031*.. - incl. Facelift 2014	69-147	225/40R19		A12 A16 A18 A58 V19 S05
	69-147	235/40R19	A01 K8c	
	69-147	245/35R19	A01 K1c K2b K8c	
Nissan Juke (I) 4WD F15 e11*2007/46*0132*.., e5*2007/46*1031*.. - incl. Facelift 2014	140, 147	225/40R19	K2b	A01 A12 A16 A18 A56 S05
	140, 147	235/40R19	K2b	
	140, 147	245/35R19	K1c K2b	
	140, 147	255/35R19	K1c K2c	
Nissan Juke (I) Nismo RS F15 e11*2007/46*0132*.., e5*2007/46*1031*..	157, 160	225/40R19		A12 A16 A18 A57 V00 V19 S05
	157, 160	235/40R19	A01 K8c	
	157, 160	245/35R19	A01 K1c K2b K8c	
Nissan Leaf (II) ZE1 e9*2007/46*6537*.. - (40, 62 kWh-Batterie) - max.Leistung: 110, 160kW	90	225/35R19	K6f T88	A01 A12 A16 A18 A58 S09
Nissan Murano Z50 e1*2001/116*0298*..	172	255/50R19	K1c K2c	A01 A12 A16 A18 S05
	172	275/45R19	K1c K2a K2b	
Nissan Murano Z51 e1*2001/116*0478*..	140,188	235/55R19	K2b 134	A01 A12 A16 A18 S05
	140,188	255/50R19	K1c K2a K2b 134	
	140,188	255/55R19	K1c K2a K2b 130	
	140,188	265/50R19	K1c K2c 133	
Nissan Primera P12 e11*98/14*0183*..	80-103	225/35R19	K1c K2b T88	A01 A12 A16 A18 Car Lim S04
	80-103	235/35R19	K1c K2b K45 K56 T88	
	80-103	245/35R19	K1c K2c K44 K45 K56	
Nissan Qashqai (II) J11 e11*2007/46*0963*..; e5*2007/46*1029*..	81-120	225/45R19		A12 A16 A18 A57 S08
Nissan Qashqai (III) J12 e9*2018/858*11042*..	103 ,116	235/50R19		A12 A16 A18 A58 F23 S08
	103 ,116	245/45R19		
	103 ,116	255/45R19	A01 K3k K6w	
Nissan Qashqai, /+2 (I) J10 e11*2001/116*0295*.	76-110	225/45R19		A12 A16 A18 A57 S05
	76-110	235/45R19		
	76-110	245/40R19	A01 K2b	
Nissan X-Trail T30 e1*98/14*0166*..	84-121	245/40R19	K1b K2c LK6	A01 A12 A16 A18 S05

§22 51225*04

Handelsbezeichnung Fahrzeug-Typ ABE/EWG-Nr.	kW-Bereich	Reifen	Reifenbezogene Auflagen und Hinweise	Auflagen und Hinweise
Nissan X-Trail T31 e1*2001/116*0432*.. - incl. MJ 2011	104-127	225/45R19		A12 A16 A18 S05
	104-127	235/45R19	A01 K42	
	104-127	245/40R19	A01 K2b K42	
	104-127	245/45R19	A01 G01 K2b K42 R64	
	104-127	255/40R19	A01 K25 K2b K42	
	110, 127	245/45R19	A01 K2b K42 R34	
Nissan X-Trail T32 e13*2007/46*1456*..	96-130	225/55R19	R70	A12 A16 A18 A57 S05
	96-130	235/50R19		
	96-130	255/45R19		
Renault Espace (V) RFC e2*2007/46*0470*..	96-165	235/50R19		A12 A16 A18 A58 L06 S03
	96-165	235/55R19	134	
	96-165	245/50R19	A01 K8f 136	
	96-165	275/45R19	A01 K8f 136	
Renault Fluence Z e2*2001/116*0373*..; e2*2007/46*0010*.. - Limousine	63-103	225/35R19	K2b K8f	A01 A12 A16 A18 Sth S01
	63-103	225/40R19	K2b K8f	
	63-103	235/35R19	K2b K6g K8k	
	63-103	245/35R19	K1a K2a K2b K6g K8k	
Renault Kadjar 2WD RFE e2*2007/46*0475*..	81-120	225/45R19		A12 A16 A18 A58 F23 S02
Renault Kadjar 4WD RFE e2*2007/46*0475*..	96, 110	225/45R19		A12 A16 A18 A56 F24 S02
Renault Koleos Y e11*2001/116*0261*.	110-127	225/45R19		A12 A16 A18 S05
	110-127	235/45R19		
Renault Laguna T e2*2001/116*0363*..; e2*2007/46*0012*..	81-131	255/30R19	K1c K2b K56 L05 T87 T91	A01 A12 A16 A18 Car Flh V19 S06
	81-131	255/35R19	K1c K2b K56 L05 T92	
	81-173	235/35R19	K1a K1b L06 T87 T91	
	81-173	245/30R19	K1c K2b L06 T89	
	81-173	245/35R19	K1c K2b L06 T89 T93	
Renault Laguna T e2*2001/116* 0363*07-.. - Coupé	125-175	245/30R19	K1c NoD T89	A01 A12 A16 A18 Cpe L06 V19 S06
	81-110	245/30R19	K1c T89 Y16	
	81-175	235/35R19	K1a T87 T91	
	81-175	255/30R19	K1c K2b T91	
	81-177	245/35R19	K1c T89 T93	
	81-177	255/35R19	K1c K2b	
Renault Latitude T e2*2001/116*0363*..	81,103	225/35R19	K4h T88	A01 A12 A16 A18 Lim V19 S06
	81-127	235/35R19	K4h T91	
	81-127	255/30R19	K1c K2b K4g K5d K6h T91	
	81-177	225/40R19	K4h T89 T93	
	81-177	235/40R19	G81 K4h T92 T96	
	81-177	245/35R19	K1a K4g K6g T89 T93	
	81-177	255/35R19	K1c K2b K4g K5d K6h T92 T96	
Renault Megane (III) Z e2*2001/116*0373*..; e2*2007/46*0010*.. - Fließheck - Coupé	63-162	225/35R19	K6g T84 T88	A01 A12 A16 A18 Cpe Flh K2b S01
	63-162	235/35R19	G01 K1a K1b K6h K8f T87 T91	
	63-162	245/30R19	K1a K1b K6h K8k T89	

§22 51225*04

Handelsbezeichnung Fahrzeug-Typ ABE/EWG-Nr.	kW-Bereich	Reifen	Reifenbezogene Auflagen und Hinweise	Auflagen und Hinweise
Renault Megane (III) Z e2*2001/116*0373*..; e2*2007/46*0010*.. - Grandtour	63-162	225/35R19	K6g T84 T88	A01 A12 A16 A18 Car S01
	63-162	235/35R19	G01 K1a K1b K2b K6h K8f T87	
	63-162	245/30R19	K1a K1b K2b K6h K8k T89	
Renault Megane (III) Z e2*2001/116*0373*..; - Cabriolet	78-132	225/35R19	K4i T84 T88	A01 A12 A16 A18 Cbo K2b S01
	78-132	235/35R19	G01 K1a K1b K4i K6g K8f T87 T91	
	78-132	245/30R19	K1a K1b K4i K6h K8k T89	
Renault Megane (IV) RFB e2*2007/46*0546*..	66-120	215/35R19	K2b K8c T85	A01 A12 A16 A18 A58 Car Flh L05 NoP S01
	66-121	225/35R19	K2b K8c T84 T88	
	66-121	235/30R19	K1c K2c K8m T86	
	66-121	235/35R19	G01 K1c K2c K8m T87 T91	
Renault Megane GT(IV) RFB e2*2007/46*0546*..	120, 151	225/35R19	K8c T88	A01 A12 A16 A18 A58 Flh L04 S01
Renault Megane R.S. (IV) RFB e2*2007/46*0546*..	205, 221	235/35R19	K8m T91	A01 A12 A16 A18 A58 Flh L06 S01
	205, 221	245/30R19	K1a K1b K2b K8m T89	
	205, 221	245/35R19	K1a K1b K2b K8m	
	205, 221	255/30R19	K1c K2c K5x K8s	
	205, 221	255/35R19	K1c K2c K5x K8s	
Renault Scenic (III) JZ e2*2001/116*0379*.., e2*2007/46*0011*.. - Scenic / Gr. Scenic	63-118	225/40R19	T93	A12 A16 A18 A58 A60 V19 S01
	63-118	235/35R19	A01 K2b K4a T91	
	63-118	245/35R19	A01 K2b K4a K8f T93	
	63-118	255/30R19	A01 K1a K1b K2b K4a K8f T91	
	63-118	255/35R19	A01 K1a K1b K2b K4a K8f T92 T96	
Renault Talisman RFD e11*2007/46* 2969*00-07; e2*2007/46*0653*..	81-165	225/40R19	A33 R37	A16 A18 A58 Car L05 Lim S01
	81-165	225/45R19	A12 R37	
	81-165	235/40R19	A12 R37	
	81-165	245/40R19	A01 A12 K2b K8g	
	81-165	255/35R19	A01 A12 K2b K8g	
	81-165	255/40R19	A01 A12 K2b K8g	
Renault Talisman 4Control RFD e11*2007/46* 2969*00-07; e2*2007/46*0653*.. - mit Allradlenkung	81-165	245/40R19	K2b K8k	A01 A12 A16 A18 A58 Car L04 Lim S01
	81-165	255/35R19	K2b K8k	
	81-165	255/40R19	K2b K8k	

Allgemeine Hinweise

Im Fahrzeug vorgeschriebene Fahrzeugsysteme, z. B. Reifendruckkontrollsysteme, müssen nach Anbau der Räder funktionsfähig bleiben.

§22 51225*04

Wird eine in diesem Gutachten aufgeführte Reifengröße verwendet, die nicht bereits in den Fahrzeugpapieren (u. a. Fahrzeugschein, Zulassungsbescheinigung I oder COC-Papier) genannt ist, so sind die Angaben über die Reifengröße in den Fahrzeugpapieren (Fahrzeugschein bzw. -brief, Zulassungsbescheinigung I) durch die Zulassungsstelle berichtigen zu lassen. Diese Berichtigung ist dann nicht erforderlich, wenn die ABE des Sonderrades eine Freistellung von der Pflicht zur Berichtigung der Fahrzeugpapiere enthält.

Die mindestens erforderlichen Geschwindigkeitsbereiche (mit Ausnahme der M+S-Profile) und Tragfähigkeiten der zu verwendenden Reifen sind den Fahrzeugpapieren (Fahrzeugbrief und -schein, Zulassungsbescheinigung I) zu entnehmen. Abschläge der Tragfähigkeit aufgrund der Fahrzeughöchstgeschwindigkeit sind zu berücksichtigen.

Fahrzeughöchst-geschwindigkeit	Tragfähigkeit (%) Geschwindigkeitssymbol (GSY)		
	V	W	Y
210 km/h	100%	100%	100%
220 km/h	97%	100%	100%
230 km/h	94%	100%	100%
240 km/h	91%	100%	100%
250 km/h	-	95%	100%
260 km/h	-	90%	100%
270 km/h	-	85%	100%
280 km/h	-	-	95%
290 km/h	-	-	90%
300 km/h	-	-	85%

Ferner sind nur Reifen einer Bauart und achsweise eines Reifentyps zulässig. Bei Verwendung unterschiedlicher Reifentypen auf Vorder- und Hinterachse sind die Hinweise des Fahrzeug- und / oder Reifenherstellers zu beachten.

Das Fahrwerk und die Bremsaggregate müssen, mit Ausnahme der in der entsprechenden Auflage aufgeführten Umrüstmaßnahmen, dem Serienstand entsprechen. Die Zulässigkeit weiterer Veränderungen ist gesondert zu beurteilen.

Wird das serienmäßige Ersatzrad verwendet, soll mit mäßiger Geschwindigkeit und nicht länger als erforderlich gefahren werden. Es müssen die serienmäßigen Befestigungsteile verwendet werden. Bei Fahrzeugen mit Allradantrieb darf nur ein Ersatzrad mit gleicher Reifengröße bzw. gleichem Abrollumfang verwendet werden.

Die Bezieher der Räder sind darauf hinzuweisen, dass der vom Reifenhersteller vorgeschriebene Reifenfülldruck zu beachten ist.

Spezielle Auflagen und Hinweise

130 Das Sonderrad (gepr. Radlast) ist in Verbindung mit dieser Reifengröße nur zulässig bis zu einer zul. Achslast von 1300 kg. Eine erhöhte zulässige Achslast bei Anhängerbetrieb (siehe Ziff. 33 zu Ziff. 16 h bzw. Feld 22 zu Feld 7.1-8.3 in den Fahrzeugpapieren) ist zu beachten.

133 Das Sonderrad (gepr. Radlast) ist in Verbindung mit dieser Reifengröße nur zulässig bis zu einer zul. Achslast von 1330 kg. Eine erhöhte zulässige Achslast bei Anhängerbetrieb (siehe Ziff. 33 zu Ziff. 16 h bzw. Feld 22 zu Feld 7.1-8.3 in den Fahrzeugpapieren) ist zu beachten.

134 Das Sonderrad (gepr. Radlast) ist in Verbindung mit dieser Reifengröße nur zulässig bis zu einer zul. Achslast von 1340 kg. Eine erhöhte zulässige Achslast bei Anhängerbetrieb (siehe Ziff. 33 zu Ziff. 16 h bzw. Feld 22 zu Feld 7.1-8.3 in den Fahrzeugpapieren) ist zu beachten.

§22 51225*04

136 Das Sonderrad (gepr. Radlast) ist in Verbindung mit dieser Reifengröße nur zulässig bis zu einer zul. Achslast von 1360 kg. Eine erhöhte zulässige Achslast bei Anhängerbetrieb (siehe Ziff. 33 zu Ziff. 16 h bzw. Feld 22 zu Feld 7.1-8.3 in den Fahrzeugpapieren) ist zu beachten.

A01 Nach Durchführung der Technischen Änderung ist das Fahrzeug unter Vorlage der vorliegenden ABE unverzüglich einem amtlich anerkannten Sachverständigen oder Prüfer für den Kraftfahrzeugverkehr oder einem Prüfingenieur einer Überwachungsorganisation nach Nummer 4 der Anlage VIIIb zur StVZO zur Durchführung und Bestätigung der in der ABE vorgeschriebenen Änderungsabnahme vorzuführen.

A10 Es dürfen nur feingliedrige Schneeketten an der Hinterachse verwendet werden.

A12 Die Verwendung von Schneeketten ist nicht zulässig.

A16 Zum Auswuchten der Räder dürfen an der Felgeninnenseite nur Klebegewichte unterhalb der Felgenschulter angebracht werden. Bei Anbringung der Klebegewichte im Felgenbett ist auf einen Mindestabstand von 2 mm zum Bremssattel bzw. zu den Fahrwerksteilen zu achten.

A18 Es sind nur schlauchlose Reifen zulässig. Werden keine Ventile mit TPMS-Sensoren verwendet, sind ausschließlich Metallschraubventile mit Befestigung von außen, die den Normen DIN, E.T.R.T.O oder Tire and Rim entsprechen, zulässig. Werden Ventile mit TPMS-Sensoren verwendet, so sind die Hinweise und Vorgaben der Hersteller zu beachten. Die Ventile und Sensoren müssen für den vorgeschriebenen Luftdruck und die bauartbedingte Höchstgeschwindigkeit geeignet sein. Die Ventile dürfen nicht über den Felgenrand hinausragen.

A33 Es dürfen nur feingliedrige Schneeketten, die nicht mehr als 12 mm einschließlich Kettenschloss auftragen, an der Vorderachse verwendet werden.

A56 Die Rad-/Reifen-Kombination ist nur zulässig an Fahrzeugausführungen mit Allradantrieb (z.B. 4WD, Quattro, Syncro, 4-Matic, 4x4 u. ä.)

A57 Diese Rad-/Reifen-Kombination(en) ist (sind) zulässig an Fahrzeugausführungen mit Front bzw. Heck-Antrieb und Allradantrieb (z.B. 2WD, 4WD, Quattro, Syncro, 4-Matic, 4x4, u. ä.)

A58 Rad-Reifen-Kombination(en) nicht zulässig an Fahrzeugen mit Allradantrieb.

A60 Auch zulässig für Fahrzeugausführungen mit verlängerter Karosserie.

Car Die Rad/Reifen-Kombination ist zulässig für Fahrzeugausführungen der Karosserieform Kombilimousine (Avant, Break, Caravan, Grandtour, Kombi, Sportswagon, T-Modell, Touring, Tourer, Turnier, Variant, …).

Cbo Die Rad-/Reifen-Kombination ist zulässig für Fahrzeugausführungen der Karosserieform Cabrio-Limousine, Roadster.

Cpe Die Rad-/Reifen-Kombination ist zulässig für Fahrzeugausführungen der Karosserieform Coupé.

F23 Rad/Reifen-Kombination nur für Fahrzeugausführungen mit Verbundlenkerhinterachse.

F24 Rad/Reifen-Kombination nur für Fahrzeugausführungen mit Viel- bzw. Mehrlenkerhinterachse (Einzelradaufhängung).

Flh Die Rad-/Reifen-Kombination ist zulässig für Fahrzeugausführungen der Karosserieform Schrägheckklimousine (Fließheck, 3-türig und 5-türig).

§22 51225*04

G01 Es ist der Nachweis zu erbringen, dass die Anzeige des Geschwindigkeitsmessers und Wegstreckenzählers innerhalb der Toleranzen (75/443/EWG, ECE-R39, § 57 StVZO) liegt. Wird die Anzeige angeglichen, sind die in den Fahrzeugpapieren (u. a. Fahrzeugschein, Zulassungsbescheinigung I oder COC-Papier) eingetragenen Reifengrößen zu überprüfen.

G46 Ist die Reifengröße 195/65R15 keine der serienmäßigen Reifengrößen (u. a. Fahrzeugschein, Zulassungsbescheinigung I, COC-Papier oder Bedienungsanleitung) , so ist der Nachweis zu erbringen, dass die Anzeige des Geschwindigkeitsmessers und Wegstreckenzählers innerhalb der Toleranzen (75/443/EWG, ECE-R39, § 57 StVZO) liegt. Wird die Anzeige angeglichen, sind die in den Fahrzeugpapieren (u. a. Fahrzeugschein, Zulassungsbescheinigung I oder COC-Papier) eingetragenen Reifengrößen zu überprüfen.

G81 Ist die Reifengröße 235/45R18 oder 235/40R19 keine der serienmäßigen Reifengrößen (u. a. Fahrzeugschein, Zulassungsbescheinigung I, COC-Papier oder Bedienungsanleitung) , so ist der Nachweis zu erbringen, dass die Anzeige des Geschwindigkeitsmessers und Wegstreckenzählers innerhalb der Toleranzen (75/443/EWG, ECE-R39, § 57 StVZO) liegt. Wird die Anzeige angeglichen, sind die in den Fahrzeugpapieren (u. a. Fahrzeugschein, Zulassungsbescheinigung I oder COC-Papier) eingetragenen Reifengrößen zu überprüfen

K1a Die Radabdeckung an Achse 1 ist durch Ausstellen der Frontschürze und des Kotflügels oder durch Anbau von dauerhaft befestigten Karosserieteilen im Bereich 0° bis 30° vor Radmitte herzustellen. Die gesamte Breite der Rad-/Reifenkombination muss, unter Beachtung des maximal möglichen Betriebsmaßes des Reifens (1,04-fache der Nennbreite des Reifens), in dem oben genannten Bereich abgedeckt sein.

K1b Die Radabdeckung an Achse 1 ist durch Ausstellen des Kotflügels oder durch Anbau von dauerhaft befestigten Karosserieteilen im Bereich 0° bis 50° hinter Radmitte herzustellen. Die gesamte Breite der Rad-/Reifenkombination muss, unter Beachtung des maximal möglichen Betriebsmaßes des Reifens (1,04-fache der Nennbreite des Reifens), in dem oben genannten Bereich abgedeckt sein.

K1c Die Radabdeckung an Achse 1 ist durch Ausstellen der Frontschürze und des Kotflügels oder durch Anbau von dauerhaft befestigten Karosserieteilen im Bereich 30° vor bis 50° hinter Radmitte herzustellen. Die gesamte Breite der Rad-/Reifenkombination muss, unter Beachtung des maximal möglichen Betriebsmaßes des Reifens (1,04-fache der Nennbreite des Reifens), in dem oben genannten Bereich abgedeckt sein.

K25 Durch Nacharbeit der Kunststoffinnenkotflügel an der Vorderachse im Bereich des Motorschutzes ist eine ausreichende Freigängigkeit der Rad-/ Reifenkombination herzustellen.

K2a Die Radabdeckung an Achse 2 ist durch Ausstellen des Kotflügels oder durch Anbau von dauerhaft befestigten Karosserieteilen im Bereich 0° bis 30° vor Radmitte herzustellen. Die gesamte Breite der Rad-/Reifenkombination muss, unter Beachtung des maximal möglichen Betriebsmaßes des Reifens (1,04-fache der Nennbreite des Reifens), in dem oben genannten Bereich abgedeckt sein.

K2b Die Radabdeckung an Achse 2 ist durch Ausstellen der Heckschürze und des Kotflügels oder durch Anbau von dauerhaft befestigten Karosserieteilen im Bereich 0° bis 50° hinter Radmitte herzustellen. Die gesamte Breite der Rad-/Reifenkombination muss, unter Beachtung des maximal möglichen Betriebsmaßes des Reifens (1,04-fache der Nennbreite des Reifens), in dem oben genannten Bereich abgedeckt sein.

§22 51225*04

K2c Die Radabdeckung an Achse 2 ist durch Ausstellen der Heckschürze und des Kotflügels oder durch Anbau von dauerhaft befestigten Karosserieteilen im Bereich 30° vor bis 50° hinter Radmitte herzustellen. Die gesamte Breite der Rad-/Reifenkombination muss, unter Beachtung des maximal möglichen Betriebsmaßes des Reifens (1,04-fache der Nennbreite des Reifens), in dem oben genannten Bereich abgedeckt sein.

K3k An Achse 1 ist die Radhausinnenverkleidung am Übergang von der Radhausausschnittkante zur Frontschürze auszuschneiden bzw. um 5 mm zu kürzen.

K3s An Achse 1 ist die Spritzwand bzw. die Radhausinnenverkleidung hinter Radmitte an den dahinterliegenden Rahmenfalz anzulegen und dauerhaft zu befestigen.

K42 An Achse 2 ist durch Nacharbeiten der Radhausausschnittkanten eine ausreichende Freigängigkeit der Rad-Reifenkombination herzustellen.

K44 An Achse 2 ist durch Aufweiten der Kotflügel bzw. inneren Seitenteile eine ausreichende Freigängigkeit der Rad-Reifenkombination herzustellen.

K45 An Achse 1 ist durch Nacharbeiten der Radhausinnenkotflügel, Kunststoffeinsätze bzw. deren Befestigungsteile eine ausreichende Freigängigkeit der Rad-Reifenkombination herzustellen. Ein evtl. vorhandener Spritzschutz für den Ansaugweg des Luftfilters muss erhalten bleiben.

K4a An Achse 2 sind die Kunststoffmuttern und Schrauben zur Befestigung der Radhausinnenverkleidung, über den Radhausausschnittkanten (100 mm vor Radmitte) zu entfernen. Die Radhausinnenverkleidungen sind anschließend dauerhaft neu zu befestigen.

K4g An Achse 2 ist die Radhausinnenverkleidung am Übergang von der Radhausausschnittkante zur Heckschürze auszuschneiden bzw. um 10 mm zu kürzen.

K4h An Achse 2 ist die Radhausinnenverkleidung am Übergang von der Radhausausschnittkante zur Heckschürze auszuschneiden bzw. um 5 mm zu kürzen.

K4i An Achse 2 ist die Radhausinnenverkleidung an der Radhausausschnittkante auszuschneiden bzw. um 5 mm zu kürzen und anschließend dauerhaft neu zu befestigen.

K56 Durch Nacharbeit der Heckschürze am Übergang zum Radhausausschnitt ist eine ausreichende Freigängigkeit der Rad-Reifenkombination herzustellen.

K5d An Achse 1 sind die Radhausausschnittkanten im Bereich 200 mm vor bis 200 mm hinter Radmitte vollständig umzulegen.

K5x An Achse 1 sind die Kunststoff-Radhausausschnittkanten im Bereich 200 mm vor bis 200 mm hinter Radmitte vollständig auszuschneiden bzw. vollständig zu kürzen.

K6f An Achse 2 sind die Radhausausschnittkanten im Bereich 300 mm vor bis 150 mm nach Radmitte vollständig umzulegen.

K6g An Achse 2 ist die Befestigungslasche der Heckschürze am Übergang zur Radhausausschnittkante um 5 mm zu kürzen oder um das gleiche Maß nach hinten/oben zu biegen.

K6h An Achse 2 ist die Befestigungslasche der Heckschürze am Übergang zur Radhausausschnittkante um 10 mm zu kürzen oder um das gleiche Maß nach hinten/oben zu biegen. Die Befestigungsschraube ist soweit wie möglich nach hinten zu versetzen.

K6w An Achse 2 sind die Kunststoff-Radhausausschnittkanten im Bereich 200 mm vor bis 200 mm hinter Radmitte um 5 mm auszuschneiden bzw. zu kürzen.

§22 51225*04

K8c An Achse 2 sind die Radhausausschnittkanten im Bereich 200 mm vor bis 100 mm hinter Radmitte um 5 mm aufzuweiten.

K8f An Achse 2 sind die Radhausausschnittkanten im Bereich 400 mm bis 100 mm vor Radmitte um 5 mm aufzuweiten.

K8g An Achse 2 sind die Radhausausschnittkanten im Bereich 400 mm vor bis 200 mm hinter Radmitte um 5 mm aufzuweiten.

K8k An Achse 2 sind die Radhausausschnittkanten im Bereich 400 mm vor bis 200 mm hinter Radmitte um 10 mm aufzuweiten.

K8m An Achse 2 sind die Radhausausschnittkanten im Bereich 300 mm vor bis 200 mm hinter Radmitte um 10 mm aufzuweiten.

K8s An Achse 2 sind die Radhausausschnittkanten im Bereich 300 mm vor bis 200 mm hinter Radmitte um 15 mm aufzuweiten.

KMV Betrifft nur Fahrzeugvarianten mit serienmäßigen Kunststoffverbreiterungen bzw. mit zusätzlichen Kotflügelverbreiterungen (Radlaufleisten).

KOV Betrifft nur Fahrzeugvarianten ohne serienmäßige Kunststoffverbreiterungen bzw. ohne zusätzliche Kotflügelverbreiterungen (Radlaufleisten).

L04 Die Verwendung dieser Rad-/Reifen-Kombination(en) ist(sind) nur zulässig an Fahrzeugen mit Allradlenkung (4WS).

L05 Die Verwendung dieser Rad-/Reifen-Kombination(en) ist(sind) nicht zulässig an Fahrzeugen mit Allradlenkung (4WS).

L06 Diese Rad-/Reifen-Kombination(en) ist (sind) zulässig an Fahrzeugausführungen mit und ohne Allradlenkung (4WS).

LK6 An Achse 1 ist durch Begrenzen des Lenkeinschlages oder durch Nacharbeit der Radhausinnenkotflügel bzw. der Kunststoffeinsätze im Bereich der Radinnenseite eine ausreichende Freigängigkeit der Rad-Reifenkombination herzustellen.

Lim Die Rad-/Reifen-Kombination ist zulässig für Fahrzeugausführungen der Karosserieform Limousine.

NoD Nicht zulässig für Fahrzeugausführungen mit Dieselmotor.

NoP Nicht für Plug-in Hybrid-Fahrzeuge bzw. extern aufladbare Hybrid-Elektro-Fahrzeuge (PHEV bzw. OVC-HEV).

R34 Diese Reifengröße ist nur zulässig bei Fahrzeugen mit serienmäßiger Reifengröße 225/60R17 oder 225/55R18 (u. a. Fahrzeugschein, Zulassungsbescheinigung I, COC-Papier oder Bedienungsanleitung).

R37 Diese Reifengröße ist nicht geprüft für Fahrzeuge, die serienmäßig ausschließlich mit größeren und/oder breiteren Reifengrößen (u. a. Fahrzeugschein, Zulassungsbescheinigung I, COC-Papier oder Bedienungsanleitung) ausgerüstet sind.

R64 Diese Reifengröße ist nur zulässig bei Fahrzeugen mit serienmäßiger Reifengröße 215/65R16, 215/60R17 oder 215/55R18 (u. a. Fahrzeugschein, Zulassungsbescheinigung I, COC-Papier oder Bedienungsanleitung).

§22 51225*04

R70 Für das Fahrzeug ist die Reifengröße auf der im Gutachten genannten Radgröße durch den Reifenhersteller zu bestätigen. Diese Bestätigung ist vom Führer des Fahrzeugs mitzuführen.

S01 Zur Befestigung der Räder dürfen nur die mitgelieferten Befestigungsmittel Nr. S01 (siehe Seite 1) verwendet werden.

S02 Zur Befestigung der Räder dürfen nur die mitgelieferten Befestigungsmittel Nr. S02 (siehe Seite 1) verwendet werden.

S03 Zur Befestigung der Räder dürfen nur die mitgelieferten Befestigungsmittel Nr. S03 (siehe Seite 1) verwendet werden.

S04 Zur Befestigung der Räder dürfen nur die mitgelieferten Befestigungsmittel Nr. S04 (siehe Seite 1) verwendet werden.

S05 Zur Befestigung der Räder dürfen nur die mitgelieferten Befestigungsmittel Nr. S05 (siehe Seite 1) verwendet werden.

S06 Zur Befestigung der Räder dürfen nur die mitgelieferten Befestigungsmittel Nr. S06 (siehe Seite 1) verwendet werden.

S07 Zur Befestigung der Räder dürfen nur die mitgelieferten Befestigungsmittel Nr. S07 (siehe Seite 1) verwendet werden.

S08 Zur Befestigung der Räder dürfen nur die mitgelieferten Befestigungsmittel Nr. S08 (siehe Seite 1) verwendet werden.

S09 Zur Befestigung der Räder dürfen nur die mitgelieferten Befestigungsmittel Nr. S09 (siehe Seite 1) verwendet werden.

Sth Die Rad-/Reifen-Kombination ist zulässig für Fahrzeugausführungen der Karosserieform Stufenheck.

T84 Reifen (LI 84) nur zulässig für Fahrzeuge mit zul. Achslasten bis 1000 kg (Fzg.-Schein, Ziff. 16 bzw. Zulassungsbescheinigung Feld 8). Abschläge der Tragfähigkeit aufgrund der Bauartbedingten Höchstgeschwindigkeit (Fzg.-Schein, Ziff. 6 bzw. Zulassungsbescheinigung Feld T) sind zu berücksichtigen.

T85 Reifen (LI 85) nur zulässig für Fahrzeuge mit zul. Achslasten bis 1030 kg (Fzg.-Schein, Ziff. 16 bzw. Zulassungsbescheinigung Feld 8). Abschläge der Tragfähigkeit aufgrund der Bauartbedingten Höchstgeschwindigkeit (Fzg.-Schein, Ziff. 6 bzw. Zulassungsbescheinigung Feld T) sind zu berücksichtigen.

T86 Reifen (LI 86) nur zulässig für Fahrzeuge mit zul. Achslasten bis 1060 kg (Fzg.-Schein, Ziff. 16 bzw. Zulassungsbescheinigung Feld 8). Abschläge der Tragfähigkeit aufgrund der Bauartbedingten Höchstgeschwindigkeit (Fzg.-Schein, Ziff. 6 bzw. Zulassungsbescheinigung Feld T) sind zu berücksichtigen.

T87 Reifen (LI 87) nur zulässig für Fahrzeuge mit zul. Achslasten bis 1090 kg (Fzg.-Schein, Ziff. 16 bzw. Zulassungsbescheinigung Feld 8). Abschläge der Tragfähigkeit aufgrund der Bauartbedingten Höchstgeschwindigkeit (Fzg.-Schein, Ziff. 6 bzw. Zulassungsbescheinigung Feld T) sind zu berücksichtigen.

§22 51225*04

T88 Reifen (LI 88) nur zulässig für Fahrzeuge mit zul. Achslasten bis 1120 kg (Fzg.-Schein, Ziff. 16 bzw. Zulassungsbescheinigung Feld 8). Abschläge der Tragfähigkeit aufgrund der Bauartbedingten Höchstgeschwindigkeit (Fzg.-Schein, Ziff. 6 bzw. Zulassungsbescheinigung Feld T) sind zu berücksichtigen.

T89 Reifen (LI 89) nur zulässig für Fahrzeuge mit zul. Achslasten bis 1160 kg (Fzg.-Schein, Ziff. 16 bzw. Zulassungsbescheinigung Feld 8). Abschläge der Tragfähigkeit aufgrund der Bauartbedingten Höchstgeschwindigkeit (Fzg.-Schein, Ziff. 6 bzw. Zulassungsbescheinigung Feld T) sind zu berücksichtigen.

T91 Reifen (LI 91) nur zulässig für Fahrzeuge mit zul. Achslasten bis 1230 kg (Fzg.-Schein, Ziff. 16 bzw. Zulassungsbescheinigung Feld 8). Abschläge der Tragfähigkeit aufgrund der Bauartbedingten Höchstgeschwindigkeit (Fzg.-Schein, Ziff. 6 bzw. Zulassungsbescheinigung Feld T) sind zu berücksichtigen.

T92 Reifen (LI 92) nur zulässig für Fahrzeuge mit zul. Achslasten bis 1260 kg (Fzg.-Schein, Ziff. 16 bzw. Zulassungsbescheinigung Feld 8). Abschläge der Tragfähigkeit aufgrund der Bauartbedingten Höchstgeschwindigkeit (Fzg.-Schein, Ziff. 6 bzw. Zulassungsbescheinigung Feld T) sind zu berücksichtigen.

T93 Reifen (LI 93) nur zulässig für Fahrzeuge mit zul. Achslasten bis 1300 kg (Fzg.-Schein, Ziff. 16 bzw. Zulassungsbescheinigung Feld 8). Abschläge der Tragfähigkeit aufgrund der Bauartbedingten Höchstgeschwindigkeit (Fzg.-Schein, Ziff. 6 bzw. Zulassungsbescheinigung Feld T) sind zu berücksichtigen.

T94 Reifen (LI 94) nur zulässig für Fahrzeuge mit zul. Achslasten bis 1340 kg (Fzg.-Schein, Ziff. 16 bzw. Zulassungsbescheinigung Feld 8). Abschläge der Tragfähigkeit aufgrund der Bauartbedingten Höchstgeschwindigkeit (Fzg.-Schein, Ziff. 6 bzw. Zulassungsbescheinigung Feld T) sind zu berücksichtigen.

T96 Reifen (LI 96) nur zulässig für Fahrzeuge mit zul. Achslasten bis 1420 kg (Fzg.-Schein, Ziff. 16 bzw. Zulassungsbescheinigung Feld 8). Abschläge der Tragfähigkeit aufgrund der Bauartbedingten Höchstgeschwindigkeit (Fzg.-Schein, Ziff. 6 bzw. Zulassungsbescheinigung Feld T) sind zu berücksichtigen.

T98 Reifen (LI 98) nur zulässig für Fahrzeuge mit zul. Achslasten bis 1500 kg (Fzg.-Schein, Ziff. 16 bzw. Zulassungsbescheinigung Feld 8). Abschläge der Tragfähigkeit aufgrund der Bauartbedingten Höchstgeschwindigkeit (Fzg.-Schein, Ziff. 6 bzw. Zulassungsbescheinigung Feld T) sind zu berücksichtigen.

V00 Unterschiedliche Reifengrößen auf Vorder- und Hinterachse sind nicht zulässig für Fahrzeugausführungen mit Allradantrieb (z.B. AWD, 4-Matic, Syncro, 4x4,...).

§22 51225*04

V19 Bei Verwendung verschiedener Reifengrößen an Vorder- und Hinterachse sind folgende Reifenkombinationen, sofern die Reifengrößen in der Spalte "Reifen" aufgeführt sind, möglich:

	Vorderachse	Hinterachse
Nr. 1	215/35R19	245/30R19, 255/30R19
Nr. 2	225/35R19	245/30R19, 255/30R19, 265/30R19, 305/25R19
Nr. 3	225/40R19	245/35R19, 255/35R19
Nr. 4	225/45R19	245/40R19, 255/40R19
Nr. 5	225/55R19	275/45R19
Nr. 6	235/35R19	255/30R19, 265/30R19, 275/30R19, 315/25R19
Nr. 7	235/40R19	265/35R19, 275/35R19
Nr. 8	235/45R19	255/40R19
Nr. 9	235/50R19	255/45R19, 265/45R19
Nr. 10	235/55R19	255/50R19, 285/45R19, 295/45R19
Nr. 11	245/30R19	305/25R19
Nr. 12	245/35R19	275/30R19, 285/30R19
Nr. 13	245/40R19	275/35R19, 285/35R19
Nr. 14	245/45R19	275/40R19
Nr. 15	245/50R19	275/45R19
Nr. 16	255/30R19	305/25R19, 315/25R19
Nr. 17	255/35R19	285/30R19, 295/30R19, 305/30R19
Nr. 18	255/40R19	285/35R19, 295/35R19
Nr. 19	255/45R19	285/40R19
Nr. 20	255/50R19	275/45R19, 285/45R19, 295/45R19
Nr. 21	255/55R19	275/50R19
Nr. 22	265/30R19	305/25R19, 315/25R19
Nr. 23	265/35R19	295/30R19, 305/30R19
Nr. 24	265/40R19	295/35R19
Nr. 25	265/45R19	295/40R19
Nr. 26	265/50R19	295/45R19
Nr. 27	275/30R19	315/25R19

Es sind nur Reifen eines Herstellers und achsweise eines Profiltyps zulässig, für die der Reifen- oder Fahrzeughersteller die Eignung für das jeweilige Fahrzeug bestätigt. Diese Bestätigung ist vom Führer des Fahrzeugs mitzuführen.

Y16 Diese Rad-/Reifenkombination ist nicht zulässig an Fahrzeugausführungen mit Automatikgetriebe oder elektrohydraulischem Direktschaltgetriebe.

Y62 Aufgrund fehlender Freigängigkeit zur Bremsanlage sind die Räder nicht zulässig an Fahrzeugen mit Bremsscheibendurchmesser 320 mm an Achse 1.

Prüfort und Prüfdatum

Die Verwendungsprüfung fand am 12. November 2021 in Lambsheim statt.

Prüfergebnis

Aufgrund der durchgeführten Prüfungen bestehen keine technischen Bedenken o.g. Sonderräder unter Beachtung der Auflagen und Hinweise zu verwenden.

Die in diesem Gutachten aufgeführten Fahrzeugtypen entsprechen auch nach der Umrüstung den heute gültigen Vorschriften der StVZO. Das Gutachten verliert seine Gültigkeit, wenn sich entsprechende Bauvorschriften der StVZO ändern oder an den Kraftfahrzeugen Änderungen eintreten, die die Begutachtungspunkte beeinflussen.

§22 51225*04

Das Gutachten umfasst Blatt 1 bis 14 und gilt für Sonderräder ab Herstellungsdatum September 2011.

Der Technische Dienst Typprüfstelle Fahrzeuge/Fahrzeugteile der TÜV Rheinland Kraftfahrt GmbH, Am Grauen Stein, 51105 Köln ist mit seinem Ingenieurzentrum Technologiezentrum Typprüfstelle, Lambsheim für die angewendeten Prüfverfahren vom Kraftfahrt-Bundesamt entsprechend EG-FGV für das Typgenehmigungsverfahren des KBA unter der Nummer KBA-P 00010-96 benannt.

Lambsheim, 12. November 2021

Technischer Dienst · TÜVRheinland · Typprüfstelle Fahrzeuge/Fahrzeugteile

Wagner

00380150.DOC

§22 51225*04

Auftraggeber
Gewe Reifengroßhandel GmbH
Hans Geiger Straße 15
D-67661 Kaiserslautern
QM-Nr. 49 02 0160905

Prüfgegenstand PKW-Sonderrad
Modell AS2
Typ AS2-8519
Radgröße 8,5Jx19H2
Zentrierart Mittenzentrierung

Aus-führung	Kennzeichnung Rad/ Zentrierring	Lochzahl/ Loch-kreis- (mm)/ Mit-tenloch-ø (mm)	Einpress-tiefe (mm)	Rad-last (kg)	Abrollumfang (mm)
W4	AS2-8519 W4 / Ø72,5 / Ø67,1	5/114,3/67,1	40	700	2150

Kennzeichnungen
KBA-Nummer 51225
Herstellerzeichen TEC
Radtyp und Ausführung AS2-8519 (s.o.)
Radgröße 8,5Jx19H2
Einpresstiefe ET (s.o.)
Herstelldatum Monat und Jahr

Befestigungsmittel

Nr.	Art der Befestigungsmittel	Bund	Anzugsmoment (Nm)	Schaftlänge (mm)
S01	Mutter M12x1,5	Kegel 60°	110	-
S02	Mutter M12x1,5	Kegel 60°	125	-
S03	Mutter M12x1,5	Kegel 60°	130	-
S04	Mutter M12x1,5	Kegel 60°	140	-
S05	Mutter M12x1,5	Kegel 60°	135	-
S06	Mutter M12x1,5 (D6sp)	Kegel 60°	125	-
S07	Mutter M12x1,5 (offen)	Kegel 60°	125	-

Prüfungen

Entsprechend den Kriterien des VdTÜV Merkblattes 751 (in der jeweils gültigen Fassung) wurden an den im Verwendungsbereich aufgeführten Fahrzeugen Anbau-, Freigängigkeits- und Handlingsprüfungen durchgeführt.

Verwendungsbereich

Hersteller
Citroen
Ford
Hyundai
Kia
Mazda
Mitsubishi
Peugeot

Spurverbreiterung innerhalb 2%

§22 51225*04

Handelsbezeichnung Fahrzeug-Typ ABE/EWG-Nr.	kW-Bereich	Reifen	Reifenbezogene Auflagen und Hinweise	Auflagen und Hinweise
Citroen C4 Aircross B e2*2007/46*0117*..	84-110	225/45R19		A12 A16 A18 A57 S01
	84-110	235/45R19		
	84-110	245/45R19		
Citroen C-Crosser V*****, V e2*2001/116*0358*..	115,125	225/45R19	T96 140	A12 A16 A18 S01
	115,125	235/45R19	T95 T99 140	
	115,125	245/45R19	A01 K1a K2b 140	
	115,125	255/40R19	A01 K1a K1b K2b T00 T96 140	
Ford Maverick /Esc. 1EZ, -/R; 1N2, -/R e4*98/14* 0043,0051*.., e13*2001/116* 0091,0093*..	91-149	245/45R19	X45 X67	A12 A16 A18 B02 S05
	91-149	255/40R19	A01 K42 X45 X67	
	91-149	255/45R19	A01 G68 K42	
Hyundai Coupe GK e11*98/14*0186*..	77-123	215/35R19	K41 K42 T84	A01 A12 A16 A18 S01
Hyundai Genesis DH e4*KS07/46*0018*..	232	245/35R19		A12 A16 A18 A56 Lim X36 S01
	232	245/40R19		
Hyundai Grandeur TG e4*2001/116*0099*..	110-191	225/45R19		A12 A16 A18 Lim S01
	110-191	235/40R19	T92	
	110-191	235/45R19		
Hyundai i30 /-cw FD, FDH e11*2001/116*0313*. e11*2001/116*0343*. e11*2007/46*0225*..	66-105	225/35R19	K27 K2c K41 K42 K46 K56 T84	A01 A12 A16 A18 Car Flh K1c S01
	77-105	215/35R19	K27 K2a K2b K41 K56 T85	
Hyundai i30 /-cw GDH, GDH-HME e11*2007/46*0337*..; e11*2007/46*0338*..; e13*2007/46*1604*.. - incl. Facelift 2015	66-137	225/35R19	Car Cpe Flh K1c K2c K5b K6h K8h T84 T88	A01 A12 A16 A18 A58 S01
	66-137	235/30R19	Car Cpe Flh K1c K2c K5b K6h K8h T86	
	73-100	215/35R19	Cpe Flh K1a K1b K2b K5a K6g NoD T85	
Hyundai i30 /-cw PDE e11*2007/46*3807*..; e5*2007/46*1075*.. - incl. Facelift 2020	70-118	225/35R19	K1c K2c K5d K8h T88	A01 A12 A16 A18 A58 Car F24 Flh NoP S06
Hyundai i30 Fastback PDE e11*2007/46*3807*..; e5*2007/46*1075*.. - incl. Facelift 2020	85-118	225/35R19	K1c K2c K5b K8h T88	A01 A12 A16 A18 A58 F24 NoP Y85 S06
Hyundai i30 N PDE e11*2007/46*3807*..; e5*2007/46*1075*.. - incl. Facelift 2020	184	225/35R19	K1c K2c K3f K5d K8m T88	A01 A12 A16 A18 A58 F24 Flh S02
	184	235/35R19	G90 K1c K2c K3f K5d K6i K6j K7d K8m	

§22 51225*04

Handelsbezeichnung Fahrzeug-Typ ABE/EWG-Nr.	kW-Bereich	Reifen	Reifenbezogene Auflagen und Hinweise	Auflagen und Hinweise
Hyundai i30 N Fastback PDE e11*2007/46*3807*..; e5*2007/46*1075*.. - incl. Facelift 2020	184	225/35R19	K1c K2c K3f K5d K8m T88	A01 A12 A16 A18 A58 F24 Y85 S02
	184	235/35R19	G90 K1c K2c K3f K5d K6j K7d K8m	
Hyundai i30 N Perf. Fastback PDE e11*2007/46*3807*..; e5*2007/46*1075*.. - incl. Facelift 2020	202,206	225/35R19	K1c K2c K3f K5d K8m M+S T88	A01 A12 A16 A18 A58 F24 Y85 S02
	202,206	235/35R19	K1c K2c K3f K5d K6j K7d K8m T87 T91	
Hyundai i30 N Performance PDE e11*2007/46*3807*..; e5*2007/46*1075*.. - incl. Facelift 2020	202,206	225/35R19	K1c K2c K3f K5d K8m M+S T88	A01 A12 A16 A18 A58 F24 Flh S02
	202,206	235/35R19	K1c K2c K3f K5d K6i K6j K7d K8m T87 T91	
Hyundai i40 /-cw VF e4*2007/46*0263*..; e4*2007/46*0264*.. - incl. Facelift 2015 und 2018	85-131	225/40R19	K1b K2b K5d K5k K7a T93	A01 A12 A16 A18 A58 Car Lim V19 S02
	85-131	235/35R19	K1c K2b K5d K5i K5k T91	
	85-131	245/35R19	K1c K2c K3s K5d K5i K5k K7i T93	
	85-131	255/30R19	K1c K2c K3s K4i K5d K5i K5l K7d K8e T91	
	85-131	255/35R19	K1c K2c K3s K4i K5d K5i K5l K7i K8m	
Hyundai Ioniq5 NE e9*2018/858*11054*.. - Elektro	42-76	235/50R19	K1c K2c	A01 A12 A16 A18 A57 Flh S02
Hyundai ix35 EL, ELH, LM e11*2007/46* 0104*00-03; 0192*00-05; 0128*00-06	85-135	225/45R19	K1b	A01 A12 A16 A18 A57 S01
	85-135	235/45R19	K1a K1b K2b	
	85-135	245/45R19	K1c K2a K2b K6g	
Hyundai ix35 ELH, LM e11*2007/46* 0128*07-.. 0192*06-.. - ab Facelift 2013	85-135	225/45R19	K1a K1b K2b	A01 A12 A16 A18 A57 S01
	85-135	235/45R19	K1c K2a K2b K6g	
	85-135	245/45R19	K1c K2c K5c K6g	
Hyundai Kona OS e4*2007/46*1259*.. - Frontantrieb - incl. Facelift 2021	85-146	225/40R19	K1c K2a K2b K6w	A01 A12 A16 A18 A58 F23 NoE NoP V19 S02
	85-146	235/35R19	K1c K2c K4i K6w K8e	
	85-146	235/40R19	K1c K2c K3s K4i K5v K6w K8e	
	85-146	245/35R19	K1c K2c K4i K6y K8e	
Hyundai Kona 4WD OS e4*2007/46*1259*.. - incl. Facelift 2021	100-146	225/40R19	K1c K2b K6w	A01 A12 A16 A18 A56 F24 NoE NoP S02
	100-146	235/35R19	K1c K2a K2b K4i K6w	
	100-146	235/40R19	K1c K2a K2b K3s K4i K5v K6w	
	100-146	245/35R19	K1c K2c K4i K6y K8e	

§22 51225*04

Handelsbezeichnung Fahrzeug-Typ ABE/EWG-Nr.	kW-Bereich	Reifen	Reifenbezogene Auflagen und Hinweise	Auflagen und Hinweise
Hyundai Kona electric OS, OSE e4*2007/46*1259*.., e4*2007/46*1522*.. - incl. Facelift 2021	26, 28	225/40R19	K1c K2b K4i K6w	A01 A12 A16 A18 A58 F24 S06
Hyundai Kona Hybrid OS e4*2007/46*1259*.. - incl. Facelift 2021	77	225/40R19	K1c K2b K4i K6w	A01 A12 A16 A18 A58 F24 S02
	77	235/35R19	K1c K2c K4i K6y K8e	
Hyundai Kona N OS e4*2007/46*1259*14-..	206	225/40R19	K1c K2a K2b	A01 A12 A16 A18 A58 F24 NoE NoP S02
	206	235/40R19	K1c K2c	
	206	245/35R19	K1c K2c K4i K6v	
Hyundai Nexo FE e9*2007/46*6592*..	32 (120)	225/45R19	T96	A12 A16 A18 A58 S02
	32 (120)	235/45R19	A01 K1a K1b K2b	
	32 (120)	245/45R19	A01 K1c K2b	
Hyundai Sonata NF e11*2001/116*0241*.	100-184	225/40R19	K1a K1b T93	A01 A12 A16 A18 Lim S01
	100-184	235/35R19	K1c K42 K56 T91	
	100-184	245/35R19	K1c K2b K42 K56 T93	
Hyundai Tucson (I) JM e4*2001/116*0087*.. - mit Radhaus-Verbreiterungen	82-129	225/45R19	R64	A12 A16 A18 KMV S01
	82-129	235/45R19		
	82-129	245/40R19		
	82-129	255/40R19	A01 K1a K1b K2b	
Hyundai Tucson (I) JM e4*2001/116*0087*.. - ohne Radhaus-Verbreiterungen	82-129	225/45R19	K1a K1b K2b	A01 A12 A16 A18 KOV S01
	82-129	235/45R19	K1a K1b K2a K2b	
	82-129	245/40R19	K1c K2a K2b	
	82-129	255/40R19	K1c K2c	
Hyundai Tucson (III) TL e11*2007/46*2711*..; e5*2007/46*1084*.. - incl. Facelift 2018	114-136	225/45R19	K1c K2b T96	A01 A12 A16 A18 A57 S02
	114-136	235/45R19	K1c K2c	
	114-136	245/45R19	K1c K2c K6w K8x	
Hyundai Tucson (III) TLE, TLE-HME e11*2007/46*2724*..; e13*2007/46*1612*..; e5*2007/46*1076*.. - incl. Facelift 2018	85-136	225/45R19	K1c K2b T96	A01 A12 A16 A18 A57 S02
	85-136	235/45R19	K1c K2c	
	85-136	245/45R19	K1c K2c K6w K8x	
Hyundai Tucson (IV) NX4e e5*2018/858*00001*..	85-132	235/50R19	K1c K2c	A01 A12 A16 A18 A57 MpH NoE S02
	85-132	245/45R19	K1c K2c	
	85-132	255/45R19	K1c K2c	
	85-132	265/45R19	K1c K2c K3i K5a K5v K6w	
Hyundai Veloster FS e11*2007/46* 0194*00-10	97,103,137	215/35R19	K1c K2a K2b K6h K8s T85	A01 A12 A16 A18 A58 Cpe S01

§22 51225*04

Handelsbezeichnung Fahrzeug-Typ ABE/EWG-Nr.	kW-Bereich	Reifen	Reifenbezogene Auflagen und Hinweise	Auflagen und Hinweise
Hyundai Veloster FS e11*2007/46* 0194*11-.. - ab Facelift 2015	97,103,137	215/35R19	K1c K2a K2b K6h K8s T85	A01 A12 A16 A18 A58 Cpe S01
	97,103,137	225/35R19	K1c K2a K2b K5d K6h K8s	
Kia Carens RP e4*2007/46*0633*..	85-122	225/40R19	G80 K1c K2c K5d K6g K8m T93	A01 A12 A16 A18 A58 S01
	85-122	235/35R19	G80 K1c K2c K3f K5d K6g K8m T91	
	85-122	245/35R19	G80 K1c K2c K3f K5d K6h K8s T93	
Kia Carens / UN FG e4*2001/116*0114*..	84-107	235/35R19	K1c K2b K56 T91	A01 A12 A16 A18 S01
Kia cee'd (I) ED e4*2001/116*0121*.; e4*2007/46*0132*.. - pro_cee'd /-SW	66-106	225/35R19	Car K1c K2b K41 K46 T84 T88	A01 A12 A16 A18 Cpe Flh K56 S01
	77-106	215/35R19	K1c K2b K41 T85	
Kia cee'd /-SW (II) JD e4*2007/46*0496*..; e4*2007/46*0497*.. - incl. Facelift 2015	66-150	225/35R19	Car K1c K2c K3f K4g K5d K6h K8h T84 T88 Y85	A01 A12 A16 A18 A58 S01
	66-150	235/30R19	Car K1c K2c K3f K4g K5d K6h K8h T86 Y85	
	73-100	215/35R19	K1c K2b K3f K4g K5d K6g NoD T85 Y85	
Kia Ceed /-SW (III) CD e4*2007/46*1299*..	73-150	225/35R19	K1c K2c K3f K5d K6i K6j K8m T88	A01 A12 A16 A18 A58 Car KOV NoP Y85 S06
Kia Niro Hybrid DE e4*2007/46*1139*..	77-78	225/35R19	K1a K1b K2b K6w K8e T88	A01 A12 A16 A18 A58 S02
	77-78	225/40R19	K1a K1b K2b K3s K6w K8e	
	77-78	235/35R19	K1c K2a K2b K3i K5w K6i K6x K8i	
Kia Niro Plug-In Hybrid DE e4*2007/46*1139*..	77-78	225/35R19	K1a K1b K2b K6w K8e T88	A01 A12 A16 A18 A58 S02
	77-78	225/40R19	K1a K1b K2b K3s K6w K8e	
Kia Opirus LD e4*2001/116*0075 *00-02	137-149	245/40R19	K1a K45 Rld T98	A01 A12 A16 A18 Lim S01
	137-149	245/40R19	HK1 K1a K45 K56 T98 Z16	
	137-149	255/35R19	K1c Rld T96	
	137-149	255/35R19	K1c K56 T96 Z16	
Kia Optima JF e4*2007/46* 1018*00-06	99-126	225/40R19	K1c K2c	A01 A12 A16 A18 A58 Lim NoH S02
	99-180	235/40R19	K1c K2c K5b K8h	
	99-180	245/35R19	K1c K2c K5b K7d K8h	
	99-180	245/40R19	K1c K2c K5b K7d K8h	
Kia Optima Spirit TF e4*2007/46*0255*..	100, 121	225/40R19	K1a K1b K2b	A01 A12 A16 A18 A58 BK1 Lim S01
Kia Optima SW JF e4*2007/46*1018*.. - incl. Facelift 2018	99-133	225/40R19	K1c K2c	A01 A12 A16 A18 A58 Car NoH S02
	99-180	235/40R19	K1c K2c K5b K8h	
	99-180	245/35R19	K1c K2c K5b K7d K8h	
	99-180	245/40R19	K1c K2c K5b K7d K8h	

§22 51225*04

Handelsbezeichnung Fahrzeug-Typ ABE/EWG-Nr.	kW-Bereich	Reifen	Reifenbezogene Auflagen und Hinweise	Auflagen und Hinweise
Kia pro_cee'd (II) JD e4*2007/46*0496*.. - incl. Facelift 2015	66-150	225/35R19	K1c K2c K3f K4g K5d K6h K8h T84 T88	A01 A12 A16 A18 A58 Y84 S01
	66-150	235/30R19	K1c K2c K3f K4g K5d K6h K8h T86	
	73-100	215/35R19	K1c K2b K3f K4g K5d K6g NoD T85	
Kia ProCeed (III) CD e4*2007/46*1299*	88-150	225/35R19	K1c K2c K3f K5d K6i K6j K8m T88	A01 A12 A16 A18 A58 KOV NoP Y85 S06
Kia Soul (I) AM e4*2001/116*0139*..; e4*2007/46*0133*..	85-103	225/35R19	K1c K2b K5b K6h K7a K8e T88	A01 A12 A16 A18 A58 S01
	85-103	225/40R19	G73 K1c K2b K5b K6h K7i K8e	
Kia Soul (II) PS e4*2007/46*0825*.. - mit Radhaus-Verbreiterungen	91-113	225/40R19	G16 K2b K6w K8e R37	A01 A12 A16 A18 A58 KMV V19 S06
	91-113	235/35R19	K2b K5b K5w K6w K8e R37	
	91-150	235/40R19	G16 K2b K5b K5w K6w K8e	
	91-150	245/35R19	K1c K2b K3a K5b K5w K6x K8m	
	91-150	255/35R19	G16 K1c K2c K3a K5b K5x K6y K7a K8s	
Kia Sportage (III) SLS, SL e11*2007/46* 0136*00-09; 0166*00-05	85-135	225/45R19		A12 A16 A18 A57 S01
	85-135	235/45R19		
	85-135	245/45R19	A01 K1a	
Kia Sportage (III) SLS, SL e11*2007/46* 0136*10-.., 0166*06-.. ab Facelift 2014	85-135	225/45R19		A12 A16 A18 A57 S01
	85-135	235/45R19		
	85-135	245/45R19	A01 K1a K1b K2b	
Kia Sportage (IV) QL e11*2007/46*3139*..; e5*2007/46*1080*.. - incl. Facelift 2018	114-136	225/45R19	K1b K2b T96	A01 A12 A16 A18 A57 S02
	114-136	235/45R19	K1a K1b K2a K2b	
	114-136	245/45R19	K1c K2a K2b	
	114-136	255/40R19	K1c K2c K6w	
	114-136	255/45R19	K1c K2c K6w	
Kia Sportage (IV) QLE, QLE-KMD e11*2007/46*3144*..; e13*2007/46*1971*..; e5*2007/46*1081*.. - incl. Facelift 2018	85-136	225/45R19	K1b K2b T96	A01 A12 A16 A18 A57 S02
	85-136	235/45R19	K1a K1b K2a K2b	
	85-136	245/45R19	K1c K2a K2b	
	85-136	255/40R19	K1c K2c K6w	
	85-136	255/45R19	K1c K2c K6w	
Kia Sportage /KM (II) JE, JES e4*2001/116*0089*.., e4*2001/116*0120*.. - mit Radhaus-Verbreiterungen	82-129	225/45R19	R64	A12 A16 A18 KMV S01
	82-129	235/45R19		
	82-129	245/40R19		
	82-129	255/40R19		
Kia Sportage /KM (II) JE, JES e4*2001/116*0089*.., e4*2001/116*0120*.. - ohne Radhaus-Verbreiterungen	82-129	225/45R19		A12 A16 A18 KOV S01
	82-129	235/45R19	A01 K1c K2b	
	82-129	245/40R19	A01 K1c K2b	
	82-129	255/40R19	A01 K1c K2b	

§22 51225*04

Handelsbezeichnung Fahrzeug-Typ ABE/EWG-Nr.	kW-Bereich	Reifen	Reifenbezogene Auflagen und Hinweise	Auflagen und Hinweise
Kia XCeed CD e4*2007/46*1299*07-..	85-150	225/40R19	K1b R37	A01 A12 A16 A18 A58 Flh KMV NoP S07
	85-150	235/40R19	K1a K1b K3f K5f K5w	
Kia XCeed Plug-In Hybrid CD e4*2007/46*1299*07-..	77	225/40R19	K1b	A01 A12 A16 A18 A58 Flh KMV S06
	77	235/40R19	K1a K1b K3f K5f K5w	
Mazda 3 (I) BK e1*2001/116*0234*..	62-110	215/35R19	K1c K25 K2b K42 K44 K46 T85	A01 A12 A16 A18 B02 Flh Lim S01
	62-191	225/35R19	K1c K25 K2b K41 K42 K44 K46 T84 T88	
Mazda 3 (II) BL e11*2001/116* 0262*00-09 (FIN: -JMZBL...)	77-111	215/35R19	K1c K2b K6f K6l K8c T85	A01 A12 A16 A18 Flh Sth S01
	77-111,191	225/35R19	K1c K2b K6f K6l K8c T84 T88	
	77-191	235/35R19	G01 K1c K2b K6f K6l K8c T87 T91	
Mazda 3 (III) BL e11*2001/116* 0262*10-.. ab Modell 2013 (FIN: -.MZBM...) - incl. Facelift 2017 (FIN: -.MZBN...)	74-121	225/35R19	K1c K2b K4h K6r T84 T88	A01 A12 A16 A18 A58 Flh Lim S03
	74-121	225/40R19	G01 K1c K2b K4h K6r	
	74-121	235/35R19	K1c K2c K4g K6g K6r	
	74-121	245/35R19	K1c K2c K4g K6g K6r	
Mazda 3 (IV) BP, BPE e13*2007/46*1972*..; e13*2007/46*2249*..	85-137	225/35R19	K1c K2b K8h T84 T88	A01 A12 A16 A18 A57 Lim MHy Y85 S04
	85-137	235/35R19	K1c K2c K3a K5d K8h	
Mazda 6 (I) GG/GY; GG1/GY1 e1*98/14*0188*..; e11*2001/116*0203*.	122,191	235/35R19	K1c K2c K41 K44 K56 T91 Z18	A01 A12 A16 A18 Car Flh K42 Lim S01
	88-122	225/35R19	K1c K2c K56 T84 T88	
	88-122	235/35R19	G01 K1c K2c K41 K44 K56 T91	
Mazda 6 (III) GJ, GH e1*2007/46*1001*.. e1*2001/116* 0448*14-.. - ab Modell 2013 - incl. Facelift 2016 u. 2018	107-143	225/40R19	T89 T93	A12 A16 A18 A57 Car Lim V00 V19 S03
	107-143	225/45R19		
	107-143	235/40R19	A01 K6e	
	107-143	245/40R19	A01 K1a K1b K2b K6e	
	107-143	255/40R19	A01 K1c K2b K3a K3c K4h K5d K6g K6r K7d	
Mazda CX-3 DJ1 e1*2007/46*1335*..	77-115	225/40R19	K1c	A01 A12 A16 A18 A57 Flh S03
	77-115	235/40R19	K1c K2b	
	77-115	245/35R19	K1c K2b	
	77-115	245/40R19	K1c K2b K3v	
Mazda CX-30 DM e13*2007/46*2041*..	85-143	225/45R19		A12 A16 A18 A57 F23 Flh KMV MHy S04
	85-143	235/45R19	A01 K1c	

§22 51225*04

Handelsbezeichnung Fahrzeug-Typ ABE/EWG-Nr.	kW-Bereich	Reifen	Reifenbezogene Auflagen und Hinweise	Auflagen und Hinweise
Mazda CX-5 KE, GH e13*2007/46*1247*..; e1*2001/116* 0448*14-..	110-141	225/55R19	R70	A12 A16 A18 S03
	110-141	235/50R19	A01 K1c	
	110-141	235/55R19	A01 G01 K1c	
	110-141	245/45R19	A01 K1c	
	110-141	255/45R19	A01 K1c	
	110-141	255/50R19	A01 G01 K1c K2c K6v	
	110-141	275/45R19	A01 K1c K2c	
Mazda CX-5 KF, KFE e13*2007/46*1803*..; e13*2007/46*1832*..	110-143	225/55R19	R70	A12 A16 A18 A57 S04
	110-143	235/50R19	A01 K1c	
	110-143	245/45R19		
	110-143	255/45R19	A01 K1c	
	110-143	255/50R19	A01 G01 K1c K2c	
	110-143	265/45R19	A01 K1c K2c	
	110-143	275/45R19	A01 K1c K2c	
Mazda CX-7 ER, ERE e11*2001/116*0308*. e13*2007/46*1109*..	120-191	235/55R19	K1c K2b	A01 A12 A16 A18 A57 S01
	120-191	255/50R19	K1c K2c K42	
	120-191	275/45R19	K1c K2a K2b K42	
Mazda MX-30 DR e13*2007/46*2300*..	81 (107)	225/45R19		A12 A16 A18 A58 Flh KMV S04
Mazda RX8 SE e11*2001/116*0199*.	141-170	225/40R19		A12 A16 A18 V19 S01
	141-170	235/35R19		
	141-170	245/35R19	A01 K1a K1b K2b K56	
	141-170	255/35R19	A01 K1c K2b K42 K56	
Mazda Tribute EP, -/R, EP2, -/R e4*98/14* 0044, 0052*.., e13*2001/116* 0090, 0092*.. - mit Radhaus-Verbreiterungen	91-149	245/45R19	X67	A12 A16 A18 B02 KMV S05
	91-149	255/40R19	A01 K42 X67	
	91-149	255/45R19	A01 K42	
Mazda Tribute EP, -/R, EP2, -/R e4*98/14* 0044, 0052*.., e13*2001/116* 0090, 0092*.. - ohne Radhaus-Verbreiterungen	91,110	245/45R19	K1c K2c X67	A01 A12 A16 A18 B02 KOV S05
	91,110	255/40R19	K1c K2c K42 X67	
	91,110	255/45R19	K1c K2c K42	
Mitsubishi ASX GA0 e1*2007/46* 0368*00-08	85,86,110	225/45R19	K1c K2b	A01 A12 A16 A18 A57 S01
	85,86,110	235/40R19	K1c K2b	
	85,86,110	235/45R19	K1c K2b	
	85,86,110	245/40R19	K1c K2c K6a	
Mitsubishi ASX GA0 e1*2007/46* 0368*09-20 - ab MJ 2015	84-110	225/45R19	K1c K2b	A01 A12 A16 A18 A57 KOV S01
	84-110	235/45R19	K1c K2b	
	84-110	245/45R19	K1c K2c	

§22 51225*04

Handelsbezeichnung Fahrzeug-Typ ABE/EWG-Nr.	kW-Bereich	Reifen	Reifenbezogene Auflagen und Hinweise	Auflagen und Hinweise
Mitsubishi ASX GA0 e1*2007/46* 0368*10-20 - ab MJ 2015 - mit Radhaus-Verbreiterungen	84-110	225/45R19		A12 A16 A18 A57 KMV S01
	84-110	235/45R19		
	84-110	245/45R19		
Mitsubishi ASX GA0 e1*2007/46* 0368*21-.. - ab MJ 2020 - mit Radhaus-Verbreiterungen	110	225/45R19		A12 A16 A18 A57 KMV S01
	110	235/45R19		
	110	245/45R19		
Mitsubishi ASX GA0 e1*2007/46* 0368*21-.. - ab MJ 2020	110	225/45R19	K1a K1b K2b	A01 A12 A16 A18 A57 KOV S01
	110	235/45R19	K1c K2a K2b	
	110	245/45R19	K1c K2c	
Mitsubishi Eclipse Cross GK0 e1*2007/46*1769*..	109-120	225/45R19		A12 A16 A18 A57 NoP S01
	109-120	235/45R19		
	109-120	245/45R19		
Mitsubishi Eclipse Cross PHEV GK0 e1*2007/46*1769*.. - Plug-in-Hybrid	72	225/45R19	T96	A12 A16 A18 A56 S01
	72	235/45R19		
	72	245/45R19		
Mitsubishi Grandis NA0W e1*2001/116*0269*..	100-121	225/40R19	K1c K2a K2b K42 T93	A01 A12 A16 A18 S01
	100-121	235/35R19	K1c K2c K42 T91	
Mitsubishi Lancer (VIII) CY0 e1*2001/116*0441*.. - Limousine - Sportback	80-177	225/35R19	K1c K2a K2b K42 T84 T88	A01 A12 A16 A18 A57 Flh Lim S01
	80-177	235/35R19	K1c K2c K42 T87 T91	
Mitsubishi Outlander I CUOW e1*2001/116*0227*..	100-148	225/40R19	K1c K2b T89	A01 A12 A16 A18 S01
Mitsubishi Outlander II CW0, CWB e1*2001/116* 0406*00-16; 0482*00-09 (FIN: JMBX.CW..)	103-130	225/45R19	T96 140	A12 A16 A18 S01
	103-130	235/45R19	T95 T99 140	
	103-130	245/45R19	A01 K1a K1b K2b 140	
	103-130	255/40R19	A01 K1c K2b T00 T96 140	
Mitsubishi Outlander III CW0 e1*2001/116* 0406*15-.. - ab Modelljahr 2013 - incl. Facelift 2016 (FIN: JMBX.GF..)	108-110	225/45R19	T92 T96	A12 A16 A18 A57 KOV S01
	108-110	235/45R19	T95	
	108-110	245/45R19		
	108-110	255/40R19	A01 K1b T96	
	108-110	255/45R19	A01 K1b 139	

§22 51225*04

Handelsbezeichnung Fahrzeug-Typ ABE/EWG-Nr.	kW-Bereich	Reifen	Reifenbezogene Auflagen und Hinweise	Auflagen und Hinweise
Mitsubishi Outlander III CW0, GF0 e1*2001/116* 0406*19-..; e1*2007/46*1218*.. - ab Modelljahr 2013 - incl. Facelift 2016 - mit Radhaus-Verbreiterungen	110	225/45R19	T92 T96	A12 A16 A18 A57 KMV S01
	110	235/45R19	T95	
	110	245/45R19		
	110	255/40R19	T96	
	110	255/45R19	139	
Mitsubishi OutlanderIII Hybrid CW0 e1*2001/116* 0406*17-.. - incl. Facelift 2016	89-99	225/45R19	T92 T96	A12 A16 A18 A56 KOV S01
	89-99	235/45R19	T95	
	89-99	245/45R19		
Peugeot 4007 V*****, V e2*2001/116*0357*..	115,125	225/45R19	T96 140	A12 A16 A18 S01
	115,125	235/45R19	T95 T99 140	
	115,125	245/45R19	A01 K1a K2b 140	
	115,125	255/40R19	A01 K1a K1b K2b T00 T96 140	
Peugeot 4008 B e2*2007/46*0115*..	84-110	225/45R19		A12 A16 A18 A57 S01
	84-110	235/45R19		
	84-110	245/45R19		

Allgemeine Hinweise

Im Fahrzeug vorgeschriebene Fahrzeugsysteme, z. B. Reifendruckkontrollsysteme, müssen nach Anbau der Räder funktionsfähig bleiben.

Wird eine in diesem Gutachten aufgeführte Reifengröße verwendet, die nicht bereits in den Fahrzeugpapieren (u. a. Fahrzeugschein, Zulassungsbescheinigung I oder COC-Papier) genannt ist, so sind die Angaben über die Reifengröße in den Fahrzeugpapieren (Fahrzeugschein bzw. -brief, Zulassungsbescheinigung I) durch die Zulassungsstelle berichtigen zu lassen. Diese Berichtigung ist dann nicht erforderlich, wenn die ABE des Sonderrades eine Freistellung von der Pflicht zur Berichtigung der Fahrzeugpapiere enthält.

Die mindestens erforderlichen Geschwindigkeitsbereiche (mit Ausnahme der M+S-Profile) und Tragfähigkeiten der zu verwendenden Reifen sind den Fahrzeugpapieren (Fahrzeugbrief und -schein, Zulassungsbescheinigung I) zu entnehmen. Abschläge der Tragfähigkeit aufgrund der Fahrzeughöchstgeschwindigkeit sind zu berücksichtigen.

Fahrzeughöchst-geschwindigkeit	Tragfähigkeit (%) Geschwindigkeitssymbol (GSY)		
	V	W	Y
210 km/h	100%	100%	100%
220 km/h	97%	100%	100%
230 km/h	94%	100%	100%
240 km/h	91%	100%	100%
250 km/h	-	95%	100%
260 km/h	-	90%	100%
270 km/h	-	85%	100%
280 km/h	-	-	95%
290 km/h	-	-	90%
300 km/h	-	-	85%

§22 51225*04

Ferner sind nur Reifen einer Bauart und achsweise eines Reifentyps zulässig. Bei Verwendung unterschiedlicher Reifentypen auf Vorder- und Hinterachse sind die Hinweise des Fahrzeug- und / oder Reifenherstellers zu beachten.

Das Fahrwerk und die Bremsaggregate müssen, mit Ausnahme der in der entsprechenden Auflage aufgeführten Umrüstmaßnahmen, dem Serienstand entsprechen. Die Zulässigkeit weiterer Veränderungen ist gesondert zu beurteilen.

Wird das serienmäßige Ersatzrad verwendet, soll mit mäßiger Geschwindigkeit und nicht länger als erforderlich gefahren werden. Es müssen die serienmäßigen Befestigungsteile verwendet werden. Bei Fahrzeugen mit Allradantrieb darf nur ein Ersatzrad mit gleicher Reifengröße bzw. gleichem Abrollumfang verwendet werden.

Die Bezieher der Räder sind darauf hinzuweisen, dass der vom Reifenhersteller vorgeschriebene Reifenfülldruck zu beachten ist.

Spezielle Auflagen und Hinweise

139 Das Sonderrad (gepr. Radlast) ist in Verbindung mit dieser Reifengröße nur zulässig bis zu einer zul. Achslast von 1390 kg. Eine erhöhte zulässige Achslast bei Anhängerbetrieb (siehe Ziff. 33 zu Ziff. 16 h bzw. Feld 22 zu Feld 7.1-8.3 in den Fahrzeugpapieren) ist zu beachten.

140 Das Sonderrad (gepr. Radlast) ist in Verbindung mit dieser Reifengröße nur zulässig bis zu einer zul. Achslast von 1400 kg. Eine erhöhte zulässige Achslast bei Anhängerbetrieb (siehe Ziff. 33 zu Ziff. 16 h bzw. Feld 22 zu Feld 7.1-8.3 in den Fahrzeugpapieren) ist zu beachten.

A01 Nach Durchführung der Technischen Änderung ist das Fahrzeug unter Vorlage der vorliegenden ABE unverzüglich einem amtlich anerkannten Sachverständigen oder Prüfer für den Kraftfahrzeugverkehr oder einem Prüfingenieur einer Überwachungsorganisation nach Nummer 4 der Anlage VIIIb zur StVZO zur Durchführung und Bestätigung der in der ABE vorgeschriebenen Änderungsabnahme vorzuführen.

A12 Die Verwendung von Schneeketten ist nicht zulässig.

A16 Zum Auswuchten der Räder dürfen an der Felgeninnenseite nur Klebegewichte unterhalb der Felgenschulter angebracht werden. Bei Anbringung der Klebegewichte im Felgenbett ist auf einen Mindestabstand von 2 mm zum Bremssattel bzw. zu den Fahrwerksteilen zu achten.

A18 Es sind nur schlauchlose Reifen zulässig. Werden keine Ventile mit TPMS-Sensoren verwendet, sind ausschließlich Metallschraubventile mit Befestigung von außen, die den Normen DIN, E.T.R.T.O oder Tire and Rim entsprechen, zulässig. Werden Ventile mit TPMS-Sensoren verwendet, so sind die Hinweise und Vorgaben der Hersteller zu beachten. Die Ventile und Sensoren müssen für den vorgeschriebenen Luftdruck und die bauartbedingte Höchstgeschwindigkeit geeignet sein. Die Ventile dürfen nicht über den Felgenrand hinausragen.

A56 Die Rad-/Reifen-Kombination ist nur zulässig an Fahrzeugausführungen mit Allradantrieb (z.B. 4WD, Quattro, Syncro, 4-Matic, 4x4 u. ä.)

A57 Diese Rad-/Reifen-Kombination(en) ist (sind) zulässig an Fahrzeugausführungen mit Front bzw. Heck-Antrieb und Allradantrieb (z.B. 2WD, 4WD, Quattro, Syncro, 4-Matic, 4x4, u. ä.)

A58 Rad-Reifen-Kombination(en) nicht zulässig an Fahrzeugen mit Allradantrieb.

B02 Vor Montage der Räder sind eventuell vorhandene Zentrierstifte, Befestigungs-Schrauben oder Sicherungsringe an den Anschlussflanschen des Fahrzeugs zu entfernen.

§22 51225*04

BK1 Nur zulässig für Fahrzeugausführungen mit Bremsscheibendurchmesser 320 mm an Achse 1.

Car Die Rad/Reifen-Kombination ist zulässig für Fahrzeugausführungen der Karosserieform Kombilimousine (Avant, Break, Caravan, Grandtour, Kombi, Sportswagon, T-Modell, Touring, Tourer, Turnier, Variant, …).

Cpe Die Rad-/Reifen-Kombination ist zulässig für Fahrzeugausführungen der Karosserieform Coupé.

F23 Rad/Reifen-Kombination nur für Fahrzeugausführungen mit Verbundlenkerhinterachse.

F24 Rad/Reifen-Kombination nur für Fahrzeugausführungen mit Viel- bzw. Mehrlenkerhinterachse (Einzelradaufhängung).

Flh Die Rad-/Reifen-Kombination ist zulässig für Fahrzeugausführungen der Karosserieform Schrägheckklimousine (Fließheck, 3-türig und 5-türig).

G01 Es ist der Nachweis zu erbringen, dass die Anzeige des Geschwindigkeitsmessers und Wegstreckenzählers innerhalb der Toleranzen (75/443/EWG, ECE-R39, § 57 StVZO) liegt. Wird die Anzeige angeglichen, sind die in den Fahrzeugpapieren (u. a. Fahrzeugschein, Zulassungsbescheinigung I oder COC-Papier) eingetragenen Reifengrößen zu überprüfen.

G16 Bei Fahrzeugen mit ausschließlich 16 Zoll Serien-Bereifung (u. a. Fahrzeugschein, Zulassungsbescheinigung I, COC-Papier oder Bedienungsanleitung), ist der Nachweis zu erbringen, dass die Anzeige des Geschwindigkeitsmessers und Wegstreckenzählers innerhalb der Toleranzen (75/443/EWG, ECE-R39, § 57 StVZO) liegt. Wird die Anzeige angeglichen, sind die in den Fahrzeugpapieren (u. a. Fahrzeugschein, Zulassungsbescheinigung I oder COC-Papier) eingetragenen Reifengrößen zu überprüfen.

G68 Ist die Reifengröße 235/70R16 keine der serienmäßigen Reifengrößen (u. a. Fahrzeugschein, Zulassungsbescheinigung I, COC-Papier oder Bedienungsanleitung), so ist der Nachweis zu erbringen, dass die Anzeige des Geschwindigkeitsmessers und Wegstreckenzählers innerhalb der Toleranzen (75/443/EWG, ECE-R39, § 57 StVZO) liegt. Wird die Anzeige angeglichen, sind die in den Fahrzeugpapieren (u. a. Fahrzeugschein, Zulassungsbescheinigung I oder COC-Papier) eingetragenen Reifengrößen zu überprüfen.

G73 Ist 18 Zoll keine Serien-Bereifung (u. a. Fahrzeugschein, Zulassungsbescheinigung I, COC-Papier oder Bedienungsanleitung), so ist der Nachweis zu erbringen, dass die Anzeige des Geschwindigkeitsmessers und Wegstreckenzählers innerhalb der Toleranzen (75/443/EWG, ECE-R39, § 57 StVZO) liegt. Wird die Anzeige angeglichen, sind die in den Fahrzeugpapieren (u. a. Fahrzeugschein, Zulassungsbescheinigung I oder COC-Papier) eingetragenen Reifengrößen zu überprüfen.

G80 Ist die Reifengröße 225/45R18 keine der serienmäßigen Reifengrößen (u. a. Fahrzeugschein, Zulassungsbescheinigung I, COC-Papier oder Bedienungsanleitung), so ist der Nachweis zu erbringen, dass die Anzeige des Geschwindigkeitsmessers und Wegstreckenzählers innerhalb der Toleranzen (75/443/EWG, ECE-R39, § 57 StVZO) liegt. Wird die Anzeige angeglichen, sind die in den Fahrzeugpapieren (u. a. Fahrzeugschein, Zulassungsbescheinigung I oder COC-Papier) eingetragenen Reifengrößen zu überprüfen.

G90 Ist 19 Zoll keine Serien-Bereifung (u. a. Fahrzeugschein, Zulassungsbescheinigung I, COC-Papier oder Bedienungsanleitung), so ist der Nachweis zu erbringen, dass die Anzeige des Geschwindigkeitsmessers und Wegstreckenzählers innerhalb der Toleranzen (75/443/EWG, ECE-R39, § 57 StVZO) liegt. Wird die Anzeige angeglichen, sind die in den Fahrzeugpapieren (u. a. Fahrzeugschein, Zulassungsbescheinigung I oder COC-Papier) eingetragenen Reifengrößen zu überprüfen.

§22 51225*04

HK1 An Achse 1 ist durch Nacharbeiten der Radhausausschnittkanten oder durch Einbau eines Federwegsbegrenzers, Stärke 10 mm (KIA-Teile-Nr. ZK3F037501) eine ausreichende Freigängigkeit der Rad-Reifenkombination herzustellen.

K1a Die Radabdeckung an Achse 1 ist durch Ausstellen der Frontschürze und des Kotflügels oder durch Anbau von dauerhaft befestigten Karosserieteilen im Bereich 0° bis 30° vor Radmitte herzustellen. Die gesamte Breite der Rad-/Reifenkombination muss, unter Beachtung des maximal möglichen Betriebsmaßes des Reifens (1,04-fache der Nennbreite des Reifens), in dem oben genannten Bereich abgedeckt sein.

K1b Die Radabdeckung an Achse 1 ist durch Ausstellen des Kotflügels oder durch Anbau von dauerhaft befestigten Karosserieteilen im Bereich 0° bis 50° hinter Radmitte herzustellen. Die gesamte Breite der Rad-/Reifenkombination muss, unter Beachtung des maximal möglichen Betriebsmaßes des Reifens (1,04-fache der Nennbreite des Reifens), in dem oben genannten Bereich abgedeckt sein.

K1c Die Radabdeckung an Achse 1 ist durch Ausstellen der Frontschürze und des Kotflügels oder durch Anbau von dauerhaft befestigten Karosserieteilen im Bereich 30° vor bis 50° hinter Radmitte herzustellen. Die gesamte Breite der Rad-/Reifenkombination muss, unter Beachtung des maximal möglichen Betriebsmaßes des Reifens (1,04-fache der Nennbreite des Reifens), in dem oben genannten Bereich abgedeckt sein.

K25 Durch Nacharbeit der Kunststoffinnenkotflügel an der Vorderachse im Bereich des Motorschutzes ist eine ausreichende Freigängigkeit der Rad-/ Reifenkombination herzustellen.

K27 An Achse 1 ist durch Nacharbeit der Befestigung des Kunststoffinnenkotflügels an der Bördelkante eine ausreichende Freigängigkeit der Rad-/ Reifenkombination herzustellen.

K2a Die Radabdeckung an Achse 2 ist durch Ausstellen des Kotflügels oder durch Anbau von dauerhaft befestigten Karosserieteilen im Bereich 0° bis 30° vor Radmitte herzustellen. Die gesamte Breite der Rad-/Reifenkombination muss, unter Beachtung des maximal möglichen Betriebsmaßes des Reifens (1,04-fache der Nennbreite des Reifens), in dem oben genannten Bereich abgedeckt sein.

K2b Die Radabdeckung an Achse 2 ist durch Ausstellen der Heckschürze und des Kotflügels oder durch Anbau von dauerhaft befestigten Karosserieteilen im Bereich 0° bis 50° hinter Radmitte herzustellen. Die gesamte Breite der Rad-/Reifenkombination muss, unter Beachtung des maximal möglichen Betriebsmaßes des Reifens (1,04-fache der Nennbreite des Reifens), in dem oben genannten Bereich abgedeckt sein.

K2c Die Radabdeckung an Achse 2 ist durch Ausstellen der Heckschürze und des Kotflügels oder durch Anbau von dauerhaft befestigten Karosserieteilen im Bereich 30° vor bis 50° hinter Radmitte herzustellen. Die gesamte Breite der Rad-/Reifenkombination muss, unter Beachtung des maximal möglichen Betriebsmaßes des Reifens (1,04-fache der Nennbreite des Reifens), in dem oben genannten Bereich abgedeckt sein.

K3a An Achse 1 sind die Schrauben zur Befestigung der Radhausinnenverkleidung an den Radhausausschnittkanten (100 mm hinter Radmitte) zu entfernen und die Befestigungslasche vollständig nach oben zu biegen. Die Radhausinnenverkleidungen sind anschließend dauerhaft neu zu befestigen.

K3c An Achse 1 sind die Schrauben zur Befestigung der Radhausinnenverkleidung an den Radhausausschnittkanten (100 mm vor Radmitte) zu entfernen und die Befestigungslasche vollständig nach oben zu biegen. Die Radhausinnenverkleidungen sind anschließend dauerhaft neu zu befestigen.

§22 51225*04

K3f An Achse 1 sind die Schrauben zur Befestigung der Radhausinnenverkleidung an den Radhausausschnittkanten (200-250mm hinter Radmitte) zu entfernen und die Befestigungslasche vollständig noch oben zu biegen. Die Radhausinnenverkleidungen sind nachzuarbeiten (z.B. Erwärmen oder Ausschneiden) und dauerhaft zu befestigen.

K3i An Achse 1 ist die Radhausinnenverkleidung an der Radhausausschnittkante auszuschneiden bzw. um 5 mm zu kürzen und anschließend dauerhaft neu zu befestigen.

K3s An Achse 1 ist die Spritzwand bzw. die Radhausinnenverkleidung hinter Radmitte an den dahinterliegenden Rahmenfalz anzulegen und dauerhaft zu befestigen.

K3v An Achse 1 ist die Radhausinnenverkleidung vor Radmitte bei Lenkeinschlag auszuschneiden bzw. nachzuarbeiten und dauerhaft zu befestigen.

K41 An Achse 1 ist durch Nacharbeiten der Radhausausschnittkanten eine ausreichende Freigängigkeit der Rad-Reifenkombination herzustellen.

K42 An Achse 2 ist durch Nacharbeiten der Radhausausschnittkanten eine ausreichende Freigängigkeit der Rad-Reifenkombination herzustellen.

K44 An Achse 2 ist durch Aufweiten der Kotflügel bzw. inneren Seitenteile eine ausreichende Freigängigkeit der Rad-Reifenkombination herzustellen.

K45 An Achse 1 ist durch Nacharbeiten der Radhausinnenkotflügel, Kunststoffeinsätze bzw. deren Befestigungsteile eine ausreichende Freigängigkeit der Rad-Reifenkombination herzustellen. Ein evtl. vorhandener Spritzschutz für den Ansaugweg des Luftfilters muss erhalten bleiben.

K46 An Achse 2 ist durch Nacharbeiten der Radhausinnenkotflügel, Kunststoffeinsätze bzw. deren Befestigungsteile eine ausreichende Freigängigkeit der Rad-Reifenkombination herzustellen.

K4g An Achse 2 ist die Radhausinnenverkleidung am Übergang von der Radhausausschnittkante zur Heckschürze auszuschneiden bzw. um 10 mm zu kürzen.

K4h An Achse 2 ist die Radhausinnenverkleidung am Übergang von der Radhausausschnittkante zur Heckschürze auszuschneiden bzw. um 5 mm zu kürzen.

K4i An Achse 2 ist die Radhausinnenverkleidung an der Radhausausschnittkante auszuschneiden bzw. um 5 mm zu kürzen und anschließend dauerhaft neu zu befestigen.

K56 Durch Nacharbeit der Heckschürze am Übergang zum Radhausausschnitt ist eine ausreichende Freigängigkeit der Rad-Reifenkombination herzustellen.

K5a An Achse 1 sind die Radhausausschnittkanten im Bereich 100 mm vor bis 100 mm hinter Radmitte vollständig umzulegen.

K5b An Achse 1 sind die Radhausausschnittkanten im Bereich 150 mm vor bis 150 mm hinter Radmitte vollständig umzulegen.

K5c An Achse 1 sind die Radhausausschnittkanten im Bereich 100 mm vor bis 200 mm hinter Radmitte vollständig umzulegen.

K5d An Achse 1 sind die Radhausausschnittkanten im Bereich 200 mm vor bis 200 mm hinter Radmitte vollständig umzulegen.

K5f An Achse 1 sind die Radhausausschnittkanten im Bereich 150 mm vor bis 300 mm hinter Radmitte vollständig umzulegen.

§22 51225*04

K5i An Achse 1 sind die in das Radhaus ragenden Kanten der Frontschürze auf einer Länge von 100 mm bis auf die Innenkontur des umgelegten Radlaufes folgend zu kürzen.

K5k An Achse 1 ist die Befestigungslasche der Frontschürze am Übergang zur Radhausausschnittkante um 5 mm zu kürzen oder um das gleiche Maß nach vorne/oben zu biegen.

K5l An Achse 1 ist die Befestigungslasche der Frontschürze am Übergang zur Radhausausschnittkante um 10 mm zu kürzen oder um das gleiche Maß nach vorne/oben zu biegen.

K5v An Achse 1 sind die Kunststoff-Radhausausschnittkanten im Bereich 100 mm vor bis 100 mm hinter Radmitte um 5 mm auszuschneiden bzw. zu kürzen.

K5w An Achse 1 sind die Kunststoff-Radhausausschnittkanten im Bereich 200 mm vor bis 200 mm hinter Radmitte um 5 mm auszuschneiden bzw. zu kürzen.

K5x An Achse 1 sind die Kunststoff-Radhausausschnittkanten im Bereich 200 mm vor bis 200 mm hinter Radmitte vollständig auszuschneiden bzw. vollständig zu kürzen.

K6a An Achse 2 sind die Radhausausschnittkanten im Bereich 100 mm vor bis 100 mm hinter Radmitte vollständig umzulegen.

K6e An Achse 2 sind die Radhausausschnittkanten im Bereich 300 mm vor bis 100 mm vor Radmitte vollständig umzulegen.

K6f An Achse 2 sind die Radhausausschnittkanten im Bereich 300 mm vor bis 150 mm nach Radmitte vollständig umzulegen.

K6g An Achse 2 ist die Befestigungslasche der Heckschürze am Übergang zur Radhausausschnittkante um 5 mm zu kürzen oder um das gleiche Maß nach hinten/oben zu biegen.

K6h An Achse 2 ist die Befestigungslasche der Heckschürze am Übergang zur Radhausausschnittkante um 10 mm zu kürzen oder um das gleiche Maß nach hinten/oben zu biegen. Die Befestigungsschraube ist soweit wie möglich nach hinten zu versetzen.

K6i An Achse 2 sind die in das Radhaus ragenden Kanten der Heckschürze auf einer Länge von 100 mm bis auf die Innenkontur des umgelegten Radlaufes folgend zu kürzen.

K6j An Achse 2 sind die Radhausausschnittkanten am Übergang zur Heckschürze vollständig umzulegen.

K6l An Achse 2 ist die Heckschürze einschließlich Innenverkleidung am Übergang zur Radhausausschnittkante um 10 mm auszustellen.

K6r An Achse 2 sind die Radhausausschnittkanten im Bereich 300mm vor bis 200mm nach Radmitte vollständig umzulegen.

K6v An Achse 2 sind die Kunststoff-Radhausausschnittkanten im Bereich 100 mm vor bis 100 mm hinter Radmitte um 5 mm auszuschneiden bzw. zu kürzen.

K6w An Achse 2 sind die Kunststoff-Radhausausschnittkanten im Bereich 200 mm vor bis 200 mm hinter Radmitte um 5 mm auszuschneiden bzw. zu kürzen.

K6x An Achse 2 sind die Kunststoff-Radhausausschnittkanten im Bereich 200 mm vor bis 200 mm hinter Radmitte um 10 mm auszuschneiden bzw. zu kürzen.

§22 51225*04

K6y An Achse 2 sind die Kunststoff-Radhausausschnittkanten im Bereich 300 mm vor bis 200 mm hinter Radmitte vollständig auszuschneiden bzw. zu kürzen.

K7a An Achse 1 sind die Radhausausschnittkanten im Bereich 100 mm vor bis 100 mm hinter Radmitte um 5 mm aufzuweiten.

K7d An Achse 1 sind die Radhausausschnittkanten im Bereich 200 mm vor bis 200 mm hinter Radmitte um 5 mm aufzuweiten.

K7i An Achse 1 sind die Radhausausschnittkanten im Bereich 200 mm vor bis 200 mm hinter Radmitte um 10 mm aufzuweiten.

K8c An Achse 2 sind die Radhausausschnittkanten im Bereich 200 mm vor bis 100 mm hinter Radmitte um 5 mm aufzuweiten.

K8e An Achse 2 sind die Radhausausschnittkanten im Bereich 200 mm vor bis 200 mm hinter Radmitte um 5 mm aufzuweiten.

K8h An Achse 2 sind die Radhausausschnittkanten im Bereich 300 mm vor bis 200 mm hinter Radmitte um 5 mm aufzuweiten.

K8i An Achse 2 sind die Radhausausschnittkanten im Bereich 200 mm vor bis 200 mm hinter Radmitte um 10 mm aufzuweiten.

K8m An Achse 2 sind die Radhausausschnittkanten im Bereich 300 mm vor bis 200 mm hinter Radmitte um 10 mm aufzuweiten.

K8s An Achse 2 sind die Radhausausschnittkanten im Bereich 300 mm vor bis 200 mm hinter Radmitte um 15 mm aufzuweiten.

K8x An Achse 2 sind die Radhausausschnittkanten im Bereich der hinteren Türkante (200 mm vor Radmitte) um 5 mm aufzuweiten.

KMV Betrifft nur Fahrzeugvarianten mit serienmäßigen Kunststoffverbreiterungen bzw. mit zusätzlichen Kotflügelverbreiterungen (Radlaufleisten).

KOV Betrifft nur Fahrzeugvarianten ohne serienmäßige Kunststoffverbreiterungen bzw. ohne zusätzliche Kotflügelverbreiterungen (Radlaufleisten).

Lim Die Rad-/Reifen-Kombination ist zulässig für Fahrzeugausführungen der Karosserieform Limousine.

M+S Diese Reifengröße ist nur zulässig als M+S-Bereifung.

MHy Auch zulässig für Fahrzeugausführungen mit Hybridantrieb (Hybridelektrofahrzeug).

MpH Auch zulässig für Fahrzeugausführungen mit Hybridantrieb (Hybridelektrofahrzeug; HEV), incl. Plug-in-Hybrid Fahrzeuge bzw. extern aufladbare Hybrid-Elektro-Fahrzeuge (PHEV bzw. OVC-HEV).

NoD Nicht zulässig für Fahrzeugausführungen mit Dieselmotor.

NoE Nicht für "reines" Elektrofahrzeug (Battery Electric Vehicle "BEV").

NoH Nicht für Hybrid-Fahrzeuge bzw. Fahrzeugausführungen mit Hybridantrieb (Hybridelektrofahrzeug).

§22 51225*04

NoP Nicht für Plug-in Hybrid-Fahrzeuge bzw. extern aufladbare Hybrid-Elektro-Fahrzeuge (PHEV bzw. OVC-HEV).

R37 Diese Reifengröße ist nicht geprüft für Fahrzeuge, die serienmäßig ausschließlich mit größeren und/oder breiteren Reifengrößen (u. a. Fahrzeugschein, Zulassungsbescheinigung I, COC-Papier oder Bedienungsanleitung) ausgerüstet sind.

R64 Diese Reifengröße ist nur zulässig bei Fahrzeugen mit serienmäßiger Reifengröße 215/65R16, 215/60R17 oder 215/55R18 (u. a. Fahrzeugschein, Zulassungsbescheinigung I, COC-Papier oder Bedienungsanleitung).

R70 Für das Fahrzeug ist die Reifengröße auf der im Gutachten genannten Radgröße durch den Reifenhersteller zu bestätigen. Diese Bestätigung ist vom Führer des Fahrzeugs mitzuführen.

Rld Diese Rad- / Reifenkombination ist nur zulässig an Fahrzeugen mit Serienbereifung 225/55R17 in Verbindung mit der Serienradgröße 8Jx17 ET35 (u. a. Fahrzeugschein, Zulassungsbescheinigung I, COC-Papier oder Bedienungsanleitung).

S01 Zur Befestigung der Räder dürfen nur die mitgelieferten Befestigungsmittel Nr. S01 (siehe Seite 1) verwendet werden.

S02 Zur Befestigung der Räder dürfen nur die mitgelieferten Befestigungsmittel Nr. S02 (siehe Seite 1) verwendet werden.

S03 Zur Befestigung der Räder dürfen nur die mitgelieferten Befestigungsmittel Nr. S03 (siehe Seite 1) verwendet werden.

S04 Zur Befestigung der Räder dürfen nur die mitgelieferten Befestigungsmittel Nr. S04 (siehe Seite 1) verwendet werden.

S05 Zur Befestigung der Räder dürfen nur die mitgelieferten Befestigungsmittel Nr. S05 (siehe Seite 1) verwendet werden.

S06 Zur Befestigung der Räder dürfen nur die mitgelieferten Befestigungsmittel Nr. S06 (siehe Seite 1) verwendet werden.

S07 Zur Befestigung der Räder dürfen nur die mitgelieferten Befestigungsmittel Nr. S07 (siehe Seite 1) verwendet werden.

Sth Die Rad-/Reifen-Kombination ist zulässig für Fahrzeugausführungen der Karosserieform Stufenheck.

T00 Reifen (LI 100) nur zulässig für Fahrzeuge mit zul. Achslasten bis 1600 kg (Fzg.-Schein, Ziff. 16 bzw. Zulassungsbescheinigung Feld 8). Abschläge der Tragfähigkeit aufgrund der Bauartbedingten Höchstgeschwindigkeit (Fzg.-Schein, Ziff. 6 bzw. Zulassungsbescheinigung Feld T) sind zu berücksichtigen.

T84 Reifen (LI 84) nur zulässig für Fahrzeuge mit zul. Achslasten bis 1000 kg (Fzg.-Schein, Ziff. 16 bzw. Zulassungsbescheinigung Feld 8). Abschläge der Tragfähigkeit aufgrund der Bauartbedingten Höchstgeschwindigkeit (Fzg.-Schein, Ziff. 6 bzw. Zulassungsbescheinigung Feld T) sind zu berücksichtigen.

T85 Reifen (LI 85) nur zulässig für Fahrzeuge mit zul. Achslasten bis 1030 kg (Fzg.-Schein, Ziff. 16 bzw. Zulassungsbescheinigung Feld 8). Abschläge der Tragfähigkeit aufgrund der Bauartbedingten Höchstgeschwindigkeit (Fzg.-Schein, Ziff. 6 bzw. Zulassungsbescheinigung Feld T) sind zu berücksichtigen.

§22 51225*04

T86 Reifen (LI 86) nur zulässig für Fahrzeuge mit zul. Achslasten bis 1060 kg (Fzg.-Schein, Ziff. 16 bzw. Zulassungsbescheinigung Feld 8). Abschläge der Tragfähigkeit aufgrund der Bauartbedingten Höchstgeschwindigkeit (Fzg.-Schein, Ziff. 6 bzw. Zulassungsbescheinigung Feld T) sind zu berücksichtigen.

T87 Reifen (LI 87) nur zulässig für Fahrzeuge mit zul. Achslasten bis 1090 kg (Fzg.-Schein, Ziff. 16 bzw. Zulassungsbescheinigung Feld 8). Abschläge der Tragfähigkeit aufgrund der Bauartbedingten Höchstgeschwindigkeit (Fzg.-Schein, Ziff. 6 bzw. Zulassungsbescheinigung Feld T) sind zu berücksichtigen.

T88 Reifen (LI 88) nur zulässig für Fahrzeuge mit zul. Achslasten bis 1120 kg (Fzg.-Schein, Ziff. 16 bzw. Zulassungsbescheinigung Feld 8). Abschläge der Tragfähigkeit aufgrund der Bauartbedingten Höchstgeschwindigkeit (Fzg.-Schein, Ziff. 6 bzw. Zulassungsbescheinigung Feld T) sind zu berücksichtigen.

T89 Reifen (LI 89) nur zulässig für Fahrzeuge mit zul. Achslasten bis 1160 kg (Fzg.-Schein, Ziff. 16 bzw. Zulassungsbescheinigung Feld 8). Abschläge der Tragfähigkeit aufgrund der Bauartbedingten Höchstgeschwindigkeit (Fzg.-Schein, Ziff. 6 bzw. Zulassungsbescheinigung Feld T) sind zu berücksichtigen.

T91 Reifen (LI 91) nur zulässig für Fahrzeuge mit zul. Achslasten bis 1230 kg (Fzg.-Schein, Ziff. 16 bzw. Zulassungsbescheinigung Feld 8). Abschläge der Tragfähigkeit aufgrund der Bauartbedingten Höchstgeschwindigkeit (Fzg.-Schein, Ziff. 6 bzw. Zulassungsbescheinigung Feld T) sind zu berücksichtigen.

T92 Reifen (LI 92) nur zulässig für Fahrzeuge mit zul. Achslasten bis 1260 kg (Fzg.-Schein, Ziff. 16 bzw. Zulassungsbescheinigung Feld 8). Abschläge der Tragfähigkeit aufgrund der Bauartbedingten Höchstgeschwindigkeit (Fzg.-Schein, Ziff. 6 bzw. Zulassungsbescheinigung Feld T) sind zu berücksichtigen.

T93 Reifen (LI 93) nur zulässig für Fahrzeuge mit zul. Achslasten bis 1300 kg (Fzg.-Schein, Ziff. 16 bzw. Zulassungsbescheinigung Feld 8). Abschläge der Tragfähigkeit aufgrund der Bauartbedingten Höchstgeschwindigkeit (Fzg.-Schein, Ziff. 6 bzw. Zulassungsbescheinigung Feld T) sind zu berücksichtigen.

T95 Reifen (LI 95) nur zulässig für Fahrzeuge mit zul. Achslasten bis 1380 kg (Fzg.-Schein, Ziff. 16 bzw. Zulassungsbescheinigung Feld 8). Abschläge der Tragfähigkeit aufgrund der Bauartbedingten Höchstgeschwindigkeit (Fzg.-Schein, Ziff. 6 bzw. Zulassungsbescheinigung Feld T) sind zu berücksichtigen.

T96 Reifen (LI 96) nur zulässig für Fahrzeuge mit zul. Achslasten bis 1420 kg (Fzg.-Schein, Ziff. 16 bzw. Zulassungsbescheinigung Feld 8). Abschläge der Tragfähigkeit aufgrund der Bauartbedingten Höchstgeschwindigkeit (Fzg.-Schein, Ziff. 6 bzw. Zulassungsbescheinigung Feld T) sind zu berücksichtigen.

T98 Reifen (LI 98) nur zulässig für Fahrzeuge mit zul. Achslasten bis 1500 kg (Fzg.-Schein, Ziff. 16 bzw. Zulassungsbescheinigung Feld 8). Abschläge der Tragfähigkeit aufgrund der Bauartbedingten Höchstgeschwindigkeit (Fzg.-Schein, Ziff. 6 bzw. Zulassungsbescheinigung Feld T) sind zu berücksichtigen.

T99 Reifen (LI 99) nur zulässig für Fahrzeuge mit zul. Achslasten bis 1550 kg (Fzg.-Schein, Ziff. 16 bzw. Zulassungsbescheinigung Feld 8). Abschläge der Tragfähigkeit aufgrund der Bauartbedingten Höchstgeschwindigkeit (Fzg.-Schein, Ziff. 6 bzw. Zulassungsbescheinigung Feld T) sind zu berücksichtigen.

§22 51225*04

V00 Unterschiedliche Reifengrößen auf Vorder- und Hinterachse sind nicht zulässig für Fahrzeugausführungen mit Allradantrieb (z.B. AWD, 4-Matic, Syncro, 4x4,...).

V19 Bei Verwendung verschiedener Reifengrößen an Vorder- und Hinterachse sind folgende Reifenkombinationen, sofern die Reifengrößen in der Spalte "Reifen" aufgeführt sind, möglich:

	Vorderachse	Hinterachse
Nr. 1	215/35R19	245/30R19, 255/30R19
Nr. 2	225/35R19	245/30R19, 255/30R19, 265/30R19, 305/25R19
Nr. 3	225/40R19	245/35R19, 255/35R19
Nr. 4	225/45R19	245/40R19, 255/40R19
Nr. 5	225/55R19	275/45R19
Nr. 6	235/35R19	255/30R19, 265/30R19, 275/30R19, 315/25R19
Nr. 7	235/40R19	265/35R19, 275/35R19
Nr. 8	235/45R19	255/40R19
Nr. 9	235/50R19	255/45R19, 265/45R19
Nr. 10	235/55R19	255/50R19, 285/45R19, 295/45R19
Nr. 11	245/30R19	305/25R19
Nr. 12	245/35R19	275/30R19, 285/30R19
Nr. 13	245/40R19	275/35R19, 285/35R19
Nr. 14	245/45R19	275/40R19
Nr. 15	245/50R19	275/45R19
Nr. 16	255/30R19	305/25R19, 315/25R19
Nr. 17	255/35R19	285/30R19, 295/30R19, 305/30R19
Nr. 18	255/40R19	285/35R19, 295/35R19
Nr. 19	255/45R19	285/40R19
Nr. 20	255/50R19	275/45R19, 285/45R19, 295/45R19
Nr. 21	255/55R19	275/50R19
Nr. 22	265/30R19	305/25R19, 315/25R19
Nr. 23	265/35R19	295/30R19, 305/30R19
Nr. 24	265/40R19	295/35R19
Nr. 25	265/45R19	295/40R19
Nr. 26	265/50R19	295/45R19
Nr. 27	275/30R19	315/25R19

Es sind nur Reifen eines Herstellers und achsweise eines Profiltyps zulässig, für die der Reifen- oder Fahrzeughersteller die Eignung für das jeweilige Fahrzeug bestätigt. Diese Bestätigung ist vom Führer des Fahrzeugs mitzuführen.

X36 Rad nur zulässig für Fahrzeugausführungen mit Bremsscheibendurchmesser 360 mm an Achse 1.

X45 Diese Reifengröße ist zulässig bei Fahrzeugen mit serienmäßiger Reifengröße 225/70R15 oder 225/65R16 (u. a. Fahrzeugschein, Zulassungsbescheinigung I, COC-Papier oder Bedienungsanleitung).

X67 Diese Reifengröße ist zulässig bei Fahrzeugen mit serienmäßiger Reifengröße 215/70R16 (u.a. Fahrzeugschein, Zulassungsbescheinigung I, COC-Papier oder Bedienungsanleitung).

Y84 Die Rad-/Reifen-Kombination ist zulässig für 3-türige Fahrzeugausführungen der Karosserieform Fließheck.

Y85 Die Rad-/Reifen-Kombination ist zulässig für 5-türige Fahrzeugausführungen der Karosserieform Schrägheckklimousine (Fließheck).

§22 51225*04

Z16 Diese Rad-Reifen-Kombinationen sind zulässig bei Fahrzeugen mit 16-Zoll-Serien-Reifengrößen (u.a. Fahrzeugschein, Zulassungsbescheinigung I, COC-Papier oder Bedienungsanleitung).

Z18 Diese Rad-Reifen-Kombinationen sind zulässig bei Fahrzeugen mit 18-Zoll-Serien-Reifengrößen (u.a. Fahrzeugschein, Zulassungsbescheinigung I, COC-Papier oder Bedienungsanleitung).

Prüfort und Prüfdatum

Die Verwendungsprüfung fand am 12. November 2021 in Lambsheim statt.

Prüfergebnis

Aufgrund der durchgeführten Prüfungen bestehen keine technischen Bedenken o.g. Sonderräder unter Beachtung der Auflagen und Hinweise zu verwenden.

Die in diesem Gutachten aufgeführten Fahrzeugtypen entsprechen auch nach der Umrüstung den heute gültigen Vorschriften der StVZO. Das Gutachten verliert seine Gültigkeit, wenn sich entsprechende Bauvorschriften der StVZO ändern oder an den Kraftfahrzeugen Änderungen eintreten, die die Begutachtungspunkte beeinflussen.

Das Gutachten umfasst Blatt 1 bis 20 und gilt für Sonderräder ab Herstellungsdatum September 2011.

Der Technische Dienst Typprüfstelle Fahrzeuge/Fahrzeugteile der TÜV Rheinland Kraftfahrt GmbH, Am Grauen Stein, 51105 Köln ist mit seinem Ingenieurzentrum Technologiezentrum Typprüfstelle, Lambsheim für die angewendeten Prüfverfahren vom Kraftfahrt-Bundesamt entsprechend EG-FGV für das Typgenehmigungsverfahren des KBA unter der Nummer KBA-P 00010-96 benannt.

Lambsheim, 12. November 2021

Technischer Dienst TÜVRheinland Typprüfstelle Fahrzeuge/Fahrzeugteile

Wagner

00380151.DOC

§22 51225*04

Auftraggeber
Gewe Reifengroßhandel GmbH
Hans Geiger Straße 15
D-67661 Kaiserslautern
QM-Nr. 49 02 0160905

Prüfgegenstand PKW-Sonderrad
Modell AS2
Typ AS2-8519
Radgröße 8,5Jx19H2
Zentrierart Mittenzentrierung

Aus-führung	Kennzeichnung Rad/ Zentrierring	Lochzahl/ Loch-kreis- (mm)/ Mit-tenloch-ø (mm)	Einpress-tiefe (mm)	Rad-last (kg)	Abrollumfang (mm)
O3	AS2-8519 O3 / ohne Ring	5/115/70,2	40	700	2150

Kennzeichnungen
KBA-Nummer 51225
Herstellerzeichen TEC
Radtyp und Ausführung AS2-8519 (s.o.)
Radgröße 8,5Jx19H2
Einpresstiefe ET (s.o.)
Herstelldatum Monat und Jahr

Befestigungsmittel

Nr.	Art der Befestigungsmittel	Bund	Anzugsmoment (Nm)	Schaftlänge (mm)
S01	Mutter M12x1,5	Kegel 60°	140	-
S02	Mutter M12x1,5	Kegel 60°	150	-
S03	Serienmutter M12x1,5	Kegel 60°	140	-

Prüfungen

Entsprechend den Kriterien des VdTÜV Merkblattes 751 (in der jeweils gültigen Fassung) wurden an den im Verwendungsbereich aufgeführten Fahrzeugen Anbau-, Freigängigkeits- und Handlingsprüfungen durchgeführt.

Verwendungsbereich

Hersteller Chevrolet/Daewoo(GM) /GM Korea
Opel

Spurverbreiterung innerhalb 2%

§22 51225*04

Handelsbezeichnung Fahrzeug-Typ ABE/EWG-Nr.	kW-Bereich	Reifen	Reifenbezogene Auflagen und Hinweise	Auflagen und Hinweise
Chevrolet Captiva KLAC, KLAD e4*2001/116*0113*.., e4*2001/116*0117*.. - incl. Facelift 2011	93-190	235/45R19		A12 A16 A18 S01
	93-190	235/50R19	A01 K1a K2b	
	93-190	245/45R19		
	93-190	255/45R19	A01 K1a K2b LK6	
Chevrolet Cruze /-SW KL1J e4*2001/116*0140*..	92-120	225/40R19	T89 T93	A12 A16 A18 A58 Car Flh Lim S03
	92-120	235/35R19	T87 T91	
	92-120	235/40R19	A01 G75	
	92-120	235/40R19	R96	
Chevrolet Orlando KL1Y, KL1YN e4*2007/46*0224*..; e4*2007/46*0295*..	96-120	225/40R19	T93	A12 A16 A18 A58 S02
	96-120	235/35R19	T91	
	96-120	235/40R19		
	96-120	245/35R19	A01 K1a K1b K2b K6d K6y T93	
Opel Antara L-A e4*2001/116*0118*.. - incl. Facelift 2011	93-190	235/45R19		A12 A16 A18 S01
	93-190	235/50R19	A01 K1a K2b	
	93-190	245/45R19		
	93-190	255/45R19	A01 K1a K2b	
Opel Astra-J P-J, -/V, /SW e1*2007/46*0141*.., e4*2007/46*0309*.., e4*2007/46*0204*..	81,92,132	225/35R19	T88	A12 A16 A18 A58 Flh Lim S01
	81,92-143	225/40R19	T89 T93	
	81,92-143	235/35R19	T87 T91	
	81,92-143	235/40R19	A01 G03 G73 G75	
	81,92-143	235/40R19	R96	
	81,92-143	235/40R19	R09	
	81,92-143	245/35R19	A01 K1a K2b K4i K8g T89 T93	
Opel Astra-J P-J/SW, -/V e4*2007/46*0204*..; e4*2007/46*0308*.. - Sports Tourer - Station Wagon	74-132	225/40R19	T89 T93	A12 A16 A18 A58 Car S01
	74-143	235/35R19	T87 T91	
	74-143	235/40R19	A01 G03 G73 G75	
	74-143	235/40R19	R96	
	74-143	235/40R19	R09	
	74-143	245/35R19	A01 K1a K2b K4i K8g T89 T93	
	74-92, 132	225/35R19	T88	
Opel Astra-J GTC P-J/SW e4*2007/46*0204*..	74-147	235/40R19		A12 A16 A18 Cpe S01
	74-147	235/45R19		
	74-147	245/40R19		
	74-147	245/45R19		
Opel Astra-J OPC P-J/SW e4*2007/46*0204*..	206	235/40R19	M+S	A12 A16 A18 Cpe S01
	206	245/40R19		
Opel Cascada P-J/SW e4*2007/46*0204*..	88-147	235/40R19		A12 A16 A18 Cbo S01
	88-147	235/45R19		
	88-147	245/40R19		
	88-147	245/45R19		
Opel Insignia-B Z-B e8*2007/46*0264*.. - ohne GSI	81-154	225/40R19	T89 T93	A12 A16 A18 A57 Car Flh KOV V00 V19 S01
	81-154	225/45R19		
	81-191	235/40R19	A01 K2b	
	81-191	245/40R19	A01 K2b	
	81-191	255/35R19	A01 K2b K6k	
	81-191	255/40R19	A01 K2b K6k	

§22 51225*04

Handelsbezeichnung Fahrzeug-Typ ABE/EWG-Nr.	kW-Bereich	Reifen	Reifenbezogene Auflagen und Hinweise	Auflagen und Hinweise
Opel Insignia-B Country Tourer Z-B e8*2007/46*0264*..	100-191	235/40R19		A12 A16 A18 A57 KMV S01
	100-191	235/45R19		
	100-191	245/40R19		
	100-191	255/40R19		
Opel Insignia-B GSI Z-B e8*2007/46*0264*10-.. - ab MJ 2020	154, 169	235/40R19	K2b M+S	A01 A12 A16 A18 A56 Car Flh KOV S01
	154, 169	245/40R19	K2b M+S	
	154, 169	255/35R19	K2b K6k M+S	
	154, 169	255/40R19	K2b K6k M+S	
Opel Zafira Tourer P-J/SW, -/V e4*2007/46*0204*.., e4*2007/46*0308*.. - incl. Facelift 2016	81-147	225/40R19	T89 T93	A12 A16 A18 A58 S01
	81-147	235/35R19	T91	
	81-147	235/40R19	T92 T96	
	81-147	245/35R19	A01 K1a K2b T89 T93	

Allgemeine Hinweise

Im Fahrzeug vorgeschriebene Fahrzeugsysteme, z. B. Reifendruckkontrollsysteme, müssen nach Anbau der Räder funktionsfähig bleiben.

Wird eine in diesem Gutachten aufgeführte Reifengröße verwendet, die nicht bereits in den Fahrzeugpapieren (u. a. Fahrzeugschein, Zulassungsbescheinigung I oder COC-Papier) genannt ist, so sind die Angaben über die Reifengröße in den Fahrzeugpapieren (Fahrzeugschein bzw. -brief, Zulassungsbescheinigung I) durch die Zulassungsstelle berichtigen zu lassen. Diese Berichtigung ist dann nicht erforderlich, wenn die ABE des Sonderrades eine Freistellung von der Pflicht zur Berichtigung der Fahrzeugpapiere enthält.

Die mindestens erforderlichen Geschwindigkeitsbereiche (mit Ausnahme der M+S-Profile) und Tragfähigkeiten der zu verwendenden Reifen sind den Fahrzeugpapieren (Fahrzeugbrief und -schein, Zulassungsbescheinigung I) zu entnehmen. Abschläge der Tragfähigkeit aufgrund der Fahrzeughöchstgeschwindigkeit sind zu berücksichtigen.

Fahrzeughöchstgeschwindigkeit	Tragfähigkeit (%) Geschwindigkeitssymbol (GSY)		
	V	W	Y
210 km/h	100%	100%	100%
220 km/h	97%	100%	100%
230 km/h	94%	100%	100%
240 km/h	91%	100%	100%
250 km/h	-	95%	100%
260 km/h	-	90%	100%
270 km/h	-	85%	100%
280 km/h	-	-	95%
290 km/h	-	-	90%
300 km/h	-	-	85%

Ferner sind nur Reifen einer Bauart und achsweise eines Reifentyps zulässig. Bei Verwendung unterschiedlicher Reifentypen auf Vorder- und Hinterachse sind die Hinweise des Fahrzeug- und / oder Reifenherstellers zu beachten.

§22 51225*04

Das Fahrwerk und die Bremsaggregate müssen, mit Ausnahme der in der entsprechenden Auflage aufgeführten Umrüstmaßnahmen, dem Serienstand entsprechen. Die Zulässigkeit weiterer Veränderungen ist gesondert zu beurteilen.

Wird das serienmäßige Ersatzrad verwendet, soll mit mäßiger Geschwindigkeit und nicht länger als erforderlich gefahren werden. Es müssen die serienmäßigen Befestigungsteile verwendet werden. Bei Fahrzeugen mit Allradantrieb darf nur ein Ersatzrad mit gleicher Reifengröße bzw. gleichem Abrollumfang verwendet werden.

Die Bezieher der Räder sind darauf hinzuweisen, dass der vom Reifenhersteller vorgeschriebene Reifenfülldruck zu beachten ist.

Spezielle Auflagen und Hinweise

A01 Nach Durchführung der Technischen Änderung ist das Fahrzeug unter Vorlage der vorliegenden ABE unverzüglich einem amtlich anerkannten Sachverständigen oder Prüfer für den Kraftfahrzeugverkehr oder einem Prüfingenieur einer Überwachungsorganisation nach Nummer 4 der Anlage VIIIb zur StVZO zur Durchführung und Bestätigung der in der ABE vorgeschriebenen Änderungsabnahme vorzuführen.

A12 Die Verwendung von Schneeketten ist nicht zulässig.

A16 Zum Auswuchten der Räder dürfen an der Felgeninnenseite nur Klebegewichte unterhalb der Felgenschulter angebracht werden. Bei Anbringung der Klebegewichte im Felgenbett ist auf einen Mindestabstand von 2 mm zum Bremssattel bzw. zu den Fahrwerksteilen zu achten.

A18 Es sind nur schlauchlose Reifen zulässig. Werden keine Ventile mit TPMS-Sensoren verwendet, sind ausschließlich Metallschraubventile mit Befestigung von außen, die den Normen DIN, E.T.R.T.O oder Tire and Rim entsprechen, zulässig. Werden Ventile mit TPMS-Sensoren verwendet, so sind die Hinweise und Vorgaben der Hersteller zu beachten. Die Ventile und Sensoren müssen für den vorgeschriebenen Luftdruck und die bauartbedingte Höchstgeschwindigkeit geeignet sein. Die Ventile dürfen nicht über den Felgenrand hinausragen.

A56 Die Rad-/Reifen-Kombination ist nur zulässig an Fahrzeugausführungen mit Allradantrieb (z.B. 4WD, Quattro, Syncro, 4-Matic, 4x4 u. ä.)

A57 Diese Rad-/Reifen-Kombination(en) ist (sind) zulässig an Fahrzeugausführungen mit Front bzw. Heck-Antrieb und Allradantrieb (z.B. 2WD, 4WD, Quattro, Syncro, 4-Matic, 4x4, u. ä.)

A58 Rad-Reifen-Kombination(en) nicht zulässig an Fahrzeugen mit Allradantrieb.

Car Die Rad/Reifen-Kombination ist zulässig für Fahrzeugausführungen der Karosserieform Kombilimousine (Avant, Break, Caravan, Grandtour, Kombi, Sportswagon, T-Modell, Touring, Tourer, Turnier, Variant, …).

Cbo Die Rad-/Reifen-Kombination ist zulässig für Fahrzeugausführungen der Karosserieform Cabrio-Limousine, Roadster.

Cpe Die Rad-/Reifen-Kombination ist zulässig für Fahrzeugausführungen der Karosserieform Coupé.

Flh Die Rad-/Reifen-Kombination ist zulässig für Fahrzeugausführungen der Karosserieform Schräghecklimousine (Fließheck, 3-türig und 5-türig).

§22 51225*04

G03 Weicht der Abrollumfang dieser Reifengröße von den Abrollumfängen der serienmäßigen Reifengrößen (u. a. Fahrzeugschein, Zulassungsbescheinigung I, COC-Papier oder Bedienungsanleitung) ab, ist der Nachweis zu erbringen, dass die Anzeige des Geschwindigkeitsmessers und Wegstreckenzählers innerhalb der Toleranzen (75/443/EWG, ECE-R39, § 57 StVZO) liegt. Wird die Anzeige angeglichen, sind die in den Fahrzeugpapieren (u. a. Fahrzeugschein, Zulassungsbescheinigung I oder COC-Papier) eingetragenen Reifengrößen zu überprüfen.

G73 Ist 18 Zoll keine Serien-Bereifung (u. a. Fahrzeugschein, Zulassungsbescheinigung I, COC-Papier oder Bedienungsanleitung), so ist der Nachweis zu erbringen, dass die Anzeige des Geschwindigkeitsmessers und Wegstreckenzählers innerhalb der Toleranzen (75/443/EWG, ECE-R39, § 57 StVZO) liegt. Wird die Anzeige angeglichen, sind die in den Fahrzeugpapieren (u. a. Fahrzeugschein, Zulassungsbescheinigung I oder COC-Papier) eingetragenen Reifengrößen zu überprüfen.

G75 Ist die Reifengröße 215/60R16 ww. 215/55R17 keine der serienmäßigen Reifengrößen (u. a. Fahrzeugschein, Zulassungsbescheinigung I, COC-Papier oder Bedienungsanleitung), so ist der Nachweis zu erbringen, dass die Anzeige des Geschwindigkeitsmessers und Wegstreckenzählers innerhalb der Toleranzen (75/443/EWG, ECE-R39, § 57 StVZO) liegt. Wird die Anzeige angeglichen, sind die in den Fahrzeugpapieren (u. a. Fahrzeugschein, Zulassungsbescheinigung I oder COC-Papier) eingetragenen Reifengrößen zu überprüfen.

K1a Die Radabdeckung an Achse 1 ist durch Ausstellen der Frontschürze und des Kotflügels oder durch Anbau von dauerhaft befestigten Karosserieteilen im Bereich 0° bis 30° vor Radmitte herzustellen. Die gesamte Breite der Rad-/Reifenkombination muss, unter Beachtung des maximal möglichen Betriebsmaßes des Reifens (1,04-fache der Nennbreite des Reifens), in dem oben genannten Bereich abgedeckt sein.

K1b Die Radabdeckung an Achse 1 ist durch Ausstellen des Kotflügels oder durch Anbau von dauerhaft befestigten Karosserieteilen im Bereich 0° bis 50° hinter Radmitte herzustellen. Die gesamte Breite der Rad-/Reifenkombination muss, unter Beachtung des maximal möglichen Betriebsmaßes des Reifens (1,04-fache der Nennbreite des Reifens), in dem oben genannten Bereich abgedeckt sein.

K2b Die Radabdeckung an Achse 2 ist durch Ausstellen der Heckschürze und des Kotflügels oder durch Anbau von dauerhaft befestigten Karosserieteilen im Bereich 0° bis 50° hinter Radmitte herzustellen. Die gesamte Breite der Rad-/Reifenkombination muss, unter Beachtung des maximal möglichen Betriebsmaßes des Reifens (1,04-fache der Nennbreite des Reifens), in dem oben genannten Bereich abgedeckt sein.

K4i An Achse 2 ist die Radhausinnenverkleidung an der Radhausausschnittkante auszuschneiden bzw. um 5 mm zu kürzen und anschließend dauerhaft neu zu befestigen.

K6d An Achse 2 sind die Radhausausschnittkanten im Bereich 200 mm vor bis 200 mm hinter Radmitte vollständig umzulegen.

K6k An Achse 2 ist die Heckschürze einschließlich Innenverkleidung am Übergang zur Radhausausschnittkante um 5 mm auszustellen.

K6y An Achse 2 sind die Kunststoff-Radhausausschnittkanten im Bereich 300 mm vor bis 200 mm hinter Radmitte vollständig auszuschneiden bzw. zu kürzen.

K8g An Achse 2 sind die Radhausausschnittkanten im Bereich 400 mm vor bis 200 mm hinter Radmitte um 5 mm aufzuweiten.

KMV Betrifft nur Fahrzeugvarianten mit serienmäßigen Kunststoffverbreiterungen bzw. mit zusätzlichen Kotflügelverbreiterungen (Radlaufleisten).

§22 51225*04

KOV Betrifft nur Fahrzeugvarianten ohne serienmäßige Kunststoffverbreiterungen bzw. ohne zusätzliche Kotflügelverbreiterungen (Radlaufleisten).

LK6 An Achse 1 ist durch Begrenzen des Lenkeinschlages oder durch Nacharbeit der Radhausinnenkotflügel bzw. der Kunststoffeinsätze im Bereich der Radinnenseite eine ausreichende Freigängigkeit der Rad-Reifenkombination herzustellen.

Lim Die Rad-/Reifen-Kombination ist zulässig für Fahrzeugausführungen der Karosserieform Limousine.

M+S Diese Reifengröße ist nur zulässig als M+S-Bereifung.

R09 Diese Reifengröße ist nur zulässig, wenn sie bereits als Serienbereifung freigegeben ist (Fahrzeugschein, Zulassungsbescheinigung I oder COC-Papier).

R96 Diese Reifengröße ist zulässig bei Fahrzeugen mit serienmäßiger Reifengröße 215/60R16, 215/55R17, 225/50R17 oder 225/45R18 (u. a. Fahrzeugschein, Zulassungsbescheinigung I, COC-Papier oder Bedienungsanleitung).

S01 Zur Befestigung der Räder dürfen nur die mitgelieferten Befestigungsmittel Nr. S01 (siehe Seite 1) verwendet werden.

S02 Zur Befestigung der Räder dürfen nur die mitgelieferten Befestigungsmittel Nr. S02 (siehe Seite 1) verwendet werden.

S03 Zur Befestigung der Räder dürfen nur die serienmäßigen Befestigungsmittel Nr. S03 (siehe Seite 1) verwendet werden.

T87 Reifen (LI 87) nur zulässig für Fahrzeuge mit zul. Achslasten bis 1090 kg (Fzg.-Schein, Ziff. 16 bzw. Zulassungsbescheinigung Feld 8). Abschläge der Tragfähigkeit aufgrund der Bauartbedingten Höchstgeschwindigkeit (Fzg.-Schein, Ziff. 6 bzw. Zulassungsbescheinigung Feld T) sind zu berücksichtigen.

T88 Reifen (LI 88) nur zulässig für Fahrzeuge mit zul. Achslasten bis 1120 kg (Fzg.-Schein, Ziff. 16 bzw. Zulassungsbescheinigung Feld 8). Abschläge der Tragfähigkeit aufgrund der Bauartbedingten Höchstgeschwindigkeit (Fzg.-Schein, Ziff. 6 bzw. Zulassungsbescheinigung Feld T) sind zu berücksichtigen.

T89 Reifen (LI 89) nur zulässig für Fahrzeuge mit zul. Achslasten bis 1160 kg (Fzg.-Schein, Ziff. 16 bzw. Zulassungsbescheinigung Feld 8). Abschläge der Tragfähigkeit aufgrund der Bauartbedingten Höchstgeschwindigkeit (Fzg.-Schein, Ziff. 6 bzw. Zulassungsbescheinigung Feld T) sind zu berücksichtigen.

T91 Reifen (LI 91) nur zulässig für Fahrzeuge mit zul. Achslasten bis 1230 kg (Fzg.-Schein, Ziff. 16 bzw. Zulassungsbescheinigung Feld 8). Abschläge der Tragfähigkeit aufgrund der Bauartbedingten Höchstgeschwindigkeit (Fzg.-Schein, Ziff. 6 bzw. Zulassungsbescheinigung Feld T) sind zu berücksichtigen.

T92 Reifen (LI 92) nur zulässig für Fahrzeuge mit zul. Achslasten bis 1260 kg (Fzg.-Schein, Ziff. 16 bzw. Zulassungsbescheinigung Feld 8). Abschläge der Tragfähigkeit aufgrund der Bauartbedingten Höchstgeschwindigkeit (Fzg.-Schein, Ziff. 6 bzw. Zulassungsbescheinigung Feld T) sind zu berücksichtigen.

§22 51225*04

T93 Reifen (LI 93) nur zulässig für Fahrzeuge mit zul. Achslasten bis 1300 kg (Fzg.-Schein, Ziff. 16 bzw. Zulassungsbescheinigung Feld 8). Abschläge der Tragfähigkeit aufgrund der Bauartbedingten Höchstgeschwindigkeit (Fzg.-Schein, Ziff. 6 bzw. Zulassungsbescheinigung Feld T) sind zu berücksichtigen.

T96 Reifen (LI 96) nur zulässig für Fahrzeuge mit zul. Achslasten bis 1420 kg (Fzg.-Schein, Ziff. 16 bzw. Zulassungsbescheinigung Feld 8). Abschläge der Tragfähigkeit aufgrund der Bauartbedingten Höchstgeschwindigkeit (Fzg.-Schein, Ziff. 6 bzw. Zulassungsbescheinigung Feld T) sind zu berücksichtigen.

V00 Unterschiedliche Reifengrößen auf Vorder- und Hinterachse sind nicht zulässig für Fahrzeugausführungen mit Allradantrieb (z.B. AWD, 4-Matic, Syncro, 4x4,...).

V19 Bei Verwendung verschiedener Reifengrößen an Vorder- und Hinterachse sind folgende Reifenkombinationen, sofern die Reifengrößen in der Spalte "Reifen" aufgeführt sind, möglich:

	Vorderachse	Hinterachse
Nr. 1	215/35R19	245/30R19, 255/30R19
Nr. 2	225/35R19	245/30R19, 255/30R19, 265/30R19, 305/25R19
Nr. 3	225/40R19	245/35R19, 255/35R19
Nr. 4	225/45R19	245/40R19, 255/40R19
Nr. 5	225/55R19	275/45R19
Nr. 6	235/35R19	255/30R19, 265/30R19, 275/30R19, 315/25R19
Nr. 7	235/40R19	265/35R19, 275/35R19
Nr. 8	235/45R19	255/40R19
Nr. 9	235/50R19	255/45R19, 265/45R19
Nr. 10	235/55R19	255/50R19, 285/45R19, 295/45R19
Nr. 11	245/30R19	305/25R19
Nr. 12	245/35R19	275/30R19, 285/30R19
Nr. 13	245/40R19	275/35R19, 285/35R19
Nr. 14	245/45R19	275/40R19
Nr. 15	245/50R19	275/45R19
Nr. 16	255/30R19	305/25R19, 315/25R19
Nr. 17	255/35R19	285/30R19, 295/30R19, 305/30R19
Nr. 18	255/40R19	285/35R19, 295/35R19
Nr. 19	255/45R19	285/40R19
Nr. 20	255/50R19	275/45R19, 285/45R19, 295/45R19
Nr. 21	255/55R19	275/50R19
Nr. 22	265/30R19	305/25R19, 315/25R19
Nr. 23	265/35R19	295/30R19, 305/30R19
Nr. 24	265/40R19	295/35R19
Nr. 25	265/45R19	295/40R19
Nr. 26	265/50R19	295/45R19
Nr. 27	275/30R19	315/25R19

Es sind nur Reifen eines Herstellers und achsweise eines Profiltyps zulässig, für die der Reifen- oder Fahrzeughersteller die Eignung für das jeweilige Fahrzeug bestätigt. Diese Bestätigung ist vom Führer des Fahrzeugs mitzuführen.

Prüfort und Prüfdatum

Die Verwendungsprüfung fand am 12. November 2021 in Lambsheim statt.

§22 51225*04

Prüfergebnis

Aufgrund der durchgeführten Prüfungen bestehen keine technischen Bedenken o.g. Sonderräder unter Beachtung der Auflagen und Hinweise zu verwenden.

Die in diesem Gutachten aufgeführten Fahrzeugtypen entsprechen auch nach der Umrüstung den heute gültigen Vorschriften der StVZO. Das Gutachten verliert seine Gültigkeit, wenn sich entsprechende Bauvorschriften der StVZO ändern oder an den Kraftfahrzeugen Änderungen eintreten, die die Begutachtungspunkte beeinflussen.

Das Gutachten umfasst Blatt 1 bis 8 und gilt für Sonderräder ab Herstellungsdatum September 2011.

Der Technische Dienst Typprüfstelle Fahrzeuge/Fahrzeugteile der TÜV Rheinland Kraftfahrt GmbH, Am Grauen Stein, 51105 Köln ist mit seinem Ingenieurzentrum Technologiezentrum Typprüfstelle, Lambsheim für die angewendeten Prüfverfahren vom Kraftfahrt-Bundesamt entsprechend EG-FGV für das Typgenehmigungsverfahren des KBA unter der Nummer KBA-P 00010-96 benannt.

Lambsheim, 12. November 2021

Technischer Dienst TÜVRheinland Typprüfstelle Fahrzeuge/Fahrzeugteile

Wagner

00380152.DOC

§22 51225*04

Auftraggeber
Gewe Reifengroßhandel GmbH
Hans Geiger Straße 15
D-67661 Kaiserslautern
QM-Nr. 49 02 0160905

Prüfgegenstand PKW-Sonderrad
Modell AS2
Typ AS2-8519
Radgröße 8,5Jx19H2
Zentrierart Mittenzentrierung

Aus-führung	Kennzeichnung Rad/ Zentrierring	Lochzahl/ Loch-kreis- (mm)/ Mit-tenloch-ø (mm)	Einpress-tiefe (mm)	Rad-last (kg)	Abrollumfang (mm)
W5	AS2-8519 W5 / ohne Ring	5/120/72,6	40	710	2150

Kennzeichnungen
KBA-Nummer 51225
Herstellerzeichen TEC
Radtyp und Ausführung AS2-8519 (s.o.)
Radgröße 8,5Jx19H2
Einpresstiefe ET (s.o.)
Herstelldatum Monat und Jahr

Befestigungsmittel

Nr.	Art der Befestigungsmittel	Bund	Anzugsmoment (Nm)	Schaftlänge (mm)
S01	Schraube M12x1,5	Kegel 60°	110	26
S02	Schraube M12x1,5	Kegel 60°	120	26
S03	Schraube M14x1,25	Kegel 60°	130	27,6
S04	Schraube M14x1,25	Kegel 60°	130	33
S05	Schraube M14x1,25	Kegel 60°	140	33
S06	Schraube M14x1,5	Kegel 60°	140	32

Prüfungen

Entsprechend den Kriterien des VdTÜV Merkblattes 751 (in der jeweils gültigen Fassung) wurden an den im Verwendungsbereich aufgeführten Fahrzeugen Anbau-, Freigängigkeits- und Handlingsprüfungen durchgeführt.

Verwendungsbereich

Hersteller BMW
Mini/BMW

Spurverbreiterung innerhalb 2%

§22 51225*04

Handelsbezeichnung Fahrzeug-Typ ABE/EWG-Nr.	kW-Bereich	Reifen	Reifenbezogene Auflagen und Hinweise	Auflagen und Hinweise
BMW 1er-Reihe 182, 1C e1*2001/116*0352*.., e1*2007/46* 0277*00-07 - Coupé, Cabrio - incl. Facelift 2011	100-160	215/35R19	K1c T85	A01 A12 A16 A18 Cbo Cpe V19 S01
	100-240	225/35R19	K1c K2b K41 K42 K46 T84 T88	
	100-240	255/30R19	K2b K42 K44 K46 R03 T91	
BMW 1er-Reihe 187 e1*2001/116* 0287*00-09	85-125	215/35R19	K1a T85	A01 A12 A16 A18 Flh V19 S01
	85-195	225/35R19	K1c K2b K41 K42 K46 T84 T88	
	85-195	255/30R19	K2b K42 K44 K46 R03 T91	
BMW 1er-Reihe 187, 1K2, 1K4 e1*2001/116* 0287*10-.., e1*2007/46*, 0273*00-03, 0283*00-03 - ab Facelift 2007	66-125	215/35R19	K1a T85	A01 A12 A16 A18 Flh V19 S01
	66-195	225/35R19	K1c K2b K41 K42 K46 T84 T88	
	66-195	255/30R19	K2b K42 K44 K46 R03 T91	
BMW 1er-Reihe 1K2 e1*2007/46*0273*04-.. - ab Modelljahr 2013 - incl. Facelift 2015 - 3 Türer	70-175	225/35R19	K1a K2a K2b K5b T88	A01 A12 A16 A18 A57 V19 Y84 S03
	70-175	245/30R19	K2c K6i K8e R03 T89	
	70-175	255/30R19	K2c K6g K6i K8m R03 T91	
BMW 1er-Reihe 1K4 e1*2007/46*0283*04-.. - ab Modelljahr 2012 - incl. Facelift 2015 - 5 Türer	70-175	225/35R19	K1a K2a K2b K5b T88	A01 A12 A16 A18 A57 V19 Y85 S03
	70-175	245/30R19	K2c K6i K8e R03 T89	
	70-175	255/30R19	K2c K6g K6i K8m R03 T91	
BMW 2er-Reihe 1C e1*2007/46*0277*08-..	100-185	225/35R19	K1a K2a K2b K5b T88	A01 A12 A16 A18 A57 Cbo Cpe V19 S03
	100-185	245/30R19	K2c K6i K8e R03	
	100-185	255/30R19	K2c K6g K6i K8m R03	
BMW 3er-Allrad (IV) 346X e1*98/14*,2001/116* 0144*..	135-170	225/35R19	K1c K2b K42 K56 T84 T88	A01 A12 A16 A18 Car Lim V19 S01
	135-170	235/35R19	G01 K1c K2b K41 K42 K46 K56 T87 T91	
	135-170	245/30R19	K1c K2b K42 K56 T89	
	135-170	255/30R19	K2b K42 K44 K46 K56 R03 T87 T91	
BMW 3er-Compact (IV) 346K e1*98/14*0167*.., e1*2001/116*0167*..	85-141	225/35R19	K1a K42 K56 T88 T89	A01 A12 A16 A18 K2b V19 S01
	85-141	235/35R19	G01 K1a K41 K42 K45 K56 T87 T88	
	85-141	245/30R19	K1c K42 K56 T89	
	85-141	255/30R19	K42 K56 R03	
BMW 3er-Reihe (IV) 346C, 346R e1*98/14,2001/116* 0112, 0146*..	77-170	225/35R19	K56 T84 T88	A01 A12 A16 A18 Cbo Cpe K1c K2b K42 V19 S01
	77-170	235/35R19	G01 K41 K44 K46 K56 T87 T91	
	77-170	245/30R19	K56 T89	
	77-170	255/30R19	K44 K46 K56 R03 T87 T91	

§22 51225*04

Handelsbezeichnung Fahrzeug-Typ ABE/EWG-Nr.	kW-Bereich	Reifen	Reifenbezogene Auflagen und Hinweise	Auflagen und Hinweise
BMW 3er-Reihe (IV) 346L e1*97/27*0097*.., e1*98/14*0097*..	77-170	225/35R19	K56 T84 T88	A01 A12 A16 A18 Car K1c K2b K42 Lim V19 S01
	77-170	235/35R19	G01 K41 K44 K46 K56 T87 T91	
	77-170	245/30R19	K56 T89	
	77-170	255/30R19	K44 K46 K56 R03 T87 T91	
BMW 5er-Reihe 4x4 560X e1*2001/116*0322*..	145-200	245/35R19	T93	A12 A16 A18 A56 Lim S02
	145-200	255/35R19	A01 K1a K1b T92 T96	
BMW 5er-Touring 4x4 560X e1*2001/116*0322*..	145-200	245/35R19	T93 142	A12 A16 A18 A56 Car S02
	145-200	255/35R19	A01 K1a K1b T96 142	
BMW M135i /M140i 1K2/1K4 e1*2007/46*0273*04-.. e1*2007/46*0283*04-.. - incl. Facelift 2015	235-250	225/35R19	K1a K5b R02 T88	A01 A12 A16 A18 A57 Flh V19 S03
	235-250	245/30R19	K2c K6i K8e R03 T89	
	235-250	255/30R19	K2c K6g K6i K8m R03 T91	
BMW M235i /M240i 1C e1*2007/46*0277*08-..	240, 250	225/35R19	K1a K5b R02	A01 A12 A16 A18 A57 Cbo Cpe V19 S03
	240, 250	245/30R19	K2c K6i K8e R03 T89	
	240, 250	255/30R19	K2c K6g K6i K8m R03	
BMW X3 X3, X-N1 e1*2007/46*0512*..; e1*2007/46*0454*.. - incl. Facelift 2014	100-210	235/45R19	A32 R37 T95 T99 142	A16 A18 B90 S04
	100-230	245/45R19	A91 142	
	100-230	255/40R19	A12 T00 T96 142	
BMW X3 X83 e1*2001/116*0249*..	100-210	235/45R19	A10 T95 T99	A16 A18 V19 S06
	100-210	245/40R19	A10 T94 T98	
	100-210	255/40R19	A12	
BMW X4 X3, X-N1 e1*2007/46* 0512*11-..; e1*2007/46* 0454*13-..	100-210	235/45R19	A32 R37 T95 T99 142	A16 A18 B90 S04
	100-230	245/45R19	A91 142	
	100-230	255/40R19	A12 T00 T96 142	
BMW X4 X3, X-N1 e1*2007/46* 0512*11-..; e1*2007/46* 0454*13-.. - mit M-Paket - Verbreiterungen	100-210	235/45R19	A32 R37 T95 T99 142	A16 A18 B90 KMV S04
	100-230	245/45R19	A91 142	
	100-230	255/40R19	A12 T00 T96 142	
BMW Z3 R/C e1*93/81*0029*.., e1*98/14*0029*..	141-170	225/35R19	Cbo Cpe K1a K41	A01 A12 A16 A18 LK6 S01
	85-110	225/35R19	Cbo K1a K41 K42	
	85-125	225/35R19	Cbo Cpe K1a K41 Z3N	
BMW Z4 Z85 e1*2001/116*0219*..	110-195	225/35R19		A12 A16 A18 Cbo Cpe V19 S01
	110-195	235/35R19	A01 G01 K14 K1a K2b	
	110-195	245/30R19	A01 K1c K2b	
	110-195	255/30R19	A01 K2b R03	
	110-195	265/30R19	A01 K2c K42 K56 R03 R70	

§22 51225*04

Handelsbezeichnung Fahrzeug-Typ ABE/EWG-Nr.	kW-Bereich	Reifen	Reifenbezogene Auflagen und Hinweise	Auflagen und Hinweise
Mini Countryman UKL/X, -/N1 e1*2007/46*0496*..; e24*2007/46*0023*.. - One, Cooper, -/D/-S/-SD	66-140	225/35R19	K1a K1b K2a K2b T88	A01 A12 A16 A18 A57 Y85 S05
	66-140	225/40R19	K1a K1b K2a K2b K6v	
	66-140	235/35R19	K1c K2c	
	66-140	245/35R19	K1c K2c K6v	
Mini Countryman JCW UKL/X e1*2007/46*0496*.. - John Cooper Works	160	225/35R19	K1a K1b K2a K2b T88	A01 A12 A16 A18 A56 Y85 S05
	160	225/40R19	K1a K1b K2a K2b K6v	
	160	235/35R19	K1c K2c	
	160	245/35R19	K1c K2c K6v	
Mini Paceman UKL-C/X e1*2007/46*0563*..; - Cooper -/D/-S/-SD	82-140	225/35R19	K1a K1b K2a K2b T88	A01 A12 A16 A18 A57 Cpe S05
	82-140	225/40R19	K1a K1b K2a K2b K6v	
	82-140	235/35R19	K1c K2c	
	82-140	245/35R19	K1c K2c K6v	
Mini Paceman JCW UKL-C/X e1*2007/46*0563*.. - John Cooper Works	160	225/35R19	K1a K1b K2a K2b T88	A01 A12 A16 A18 A56 S05
	160	225/40R19	K1a K1b K2a K2b K6v	
	160	235/35R19	K1c K2c	
	160	245/35R19	K1c K2c K6v	

Allgemeine Hinweise

Im Fahrzeug vorgeschriebene Fahrzeugsysteme, z. B. Reifendruckkontrollsysteme, müssen nach Anbau der Räder funktionsfähig bleiben.

Wird eine in diesem Gutachten aufgeführte Reifengröße verwendet, die nicht bereits in den Fahrzeugpapieren (u. a. Fahrzeugschein, Zulassungsbescheinigung I oder COC-Papier) genannt ist, so sind die Angaben über die Reifengröße in den Fahrzeugpapieren (Fahrzeugschein bzw. -brief, Zulassungsbescheinigung I) durch die Zulassungsstelle berichtigen zu lassen. Diese Berichtigung ist dann nicht erforderlich, wenn die ABE des Sonderrades eine Freistellung von der Pflicht zur Berichtigung der Fahrzeugpapiere enthält.

Die mindestens erforderlichen Geschwindigkeitsbereiche (mit Ausnahme der M+S-Profile) und Tragfähigkeiten der zu verwendenden Reifen sind den Fahrzeugpapieren (Fahrzeugbrief und -schein, Zulassungsbescheinigung I) zu entnehmen. Abschläge der Tragfähigkeit aufgrund der Fahrzeughöchstgeschwindigkeit sind zu berücksichtigen.

Fahrzeughöchst-geschwindigkeit	Tragfähigkeit (%) Geschwindigkeitssymbol (GSY)		
	V	W	Y
210 km/h	100%	100%	100%
220 km/h	97%	100%	100%
230 km/h	94%	100%	100%
240 km/h	91%	100%	100%
250 km/h	-	95%	100%
260 km/h	-	90%	100%
270 km/h	-	85%	100%
280 km/h	-	-	95%
290 km/h	-	-	90%
300 km/h	-	-	85%

Ferner sind nur Reifen einer Bauart und achsweise eines Reifentyps zulässig. Bei Verwendung unterschiedlicher Reifentypen auf Vorder- und Hinterachse sind die Hinweise des Fahrzeug- und / oder Reifenherstellers zu beachten.

§22 51225*04

Das Fahrwerk und die Bremsaggregate müssen, mit Ausnahme der in der entsprechenden Auflage aufgeführten Umrüstmaßnahmen, dem Serienstand entsprechen. Die Zulässigkeit weiterer Veränderungen ist gesondert zu beurteilen.

Wird das serienmäßige Ersatzrad verwendet, soll mit mäßiger Geschwindigkeit und nicht länger als erforderlich gefahren werden. Es müssen die serienmäßigen Befestigungsteile verwendet werden. Bei Fahrzeugen mit Allradantrieb darf nur ein Ersatzrad mit gleicher Reifengröße bzw. gleichem Abrollumfang verwendet werden.

Die Bezieher der Räder sind darauf hinzuweisen, dass der vom Reifenhersteller vorgeschriebene Reifenfülldruck zu beachten ist.

Spezielle Auflagen und Hinweise

142 Das Sonderrad (gepr. Radlast) ist in Verbindung mit dieser Reifengröße nur zulässig bis zu einer zul. Achslast von 1420 kg. Eine erhöhte zulässige Achslast bei Anhängerbetrieb (siehe Ziff. 33 zu Ziff. 16 h bzw. Feld 22 zu Feld 7.1-8.3 in den Fahrzeugpapieren) ist zu beachten.

A01 Nach Durchführung der Technischen Änderung ist das Fahrzeug unter Vorlage der vorliegenden ABE unverzüglich einem amtlich anerkannten Sachverständigen oder Prüfer für den Kraftfahrzeugverkehr oder einem Prüfingenieur einer Überwachungsorganisation nach Nummer 4 der Anlage VIIIb zur StVZO zur Durchführung und Bestätigung der in der ABE vorgeschriebenen Änderungsabnahme vorzuführen.

A10 Es dürfen nur feingliedrige Schneeketten an der Hinterachse verwendet werden.

A12 Die Verwendung von Schneeketten ist nicht zulässig.

A16 Zum Auswuchten der Räder dürfen an der Felgeninnenseite nur Klebegewichte unterhalb der Felgenschulter angebracht werden. Bei Anbringung der Klebegewichte im Felgenbett ist auf einen Mindestabstand von 2 mm zum Bremssattel bzw. zu den Fahrwerksteilen zu achten.

A18 Es sind nur schlauchlose Reifen zulässig. Werden keine Ventile mit TPMS-Sensoren verwendet, sind ausschließlich Metallschraubventile mit Befestigung von außen, die den Normen DIN, E.T.R.T.O oder Tire and Rim entsprechen, zulässig. Werden Ventile mit TPMS-Sensoren verwendet, so sind die Hinweise und Vorgaben der Hersteller zu beachten. Die Ventile und Sensoren müssen für den vorgeschriebenen Luftdruck und die bauartbedingte Höchstgeschwindigkeit geeignet sein. Die Ventile dürfen nicht über den Felgenrand hinausragen.

A32 Es dürfen nur feingliedrige Schneeketten, die nicht mehr als 12 mm einschließlich Kettenschloss auftragen, an der Hinterachse verwendet werden.

A56 Die Rad-/Reifen-Kombination ist nur zulässig an Fahrzeugausführungen mit Allradantrieb (z.B. 4WD, Quattro, Syncro, 4-Matic, 4x4 u. ä.)

A57 Diese Rad-/Reifen-Kombination(en) ist (sind) zulässig an Fahrzeugausführungen mit Front bzw. Heck-Antrieb und Allradantrieb (z.B. 2WD, 4WD, Quattro, Syncro, 4-Matic, 4x4, u. ä.)

A91 Es dürfen nur feingliedrige Schneeketten, die nicht mehr als 10 mm einschließlich Kettenschloss auftragen, an den laut Betriebsanleitung dafür vorgesehenen Achsen verwendet werden.

B90 Räder nicht zulässig an Fahrzeugausführungen mit Bremsscheibendurchmesser 356 mm an Achse 1.

§22 51225*04

Car Die Rad/Reifen-Kombination ist zulässig für Fahrzeugausführungen der Karosserieform Kombilimousine (Avant, Break, Caravan, Grandtour, Kombi, Sportswagon, T-Modell, Touring, Tourer, Turnier, Variant, …).

Cbo Die Rad-/Reifen-Kombination ist zulässig für Fahrzeugausführungen der Karosserieform Cabrio-Limousine, Roadster.

Cpe Die Rad-/Reifen-Kombination ist zulässig für Fahrzeugausführungen der Karosserieform Coupé.

Flh Die Rad-/Reifen-Kombination ist zulässig für Fahrzeugausführungen der Karosserieform Schrägheckmimousine (Fließheck, 3-türig und 5-türig).

G01 Es ist der Nachweis zu erbringen, dass die Anzeige des Geschwindigkeitsmessers und Wegstreckenzählers innerhalb der Toleranzen (75/443/EWG, ECE-R39, § 57 StVZO) liegt. Wird die Anzeige angeglichen, sind die in den Fahrzeugpapieren (u. a. Fahrzeugschein, Zulassungsbescheinigung I oder COC-Papier) eingetragenen Reifengrößen zu überprüfen.

K14 An der Vorderachse ist durch Nacharbeit der Frontschürze am Übergang zum Kotflügel eine ausreichende Freigängigkeit der Rad-/ Reifenkombination herzustellen.

K1a Die Radabdeckung an Achse 1 ist durch Ausstellen der Frontschürze und des Kotflügels oder durch Anbau von dauerhaft befestigten Karosserieteilen im Bereich 0° bis 30° vor Radmitte herzustellen. Die gesamte Breite der Rad-/Reifenkombination muss, unter Beachtung des maximal möglichen Betriebsmaßes des Reifens (1,04-fache der Nennbreite des Reifens), in dem oben genannten Bereich abgedeckt sein.

K1b Die Radabdeckung an Achse 1 ist durch Ausstellen des Kotflügels oder durch Anbau von dauerhaft befestigten Karosserieteilen im Bereich 0° bis 50° hinter Radmitte herzustellen. Die gesamte Breite der Rad-/Reifenkombination muss, unter Beachtung des maximal möglichen Betriebsmaßes des Reifens (1,04-fache der Nennbreite des Reifens), in dem oben genannten Bereich abgedeckt sein.

K1c Die Radabdeckung an Achse 1 ist durch Ausstellen der Frontschürze und des Kotflügels oder durch Anbau von dauerhaft befestigten Karosserieteilen im Bereich 30° vor bis 50° hinter Radmitte herzustellen. Die gesamte Breite der Rad-/Reifenkombination muss, unter Beachtung des maximal möglichen Betriebsmaßes des Reifens (1,04-fache der Nennbreite des Reifens), in dem oben genannten Bereich abgedeckt sein.

K2a Die Radabdeckung an Achse 2 ist durch Ausstellen des Kotflügels oder durch Anbau von dauerhaft befestigten Karosserieteilen im Bereich 0° bis 30° vor Radmitte herzustellen. Die gesamte Breite der Rad-/Reifenkombination muss, unter Beachtung des maximal möglichen Betriebsmaßes des Reifens (1,04-fache der Nennbreite des Reifens), in dem oben genannten Bereich abgedeckt sein.

K2b Die Radabdeckung an Achse 2 ist durch Ausstellen der Heckschürze und des Kotflügels oder durch Anbau von dauerhaft befestigten Karosserieteilen im Bereich 0° bis 50° hinter Radmitte herzustellen. Die gesamte Breite der Rad-/Reifenkombination muss, unter Beachtung des maximal möglichen Betriebsmaßes des Reifens (1,04-fache der Nennbreite des Reifens), in dem oben genannten Bereich abgedeckt sein.

K2c Die Radabdeckung an Achse 2 ist durch Ausstellen der Heckschürze und des Kotflügels oder durch Anbau von dauerhaft befestigten Karosserieteilen im Bereich 30° vor bis 50° hinter Radmitte herzustellen. Die gesamte Breite der Rad-/Reifenkombination muss, unter Beachtung des maximal möglichen Betriebsmaßes des Reifens (1,04-fache der Nennbreite des Reifens), in dem oben genannten Bereich abgedeckt sein.

§22 51225*04

K41 An Achse 1 ist durch Nacharbeiten der Radhausausschnittkanten eine ausreichende Freigängigkeit der Rad-Reifenkombination herzustellen.

K42 An Achse 2 ist durch Nacharbeiten der Radhausausschnittkanten eine ausreichende Freigängigkeit der Rad-Reifenkombination herzustellen.

K44 An Achse 2 ist durch Aufweiten der Kotflügel bzw. inneren Seitenteile eine ausreichende Freigängigkeit der Rad-Reifenkombination herzustellen.

K45 An Achse 1 ist durch Nacharbeiten der Radhausinnenkotflügel, Kunststoffeinsätze bzw. deren Befestigungsteile eine ausreichende Freigängigkeit der Rad-Reifenkombination herzustellen. Ein evtl. vorhandener Spritzschutz für den Ansaugweg des Luftfilters muss erhalten bleiben.

K46 An Achse 2 ist durch Nacharbeiten der Radhausinnenkotflügel, Kunststoffeinsätze bzw. deren Befestigungsteile eine ausreichende Freigängigkeit der Rad-Reifenkombination herzustellen.

K56 Durch Nacharbeit der Heckschürze am Übergang zum Radhausausschnitt ist eine ausreichende Freigängigkeit der Rad-Reifenkombination herzustellen.

K5b An Achse 1 sind die Radhausausschnittkanten im Bereich 150 mm vor bis 150 mm hinter Radmitte vollständig umzulegen.

K6g An Achse 2 ist die Befestigungslasche der Heckschürze am Übergang zur Radhausausschnittkante um 5 mm zu kürzen oder um das gleiche Maß nach hinten/oben zu biegen.

K6i An Achse 2 sind die in das Radhaus ragenden Kanten der Heckschürze auf einer Länge von 100 mm bis auf die Innenkontur des umgelegten Radlaufes folgend zu kürzen.

K6v An Achse 2 sind die Kunststoff-Radhausausschnittkanten im Bereich 100 mm vor bis 100 mm hinter Radmitte um 5 mm auszuschneiden bzw. zu kürzen.

K8e An Achse 2 sind die Radhausausschnittkanten im Bereich 200 mm vor bis 200 mm hinter Radmitte um 5 mm aufzuweiten.

K8m An Achse 2 sind die Radhausausschnittkanten im Bereich 300 mm vor bis 200 mm hinter Radmitte um 10 mm aufzuweiten.

KMV Betrifft nur Fahrzeugvarianten mit serienmäßigen Kunststoffverbreiterungen bzw. mit zusätzlichen Kotflügelverbreiterungen (Radlaufleisten).

LK6 An Achse 1 ist durch Begrenzen des Lenkeinschlages oder durch Nacharbeit der Radhausinnenkotflügel bzw. der Kunststoffeinsätze im Bereich der Radinnenseite eine ausreichende Freigängigkeit der Rad-Reifenkombination herzustellen.

Lim Die Rad-/Reifen-Kombination ist zulässig für Fahrzeugausführungen der Karosserieform Limousine.

R02 Diese Reifengröße ist nur an Achse 1 zulässig.

R03 Diese Reifengröße ist nur an Achse 2 zulässig.

R37 Diese Reifengröße ist nicht geprüft für Fahrzeuge, die serienmäßig ausschließlich mit größeren und/oder breiteren Reifengrößen (u. a. Fahrzeugschein, Zulassungsbescheinigung I, COC-Papier oder Bedienungsanleitung) ausgerüstet sind.

§22 51225*04

R70 Für das Fahrzeug ist die Reifengröße auf der im Gutachten genannten Radgröße durch den Reifenhersteller zu bestätigen. Diese Bestätigung ist vom Führer des Fahrzeugs mitzuführen.

S01 Zur Befestigung der Räder dürfen nur die mitgelieferten Befestigungsmittel Nr. S01 (siehe Seite 1) verwendet werden.

S02 Zur Befestigung der Räder dürfen nur die mitgelieferten Befestigungsmittel Nr. S02 (siehe Seite 1) verwendet werden.

S03 Zur Befestigung der Räder dürfen nur die mitgelieferten Befestigungsmittel Nr. S03 (siehe Seite 1) verwendet werden.

S04 Zur Befestigung der Räder dürfen nur die mitgelieferten Befestigungsmittel Nr. S04 (siehe Seite 1) verwendet werden.

S05 Zur Befestigung der Räder dürfen nur die mitgelieferten Befestigungsmittel Nr. S05 (siehe Seite 1) verwendet werden.

S06 Zur Befestigung der Räder dürfen nur die mitgelieferten Befestigungsmittel Nr. S06 (siehe Seite 1) verwendet werden.

T00 Reifen (LI 100) nur zulässig für Fahrzeuge mit zul. Achslasten bis 1600 kg (Fzg.-Schein, Ziff. 16 bzw. Zulassungsbescheinigung Feld 8). Abschläge der Tragfähigkeit aufgrund der Bauartbedingten Höchstgeschwindigkeit (Fzg.-Schein, Ziff. 6 bzw. Zulassungsbescheinigung Feld T) sind zu berücksichtigen.

T84 Reifen (LI 84) nur zulässig für Fahrzeuge mit zul. Achslasten bis 1000 kg (Fzg.-Schein, Ziff. 16 bzw. Zulassungsbescheinigung Feld 8). Abschläge der Tragfähigkeit aufgrund der Bauartbedingten Höchstgeschwindigkeit (Fzg.-Schein, Ziff. 6 bzw. Zulassungsbescheinigung Feld T) sind zu berücksichtigen.

T85 Reifen (LI 85) nur zulässig für Fahrzeuge mit zul. Achslasten bis 1030 kg (Fzg.-Schein, Ziff. 16 bzw. Zulassungsbescheinigung Feld 8). Abschläge der Tragfähigkeit aufgrund der Bauartbedingten Höchstgeschwindigkeit (Fzg.-Schein, Ziff. 6 bzw. Zulassungsbescheinigung Feld T) sind zu berücksichtigen.

T87 Reifen (LI 87) nur zulässig für Fahrzeuge mit zul. Achslasten bis 1090 kg (Fzg.-Schein, Ziff. 16 bzw. Zulassungsbescheinigung Feld 8). Abschläge der Tragfähigkeit aufgrund der Bauartbedingten Höchstgeschwindigkeit (Fzg.-Schein, Ziff. 6 bzw. Zulassungsbescheinigung Feld T) sind zu berücksichtigen.

T88 Reifen (LI 88) nur zulässig für Fahrzeuge mit zul. Achslasten bis 1120 kg (Fzg.-Schein, Ziff. 16 bzw. Zulassungsbescheinigung Feld 8). Abschläge der Tragfähigkeit aufgrund der Bauartbedingten Höchstgeschwindigkeit (Fzg.-Schein, Ziff. 6 bzw. Zulassungsbescheinigung Feld T) sind zu berücksichtigen.

T89 Reifen (LI 89) nur zulässig für Fahrzeuge mit zul. Achslasten bis 1160 kg (Fzg.-Schein, Ziff. 16 bzw. Zulassungsbescheinigung Feld 8). Abschläge der Tragfähigkeit aufgrund der Bauartbedingten Höchstgeschwindigkeit (Fzg.-Schein, Ziff. 6 bzw. Zulassungsbescheinigung Feld T) sind zu berücksichtigen.

T91 Reifen (LI 91) nur zulässig für Fahrzeuge mit zul. Achslasten bis 1230 kg (Fzg.-Schein, Ziff. 16 bzw. Zulassungsbescheinigung Feld 8). Abschläge der Tragfähigkeit aufgrund der Bauartbedingten Höchstgeschwindigkeit (Fzg.-Schein, Ziff. 6 bzw. Zulassungsbescheinigung Feld T) sind zu berücksichtigen.

§22 51225*04

T92 Reifen (LI 92) nur zulässig für Fahrzeuge mit zul. Achslasten bis 1260 kg (Fzg.-Schein, Ziff. 16 bzw. Zulassungsbescheinigung Feld 8). Abschläge der Tragfähigkeit aufgrund der Bauartbedingten Höchstgeschwindigkeit (Fzg.-Schein, Ziff. 6 bzw. Zulassungsbescheinigung Feld T) sind zu berücksichtigen.

T93 Reifen (LI 93) nur zulässig für Fahrzeuge mit zul. Achslasten bis 1300 kg (Fzg.-Schein, Ziff. 16 bzw. Zulassungsbescheinigung Feld 8). Abschläge der Tragfähigkeit aufgrund der Bauartbedingten Höchstgeschwindigkeit (Fzg.-Schein, Ziff. 6 bzw. Zulassungsbescheinigung Feld T) sind zu berücksichtigen.

T94 Reifen (LI 94) nur zulässig für Fahrzeuge mit zul. Achslasten bis 1340 kg (Fzg.-Schein, Ziff. 16 bzw. Zulassungsbescheinigung Feld 8). Abschläge der Tragfähigkeit aufgrund der Bauartbedingten Höchstgeschwindigkeit (Fzg.-Schein, Ziff. 6 bzw. Zulassungsbescheinigung Feld T) sind zu berücksichtigen.

T95 Reifen (LI 95) nur zulässig für Fahrzeuge mit zul. Achslasten bis 1380 kg (Fzg.-Schein, Ziff. 16 bzw. Zulassungsbescheinigung Feld 8). Abschläge der Tragfähigkeit aufgrund der Bauartbedingten Höchstgeschwindigkeit (Fzg.-Schein, Ziff. 6 bzw. Zulassungsbescheinigung Feld T) sind zu berücksichtigen.

T96 Reifen (LI 96) nur zulässig für Fahrzeuge mit zul. Achslasten bis 1420 kg (Fzg.-Schein, Ziff. 16 bzw. Zulassungsbescheinigung Feld 8). Abschläge der Tragfähigkeit aufgrund der Bauartbedingten Höchstgeschwindigkeit (Fzg.-Schein, Ziff. 6 bzw. Zulassungsbescheinigung Feld T) sind zu berücksichtigen.

T98 Reifen (LI 98) nur zulässig für Fahrzeuge mit zul. Achslasten bis 1500 kg (Fzg.-Schein, Ziff. 16 bzw. Zulassungsbescheinigung Feld 8). Abschläge der Tragfähigkeit aufgrund der Bauartbedingten Höchstgeschwindigkeit (Fzg.-Schein, Ziff. 6 bzw. Zulassungsbescheinigung Feld T) sind zu berücksichtigen.

T99 Reifen (LI 99) nur zulässig für Fahrzeuge mit zul. Achslasten bis 1550 kg (Fzg.-Schein, Ziff. 16 bzw. Zulassungsbescheinigung Feld 8). Abschläge der Tragfähigkeit aufgrund der Bauartbedingten Höchstgeschwindigkeit (Fzg.-Schein, Ziff. 6 bzw. Zulassungsbescheinigung Feld T) sind zu berücksichtigen.

V19 Bei Verwendung verschiedener Reifengrößen an Vorder- und Hinterachse sind folgende Reifenkombinationen, sofern die Reifengrößen in der Spalte "Reifen" aufgeführt sind, möglich:

	Vorderachse	Hinterachse
Nr. 1	215/35R19	245/30R19, 255/30R19
Nr. 2	225/35R19	245/30R19, 255/30R19, 265/30R19, 305/25R19
Nr. 3	225/40R19	245/35R19, 255/35R19
Nr. 4	225/45R19	245/40R19, 255/40R19
Nr. 5	225/55R19	275/45R19
Nr. 6	235/35R19	255/30R19, 265/30R19, 275/30R19, 315/25R19
Nr. 7	235/40R19	265/35R19, 275/35R19
Nr. 8	235/45R19	255/40R19
Nr. 9	235/50R19	255/45R19, 265/45R19
Nr. 10	235/55R19	255/50R19, 285/45R19, 295/45R19
Nr. 11	245/30R19	305/25R19
Nr. 12	245/35R19	275/30R19, 285/30R19
Nr. 13	245/40R19	275/35R19, 285/35R19
Nr. 14	245/45R19	275/40R19
Nr. 15	245/50R19	275/45R19

§22 51225*04

	Vorderachse	Hinterachse (Forts.)
Nr. 16	255/30R19	305/25R19, 315/25R19
Nr. 17	255/35R19	285/30R19, 295/30R19, 305/30R19
Nr. 18	255/40R19	285/35R19, 295/35R19
Nr. 19	255/45R19	285/40R19
Nr. 20	255/50R19	275/45R19, 285/45R19, 295/45R19
Nr. 21	255/55R19	275/50R19
Nr. 22	265/30R19	305/25R19, 315/25R19
Nr. 23	265/35R19	295/30R19, 305/30R19
Nr. 24	265/40R19	295/35R19
Nr. 25	265/45R19	295/40R19
Nr. 26	265/50R19	295/45R19
Nr. 27	275/30R19	315/25R19

Es sind nur Reifen eines Herstellers und achsweise eines Profiltyps zulässig, für die der Reifen- oder Fahrzeughersteller die Eignung für das jeweilige Fahrzeug bestätigt. Diese Bestätigung ist vom Führer des Fahrzeugs mitzuführen.

Y84 Die Rad-/Reifen-Kombination ist zulässig für 3-türige Fahrzeugausführungen der Karosserieform Fließheck.

Y85 Die Rad-/Reifen-Kombination ist zulässig für 5-türige Fahrzeugausführungen der Karosserieform Schrägheckklimousine (Fließheck).

Z3N Diese Rad- / Reifenkombination ist nur zulässig für Fahrzeuge ab einschließlich EG-Typgenehmigungs-Nr. e11*93/81*0029*08 (Facelift 1999, mit breiter Karosserie an Achse 2).

Prüfort und Prüfdatum

Die Verwendungsprüfung fand am 12. November 2021 in Lambsheim statt.

Prüfergebnis

Aufgrund der durchgeführten Prüfungen bestehen keine technischen Bedenken o.g. Sonderräder unter Beachtung der Auflagen und Hinweise zu verwenden.

Die in diesem Gutachten aufgeführten Fahrzeugtypen entsprechen auch nach der Umrüstung den heute gültigen Vorschriften der StVZO. Das Gutachten verliert seine Gültigkeit, wenn sich entsprechende Bauvorschriften der StVZO ändern oder an den Kraftfahrzeugen Änderungen eintreten, die die Begutachtungspunkte beeinflussen.

§22 51225*04

Das Gutachten umfasst Blatt 1 bis 11 und gilt für Sonderräder ab Herstellungsdatum November 2011.

Der Technische Dienst Typprüfstelle Fahrzeuge/Fahrzeugteile der TÜV Rheinland Kraftfahrt GmbH, Am Grauen Stein, 51105 Köln ist mit seinem Ingenieurzentrum Technologiezentrum Typprüfstelle, Lambsheim für die angewendeten Prüfverfahren vom Kraftfahrt-Bundesamt entsprechend EG-FGV für das Typgenehmigungsverfahren des KBA unter der Nummer KBA-P 00010-96 benannt.

Lambsheim, 12. November 2021

Technischer Dienst TÜVRheinland Typprüfstelle Fahrzeuge/Fahrzeugteile

Wagner

00380153.DOC

§22 51225*04

Auftraggeber
Gewe Reifengroßhandel GmbH
Hans Geiger Straße 15
D-67661 Kaiserslautern
QM-Nr. 49 02 0160905

Prüfgegenstand PKW-Sonderrad
Modell AS2
Typ AS2-8519
Radgröße 8,5Jx19H2
Zentrierart Mittenzentrierung

Aus-führung	Kennzeichnung Rad/ Zentrierring	Lochzahl/ Loch-kreis- (mm)/ Mit-tenloch-ø (mm)	Einpress-tiefe (mm)	Rad-last (kg)	Abrollumfang (mm)
W3	AS2-8519 W3 / Ø72,5 / Ø66,7	5/112/66,6	35	750	2150

Kennzeichnungen
KBA-Nummer 51225
Herstellerzeichen TEC
Radtyp und Ausführung AS2-8519 (s.o.)
Radgröße 8,5Jx19H2
Einpresstiefe ET (s.o.)
Herstelldatum Monat und Jahr

Befestigungsmittel

Nr.	Art der Befestigungsmittel	Bund	Anzugsmoment (Nm)	Schaftlänge (mm)
S01	Schraube M14x1,25	Kegel 60°	140	33

Prüfungen

Entsprechend den Kriterien des VdTÜV Merkblattes 751 (in der jeweils gültigen Fassung) wurden an den im Verwendungsbereich aufgeführten Fahrzeugen Anbau-, Freigängigkeits- und Handlingsprüfungen durchgeführt.

Verwendungsbereich

Hersteller BMW
Mini/BMW

Spurverbreiterung innerhalb 2%

§22 51225*04

Handelsbezeichnung Fahrzeug-Typ ABE/EWG-Nr.	kW-Bereich	Reifen	Reifenbezogene Auflagen und Hinweise	Auflagen und Hinweise
BMW X1 UKL-L, F1X e1*2007/46* 0371*19-..; e1*2007/46*1676*..	85-170	225/45R19	K1c K2b	A01 A12 A16 A18 A57 NoP S01
	85-170	235/40R19	K1c K2b K6v	
	85-170	245/40R19	K1c K2c K4i K6v	
BMW X1 Plug-in-Hybrid F1X e1*2007/46*1676*..	92	225/45R19	K1c K2b T96	A01 A12 A16 A18 A56 S01
	92	235/40R19	K1c K2b K6v T96	
BMW X2 F2X e1*2007/46*1824*..	85-225	225/45R19	K1a K2b	A01 A12 A16 A18 A57 NoP S01
	85-225	235/40R19	K1c K2c K6v	
	85-225	245/40R19	K1c K2c K4i K5v K6x	
BMW X2 Plug-in-Hybrid F2X e1*2007/46*1824*..	92	225/45R19	K1a K2b	A01 A12 A16 A18 A56 S01
	92	235/40R19	K1c K2c K6v	
	92	245/40R19	K1c K2c K4i K5v K6x	
Mini Countryman FMX e1*2007/46*1682*..	75-155	225/40R19	K1a K1b K2b T89 T93	A01 A12 A16 A18 A57 KMV NoH S01
	75-155	225/45R19	K1a K1b K2b	
	75-155	235/40R19	K1c K2b K4i K6w K8e	
	75-155	245/40R19	K1c K2c K4i K6w K8e	
Mini Countryman JCW FMX e1*2007/46*1682*.. - John Cooper Works	170	225/40R19	K1a K1b K2b T89 T93	A01 A12 A16 A18 A56 KMV S01
	170	225/45R19	K1a K1b K2b	
	170	235/40R19	K1c K2b K4i K6w K8e	
	170	245/40R19	K1c K2c K4i K6w K8e	
Mini Countryman SE FMX e1*2007/46*1682*.. - Hybrid	92,100	225/40R19	K1a K1b K2b T93	A01 A12 A16 A18 A56 KMV S01
	92,100	225/45R19	K1a K1b K2b	
	92,100	235/40R19	K1c K2b K4i K6w K8e	
	92,100	245/40R19	K1c K2c K4i K6w K8e	

Allgemeine Hinweise

Im Fahrzeug vorgeschriebene Fahrzeugsysteme, z. B. Reifendruckkontrollsysteme, müssen nach Anbau der Räder funktionsfähig bleiben.

Wird eine in diesem Gutachten aufgeführte Reifengröße verwendet, die nicht bereits in den Fahrzeugpapieren (u. a. Fahrzeugschein, Zulassungsbescheinigung I oder COC-Papier) genannt ist, so sind die Angaben über die Reifengröße in den Fahrzeugpapieren (Fahrzeugschein bzw. -brief, Zulassungsbescheinigung I) durch die Zulassungsstelle berichtigen zu lassen. Diese Berichtigung ist dann nicht erforderlich, wenn die ABE des Sonderrades eine Freistellung von der Pflicht zur Berichtigung der Fahrzeugpapiere enthält.

Die mindestens erforderlichen Geschwindigkeitsbereiche (mit Ausnahme der M+S-Profile) und Tragfähigkeiten der zu verwendenden Reifen sind den Fahrzeugpapieren (Fahrzeugbrief und -schein, Zulassungsbescheinigung I) zu entnehmen. Abschläge der Tragfähigkeit aufgrund der Fahrzeughöchstgeschwindigkeit sind zu berücksichtigen.

§22 51225*04

Fahrzeughöchst-geschwindigkeit	Tragfähigkeit (%) Geschwindigkeitssymbol (GSY)		
	V	W	Y
210 km/h	100%	100%	100%
220 km/h	97%	100%	100%
230 km/h	94%	100%	100%
240 km/h	91%	100%	100%
250 km/h	-	95%	100%
260 km/h	-	90%	100%
270 km/h	-	85%	100%
280 km/h	-	-	95%
290 km/h	-	-	90%
300 km/h	-	-	85%

Ferner sind nur Reifen einer Bauart und achsweise eines Reifentyps zulässig. Bei Verwendung unterschiedlicher Reifentypen auf Vorder- und Hinterachse sind die Hinweise des Fahrzeug- und / oder Reifenherstellers zu beachten.

Das Fahrwerk und die Bremsaggregate müssen, mit Ausnahme der in der entsprechenden Auflage aufgeführten Umrüstmaßnahmen, dem Serienstand entsprechen. Die Zulässigkeit weiterer Veränderungen ist gesondert zu beurteilen.

Wird das serienmäßige Ersatzrad verwendet, soll mit mäßiger Geschwindigkeit und nicht länger als erforderlich gefahren werden. Es müssen die serienmäßigen Befestigungsteile verwendet werden. Bei Fahrzeugen mit Allradantrieb darf nur ein Ersatzrad mit gleicher Reifengröße bzw. gleichem Abrollumfang verwendet werden.

Die Bezieher der Räder sind darauf hinzuweisen, dass der vom Reifenhersteller vorgeschriebene Reifenfülldruck zu beachten ist.

Spezielle Auflagen und Hinweise

A01 Nach Durchführung der Technischen Änderung ist das Fahrzeug unter Vorlage der vorliegenden ABE unverzüglich einem amtlich anerkannten Sachverständigen oder Prüfer für den Kraftfahrzeugverkehr oder einem Prüfingenieur einer Überwachungsorganisation nach Nummer 4 der Anlage VIIIb zur StVZO zur Durchführung und Bestätigung der in der ABE vorgeschriebenen Änderungsabnahme vorzuführen.

A12 Die Verwendung von Schneeketten ist nicht zulässig.

A16 Zum Auswuchten der Räder dürfen an der Felgeninnenseite nur Klebegewichte unterhalb der Felgenschulter angebracht werden. Bei Anbringung der Klebegewichte im Felgenbett ist auf einen Mindestabstand von 2 mm zum Bremssattel bzw. zu den Fahrwerksteilen zu achten.

A18 Es sind nur schlauchlose Reifen zulässig. Werden keine Ventile mit TPMS-Sensoren verwendet, sind ausschließlich Metallschraubventile mit Befestigung von außen, die den Normen DIN, E.T.R.T.O oder Tire and Rim entsprechen, zulässig. Werden Ventile mit TPMS-Sensoren verwendet, so sind die Hinweise und Vorgaben der Hersteller zu beachten. Die Ventile und Sensoren müssen für den vorgeschriebenen Luftdruck und die bauartbedingte Höchstgeschwindigkeit geeignet sein. Die Ventile dürfen nicht über den Felgenrand hinausragen.

A56 Die Rad-/Reifen-Kombination ist nur zulässig an Fahrzeugausführungen mit Allradantrieb (z.B. 4WD, Quattro, Syncro, 4-Matic, 4x4 u. ä.)

A57 Diese Rad-/Reifen-Kombination(en) ist (sind) zulässig an Fahrzeugausführungen mit Front bzw. Heck-Antrieb und Allradantrieb (z.B. 2WD, 4WD, Quattro, Syncro, 4-Matic, 4x4, u. ä.)

§22 51225*04

K1a Die Radabdeckung an Achse 1 ist durch Ausstellen der Frontschürze und des Kotflügels oder durch Anbau von dauerhaft befestigten Karosserieteilen im Bereich 0° bis 30° vor Radmitte herzustellen. Die gesamte Breite der Rad-/Reifenkombination muss, unter Beachtung des maximal möglichen Betriebsmaßes des Reifens (1,04-fache der Nennbreite des Reifens), in dem oben genannten Bereich abgedeckt sein.

K1b Die Radabdeckung an Achse 1 ist durch Ausstellen des Kotflügels oder durch Anbau von dauerhaft befestigten Karosserieteilen im Bereich 0° bis 50° hinter Radmitte herzustellen. Die gesamte Breite der Rad-/Reifenkombination muss, unter Beachtung des maximal möglichen Betriebsmaßes des Reifens (1,04-fache der Nennbreite des Reifens), in dem oben genannten Bereich abgedeckt sein.

K1c Die Radabdeckung an Achse 1 ist durch Ausstellen der Frontschürze und des Kotflügels oder durch Anbau von dauerhaft befestigten Karosserieteilen im Bereich 30° vor bis 50° hinter Radmitte herzustellen. Die gesamte Breite der Rad-/Reifenkombination muss, unter Beachtung des maximal möglichen Betriebsmaßes des Reifens (1,04-fache der Nennbreite des Reifens), in dem oben genannten Bereich abgedeckt sein.

K2b Die Radabdeckung an Achse 2 ist durch Ausstellen der Heckschürze und des Kotflügels oder durch Anbau von dauerhaft befestigten Karosserieteilen im Bereich 0° bis 50° hinter Radmitte herzustellen. Die gesamte Breite der Rad-/Reifenkombination muss, unter Beachtung des maximal möglichen Betriebsmaßes des Reifens (1,04-fache der Nennbreite des Reifens), in dem oben genannten Bereich abgedeckt sein.

K2c Die Radabdeckung an Achse 2 ist durch Ausstellen der Heckschürze und des Kotflügels oder durch Anbau von dauerhaft befestigten Karosserieteilen im Bereich 30° vor bis 50° hinter Radmitte herzustellen. Die gesamte Breite der Rad-/Reifenkombination muss, unter Beachtung des maximal möglichen Betriebsmaßes des Reifens (1,04-fache der Nennbreite des Reifens), in dem oben genannten Bereich abgedeckt sein.

K4i An Achse 2 ist die Radhausinnenverkleidung an der Radhausausschnittkante auszuschneiden bzw. um 5 mm zu kürzen und anschließend dauerhaft neu zu befestigen.

K5v An Achse 1 sind die Kunststoff-Radhausausschnittkanten im Bereich 100 mm vor bis 100 mm hinter Radmitte um 5 mm auszuschneiden bzw. zu kürzen.

K6v An Achse 2 sind die Kunststoff-Radhausausschnittkanten im Bereich 100 mm vor bis 100 mm hinter Radmitte um 5 mm auszuschneiden bzw. zu kürzen.

K6w An Achse 2 sind die Kunststoff-Radhausausschnittkanten im Bereich 200 mm vor bis 200 mm hinter Radmitte um 5 mm auszuschneiden bzw. zu kürzen.

K6x An Achse 2 sind die Kunststoff-Radhausausschnittkanten im Bereich 200 mm vor bis 200 mm hinter Radmitte um 10 mm auszuschneiden bzw. zu kürzen.

K8e An Achse 2 sind die Radhausausschnittkanten im Bereich 200 mm vor bis 200 mm hinter Radmitte um 5 mm aufzuweiten.

KMV Betrifft nur Fahrzeugvarianten mit serienmäßigen Kunststoffverbreiterungen bzw. mit zusätzlichen Kotflügelverbreiterungen (Radlaufleisten).

NoH Nicht für Hybrid-Fahrzeuge bzw. Fahrzeugausführungen mit Hybridantrieb (Hybridelektrofahrzeug).

NoP Nicht für Plug-in Hybrid-Fahrzeuge bzw. extern aufladbare Hybrid-Elektro-Fahrzeuge (PHEV bzw. OVC-HEV).

§22 51225*04

S01 Zur Befestigung der Räder dürfen nur die mitgelieferten Befestigungsmittel Nr. S01 (siehe Seite 1) verwendet werden.

T89 Reifen (LI 89) nur zulässig für Fahrzeuge mit zul. Achslasten bis 1160 kg (Fzg.-Schein, Ziff. 16 bzw. Zulassungsbescheinigung Feld 8). Abschläge der Tragfähigkeit aufgrund der Bauartbedingten Höchstgeschwindigkeit (Fzg.-Schein, Ziff. 6 bzw. Zulassungsbescheinigung Feld T) sind zu berücksichtigen.

T93 Reifen (LI 93) nur zulässig für Fahrzeuge mit zul. Achslasten bis 1300 kg (Fzg.-Schein, Ziff. 16 bzw. Zulassungsbescheinigung Feld 8). Abschläge der Tragfähigkeit aufgrund der Bauartbedingten Höchstgeschwindigkeit (Fzg.-Schein, Ziff. 6 bzw. Zulassungsbescheinigung Feld T) sind zu berücksichtigen.

T96 Reifen (LI 96) nur zulässig für Fahrzeuge mit zul. Achslasten bis 1420 kg (Fzg.-Schein, Ziff. 16 bzw. Zulassungsbescheinigung Feld 8). Abschläge der Tragfähigkeit aufgrund der Bauartbedingten Höchstgeschwindigkeit (Fzg.-Schein, Ziff. 6 bzw. Zulassungsbescheinigung Feld T) sind zu berücksichtigen.

Prüfort und Prüfdatum

Die Verwendungsprüfung fand am 12. November 2021 in Lambsheim statt.

Prüfergebnis

Aufgrund der durchgeführten Prüfungen bestehen keine technischen Bedenken o.g. Sonderräder unter Beachtung der Auflagen und Hinweise zu verwenden.

Die in diesem Gutachten aufgeführten Fahrzeugtypen entsprechen auch nach der Umrüstung den heute gültigen Vorschriften der StVZO. Das Gutachten verliert seine Gültigkeit, wenn sich entsprechende Bauvorschriften der StVZO ändern oder an den Kraftfahrzeugen Änderungen eintreten, die die Begutachtungspunkte beeinflussen.

Das Gutachten umfasst Blatt 1 bis 5 und gilt für Sonderräder ab Herstellungsdatum September 2011.

Der Technische Dienst Typprüfstelle Fahrzeuge/Fahrzeugteile der TÜV Rheinland Kraftfahrt GmbH, Am Grauen Stein, 51105 Köln ist mit seinem Ingenieurzentrum Technologiezentrum Typprüfstelle, Lambsheim für die angewendeten Prüfverfahren vom Kraftfahrt-Bundesamt entsprechend EG-FGV für das Typgenehmigungsverfahren des KBA unter der Nummer KBA-P 00010-96 benannt.

Lambsheim, 12. November 2021

Technischer Dienst TÜVRheinland Typprüfstelle Fahrzeuge/Fahrzeugteile

Wagner

00380142.DOC

§22 51225*04

Auftraggeber
Gewe Reifengroßhandel GmbH
Hans Geiger Straße 15
D-67661 Kaiserslautern
QM-Nr. 49 02 0160905

Prüfgegenstand PKW-Sonderrad
Modell AS2
Typ AS2-8519
Radgröße 8,5Jx19H2
Zentrierart Mittenzentrierung

Aus-führung	Kennzeichnung Rad/ Zentrierring	Lochzahl/ Loch-kreis- (mm)/ Mit-tenloch-ø (mm)	Einpress-tiefe (mm)	Rad-last (kg)	Abrollumfang (mm)
W4	AS2-8519 W4 / Ø72,5 / Ø64,1	5/114,3/64,1	40	700	2150

Kennzeichnungen
KBA-Nummer 51225
Herstellerzeichen TEC
Radtyp und Ausführung AS2-8519 (s.o.)
Radgröße 8,5Jx19H2
Einpresstiefe ET (s.o.)
Herstelldatum Monat und Jahr

Befestigungsmittel

Nr.	Art der Befestigungsmittel	Bund	Anzugsmoment (Nm)	Schaftlänge (mm)
S01	Mutter M14x1,5 (offen), D17CL10	Kegel 60°	175	24

Prüfungen

Entsprechend den Kriterien des VdTÜV Merkblattes 751 (in der jeweils gültigen Fassung) wurden an den im Verwendungsbereich aufgeführten Fahrzeugen Anbau-, Freigängigkeits- und Handlingsprüfungen durchgeführt.

Verwendungsbereich

Hersteller Tesla

Spurverbreiterung innerhalb 2%

§22 51225*04

Handelsbezeichnung Fahrzeug-Typ ABE/EWG-Nr.	kW-Bereich	Reifen	Reifenbezogene Auflagen und Hinweise	Auflagen und Hinweise
Tesla Model 3 003 e4*2007/46*1293*.. - ohne Performance-Bremse (Variante/Version: E.../..b...)	88-155	235/40R19	A32	A16 A18 A57 B02 BK1 Lim S01
	88-155	245/35R19	A32 T93	
	88-155	245/40R19	A01 A12 G74	
Tesla Model 3 003 e4*2007/46*1293*.. - mit Performance-Bremse (Variante/Version: E.../..p...)	153,155	235/40R19	A32	A16 A18 A56 B02 BT3 Lim S01

Allgemeine Hinweise

Im Fahrzeug vorgeschriebene Fahrzeugsysteme, z. B. Reifendruckkontrollsysteme, müssen nach Anbau der Räder funktionsfähig bleiben.

Wird eine in diesem Gutachten aufgeführte Reifengröße verwendet, die nicht bereits in den Fahrzeugpapieren (u. a. Fahrzeugschein, Zulassungsbescheinigung I oder COC-Papier) genannt ist, so sind die Angaben über die Reifengröße in den Fahrzeugpapieren (Fahrzeugschein bzw. -brief, Zulassungsbescheinigung I) durch die Zulassungsstelle berichtigen zu lassen. Diese Berichtigung ist dann nicht erforderlich, wenn die ABE des Sonderrades eine Freistellung von der Pflicht zur Berichtigung der Fahrzeugpapiere enthält.

Die mindestens erforderlichen Geschwindigkeitsbereiche (mit Ausnahme der M+S-Profile) und Tragfähigkeiten der zu verwendenden Reifen sind den Fahrzeugpapieren (Fahrzeugbrief und -schein, Zulassungsbescheinigung I) zu entnehmen. Abschläge der Tragfähigkeit aufgrund der Fahrzeughöchstgeschwindigkeit sind zu berücksichtigen.

Fahrzeughöchst-geschwindigkeit	Tragfähigkeit (%) Geschwindigkeitssymbol (GSY)		
	V	W	Y
210 km/h	100%	100%	100%
220 km/h	97%	100%	100%
230 km/h	94%	100%	100%
240 km/h	91%	100%	100%
250 km/h	-	95%	100%
260 km/h	-	90%	100%
270 km/h	-	85%	100%
280 km/h	-	-	95%
290 km/h	-	-	90%
300 km/h	-	-	85%

Ferner sind nur Reifen einer Bauart und achsweise eines Reifentyps zulässig. Bei Verwendung unterschiedlicher Reifentypen auf Vorder- und Hinterachse sind die Hinweise des Fahrzeug- und / oder Reifenherstellers zu beachten.

§22 51225*04

Das Fahrwerk und die Bremsaggregate müssen, mit Ausnahme der in der entsprechenden Auflage aufgeführten Umrüstmaßnahmen, dem Serienstand entsprechen. Die Zulässigkeit weiterer Veränderungen ist gesondert zu beurteilen.

Wird das serienmäßige Ersatzrad verwendet, soll mit mäßiger Geschwindigkeit und nicht länger als erforderlich gefahren werden. Es müssen die serienmäßigen Befestigungsteile verwendet werden. Bei Fahrzeugen mit Allradantrieb darf nur ein Ersatzrad mit gleicher Reifengröße bzw. gleichem Abrollumfang verwendet werden.

Die Bezieher der Räder sind darauf hinzuweisen, dass der vom Reifenhersteller vorgeschriebene Reifenfülldruck zu beachten ist.

Spezielle Auflagen und Hinweise

A01 Nach Durchführung der Technischen Änderung ist das Fahrzeug unter Vorlage der vorliegenden ABE unverzüglich einem amtlich anerkannten Sachverständigen oder Prüfer für den Kraftfahrzeugverkehr oder einem Prüfingenieur einer Überwachungsorganisation nach Nummer 4 der Anlage VIIIb zur StVZO zur Durchführung und Bestätigung der in der ABE vorgeschriebenen Änderungsabnahme vorzuführen.

A12 Die Verwendung von Schneeketten ist nicht zulässig.

A16 Zum Auswuchten der Räder dürfen an der Felgeninnenseite nur Klebegewichte unterhalb der Felgenschulter angebracht werden. Bei Anbringung der Klebegewichte im Felgenbett ist auf einen Mindestabstand von 2 mm zum Bremssattel bzw. zu den Fahrwerksteilen zu achten.

A18 Es sind nur schlauchlose Reifen zulässig. Werden keine Ventile mit TPMS-Sensoren verwendet, sind ausschließlich Metallschraubventile mit Befestigung von außen, die den Normen DIN, E.T.R.T.O oder Tire and Rim entsprechen, zulässig. Werden Ventile mit TPMS-Sensoren verwendet, so sind die Hinweise und Vorgaben der Hersteller zu beachten. Die Ventile und Sensoren müssen für den vorgeschriebenen Luftdruck und die bauartbedingte Höchstgeschwindigkeit geeignet sein. Die Ventile dürfen nicht über den Felgenrand hinausragen.

A32 Es dürfen nur feingliedrige Schneeketten, die nicht mehr als 12 mm einschließlich Kettenschloss auftragen, an der Hinterachse verwendet werden.

A56 Die Rad-/Reifen-Kombination ist nur zulässig an Fahrzeugausführungen mit Allradantrieb (z.B. 4WD, Quattro, Syncro, 4-Matic, 4x4 u. ä.)

A57 Diese Rad-/Reifen-Kombination(en) ist (sind) zulässig an Fahrzeugausführungen mit Front bzw. Heck-Antrieb und Allradantrieb (z.B. 2WD, 4WD, Quattro, Syncro, 4-Matic, 4x4, u. ä.)

B02 Vor Montage der Räder sind eventuell vorhandene Zentrierstifte, Befestigungs-Schrauben oder Sicherungsringe an den Anschlussflanschen des Fahrzeugs zu entfernen.

BK1 Nur zulässig für Fahrzeugausführungen mit Bremsscheibendurchmesser 320 mm an Achse 1.

BT3 Nur zulässig für Fahrzeugausführungen mit Bremsscheibendurchmesser 355 mm an Achse 1.

G74 Ist 20 Zoll keine Serien-Bereifung (u. a. Fahrzeugschein, Zulassungsbescheinigung I, COC-Papier oder Bedienungsanleitung), so ist der Nachweis zu erbringen, dass die Anzeige des Geschwindigkeitsmessers und Wegstreckenzählers innerhalb der Toleranzen (75/443/EWG, ECE-R39, § 57 StVZO) liegt. Wird die Anzeige angeglichen, sind die in den Fahrzeugpapieren (u. a. Fahrzeugschein, Zulassungsbescheinigung I oder COC-Papier) eingetragenen Reifengrößen zu überprüfen.

§22 51225*04

Lim Die Rad-/Reifen-Kombination ist zulässig für Fahrzeugausführungen der Karosserieform Limousine.

S01 Zur Befestigung der Räder dürfen nur die mitgelieferten Befestigungsmittel Nr. S01 (siehe Seite 1) verwendet werden.

T93 Reifen (LI 93) nur zulässig für Fahrzeuge mit zul. Achslasten bis 1300 kg (Fzg.-Schein, Ziff. 16 bzw. Zulassungsbescheinigung Feld 8). Abschläge der Tragfähigkeit aufgrund der Bauartbedingten Höchstgeschwindigkeit (Fzg.-Schein, Ziff. 6 bzw. Zulassungsbescheinigung Feld T) sind zu berücksichtigen.

Prüfort und Prüfdatum

Die Verwendungsprüfung fand am 15. November 2021 in Lambsheim statt.

Prüfergebnis

Aufgrund der durchgeführten Prüfungen bestehen keine technischen Bedenken o.g. Sonderräder unter Beachtung der Auflagen und Hinweise zu verwenden.

Die in diesem Gutachten aufgeführten Fahrzeugtypen entsprechen auch nach der Umrüstung den heute gültigen Vorschriften der StVZO. Das Gutachten verliert seine Gültigkeit, wenn sich entsprechende Bauvorschriften der StVZO ändern oder an den Kraftfahrzeugen Änderungen eintreten, die die Begutachtungspunkte beeinflussen.

Das Gutachten umfasst Blatt 1 bis 4 und gilt für Sonderräder ab Herstellungsdatum September 2011.

Der Technische Dienst Typprüfstelle Fahrzeuge/Fahrzeugteile der TÜV Rheinland Kraftfahrt GmbH, Am Grauen Stein, 51105 Köln ist mit seinem Ingenieurzentrum Technologiezentrum Typprüfstelle, Lambsheim für die angewendeten Prüfverfahren vom Kraftfahrt-Bundesamt entsprechend EG-FGV für das Typgenehmigungsverfahren des KBA unter der Nummer KBA-P 00010-96 benannt.

Lambsheim, 15. November 2021

Technischer Dienst TÜVRheinland Typprüfstelle Fahrzeuge/Fahrzeugteile

Wagner

00380158.DOC

§22 51225*04

Auftraggeber
Gewe Reifengroßhandel GmbH
Hans Geiger Straße 15
D-67661 Kaiserslautern
QM-Nr. 49 02 0160905

Prüfgegenstand PKW-Sonderrad
Modell AS2
Typ AS2-8519
Radgröße 8,5Jx19H2
Zentrierart Mittenzentrierung

Aus-führung	Kennzeichnung Rad/ Zentrierring	Lochzahl/ Loch-kreis- (mm)/ Mit-tenloch-ø (mm)	Einpress-tiefe (mm)	Rad-last (kg)	Abrollumfang (mm)
D3	AS2-8519 D3 / ohne Ring	5/112/66,6	54	710	2050

Kennzeichnungen
KBA-Nummer 51225
Herstellerzeichen TEC
Radtyp und Ausführung AS2-8519 (s.o.)
Radgröße 8,5Jx19H2
Einpresstiefe ET (s.o.)
Herstelldatum Monat und Jahr

Befestigungsmittel

Nr.	Art der Befestigungsmittel	Bund	Anzugsmoment (Nm)	Schaftlänge (mm)
S01	Schraube M14x1,5	Kegel 60°	130	28

Prüfungen

Entsprechend den Kriterien des VdTÜV Merkblattes 751 (in der jeweils gültigen Fassung) wurden an den im Verwendungsbereich aufgeführten Fahrzeugen Anbau-, Freigängigkeits- und Handlingsprüfungen durchgeführt.

Verwendungsbereich

Hersteller Mercedes-Benz

Spurverbreiterung innerhalb 2%

Handelsbezeichnung Fahrzeug-Typ ABE/EWG-Nr.	kW-Bereich	Reifen	Reifenbezogene Auflagen und Hinweise	Auflagen und Hinweise
AMG CLA 35 F2CLA e1*2007/46*1912*..	225	225/40R19	M+S	A12 A16 A18 A56 Lim S01
	225	235/35R19	T91	
	225	245/35R19		
AMG CLA 35 Shooting Brake F2CLA e1*2007/46*1912*..	225	225/40R19	M+S	A12 A16 A18 A56 Car S01
	225	235/35R19	T91	
	225	245/35R19		

§22 51225*04

Allgemeine Hinweise

Im Fahrzeug vorgeschriebene Fahrzeugsysteme, z. B. Reifendruckkontrollsysteme, müssen nach Anbau der Räder funktionsfähig bleiben.

Wird eine in diesem Gutachten aufgeführte Reifengröße verwendet, die nicht bereits in den Fahrzeugpapieren (u. a. Fahrzeugschein, Zulassungsbescheinigung I oder COC-Papier) genannt ist, so sind die Angaben über die Reifengröße in den Fahrzeugpapieren (Fahrzeugschein bzw. -brief, Zulassungsbescheinigung I) durch die Zulassungsstelle berichtigen zu lassen. Diese Berichtigung ist dann nicht erforderlich, wenn die ABE des Sonderrades eine Freistellung von der Pflicht zur Berichtigung der Fahrzeugpapiere enthält.

Die mindestens erforderlichen Geschwindigkeitsbereiche (mit Ausnahme der M+S-Profile) und Tragfähigkeiten der zu verwendenden Reifen sind den Fahrzeugpapieren (Fahrzeugbrief und -schein, Zulassungsbescheinigung I) zu entnehmen. Abschläge der Tragfähigkeit aufgrund der Fahrzeughöchstgeschwindigkeit sind zu berücksichtigen.

Fahrzeughöchst-geschwindigkeit	Tragfähigkeit (%) Geschwindigkeitssymbol (GSY)		
	V	W	Y
210 km/h	100%	100%	100%
220 km/h	97%	100%	100%
230 km/h	94%	100%	100%
240 km/h	91%	100%	100%
250 km/h	-	95%	100%
260 km/h	-	90%	100%
270 km/h	-	85%	100%
280 km/h	-	-	95%
290 km/h	-	-	90%
300 km/h	-	-	85%

Ferner sind nur Reifen einer Bauart und achsweise eines Reifentyps zulässig. Bei Verwendung unterschiedlicher Reifentypen auf Vorder- und Hinterachse sind die Hinweise des Fahrzeug- und / oder Reifenherstellers zu beachten.

Das Fahrwerk und die Bremsaggregate müssen, mit Ausnahme der in der entsprechenden Auflage aufgeführten Umrüstmaßnahmen, dem Serienstand entsprechen. Die Zulässigkeit weiterer Veränderungen ist gesondert zu beurteilen.

Wird das serienmäßige Ersatzrad verwendet, soll mit mäßiger Geschwindigkeit und nicht länger als erforderlich gefahren werden. Es müssen die serienmäßigen Befestigungsteile verwendet werden. Bei Fahrzeugen mit Allradantrieb darf nur ein Ersatzrad mit gleicher Reifengröße bzw. gleichem Abrollumfang verwendet werden.

Die Bezieher der Räder sind darauf hinzuweisen, dass der vom Reifenhersteller vorgeschriebene Reifenfülldruck zu beachten ist.

Spezielle Auflagen und Hinweise

A12 Die Verwendung von Schneeketten ist nicht zulässig.

A16 Zum Auswuchten der Räder dürfen an der Felgeninnenseite nur Klebegewichte unterhalb der Felgenschulter angebracht werden. Bei Anbringung der Klebegewichte im Felgenbett ist auf einen Mindestabstand von 2 mm zum Bremssattel bzw. zu den Fahrwerksteilen zu achten.

§22 51225*04

A18 Es sind nur schlauchlose Reifen zulässig. Werden keine Ventile mit TPMS-Sensoren verwendet, sind ausschließlich Metallschraubventile mit Befestigung von außen, die den Normen DIN, E.T.R.T.O oder Tire and Rim entsprechen, zulässig. Werden Ventile mit TPMS-Sensoren verwendet, so sind die Hinweise und Vorgaben der Hersteller zu beachten. Die Ventile und Sensoren müssen für den vorgeschriebenen Luftdruck und die bauartbedingte Höchstgeschwindigkeit geeignet sein. Die Ventile dürfen nicht über den Felgenrand hinausragen.

A56 Die Rad-/Reifen-Kombination ist nur zulässig an Fahrzeugausführungen mit Allradantrieb (z.B. 4WD, Quattro, Syncro, 4-Matic, 4x4 u. ä.)

Car Die Rad/Reifen-Kombination ist zulässig für Fahrzeugausführungen der Karosserieform Kombilimousine (Avant, Break, Caravan, Grandtour, Kombi, Sportswagon, T-Modell, Touring, Tourer, Turnier, Variant, …).

Lim Die Rad-/Reifen-Kombination ist zulässig für Fahrzeugausführungen der Karosserieform Limousine.

M+S Diese Reifengröße ist nur zulässig als M+S-Bereifung.

S01 Zur Befestigung der Räder dürfen nur die mitgelieferten Befestigungsmittel Nr. S01 (siehe Seite 1) verwendet werden.

T91 Reifen (LI 91) nur zulässig für Fahrzeuge mit zul. Achslasten bis 1230 kg (Fzg.-Schein, Ziff. 16 bzw. Zulassungsbescheinigung Feld 8). Abschläge der Tragfähigkeit aufgrund der Bauartbedingten Höchstgeschwindigkeit (Fzg.-Schein, Ziff. 6 bzw. Zulassungsbescheinigung Feld T) sind zu berücksichtigen.

Prüfort und Prüfdatum
Die Verwendungsprüfung fand am 18. November 2021 in Lambsheim statt.

Prüfergebnis
Aufgrund der durchgeführten Prüfungen bestehen keine technischen Bedenken o.g. Sonderräder unter Beachtung der Auflagen und Hinweise zu verwenden.

Die in diesem Gutachten aufgeführten Fahrzeugtypen entsprechen auch nach der Umrüstung den heute gültigen Vorschriften der StVZO. Das Gutachten verliert seine Gültigkeit, wenn sich entsprechende Bauvorschriften der StVZO ändern oder an den Kraftfahrzeugen Änderungen eintreten, die die Begutachtungspunkte beeinflussen.

Das Gutachten umfasst Blatt 1 bis 3 und gilt für Sonderräder ab Herstellungsdatum Juli 2021.

Der Technische Dienst Typprüfstelle Fahrzeuge/Fahrzeugteile der TÜV Rheinland Kraftfahrt GmbH, Am Grauen Stein, 51105 Köln ist mit seinem Ingenieurzentrum Technologiezentrum Typprüfstelle, Lambsheim für die angewendeten Prüfverfahren vom Kraftfahrt-Bundesamt entsprechend EG-FGV für das Typgenehmigungsverfahren des KBA unter der Nummer KBA-P 00010-96 benannt.

Lambsheim, 18. November 2021

Technischer Dienst TÜVRheinland Prüfstelle Fahrzeuge/Fahrzeugteile

Wagner

00380419.DOC

§22 51225*04

Auftraggeber
Gewe Reifengroßhandel GmbH
Hans Geiger Straße 15
D-67661 Kaiserslautern
QM-Nr. 49 02 0160905

Prüfgegenstand PKW-Sonderrad
Modell AS2
Typ AS2-8519
Radgröße 8,5Jx19H2
Zentrierart Mittenzentrierung

Aus-führung	Kennzeichnung Rad/ Zentrierring	Lochzahl/ Loch-kreis- (mm)/ Mit-tenloch-ø (mm)	Einpress-tiefe (mm)	Rad-last (kg)	Abrollumfang (mm)
D3	AS2-8519 D3 / ohne Ring	5/112/66,6	54	710	2050

Kennzeichnungen
KBA-Nummer 51225
Herstellerzeichen TEC
Radtyp und Ausführung AS2-8519 (s.o.)
Radgröße 8,5Jx19H2
Einpresstiefe ET (s.o.)
Herstelldatum Monat und Jahr

Befestigungsmittel

Nr.	Art der Befestigungsmittel	Bund	Anzugsmoment (Nm)	Schaftlänge (mm)
S01	Schraube M14x1,25	Kegel 60°	140	27,6
S02	Schraube M14x1,25	Kegel 60°	140	33

Prüfungen

Entsprechend den Kriterien des VdTÜV Merkblattes 751 (in der jeweils gültigen Fassung) wurden an den im Verwendungsbereich aufgeführten Fahrzeugen Anbau-, Freigängigkeits- und Handlingsprüfungen durchgeführt.

Verwendungsbereich

Hersteller BMW
Mini/BMW

Spurverbreiterung innerhalb 2%

§22 51225*04

Handelsbezeichnung Fahrzeug-Typ ABE/EWG-Nr.	kW-Bereich	Reifen	Reifenbezogene Auflagen und Hinweise	Auflagen und Hinweise
BMW 1er-Reihe F1H e1*2007/46*2018*..	80-103	215/35R19	T85	A12 A16 A18 A57 Flh V00 V19 S01
	80-195	245/30R19	A01 K2b R03 T89	
	80-225	225/35R19	A01 K2b T88	
	80-225	225/35R19	K2h T88	
BMW 225xe Active Tourer Hybrid UKL-L, F2AT e1*2007/46* 0371*21-..; e1*2007/46*1675*..	100	225/40R19	K2b	A01 A12 A16 A18 A56 Flh S02
BMW 2er Active Tourer UKL-L, F2AT e1*2007/46* 0371*13-..; e1*2007/46*1675*..	70-170	225/35R19	K2b T84 T88	A01 A12 A16 A18 A57 Flh S02
	70-170	225/40R19	K2b	
BMW 2er Gran Coupe F2GC e1*2007/46*2064*..	100, 103	215/35R19	A58 T85	A12 A16 A18 Lim V00 V19 S01
	131	225/35R19	A01 A57 K2b T88	
	131	225/35R19	A57 K2h T88	
	85-140	225/35R19	A01 A58 K2b T88	
	85-140	225/35R19	A58 K2h T88	
	85-140	245/30R19	A01 A58 K2b R03 T89	
BMW 2er Gran Tourer UKL-L, F2GT e1*2007/46* 0371*18-..; e1*2007/46*1677*..	70-141	225/35R19	K2b T88 X77	A01 A12 A16 A18 A57 Ver S02
	70-141	225/40R19	K2b T89 T93	
Mini Clubman One/Cooper ,/D,/S UKL-L, FMK e1*2007/46* 0371*19-.., e1*2007/46*1683*..	75-155	225/35R19	K2b T84 T88	A01 A12 A16 A18 A57 Car S02

Allgemeine Hinweise

Im Fahrzeug vorgeschriebene Fahrzeugsysteme, z. B. Reifendruckkontrollsysteme, müssen nach Anbau der Räder funktionsfähig bleiben.

Wird eine in diesem Gutachten aufgeführte Reifengröße verwendet, die nicht bereits in den Fahrzeugpapieren (u. a. Fahrzeugschein, Zulassungsbescheinigung I oder COC-Papier) genannt ist, so sind die Angaben über die Reifengröße in den Fahrzeugpapieren (Fahrzeugschein bzw. -brief, Zulassungsbescheinigung I) durch die Zulassungsstelle berichtigen zu lassen. Diese Berichtigung ist dann nicht erforderlich, wenn die ABE des Sonderrades eine Freistellung von der Pflicht zur Berichtigung der Fahrzeugpapiere enthält.

Die mindestens erforderlichen Geschwindigkeitsbereiche (mit Ausnahme der M+S-Profile) und Tragfähigkeiten der zu verwendenden Reifen sind den Fahrzeugpapieren (Fahrzeugbrief und -schein, Zulassungsbescheinigung I) zu entnehmen. Abschläge der Tragfähigkeit aufgrund der Fahrzeughöchstgeschwindigkeit sind zu berücksichtigen.

§22 51225*04

Fahrzeughöchst-geschwindigkeit	Tragfähigkeit (%) Geschwindigkeitssymbol (GSY)		
	V	W	Y
210 km/h	100%	100%	100%
220 km/h	97%	100%	100%
230 km/h	94%	100%	100%
240 km/h	91%	100%	100%
250 km/h	-	95%	100%
260 km/h	-	90%	100%
270 km/h	-	85%	100%
280 km/h	-	-	95%
290 km/h	-	-	90%
300 km/h	-	-	85%

Ferner sind nur Reifen einer Bauart und achsweise eines Reifentyps zulässig. Bei Verwendung unterschiedlicher Reifentypen auf Vorder- und Hinterachse sind die Hinweise des Fahrzeug- und / oder Reifenherstellers zu beachten.

Das Fahrwerk und die Bremsaggregate müssen, mit Ausnahme der in der entsprechenden Auflage aufgeführten Umrüstmaßnahmen, dem Serienstand entsprechen. Die Zulässigkeit weiterer Veränderungen ist gesondert zu beurteilen.

Wird das serienmäßige Ersatzrad verwendet, soll mit mäßiger Geschwindigkeit und nicht länger als erforderlich gefahren werden. Es müssen die serienmäßigen Befestigungsteile verwendet werden. Bei Fahrzeugen mit Allradantrieb darf nur ein Ersatzrad mit gleicher Reifengröße bzw. gleichem Abrollumfang verwendet werden.

Die Bezieher der Räder sind darauf hinzuweisen, dass der vom Reifenhersteller vorgeschriebene Reifenfülldruck zu beachten ist.

Spezielle Auflagen und Hinweise

A01 Nach Durchführung der Technischen Änderung ist das Fahrzeug unter Vorlage der vorliegenden ABE unverzüglich einem amtlich anerkannten Sachverständigen oder Prüfer für den Kraftfahrzeugverkehr oder einem Prüfingenieur einer Überwachungsorganisation nach Nummer 4 der Anlage VIIIb zur StVZO zur Durchführung und Bestätigung der in der ABE vorgeschriebenen Änderungsabnahme vorzuführen.

A12 Die Verwendung von Schneeketten ist nicht zulässig.

A16 Zum Auswuchten der Räder dürfen an der Felgeninnenseite nur Klebegewichte unterhalb der Felgenschulter angebracht werden. Bei Anbringung der Klebegewichte im Felgenbett ist auf einen Mindestabstand von 2 mm zum Bremssattel bzw. zu den Fahrwerksteilen zu achten.

A18 Es sind nur schlauchlose Reifen zulässig. Werden keine Ventile mit TPMS-Sensoren verwendet, sind ausschließlich Metallschraubventile mit Befestigung von außen, die den Normen DIN, E.T.R.T.O oder Tire and Rim entsprechen, zulässig. Werden Ventile mit TPMS-Sensoren verwendet, so sind die Hinweise und Vorgaben der Hersteller zu beachten. Die Ventile und Sensoren müssen für den vorgeschriebenen Luftdruck und die bauartbedingte Höchstgeschwindigkeit geeignet sein. Die Ventile dürfen nicht über den Felgenrand hinausragen.

A56 Die Rad-/Reifen-Kombination ist nur zulässig an Fahrzeugausführungen mit Allradantrieb (z.B. 4WD, Quattro, Syncro, 4-Matic, 4x4 u. ä.)

§22 51225*04

A57 Diese Rad-/Reifen-Kombination(en) ist (sind) zulässig an Fahrzeugausführungen mit Front bzw. Heck-Antrieb und Allradantrieb (z.B. 2WD, 4WD, Quattro, Syncro, 4-Matic, 4x4, u. ä.)

A58 Rad-Reifen-Kombination(en) nicht zulässig an Fahrzeugen mit Allradantrieb.

Car Die Rad/Reifen-Kombination ist zulässig für Fahrzeugausführungen der Karosserieform Kombilimousine (Avant, Break, Caravan, Grandtour, Kombi, Sportswagon, T-Modell, Touring, Tourer, Turnier, Variant, …).

Flh Die Rad-/Reifen-Kombination ist zulässig für Fahrzeugausführungen der Karosserieform Schrägheckklimousine (Fließheck, 3-türig und 5-türig).

K2b Die Radabdeckung an Achse 2 ist durch Ausstellen der Heckschürze und des Kotflügels oder durch Anbau von dauerhaft befestigten Karosserieteilen im Bereich 0° bis 50° hinter Radmitte herzustellen. Die gesamte Breite der Rad-/Reifenkombination muss, unter Beachtung des maximal möglichen Betriebsmaßes des Reifens (1,04-fache der Nennbreite des Reifens), in dem oben genannten Bereich abgedeckt sein.

K2h Die Rad-/Reifenkombination ist zulässig für Fahrzeugausführungen mit serienmäßigen Zusatzradabdeckungen an Achse 2 im Bereich 50° hinter Radmitte (wheel cover, flaps,...).

Lim Die Rad-/Reifen-Kombination ist zulässig für Fahrzeugausführungen der Karosserieform Limousine.

R03 Diese Reifengröße ist nur an Achse 2 zulässig.

S01 Zur Befestigung der Räder dürfen nur die mitgelieferten Befestigungsmittel Nr. S01 (siehe Seite 1) verwendet werden.

S02 Zur Befestigung der Räder dürfen nur die mitgelieferten Befestigungsmittel Nr. S02 (siehe Seite 1) verwendet werden.

T84 Reifen (LI 84) nur zulässig für Fahrzeuge mit zul. Achslasten bis 1000 kg (Fzg.-Schein, Ziff. 16 bzw. Zulassungsbescheinigung Feld 8). Abschläge der Tragfähigkeit aufgrund der Bauartbedingten Höchstgeschwindigkeit (Fzg.-Schein, Ziff. 6 bzw. Zulassungsbescheinigung Feld T) sind zu berücksichtigen.

T85 Reifen (LI 85) nur zulässig für Fahrzeuge mit zul. Achslasten bis 1030 kg (Fzg.-Schein, Ziff. 16 bzw. Zulassungsbescheinigung Feld 8). Abschläge der Tragfähigkeit aufgrund der Bauartbedingten Höchstgeschwindigkeit (Fzg.-Schein, Ziff. 6 bzw. Zulassungsbescheinigung Feld T) sind zu berücksichtigen.

T88 Reifen (LI 88) nur zulässig für Fahrzeuge mit zul. Achslasten bis 1120 kg (Fzg.-Schein, Ziff. 16 bzw. Zulassungsbescheinigung Feld 8). Abschläge der Tragfähigkeit aufgrund der Bauartbedingten Höchstgeschwindigkeit (Fzg.-Schein, Ziff. 6 bzw. Zulassungsbescheinigung Feld T) sind zu berücksichtigen.

T89 Reifen (LI 89) nur zulässig für Fahrzeuge mit zul. Achslasten bis 1160 kg (Fzg.-Schein, Ziff. 16 bzw. Zulassungsbescheinigung Feld 8). Abschläge der Tragfähigkeit aufgrund der Bauartbedingten Höchstgeschwindigkeit (Fzg.-Schein, Ziff. 6 bzw. Zulassungsbescheinigung Feld T) sind zu berücksichtigen.

T93 Reifen (LI 93) nur zulässig für Fahrzeuge mit zul. Achslasten bis 1300 kg (Fzg.-Schein, Ziff. 16 bzw. Zulassungsbescheinigung Feld 8). Abschläge der Tragfähigkeit aufgrund der Bauartbedingten Höchstgeschwindigkeit (Fzg.-Schein, Ziff. 6 bzw. Zulassungsbescheinigung Feld T) sind zu berücksichtigen.

§22 51225*04

V00 Unterschiedliche Reifengrößen auf Vorder- und Hinterachse sind nicht zulässig für Fahrzeugausführungen mit Allradantrieb (z.B. AWD, 4-Matic, Syncro, 4x4,...).

V19 Bei Verwendung verschiedener Reifengrößen an Vorder- und Hinterachse sind folgende Reifenkombinationen, sofern die Reifengrößen in der Spalte "Reifen" aufgeführt sind, möglich:

	Vorderachse	Hinterachse
Nr. 1	215/35R19	245/30R19, 255/30R19
Nr. 2	225/35R19	245/30R19, 255/30R19, 265/30R19, 305/25R19
Nr. 3	225/40R19	245/35R19, 255/35R19
Nr. 4	225/45R19	245/40R19, 255/40R19
Nr. 5	225/55R19	275/45R19
Nr. 6	235/35R19	255/30R19, 265/30R19, 275/30R19, 315/25R19
Nr. 7	235/40R19	265/35R19, 275/35R19
Nr. 8	235/45R19	255/40R19
Nr. 9	235/50R19	255/45R19, 265/45R19
Nr. 10	235/55R19	255/50R19, 285/45R19, 295/45R19
Nr. 11	245/30R19	305/25R19
Nr. 12	245/35R19	275/30R19, 285/30R19
Nr. 13	245/40R19	275/35R19, 285/35R19
Nr. 14	245/45R19	275/40R19
Nr. 15	245/50R19	275/45R19
Nr. 16	255/30R19	305/25R19, 315/25R19
Nr. 17	255/35R19	285/30R19, 295/30R19, 305/30R19
Nr. 18	255/40R19	285/35R19, 295/35R19
Nr. 19	255/45R19	285/40R19
Nr. 20	255/50R19	275/45R19, 285/45R19, 295/45R19
Nr. 21	255/55R19	275/50R19
Nr. 22	265/30R19	305/25R19, 315/25R19
Nr. 23	265/35R19	295/30R19, 305/30R19
Nr. 24	265/40R19	295/35R19
Nr. 25	265/45R19	295/40R19
Nr. 26	265/50R19	295/45R19
Nr. 27	275/30R19	315/25R19

Es sind nur Reifen eines Herstellers und achsweise eines Profiltyps zulässig, für die der Reifen- oder Fahrzeughersteller die Eignung für das jeweilige Fahrzeug bestätigt. Diese Bestätigung ist vom Führer des Fahrzeugs mitzuführen.

Ver Die Rad-/Reifen-Kombination ist zulässig für Fahrzeugausführungen der Karosserieform Minivan (z.B. Verso, Gran, ...)

X77 Rad-/Reifenkombination nicht zulässig für Fahrzeugausführungen mit 3. Sitzreihe.

Prüfort und Prüfdatum

Die Verwendungsprüfung fand am 18. November 2021 in Lambsheim statt.

§22 51225*04

Prüfergebnis

Aufgrund der durchgeführten Prüfungen bestehen keine technischen Bedenken o.g. Sonderräder unter Beachtung der Auflagen und Hinweise zu verwenden.

Die in diesem Gutachten aufgeführten Fahrzeugtypen entsprechen auch nach der Umrüstung den heute gültigen Vorschriften der StVZO. Das Gutachten verliert seine Gültigkeit, wenn sich entsprechende Bauvorschriften der StVZO ändern oder an den Kraftfahrzeugen Änderungen eintreten, die die Begutachtungspunkte beeinflussen.

Das Gutachten umfasst Blatt 1 bis 6 und gilt für Sonderräder ab Herstellungsdatum Juli 2021.

Der Technische Dienst Typprüfstelle Fahrzeuge/Fahrzeugteile der TÜV Rheinland Kraftfahrt GmbH, Am Grauen Stein, 51105 Köln ist mit seinem Ingenieurzentrum Technologiezentrum Typprüfstelle, Lambsheim für die angewendeten Prüfverfahren vom Kraftfahrt-Bundesamt entsprechend EG-FGV für das Typgenehmigungsverfahren des KBA unter der Nummer KBA-P 00010-96 benannt.

Lambsheim, 18. November 2021

Technischer Dienst TÜVRheinland Typprüfstelle Fahrzeuge/Fahrzeugteile

Wagner

00380428.DOC

§22 51225*04

Hinweisblatt „Radabdeckung“

Die nachfolgenden Bilder stellen schematisch dar, wie und an welchen Stellen die Radabdeckung mit Hilfe von Zusatzleisten (schraffiert), die im Fachhandel (auch als Meterware) in verschiedenen Breiten erhältlich sind, gem. den Auflagen

K1a, K1b, K1c und
K2a, K2b, K2c

hergestellt werden können. Die Zusatzleisten sind dauerhaft an die äußeren Kotflügelkanten zu kleben.

Vorderachse		
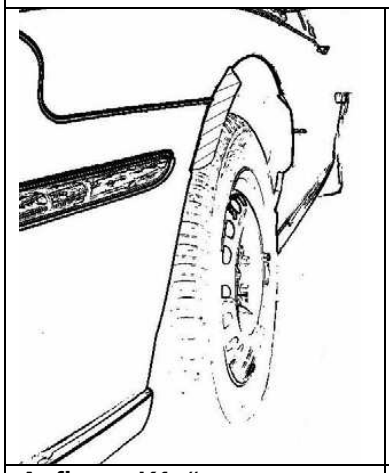	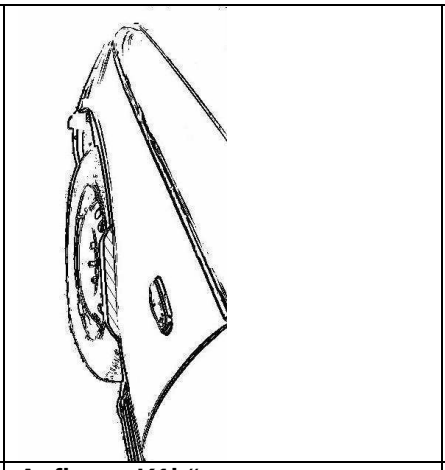	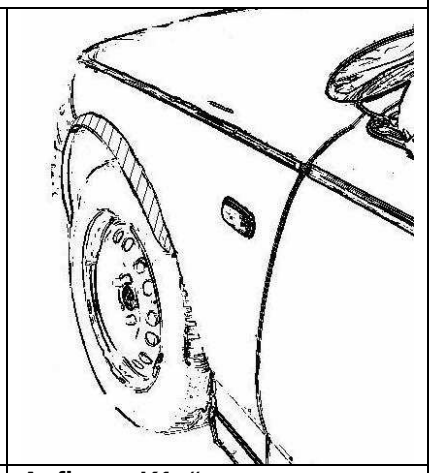
Auflage „K1a“	**Auflage „K1b“**	**Auflage „K1c“**
Beispiel für eine Leiste im Bereich 0° bis 30° vor der Radmitte	Beispiel für eine Leiste im Bereich 0° bis 50° hinter der Radmitte	Beispiel für eine Leiste im Bereich von 30° vor bis 50° hinter der Radmitte

Hinterachse		
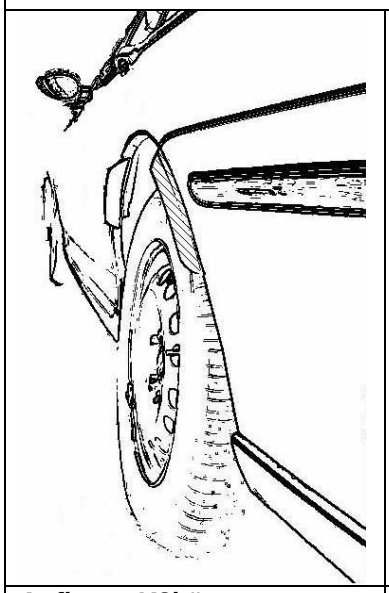	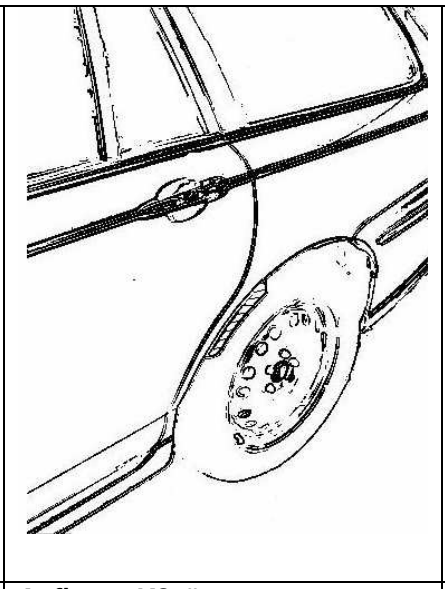	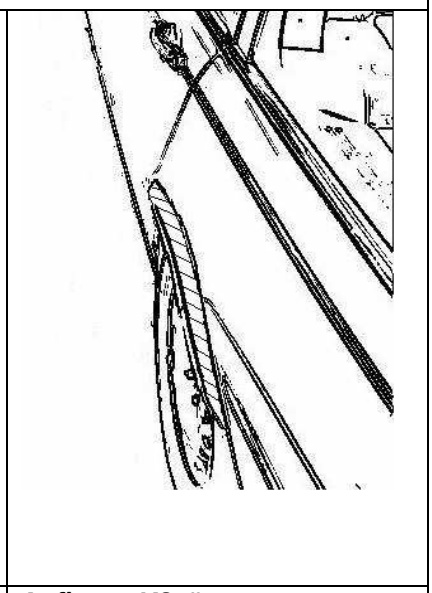
Auflage „K2b“	**Auflage „K2a“**	**Auflage „K2c“**
Beispiel für eine Leiste im Bereich 0° bis 50° hinter der Radmitte	Beispiel für eine Leiste im Bereich 0° bis 30° vor der Radmitte	Beispiel für eine Leiste im Bereich von 30° vor bis 50° hinter der Radmitte

§22 51225*04

Ergänzende Radbeschreibung TAM

Hersteller	**Gewe Reifenhandel GmbH** **Hans Geiger Str. 15** **DE-67661 Kaiserslautern**
Art	**Einteiliges Leichtmetall-Sonderrad**
Radtyp	**AS2-8519**
Weitere Kennzeichnung	**KBA 51225**

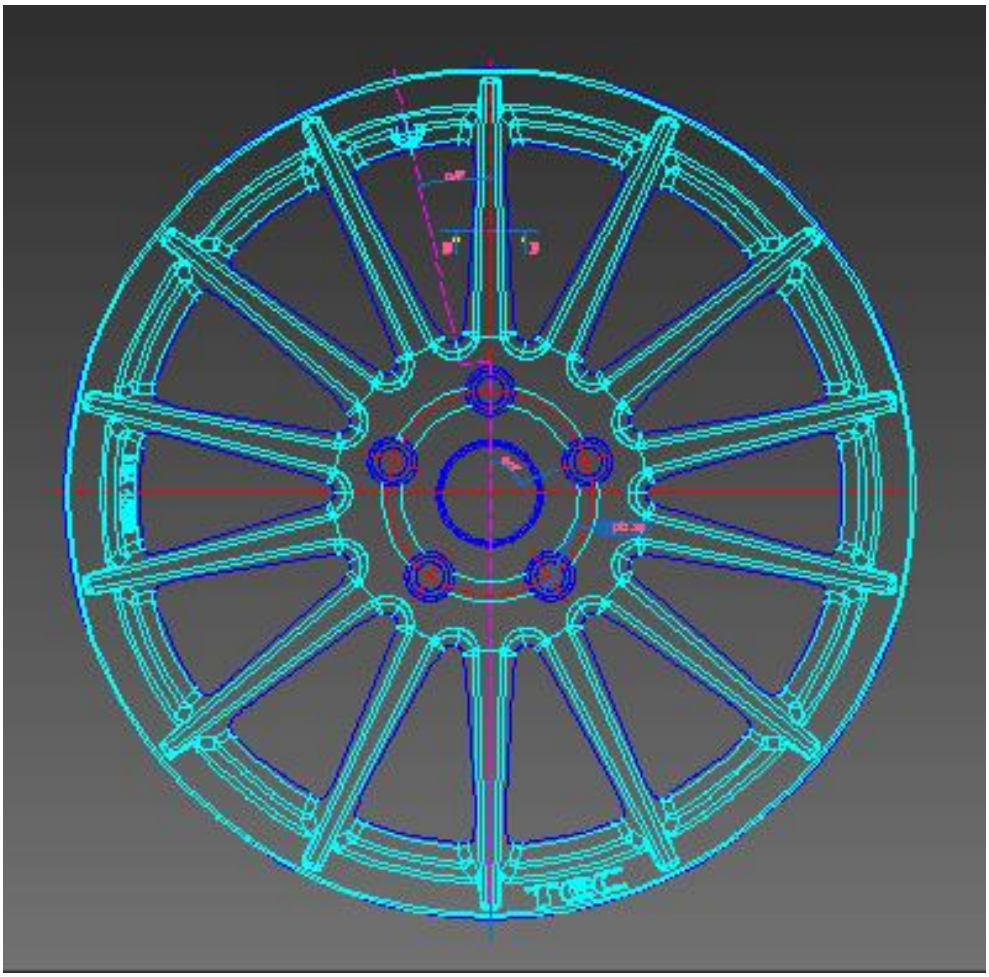

§22 51225*04

1 Beschreibung der Leichtmetall-Sonderräder AS2-8519

Hierbei handelt es sich um Leichtmetall-Sonderräder für PKW. Felge und Schüssel sind in einem Stück gegossen, die Mittenbohrung ist mit einer Nabenkappe verschlossen. Das Rad hat an der Innen- und Außenseite einen Normalhump. Spanabhebend bearbeitet sind Felgenbett, Felgenhörner, Radanschlussfläche und Mittenbohrung. Der Korrosionsschutz besteht aus einer mehrschichtigen Einbrennlackierung**.**

2 Konstruktion

Aufbau	Einteiliges Leichtmetall-Sonderrad	
Felgennorm	In Anlehnung an E.T.R.T.O.	
Gießverfahren	Niederdruckkokillenguss	
Werkstoff	AlSi7 wa (Werkstoffnormbezeichnung A.356-T6)	
Chemische Zusammensetzung [Gew.-%]	Si	6,5-7,5
	Fe_{max}	0,18
	Cu_{max}	0,05
	Mn	0,1
	Mg	0,25-0,45
	Ni_{max}	10,03
	Zn_{max}	0,07
	Pb_{max}	0,03
	Ti	0,2
	Sn_{max}	0,03
	Sr	0,01-0,02
	Rest Al	x
Festigkeitswerte	Mindestwerte (Proben dem Gussstück entnommen)	
Zugfestigkeit	R_m = 220 N/mm²	
Dehngrenze	$R_{p0,2}$ = 180 N/mm²	
Bruchdehnung	A_{50} = 4-8 %	
Brinellhärte	80 - 100 HB	

§22 51225*04

3 Allgemeine Angaben

Radgröße	8,5Jx19H2
Radtyp	AS2–8519
Zeichnungs-Nr.	AS2_8519_006
Index	In der jeweils gültigen Fassung
Reifenart	Schlauchlos
Schneeketten	vgl. Prüfbericht

4 Verwendungsbereich

Ausführungen, Abmessungen, Radkennzeichnungen laut Zeichnungsnummer siehe Punkt 3, Allgemeine Angaben dieser Radbeschreibung; Anzugsmomente und Befestigungselemente vgl. Prüfbericht

5 Abmessungen und sonstige Daten

Lochkreisdurchmesser	laut Radzeichnung (Zeichnungsnummer siehe Punkt 3)	
Nabenbohrung	laut Radzeichnung (Zeichnungsnummer siehe Punkt 3)	
Einpresstiefe	laut Radzeichnung (Zeichnungsnummer siehe Punkt 3)	
Rundlauf	Bis 0,25 mm	
Planlauf	Bis 0,25 mm	
Zentrierart	Mittenzentrierung	
Art der Ventile	vgl. Prüfbericht	
Auswuchtgewichte	außen:	Klebegewichte an Felgenschulter DIN 7817
	innen:	Klammergewichte an Felgenhorn oder Klebegewichte an Felgenschulter DIN 7817
Reifengröße	vgl. Prüfbericht	

6 Zubehör

Radkappe	Z06M
Zentrierringe	Zentrierringe 74,1mm, 72,5mm, 64,0mm, Z15TE3-2
Befestigungsmittel	Schrauben

Bezeichnung	Abmessung	Hersteller-Nr.
B01	M12x1,5x30 mm	B30
B02	M12x1,25x32 mm	B31
B03	M14x1,5x33 mm	B42
B04	M12x1,5x26 mm	B12
B05	M14x1,5x28 mm	B13
B06	M12x1,25x28 mm	C17B28
B07	M12x1,5x21 mm	C17A21
B08	M14x1,25x33 mm	C17F33
B09	M14x1,25x27 mm	C17F27
B10	M12x1,25x mm	MASTER-C17B
B11	M12x1,5x26 mm	B12-GR
B12	M12x1,5x22 mm	LC17A22F
B13	M12x1,5x23 mm	LC17A23F
B14	M14x1,5x mm	MASTER-C17D

Muttern

Bezeichnung	Abmessung	Hersteller-Nr.
N08	M14x1,5x.. mm	D13
N09	M12x1,25x.. mm	D91
N10	M12x1,5x.. mm	D90
N11	M14x1,5x mm	D5
N12	M12x1,25x..mm	D2sp
N13	M12x1,5x mm	D6sp
N14	M14x1,5x mm	D17CL10

§22 51225*04

Zeichnungen gemäß dem Prüfbericht beigefügtem GEWE-Zubehörkatalog

7 Räderfertigung / Qualitätsüberwachung

Für jede Charge des angelieferten dauerveredelten Aluminiums liegt ein Analysentest vor. Nach Überprüfung und Freigabe durch die Qualitätskontrolle erfolgt das Schmelzen in gasbeheizten, temperaturkonstanten und kontrollierten Öfen und das Gießen in Kokillenform. Jedes erzeugte Gussteil wird gekennzeichnet mit Jahr und Monat an der Radinnenseite. Durch die Qualitätskontrolle werden die Gussteile mittels ständiger Maß-, Riss- und Sichtkontrolle auf Fehler überprüft. Jedes Gussteil durchläuft die Röntgenkontrolle und wird bei OK-Befund mit einem Prüfstempel an der Radinnenseite versehen. Danach erfolgt die spanabhebende Bearbeitung von Felgenbett, Felgenhorn, Nabeninnenbereich und der Radanlagefläche mittels CNC-Drehautomaten. Die Befestigungsbohrungen werden ebenfalls mittels CNC-Bohrautomaten eingebracht. Von der Qualitätskontrolle werden Stichprobenkontrollen der wichtigsten Hauptmaße durchgeführt. Nach Überprüfung der Dichtigkeit zwischen 350 und 500 KPA werden OK-Teile mit einem Prüfstempel versehen. Nach dem Entgraten und Entfetten wird eine Mehrschichtlackierung (Einbrennlackierung) aufgebracht und als kontrolliert mit Prüfstempel versehen. Beim letzten Arbeitsgang werden die Räder mit montiertem Deckel und Emblem sowie entsprechendem Zubehör nach Stichprobenkontrollen bezüglich der Kennzeichnung und Radausführung versandgerecht verpackt. Der Karton erhält einen Aufkleber mit Inhaltsangabe.

8 Qualitätskontrolle

Eingehende Werkstoffe	Je Charge ein Analysentest (Hüttenaluminium)
Schmelze	Je Charge Spektralanalyse
Gussrohling	100 % Kontrolle bzw. Überprüfung wie folgt: Stempelung Gießer, Gießdatum, Röntgen, Entgratung, Röntgenkontrolle

Bearbeitete Teile	Maßkontrolle		
Oberflächenschutz	Korrosionsbeständigkeit garantieren wir nach DIN 1725.		
	Beständigkeit	gegen Witterungseinflüsse:	sehr gut
		gegen Meerwasser:	gut
Radfestigkeit	Biege / Wechselprüfung, Impacttest, Abrollprüfung		

9 Fertigungsbetriebe der Leichtmetall-Sonderräder

Fertigungsstätte:

Thai Alloy Manufacturing
Theapharuk Road
24/15 Moo 3 Soi Kaisakdawat
Bangplee District
Samutrapakam 10540, Thailand

Vertrieb:

Gewe Reifenhandel GmbH
Hans Geiger Str. 15
DE-67661 Kaiserslautern

Erstellt am 23.07.2021

gewe REIFEN-GROSSHANDEL
Hans-Geiger-Straße 15
67661 KAISERSLAUTERN

Unterzeichner

Gewe Reifenhandel GmbH

§22 51225*04

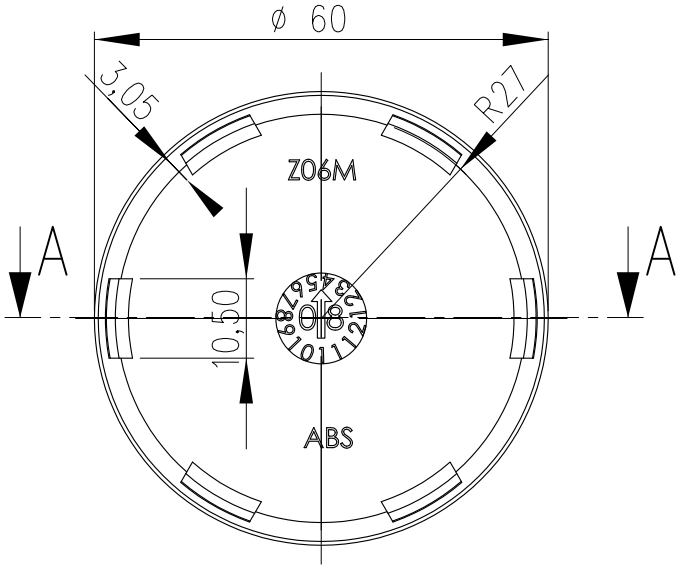

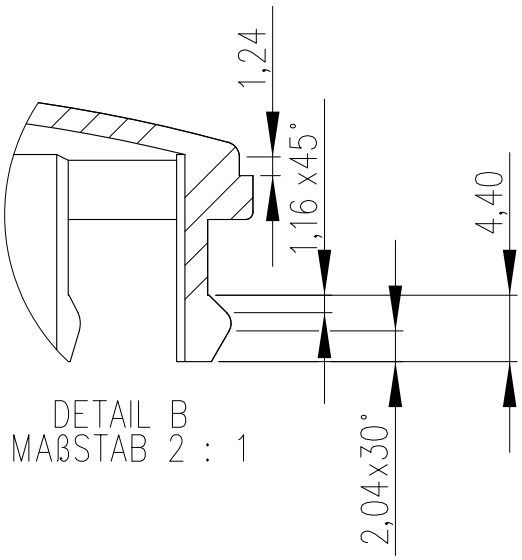

DETAIL B
MAßSTAB 2 : 1

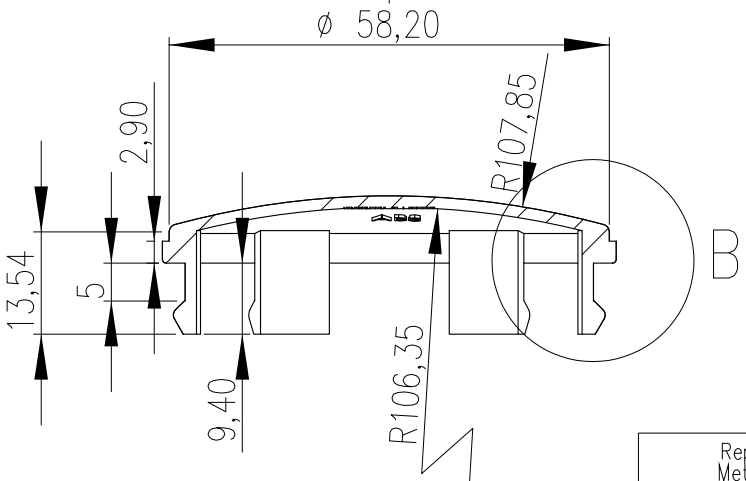

SCHNITTDARSTELLUNG A–A

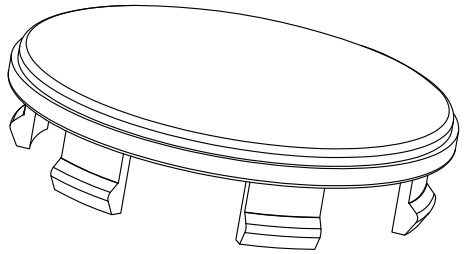

Alle unbemaßten Geometrien sind dem CAD–Datenstand zu entnehmen

Repetaler Metall–Color GmbH Askay 32 D–57439 Attendorn	Für diese Zeichnung behält sich die Firma : Repetaler Metall–Color GmbH alle Rechte vor. Sie darf ohne Zustimmung weder vervielfältigt noch an Dritte weitergegeben werden.					Masse ohne Toleranzangaben nach DIN 60901	
Zust.	Änderung :	Datum :	NAME:		NAME:	Datum :	TITLE: Träger
				Bearb.	Dröge	16.01.2008	
				Gepr.	Koch	16.01.2008	
				Norm			
				MATERIAL: ABS			Produkbez. : Z06M
				Gewicht : 7,6 Gramm			Maßstab :1:1/2:1

A4

Blatt 1 von 1

§22 51225*04

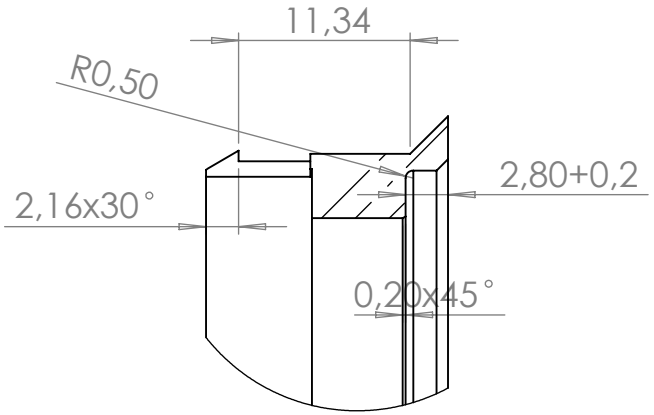

DETAIL B

MAßSTAB 2 : 1

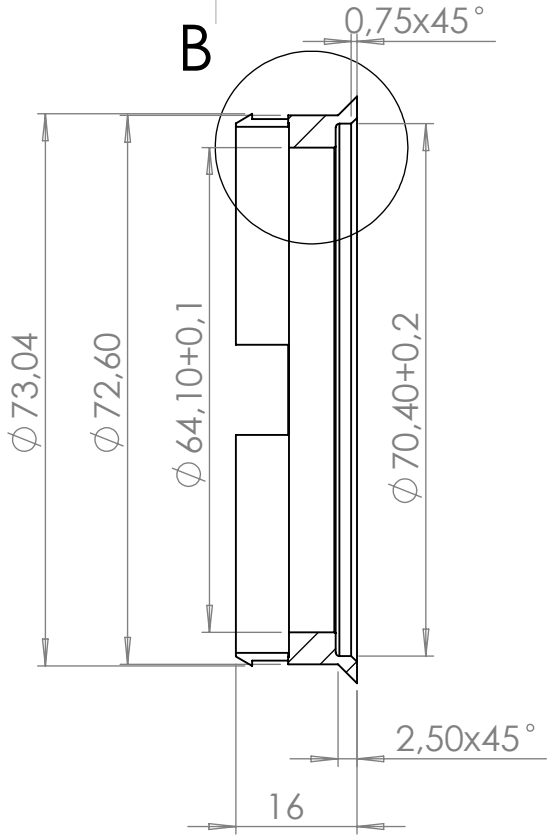

SCHNITT A-A

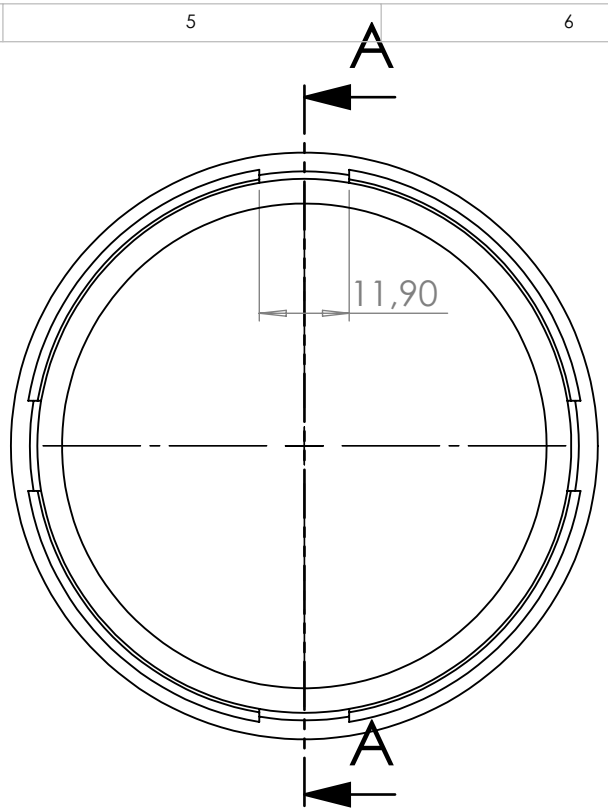

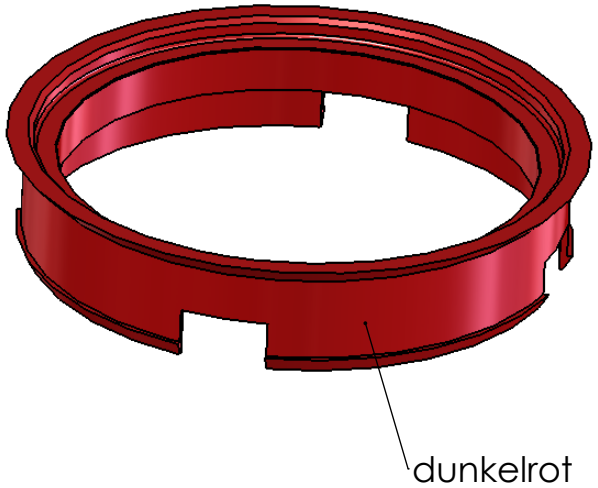

§22 51225*04

Repetaler Kunststoff-Color Gmbh Rosmarter Allee 6 D - 58762 Altena	Für diese Zeichnung behält sich die Firma : Repetaler Kunststoff-Color GmbH alle Rechte vor. Sie darf ohne Zustimmung weder vervielfältigt noch an Dritte weitergegeben werden.				Masse ohne Toleranzangaben nach DIN 7168-f	
Zust.	Änderung :	Datum :	NAME:		NAME:	Datum :
				Bearb.	Dröge	05.07.2019
				Gepr.	Benz	05.07.2019
				Norm		
				MATERIAL:	ABS	
				Gewicht :	Gramm	

TITLE:

Zentrierring 72,6 mm

Produkbez. :

Z15TE3-2 | 72,6 mm x 64,1 mm

A4

Maßstab :1:1/2:1

Blatt 1 von 1

SUPPLIER CODE		
	Thai Alloy Manufacturing Gravity Casting plant	210100

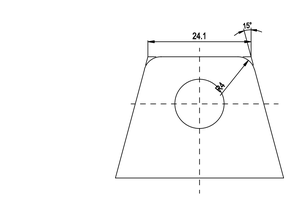

VIEW - E
(Scale 2:1)

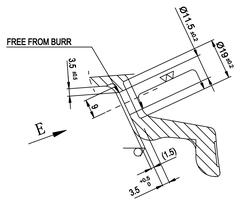

DETAIL - D

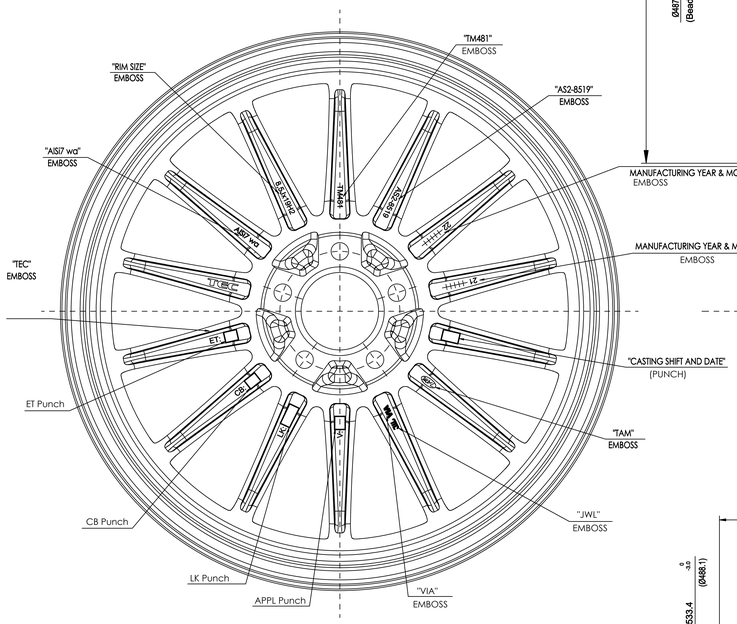

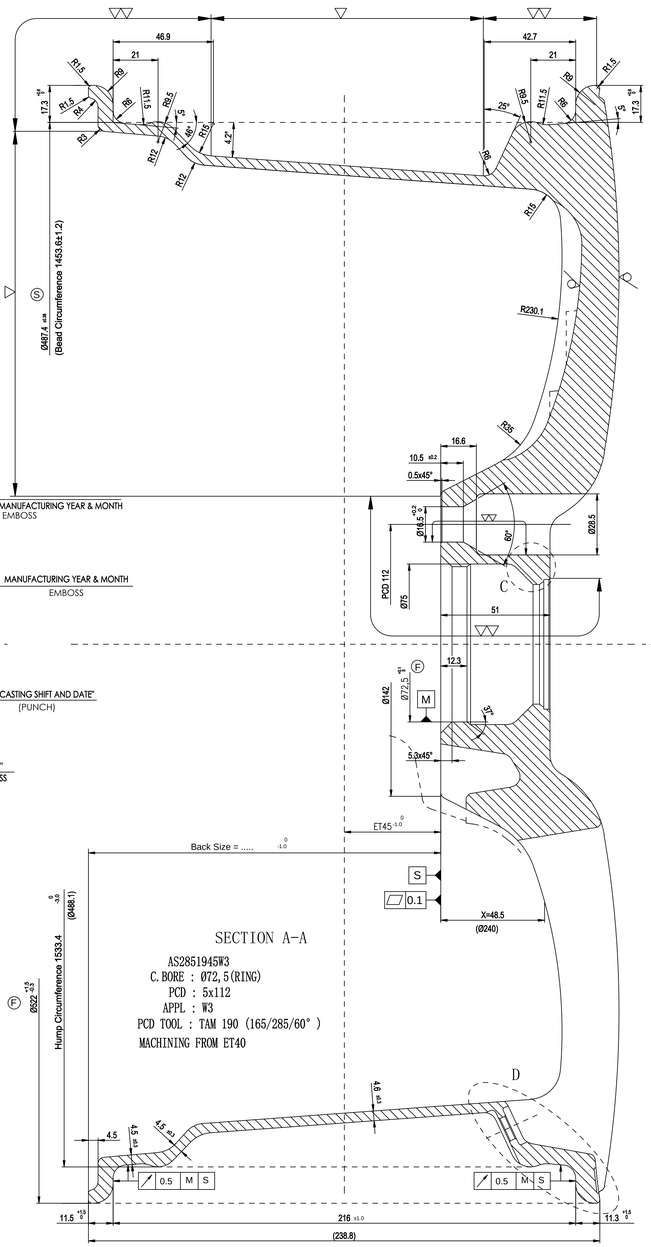

SECTION A-A

AS2851945W3
C.BORE : Ø72,5(RING)
PCD : 5x112
APPL : W3
PCD TOOL : TAM 190 (165/285/60°)
MACHINING FROM ET40

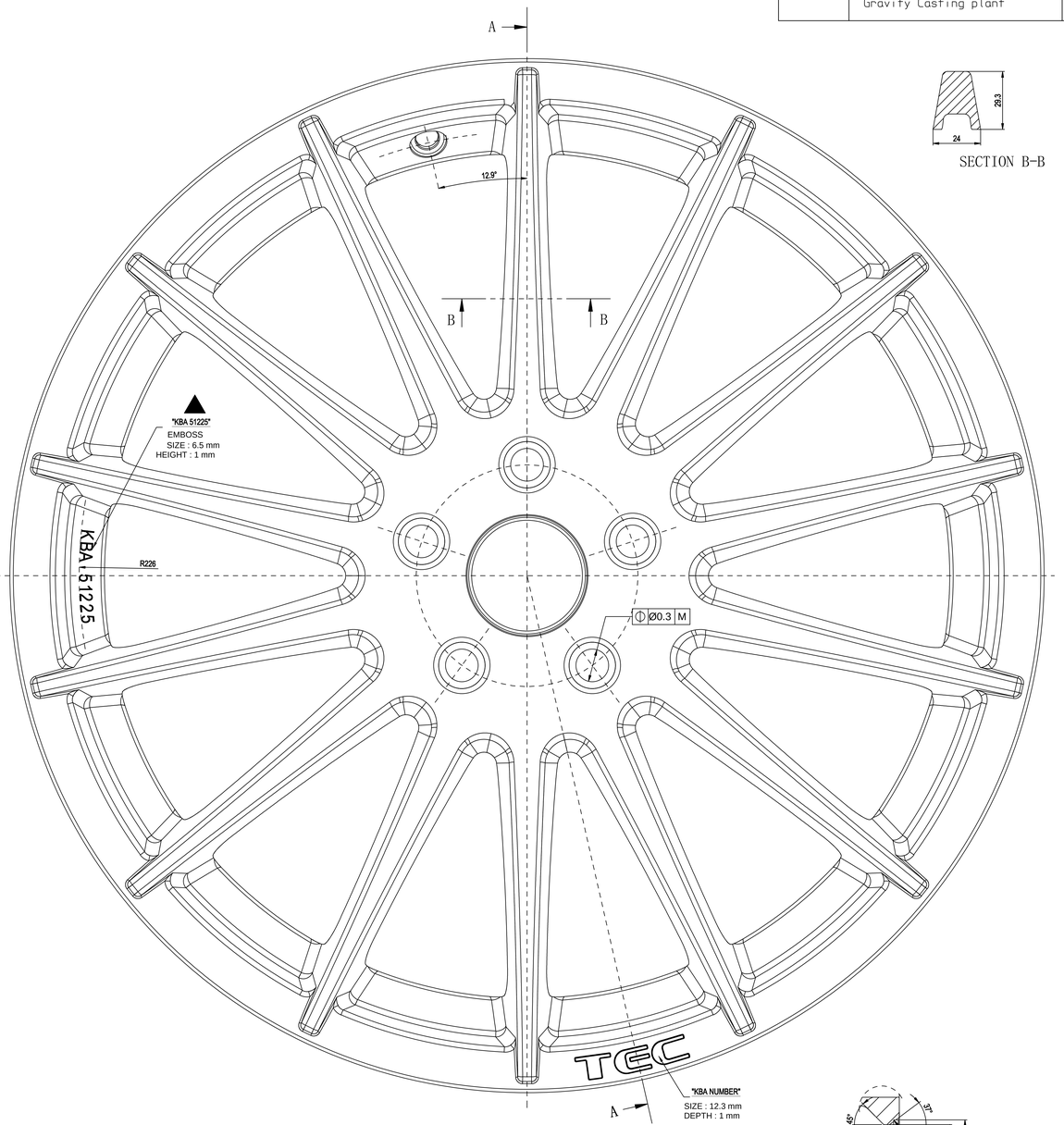

SECTION B-B

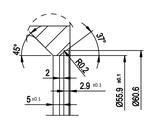

DETAIL - C
Housing cap : ZM06

1.STRENGTH & DURABILITY TEST (WHEEL LOAD 1000 kg)			
ITEMS	STANDARD	TEST CONDITION	FAILURE CRITERIA
ROTARY BENDING TEST	UN R124	BENDING MOMENT 75% : Nm REV : 200,000 MIN. BENDING MOMENT 50% : Nm REV : 1,800,000 MIN. WHEEL BOLT TIGHTENING TORQUE:140 Nm	TECHNICAL CRACKS ARE NOT ACCEPTED
ROLLING TEST	UN R124	LOAD : kN REV : 2,000 km MIN. WHEEL BOLT TIGHTENING TORQUE:140 Nm	TECHNICAL CRACKS AND/OR AIR LEAKAGE ARE NOT ACCEPTED
IMPACT TEST	UN R124 (ISO7141:2005)	IMPACT MASS : 780 kg HEIGHT OF DROPPING : 230 mm WHEEL BOLT TIGHTENING TORQUE : 140 Nm	1) VISIBLE FRACTURES PENETRATE THROUGH A SECTION OF THE CENTER MEMBER OF THE WHEEL ASSEMBLY 2) THE CENTER MEMBER SEPERATES FROM THE RIM 3) THE TYRE LOSES ALL AIR PRESSURE WITHIN ONE MINUTE
MINIMUM RESIDUAL TORQUE AFTER TEST : 140Nm			

2.LEAK TEST	
ITEM	
AIR PRESSURE	RIM PART MUST BE FREE OF AIR LEAK UNDER 500-550 kPa

3.MATERIAL COMPOSITION (%) FOR ASTM A356							
Si	Mg	Fe	Ti	Zn	Mn	Cu	Al
6.5-7.5	0.25-0.45	0.18 max	0.2 Max	0.07 max	0.1 Max	0.05 max	REMAINDER

4.MECHANICAL PROPERTIES :		
4.1	TENSILE STRENGTH	220MPa MINIMUM AT OUTER RIM FLANGE
4.2	YIELD STRENGTH	180MPa MINIMUM AT OUTER RIM FLANGE
4.3	% OF ELONGATION	4-8% MINIMUM AT OUTER RIM FLANGE
4.4	HARDNESS	80-100HB AT OUTER RIM FLANGE

5.PAINT (ACCORDING TO CASS TEST : FULL PAINT 240HRS)		
5.1	PAINT TYPE	PRIMER POWDER PAINTING + BASE COAT LIQUID PAINTING + CLEAR COAT LIQUID PAINTING
5.2	COLOR	SILVER WITH FULLY PAINT. (DIFFERENCE FROM COLOR SAMPLE : 3 MAX)
5.3	PAINT AREA	PAINT AREA "G" (PART BOLTSEAT, HUB HOLE, HUB JOINT SURFACE MUST NOT BE PAINTED)

DYNAMIC UNBALANCE	Upper	Lower
	Max=55 gr	Max=35 gr

PAINTING
* POWDER + COLOR + POWDER TOP COAT CLEAR
- BP (Black Polish) / BC (Black Cutting)
- CS (Cristal Silver) / SF (Silver Full)
- DG (Gun Metal)
- RO (Race Orange)
- RG (Race Lightgreen)

* SALT SPRAY TEST : 384 HOURS FREE FROM COROSION & ADHESION

(P) VISUAL / APPEARANCE ACCORDING TO THE BOUNDARY SAMPLE

6.UNBALANCE WITH VALVE INSTALLED	STATIC UNBALANCE	45g

7.FINISH WEIGHT	12.35 ±0.3 kg

(F)2 (P)1 (R)2 (S)1

NO	CODE	STAMP APPL	Offset	PCD	CTB	Load	Circumference	Cornering Test (Mb.max)	Cornering Test (Kg.m) Short Term	Cornering Test (Kg.m) Long Term	Impact Test (Kg)	Drum Test (Kg.f)
1	AS2851915W6	W6	15	5x120	74,1	710	2150	459	334	229	606	1775
2	AS2851928X5	X5	28	5x100	64,0	630	2000	396	297	198	558	1575
3	AS2851930W5	W5	30	5x120	72,6	710	2150	480	360	240	606	1775
4	AS2851935O2	O2	35	5x110	65,1	750	2150	515	386	257	630	1875
5	AS2851935DB	DB	35	5x112	66,6	750	2150	515	386	257	630	1875
6	AS2851935W3	W3	35	5x112	72,5	750	2150	515	386	257	630	1875
7	AS2851937W5	W5	37	5x120	72,6	710	2150	490	368	245	606	1775
8	AS2851938O1	O1	38	5x105	56,6	630	2150	436	328	218	558	1575
9	AS2851940W4	W4	40	5x114,3	72,5	700	2150	487	366	244	600	1750
10	AS2851940O3	O3	40	5x115	70,2	700	2150	487	366	244	600	1750
11	AS2851940W5	W5	40	5x120	72,6	710	2150	494	371	247	606	1775
12	AS2851945W1	W1	45	5x108	72,5	710	2150	530	397	265	630	1875
13	AS2851945DB	DB	45	5x108	66,6	710	2150	530	397	265	630	1875
14	AS2851945W3	W3	45	5x112	72,5	750	2100	519	389	259	630	1875
15	AS2851954D3	D3	54	5x112	66,6	710	2050	494	370	247	606	1775

Method 1 acc. ISO128

REV. NO	REVISION ORDER	DESCRIPTION	NAME	CHECK	DATE
006		Revision cap all Z06M	J.Keil	M.Merker	23.07.21
005		updating drawing under manufacturing TAM	J. Keil	M.Merker	18.03.21
		Revision drw on marking and update drill			

PROGRESS STATUS	REV. NO.	REVISION ORDER	CUSTOMER/SUPPLIER-DRAWING/PART-NO.
PROGRESS PR	006	DATE 18.03.21	

DRAWN RESPONSIBILITY	Juergen Keil	18.03.21
PART SECTION		
CHECKED	Juergen Keil	18.03.21
STANDARDIZERS		
MATERIAL ENGINEERING		

SOFT: CATIA V5R27

CUSTOMER/SUPPLIER

FINAL CONDITION

PART SIZELAB TOLERANCES FROM

PROJECTION: ISO 128-30 / REFERENCE DRAW. LAYOUT

DOCUMENTATION

BY PRODUCT/FUNCTION STANDARD: SEE DRAWING

GENERAL TOLERANCES: SEE DRAWING

MATERIAL/ALLOYS: SEE DRAWING

SURFACE PROTECTION

DRAWN (by) ENGINEERING: SEE DRAWING

DRAWING NUMBER: AS2_8519_006

SCALE: 1:1 2:1

WheelConsult

COPYRIGHT
***
REPRODUCTION AND REPRODUCTION OF THIS DOCUMENT
***
REFER TO PROTECTION NOTICE ISO 16016
***
REPRODUCTION AND REPRODUCTION ACCORDING
***
PUBLICATION AND DISCLOSURE
***
PUBLICATION AND DISCLOSURE
SELF ACCORDING TO DIN 34 AND DIN 16016 ARE NOT PERMITTED AND ALTHOUGH ONLY AFTER PRIOR WRITTEN PERMISSION
***

WheelConsult

TITLE: AS2-8519

VERSION: 006 SHEET: 1/2 SIZE: A0

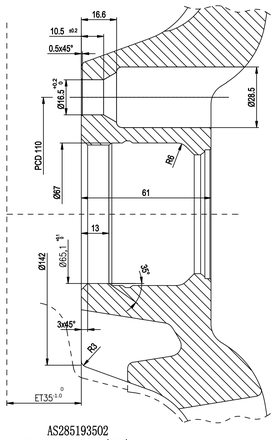

AS285193502
C. BORE : Ø65,1(FIX)
PCD : 5x110
APPL : 02
PCD TOOL : TAM 190 (165/285/60°)

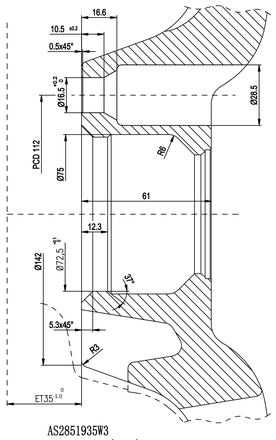

AS2851935W3
C. BORE : Ø72,5(RING)
PCD : 5x112
APPL : W3
PCD TOOL : TAM 190 (165/285/60°)

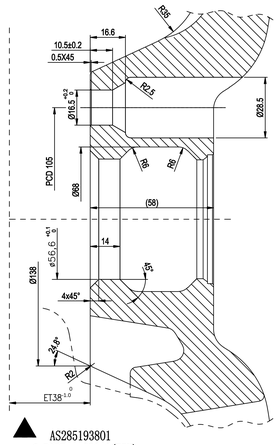

AS285193801
C. BORE : Ø56,6(FIX)
PCD : 5x105
APPL : 01
PCD TOOL : TAM 190 (165/285/60°)
MACHINING FROM ET35

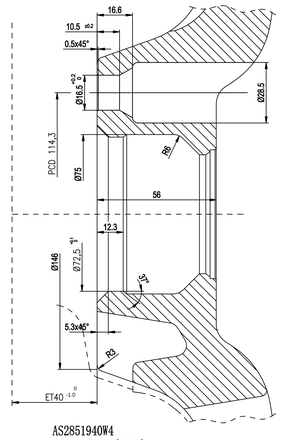

AS2851940W4
C. BORE : Ø72,5(RING)
PCD : 5x114,3
APPL : W4
PCD TOOL : TAM 190 (165/285/60°)

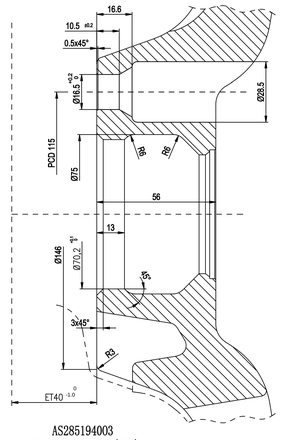

AS285194003
C. BORE : Ø70,2(FIX)
PCD : 5x115
APPL : 03
PCD TOOL : TAM 190 (165/285/60°)

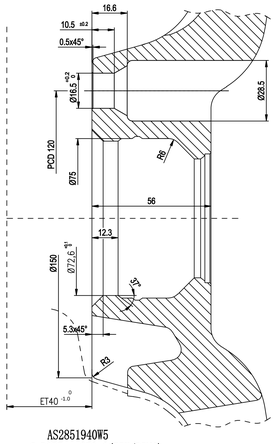

AS2851940W5
C. BORE : Ø72,6(FIX/RING)
PCD : 5x120
APPL : W5
PCD TOOL : TAM 190 (165/285/60°)

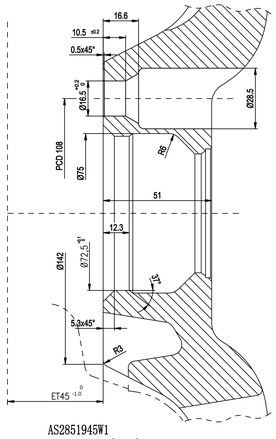

AS2851945W1
C. BORE : Ø72,5(RING)
PCD : 5x108
APPL : W1
PCD TOOL : TAM 190 (165/285/60°)
MACHINING FROM ET40

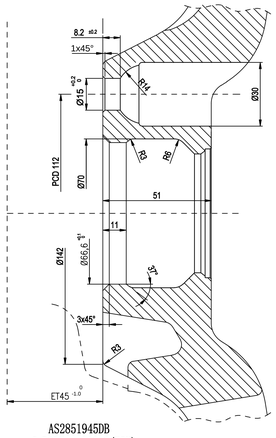

AS2851945DB
C. BORE : Ø66,6(FIX)
PCD : 5x112
APPL : DB
(Housing Cap : Z06M)
PCD TOOL : TAM 160 /15/30/R14)
MACHINING FROM ET40

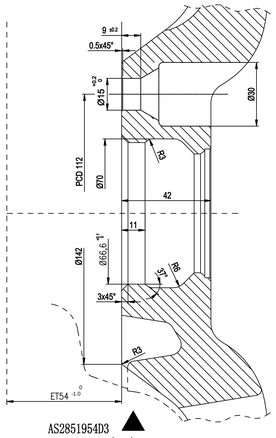

AS2851954D3
C. BORE : Ø66,6(FIX)
PCD : 5x112
APPL : D3
PCD TOOL : TAM 170 (15/30/60°)
MACHINING FROM ET40

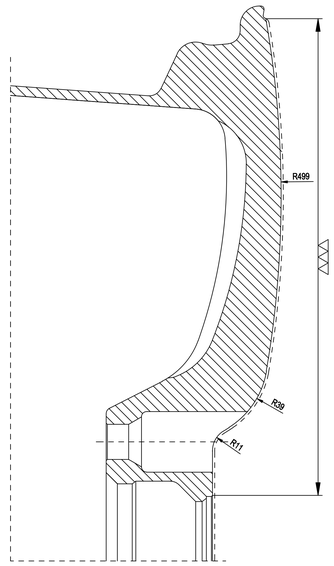

CUTTING FACE
(Scale 1:2)

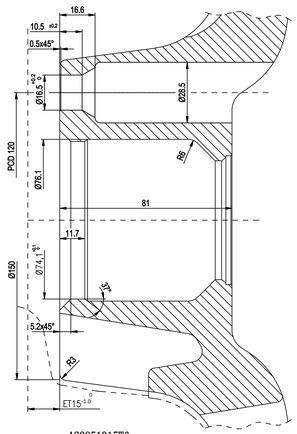

AS2851915W6
C. BORE : Ø74,1(FIX/RING)
PCD : 5x120
APPL : W6
PCD TOOL : TAM 190 (165/285/60°)

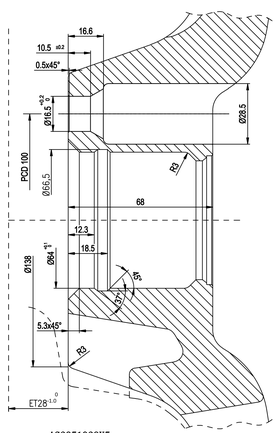

AS2851928X5
C. BORE : Ø64,0(RING)
PCD : 5x100
APPL : X5
PCD TOOL : TAM 190 (165/285/60°)

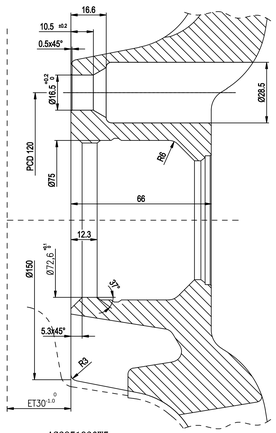

AS2851930W5
C. BORE : Ø72,6(FIX/RING)
PCD : 5x120
APPL : W5
PCD TOOL : TAM 190 (165/285/60°)
MACHINING FROM ET28

REV.NO	REVISION INDEX	DESCRIPTION			
006		Revision cap all Z06M	J.Keil	M.Merker	23.07.21
005		updating drawing under manufacturing TAM	J. Keil	M.Merker	18.03.21
		Revision drw on marking and update drill			0

REV.NO	REVISION INDEX	DESCRIPTION	NAME	CHECK	DATE
PROGRESS STATUS	REV.NO.	REVISION INDEX	CUTTING/SUPPLIER-CHANGES/PART-NO.	DESIGN RESPONSIBILITY	Juergen Keil 18.03.21
PROGRESS PB	006	DATE 18.03.21		FIRST EDITION	
				DRAWED	Juergen Keil 18.03.21
				STANDARDIZATION	
				MATERIAL CONDITIONING	

SOFT: CATIA V5R27

CUTTING/SUPPLIER

FINAL CORRECTION

PART REGULAR TOLERANCES FROM

PROJECTION ISO 1101-2 SUPPORT RING CHAPE

DOCUMENTATION

DF PRODUCT/ASSEMBLY STANDARD
SEE DRAWING

GENERAL TOLERANCES
SEE DRAWING

MATERIAL/FILAME
SEE DRAWING

SURFACE PROTECTION

DRAWING NUMBER
AS2_8519_006

SCALE
1:1
2:1

DATE (by) (INCREASING)
SEE DRAWING

COMPANY
WheelConsult

TITLE
AS2-8519

VERSION 006 | SHEET 2/2 | SIZE A0

WheelConsult
COPYRIGHT
***
REPRODUCTION AND DISTRIBUTION OF THIS DOCUMENT
***
PROHIBITED
***
PROHIBITED TO PROTECTION NOTICE CONTRIBUTE
***
REPRODUCTION AND DISTRIBUTION
***
REPRODUCTION AND THE PUBLISHING
FULLY AUTHORIZED TO CONTRIBUTE AND
THE USE OF THE PROTECTION NOTICE
PROTECTION NOTICE
PLEASE CONTRIBUTE PROHIBITED
***

Method 1 acc. ISO12