Kraftfahrt-Bundesamt

DE-24932 Flensburg

Allgemeine Betriebserlaubnis (ABE)
National Type Approval

ausgestellt von:

Kraftfahrt-Bundesamt (KBA)

nach § 22 in Verbindung mit § 20 Straßenverkehrs-Zulassungs-Ordnung (StVZO) für einen Typ des folgenden Genehmigungsobjektes

Sonderräder für Pkw 8 J x 18 H2

issued by:

Kraftfahrt-Bundesamt (KBA)

according to § 22 and 20 Straßenverkehrs-Zulassungs-Ordnung (StVZO) for a type of the following approval object

special wheels for passenger cars 8 J x 18 H2

§22 48680*10

Genehmigungsnummer**: 48680*10**
Approval number:

1. Genehmigungsinhaber:
   Holder of the approval:
   GEWE Reifengroßhandel GmbH
   DE-67661 Kaiserslautern

2. Gegebenenfalls Name und Anschrift des Bevollmächtigten:
   If applicable, name and address of representative:
   Entfällt
   Not applicable

3. Typbezeichnung:
   Type:
   AS2-8018

Genehmigungsnummer: **48680*10**
Approval number:

4. Aufgebrachte Kennzeichnungen:
Identification markings:
Hersteller oder Herstellerzeichen
Manufacturer or registered manufacturer`s trademark

Felgengröße
Size of the wheel

Typ und die Ausführung
Type and version

Herstelldatum (Monat und Jahr)
Date of manufacture (month and year)

Genehmigungszeichen
Approval identification

Einpresstiefe
Inset/outset

§22 48680*10

5. Anbringungsstelle der Kennzeichnungen:
Position of the identification markings:
An der Innen- bzw. Außenseite des Rades
On the inside/outside of the wheel

6. Zuständiger Technischer Dienst:
Responsible Technical Service:
Technischer Dienst der TÜV Rheinland Kraftfahrt GmbH
DE-51105 Köln

7. Datum des Prüfberichts des Technischen Dienstes:
Date of test report issued by the Technical Service:
23.11.2021

8. Nummer des Prüfberichts des Technischen Dienstes:
Number of test report issued by that Technical Service:
55094111 (11. Ausfertigung)

Genehmigungsnummer: **48680*10**
Approval number:

9. Verwendungsbereich:
Range of application:
Das Genehmigungsobjekt „Sonderräder für Pkw“ darf nur zur Verwendung gemäß:
The use of the approval object „special wheels for passenger cars“ is restricted to the application listed:

Anlage/n zum Prüfbericht
Annex/es of the test report

36 - 38	**1. Ausfertigung**
29	**4. Ausfertigung**
26. 30	**5. Ausfertigung**
31, 32	**6. Ausfertigung**
18	**7. Ausfertigung**
10, 11	**8. Ausfertigung**
3, 5, 6, 9, 14 - 17	**9. Ausfertigung**

unter den angegebenen Bedingungen an den dort aufgeführten bzw. beschriebenen Kraftfahrzeugen feilgeboten werden.
The offer for sale is only allowed on the listed vehicles under the specified conditions.

§22 48680*10

Genehmigungsnummer: **48680*10**
Approval number:

10. Bemerkungen:
Remarks:
Für die in dieser ABE freigegebenen Rad/Reifenkombinationen ist die Berichtigung der Zulassungsbescheinigung Teil I gemäß § 13 Fahrzeug-Zulassungsverordnung (FZV) nicht erforderlich.
The correction of the "Zulassungsbescheinigung Teil I" according to § 13 Fahrzeug-Zulassungsverordnung (FZV) is not required for the wheel/tire combinations listed in this ABE.

Es gelten die im o.g. Gutachten nebst Anlagen festgehaltenen Angaben.
The indications given in the above mentioned test report including its annexes shall apply.

Die Anforderungen des Artikels 31, Absätze 5, 6, 8, 9 und 12 der Richtlinie 2007/46/EG - Verkauf und Inbetriebnahme von Teilen oder Ausrüstungen, von denen ein erhebliches Risiko für das einwandfreie Funktionieren wesentlicher Systeme ausgehen kann - sind sinngemäß erfüllt.
The requirements of Article 31, paragraphs 5, 6, 8, 9 and 12 of directive 2007/46/EC - Sale and entry into service of parts or equipment which are capable of posing a significant risk to the correct functioning of essential systems - are met.

11. Änderungsabnahme gemäß § 19 (3) StVZO:
Acceptance test of the modification as per § 19 (3) StVZO:
Siehe Prüfbericht
See test report

12. Die Genehmigung wird **erweitert**
Approval is **extended**

13. Grund (Gründe) für die Erweiterung der Genehmigung (falls zutreffend):
Reason(s) for the extension (if applicable):
Eine Fertigungsstätte kommt hinzu
An assembly plant is added

Aktualisierung des Verwendungsbereiches
Update of the range of application

Aktualisierung der Ausführungen
Update of the remarks

§22 48680*10

Genehmigungsnummer: **48680*10**
Approval number:

14. Ort: **DE-24932 Flensburg**
Place:

15. Datum: **03.12.2021**
Date:

16. Unterschrift: **Im Auftrag**
Signature:

Marten Matzen

KRAFTFAHRT-BUNDESAMT 591

Anlagen:
Enclosures:
Gemäß Inhaltsverzeichnis
According to index

§22 48680*10

Kraftfahrt-Bundesamt

DE-24932 Flensburg

Inhaltsverzeichnis zu den Beschreibungsunterlagen
Index to the information package

Nummer der Genehmigung**: 48680*10**
Approval No.

Ausgabedatum: **09.02.2012**
Date of issue:

letztes Änderungsdatum: **03.12.2021**
last date of amendment:

Nebenbestimmungen und Rechtsbehelfsbelehrung
Collateral clauses and instruction on right to appeal

Prüfbericht(e) Nr.: Test report(s) No.:	Datum: Date
55094111 (1. Ausfertigung)	**22.12.2011**
55094111 (2. Ausfertigung)	**30.03.2012**
55094111 (3. Ausfertigung)	**20.06.2013**
55094111 (4. Ausfertigung)	**26.02.2014**
55094111 (5. Ausfertigung)	**25.03.2014**
55094111 (6. Ausfertigung)	**02.04.2015**
55094111 (7. Ausfertigung)	**11.01.2016**
55094111 (8. Ausfertigung)	**30.04.2018**
55094111 (9. Ausfertigung)	**28.02.2019**
55094111 (10. Ausfertigung)	**12.02.2020**
55094111 (11. Ausfertigung)	**23.11.2021**

Beschreibungsbogen Nr.: Information document No.:	Datum: Date
AS2-8018	**18.11.2011**
AS2-8018	**27.08.2021**

Liste der Änderungen: List of modifications:	Datum: Date
Siehe Anlage "Liste der Änderungen" des Prüfberichtes **See appendix "Liste der Änderungen" of the test report**	

§22 48680*10

Nummer der Genehmigung: **48680*10**

- Anlage -

Nebenbestimmungen und Rechtsbehelfsbelehrung

Nebenbestimmungen

Jede Einrichtung, die dem genehmigten Typ entspricht, ist gemäß der angewendeten Vorschrift zu kennzeichnen.

Das Genehmigungszeichen lautet wie folgt:

KBA 48680

Die Einzelerzeugnisse der reihenweisen Fertigung müssen mit den Genehmigungsunterlagen genau übereinstimmen. Änderungen an den Einzelerzeugnissen sind nur mit ausdrücklicher Zustimmung des Kraftfahrt-Bundesamtes gestattet.
Änderungen der Firmenbezeichnung, der Anschrift und der Fertigungsstätten sowie eines bei der Erteilung der Genehmigung benannten Zustellungsbevollmächtigten oder bevollmächtigten Vertreters sind dem Kraftfahrt-Bundesamt unverzüglich mitzuteilen.
Verstöße gegen diese Bestimmungen können zum Widerruf der Genehmigung führen und können überdies strafrechtlich verfolgt werden.

Die Genehmigung erlischt, wenn sie zurückgegeben oder entzogen wird, oder der genehmigte Typ den Rechtsvorschriften nicht mehr entspricht. Der Widerruf kann ausgesprochen werden, wenn die für die Erteilung und den Bestand der Genehmigung geforderten Voraussetzungen nicht mehr bestehen, wenn der Genehmigungsinhaber gegen die mit der Genehmigung verbundenen Pflichten - auch soweit sie sich aus den zu dieser Genehmigung zugeordneten besonderen Auflagen ergeben - verstößt oder wenn sich herausstellt, dass der genehmigte Typ den Erfordernissen der Verkehrssicherheit oder des Umweltschutzes nicht entspricht.

Das Kraftfahrt-Bundesamt kann jederzeit die ordnungsgemäße Ausübung der durch diese Genehmigung verliehenen Befugnisse, insbesondere die genehmigungsgerechte Fertigung sowie die Maßnahmen zur Übereinstimmung der Produktion, nachprüfen. Es kann zu diesem Zweck Proben entnehmen oder entnehmen lassen. Dem Kraftfahrt-Bundesamt und/oder seinen Beauftragten ist ungehinderter Zutritt zu Produktions- und Lagerstätten zu gewähren.

Die mit der Erteilung der Genehmigung verliehenen Befugnisse sind nicht übertragbar. Schutzrechte Dritter werden durch diese Genehmigung nicht berührt.

Rechtsbehelfsbelehrung

Gegen diese Genehmigung kann innerhalb eines Monats nach Bekanntgabe Widerspruch erhoben werden. Der Widerspruch ist beim **Kraftfahrt-Bundesamt, Fördestraße 16, DE-24944 Flensburg,** schriftlich oder zur Niederschrift einzulegen.

§22 48680*10

Approval No.: **48680*10**

- Attachment -

Collateral clauses and instruction on right to appeal

Collateral clauses

All equipment which corresponds to the approved type is to be identified according to the applied regulation.

The approval identification is as follows: - see German version -

The individual production of serial fabrication must be in exact accordance with the approval documents. Changes in the individual production are only allowed with express consent of the Kraftfahrt-Bundesamt.
Changes in the name of the company, the address and the manufacturing plant as well as one of the parties given the authority to delivery or authorised representative named when the approval was granted is to be immediately disclosed to the Kraftfahrt-Bundesamt.
Breach of this regulation can lead to recall of the approval and moreover can be legally prosecuted.

The approval expires if it is returned or withdrawn or if the type approved no longer complies with the legal requirements. The revocation can be made if the demanded requirements for issuance and the continuance of the approval no longer exist, if the holder of the approval violates the duties involved in the approval, also to the extent that they result from the assigned conditions to this approval, or if it is determined that the approved type does not comply with the requirements of traffic safety or environmental protection.

The Kraftfahrt-Bundesamt may check the proper exercise of the conferred authority taken from this approval at any time. In particular this means the compliant production as well as the measures for conformity of production. For this purpose samples can be taken or have taken. The employees or the representatives of the Kraftfahrt-Bundesamt may get unhindered access to the production and storage facilities.

The conferred authority contained with issuance of this approval is not transferable. Trade mark rights of third parties are not affected with this approval.

Instruction on right to appeal

This approval can be appealed within one month after notification. The appeal is to be filed in writing or as a transcript at the **Kraftfahrt-Bundesamt, Fördestraße 16,**
DE-24944 Flensburg.

§22 48680*10

Auftraggeber
Gewe Reifengroßhandel GmbH
Hans Geiger Straße 15
D-67661 Kaiserslautern
QM-Nr. 49 02 0160905

Prüfgegenstand PKW-Sonderrad
Modell AS2
Typ AS2-8018
Radgröße 8.0J x 18H2
Zentrierart Mittenzentrierung

Aus-führung	Kennzeichnung Rad/ Zentrierring	Lochzahl/ Loch-kreis- (mm)/ Mit-tenloch-ø (mm)	Ein-press-tiefe (mm)	Rad-last (kg)	Abroll-umfang (mm)	Gültig ab Herstell-datum
X2	AS2-8018 X2 / Ø64,0 / Ø54,1	4/100/54,1	38	630	1995	2/2014
X2	AS2-8018 X2 / Ø64,0 / Ø56,1	4/100/56,1	38	630	1995	2/2014
X2	AS2-8018 X2 / Ø64,0 / Ø56,6	4/100/56,6	38	630	1995	2/2014
X2	AS2-8018 X2 / Ø64,0 / Ø60,1	4/100/60,1	38	630	1995	2/2014
F2	AS2-8018 F2 / ohne Ring	4/108/63,4	45	500	1995	10/2011
OP	AS2-8018 OP / ohne Ring	4/108/65,1	18	500	1995	10/2011
X5	AS2-8018 X5 / Ø64,0 / Ø54,1	5/100/54,1	35	730	2050	10/2011
X5	AS2-8018 X5 / Ø64,0 / Ø56,1	5/100/56,1	35	730	2050	10/2011
X5	AS2-8018 X5 / Ø64,0 / Ø57,1	5/100/57,1	35	730	2050	10/2011
O1	AS2-8018 O1 / ohne Ring	5/105/56,6	35	730	2150	10/2011
F3	AS2-8018 F3 / ohne Ring	5/108/63,4	45	730	2150	10/2011
O2	AS2-8018 O2 / ohne Ring	5/110/65,1	38	730	2150	10/2016
D4	AS2-8018 D4 / Ø66,45 / Ø57,1	5/112/57,1	35	730	2150	10/2011
W3	AS2-8018 W3 / Ø72,5 / Ø57,1	5/112/57,1	35	730	2150	12/2014
W3	AS2-8018 W3 / Ø72,5 / Ø57,1	5/112/57,1	45	730	2150	10/2011
DB	AS2-8018 DB / ohne Ring	5/112/66,6	35	730	2150	10/2011
W3	AS2-8018 W3 / Ø72,5 / Ø66,6	5/112/66,6	35	730	2150	12/2014
D4	AS2-8018 D4 / ohne Ring	5/112/66,6	35	730	2150	10/2011
W3	AS2-8018 W3 / Ø72,5 / Ø66,6	5/112/66,6	45	730	2150	10/2011
D3	AS2-8018 D3 / ohne Ring	5/112/66,6	54	730	2150	2/2021
W3	AS2-8018 W3 / Ø72,5 / Ø66,7	5/112/66,6	35	730	2150	12/2014
W3	AS2-8018 W3 / Ø72,5 / Ø66,7	5/112/66,6	45	730	2150	12/2014
D3	AS2-8018 D3 / ohne Ring	5/112/66,6	54	730	2150	2/2021
W4	AS2-8018 W4 / Ø72,5 / Ø60,1	5/114,3/60,1	38	730	2150	10/2011
W4	AS2-8018 W4 / Ø72,5 / Ø60,1	5/114,3/60,1	45	730	2150	10/2011
W4	AS2-8018 W4 / Ø72,5 / Ø64,1	5/114,3/64,1	38	730	2150	10/2011
W4	AS2-8018 W4 / Ø72,5 / Ø64,1	5/114,3/64,1	45	730	2150	10/2011
W4	AS2-8018 W4 / Ø72,5 / Ø66,1	5/114,3/66,1	38	730	2150	10/2011
W4	AS2-8018 W4 / Ø72,5 / Ø66,1	5/114,3/66,1	45	730	2150	10/2011
W4	AS2-8018 W4 / Ø72,5 / Ø67,1	5/114,3/67,1	38	730	2150	10/2011
W4	AS2-8018 W4 / Ø72,5 / Ø67,1	5/114,3/67,1	45	730	2150	10/2011
O3	AS2-8018 O3 / ohne Ring	5/115/70,2	35	730	2150	10/2011
W5 W6	AS2-8018 W5 / Ø72,5 / Ø67,1 AS2-8018 W6 / Ø74,1 / Ø67,1	5/120/67,1	30	730	2150	10/2011
W5	AS2-8018 W5 / Ø72,5 / Ø67,1	5/120/67,1	45	730	2150	10/2011
W6	AS2-8018 W6 / Ø74,1 / 72,6	5/120/72,6	20	730	2150	10/2011
W5 W6	AS2-8018 W5 / ohne Ring AS2-8018 W6 / Ø74,1 / Ø72,6	5/120/72,6	30	730	2150	10/2011
W5	AS2-8018 W5 / ohne Ring	5/120/72,6	45	730	2150	10/2011
W6	AS2-8018 W6 / ohne Ring	5/120/74,1	20	730	2150	10/2011

§22 48680*10

Kennzeichnung

KBA-Nummer	48680
Herstellerzeichen	TEC
Radtyp und Ausführung	AS2-8018 (s.o.)
Radgröße	8.0J x 18H2
Einpreßtiefe	ET (s.o.)
Gießereikennzeichen	ww. TAM, MSI
Herstellungsdatum	Monat und Jahr

Befestigungselemente

Die zu verwendenden Befestigungselemente sowie deren Anzugsmomente sind den Verwendungsbereichsgutachten zu entnehmen.

Prüfungen

Die o.g. Sonderräder wurden gemäß den Richtlinien für die Prüfung von Sonderrädern für Kraftfahrzeuge und ihre Anhänger vom 25.November 1998 geprüft.

Folgende Prüfungen wurden mit positivem Ergebnis abgeschlossen:

- Biegeumlaufprüfung
- Abrollprüfung
- Impactprüfung

Folgende Testdaten liegen der Biegeumlaufprüfung zugrunde:

Aus-führung	Anschluß	Einpress-tiefe (mm)	Radlast (kg)	Abrollumfang (mm)	Verfahren	Datum	Ort
X2	4/100	38	630	1995	FE	08/2021	TRM Shah Alam
X2	4/100	38	630	1995	FE	01/2014	TZT Lambsheim
OP	4/108	18	500	1995	FE	03/2018	TZT Lambsheim
F2	4/108	45	500	1995	FE	03/2018	TZT Lambsheim
X5	5/100	35	730	2050	FE	11/2011	TZT Lambsheim
F3	5/108	45	730	2150	FE	11/2011	TZT Lambsheim
O2	5/110	38	730	2150	FE	01/2017	TZT Lambsheim
DB	5/112	35	730	2150	FE	11/2011	TZT Lambsheim
D3	5/112	54	730	2150	FE	08/2021	TRM Shah Alam
W4	5/114,3	38	730	2150	FE	11/2011	TZT Lambsheim
W4	5/114,3	45	730	2150	FE	08/2021	TRM Shah Alam
W4	5/114,3	45	730	2150	FE	11/2011	TZT Lambsheim
W6	5/120	20	730	2150	FE	11/2011	TZT Lambsheim
W6	5/120	30	730	2150	FE	11/2011	TZT Lambsheim
W5	5/120	45	730	2150	FE	11/2011	TZT Lambsheim

FE=Farbeindringverfahren

§22 48680*10

Folgende Testdaten liegen der Impactprüfung zugrunde:

Ausführung	Anschluß	Einpresstiefe (mm)	Radlast (kg)	Reifengröße	Datum	Ort
X5	5/100	35	730	205/35R18	11/2011	TZT Lambsheim
F3	5/108	45	730	205/35R18	11/2011	TZT Lambsheim
W4	5/114,3	45	730	205/35R18	11/2011	TZT Lambsheim
W6	5/120	30	730	205/35R18	11/2011	TZT Lambsheim
W5	5/120	45	730	205/35R18	11/2011	TZT Lambsheim
X2	4/100	38	650	205/35R18	01/2014	TZT Lambsheim
DB	5/112	35	730	205/35R18	03/2015	TZT Lambsheim
OP	4/108	18	500	205/35R18	03/2018	TZT Lambsheim
F2	4/108	45	500	205/35R18	03/2018	TZT Lambsheim
X2	4/100	38	630	205/35R18	08/2021	TRM Shah Alam
D3	5/112	54	730	205/35R18	08/2021	TRM Shah Alam
W4	5/114,3	45	710	205/35R18	08/2021	TRM Shah Alam

Folgende Testdaten liegen der Abrollprüfung zugrunde:

Aus-führung	Anschluß	Ein-press-tiefe (mm)	Radlast (kg)	Reifen- grö-ße	Ver-fahr-en	Datum	Ort
F3	5/108	45	730	285/65R18	FE	11/2011	TZT Lambsheim
F3	5/108	45	730	285/65R18	FE	11/2011	TZT Lambsheim
D3	5/112	54	730	285/65R18	FE	08/2021	TRM Shah Alam

FE=Farbeindringverfahren

Aufgrund bereits positiv durchgeführter Prüfungen an vergleichbaren Rädern des genannten Radtyps sind die folgenden Prüfungen nicht mehr erforderlich:

- Salzsprühtest

Die Maße und Toleranzen entsprechen in wesentlichen Punkten der ETRTO.

Die Zusammensetzung, die Festigkeitswerte und das Korrosionsverhalten des verwendeten Werkstoffes sind in der Radbeschreibung des Herstellers aufgeführt.

Das Gewicht der nicht lackierten Sonderradausführung 108/5-ET45-F3 betrug 11,00 kg.

Prüfort und Prüfdatum

Die Festigkeitsprüfung des Sonderradtyps wurde in TZT Lambsheim ab November 2011 durchgeführt.

Prüfergebnis

Aufgrund der durchgeführten Prüfungen bestehen keine technischen Bedenken o.g. Sonderräder an den in den Verwendungsbereichsgutachten genannten Fahrzeugen und den dort aufgeführten Bedingungen zu verwenden.

§22 48680*10

Anlagen

Beschreibung	-	18.11.2011
Radzeichnung Blatt 1+2	AS2-8018-05	10.09.2013
	mit Änderung vom	21.11.2017
Verwendungen	Anlagen 1 bis 38	
PDF BFM Zusammenstellung	Stand 01	20.05.2011
	mit Änderung vom	06.12.2013
Befestigungsmittelzeichnung	ZSZM-02	25.11.2008
PDF Zentrierring Zusammenstellung	Stand 01	08.03.2012
Beschreibung	-	07.03.2014
Beschreibung	-	18.03.2015
Befestigungsmittelzeichnung	D17CL10	04.09.2015
	mit Änderung vom	24.06.2016
Zentrierringzeichnung	AN741-726_R02	28.02.2002
	mit Änderung vom	15.02.2016
Ergänzende Radbeschreibung TAM	-	27.08.2021
Radzeichnung TAM	AS2_8018_008 Bl.1-2	18.03.2021
	mit Änderung vom	23.07.2021
Nabenkappenzeichnung	Z06M	16.01.2008
Zentrierringzeichnung	R27	24.06.2014

Der Prüfbericht umfasst Blatt 1 bis 4.

Gegen die Erteilung einer Allgemeinen Betriebserlaubnis bestehen unsererseits keine technischen Bedenken.

Der Technische Dienst Typprüfstelle Fahrzeuge/Fahrzeugteile der TÜV Rheinland Kraftfahrt GmbH, Am Grauen Stein, 51105 Köln ist mit seinem Ingenieurzentrum Technologiezentrum Typprüfstelle, Lambsheim für die angewendeten Prüfverfahren vom Kraftfahrt-Bundesamt entsprechend EG-FGV für das Typgenehmigungsverfahren des KBA unter der Nummer KBA-P 00010-96 benannt.

Lambsheim, 23. November 2021

Technischer Dienst TÜVRheinland Typprüfstelle Fahrzeuge/Fahrzeugteile

Wagner

00380645.DOC

§22 48680*10

Liste der Änderungen

Es wird geändert: Aktualisierung Verwendungsbereich

Es wird hinzugefügt: Neue Radbeschreibung

Neue Radzeichnung

Neue Nabenkappenzeichnung

Neue Radausführung 5/112 ET54 ergänzt

Verwendungsbereichsgutachten ergänzt

Abrollprüfung Ausführung 5/112 ET54 ergänzt
Impact Test Ausführung 5/112 ET54 ergänzt
Biegeumlaufprüfung Ausführung 5/112 ET54 ergänzt

Stichprobenprüfungen (neue Gießerei TAM) an den Radausführungen 4/100 ET38 und 5/114,3 ET45 durchgeführt:

Biegeumlaufprüfung Ausführung 4/100 ET38 ergänzt
Impact Test Ausführung 4/100 ET38 ergänzt

Biegeumlaufprüfung Ausführung 5/114,3 ET45 ergänzt
Impact Test Ausführung 5/114,3 ET45 ergänzt

Neue Zentrierringzeichnung

§22 48680*10

Auftraggeber
Gewe Reifengroßhandel GmbH
Hans Geiger Straße 15
D-67661 Kaiserslautern
QM-Nr. 49 02 0160905

Prüfgegenstand PKW-Sonderrad
Modell AS2
Typ AS2-8018
Radgröße 8.0J x 18H2
Zentrierart Mittenzentrierung

Aus-führung	Kennzeichnung Rad/ Zentrierring	Lochzahl/ Loch-kreis- (mm)/ Mit-tenloch-ø (mm)	Einpress-tiefe (mm)	Rad-last (kg)	Abrollumfang (mm)
X5	AS2-8018 X5 / Ø64,0 / Ø57,1	5/100/57,1	35	730	2050

Kennzeichnungen
KBA-Nummer 48680
Herstellerzeichen TEC
Radtyp und Ausführung AS2-8018 (s.o.)
Radgröße 8.0J x 18H2
Einpresstiefe ET (s.o.)
Herstelldatum Monat und Jahr

Befestigungsmittel

Nr.	Art der Befestigungsmittel	Bund	Anzugsmoment (Nm)	Schaftlänge (mm)
S01	Schraube M14x1,5	Kegel 60°	120	28
S02	Schraube M14x1,5	Kegel 60°	140	28
S03	Mutter M12x1,5	Kegel 60°	120	-

Prüfungen

Entsprechend den Kriterien des VdTÜV Merkblattes 751 (in der jeweils gültigen Fassung) wurden an den im Verwendungsbereich aufgeführten Fahrzeugen Anbau-, Freigängigkeits- und Handlingsprüfungen durchgeführt.

Verwendungsbereich

Hersteller
Audi
Chrysler
Seat
Skoda
Volkswagen

Spurverbreiterung innerhalb 2%

§22 48680*10

Handelsbezeichnung Fahrzeug-Typ ABE/EWG-Nr.	kW-Bereich	Reifen	Reifenbezogene Auflagen und Hinweise	Auflagen und Hinweise
Audi A1 citycarver GB e1*2007/46*1892*..	70-110	215/45R18	K1c K2b K4i K6g K6w K8h	A01 A12 A16 A18 A58 Flh KMV V18 S01
	70-110	225/40R18	K1c K2b K4i K6g K6w K8h	
	70-110	225/45R18	K1c K2b K4i K5w K6g K6w K8h	
	70-110	235/40R18	K1c K2b K4i K6g K6y K8m	
	70-110	245/40R18	K1c K2b K4i K5w K6g K6y K8m	
Audi A1, -/Sportback 8X e1*2007/46*0414*..; e1*2007/46*0509*..	60-136	205/40R18	R37	A12 A16 A18 A58 F23 Flh V18 S01
	60-141	215/35R18	T80 T84	
	60-141	225/35R18		
Audi A3 8L e1*95/54*0042*.., e1*98/14*0042*..	66-132	205/45R18	K1c K2b R70 T86	A01 A12 A16 A18 V00 V18 S01
	66-132	215/40R18	K1c K2b K46 T85	
	66-132	225/35R18	K1c K2b K46 T83 T87	
	66-132	225/40R18	K1c K2b K46 L02	
	66-132	245/35R18	K2b K44 K46 R03	
Audi A3 S3 8L e1*98/14*0042*..	154-180	225/35R18	T87	A12 A16 A18 S01
	154-180	225/40R18	A01 LK6	
Audi S1, -/Sportback 8X e1*2007/46*0414*..	170	205/40R18	M+S T86	A12 A16 A18 A56 F24 Flh S01
	170	215/35R18	T84	
	170	225/35R18		
Audi TT (I) 8N e1*97/27,98/14, 2001/116* 0089, 0247*..	110-140	215/40R18	R37 T85	A12 A16 A18 Cbo Cpe V18 S01
	110-180	225/35R18	A01 L02 T83 T87	
	110-180	225/40R18	A01 L02	
	110-180	245/35R18	A01 K2b K46 K90 R03	
Audi TT (I) 3,2 8N e1*2001/116*0089*..	184	225/40R18	L02	A01 A12 A16 A18 Cbo Cpe V18 S01
	184	245/35R18	K2b K46 K90 R03	
Chrysler PT Cruiser PT e11*98/14*0058*.. - mit Automatik-Getr.	100-110	205/45R18	K1a K2b R70 T86 T90	A01 A12 A16 A18 B02 Cbo Flh L02 V18 S03
	100-110	215/40R18	K1a K2b T85 T89	
	100-110	225/40R18	K1a K2b T88	
Chrysler PT Cruiser PT e11*98/14*0058*.. - mit Handschaltung	85-164	205/45R18	K1a K2b R70 T86 T90	A01 A12 A16 A18 B02 Cbo Flh V18 S03
	85-164	215/40R18	K1a K2b T85	
	85-164	225/40R18	K1a K2b T88	
Chrysler Sebring JR e11*98/14*0138*.. - Limousine	104-149	215/45R18	K1c K42 K56	A01 A12 A16 A18 B02 Lim V18 S03
	104-149	225/40R18	K15 K1c K2b K42 K56	
	104-149	245/35R18	K15 K2c K42 K56 R03	
Chrysler Sebring JR e11*98/14*0138*.. - Cabrio	104-149	215/45R18	K1a K42 K56	A01 A12 A16 A18 B02 Cbo V18 S03
	104-149	225/40R18	K1a K2b K42 K56	
	104-149	245/35R18	K2c K42 K56 R03	
	104-149	245/40R18	K2c K42 K56 R03	
	104-149	255/35R18	K2c K42 K44 K56 R03 R70	
Seat Arona KJ e9*2007/46*3134*02-..	66-110	215/45R18	K1c K2b K6g K6i K6j K6y K8c	A01 A12 A16 A18 A58 S02
	66-110	225/40R18	K1c K2b K6h K6i K6j K6y K8c	
	66-110	225/45R18	K1c K2b K5w K6h K6i K6j K6y K8c	

§22 48680*10

Handelsbezeichnung Fahrzeug-Typ ABE/EWG-Nr.	kW-Bereich	Reifen	Reifenbezogene Auflagen und Hinweise	Auflagen und Hinweise
Seat Ibiza / Cordoba 6L e9*98/14*0041*.., e9*2001/116*0041*..	44-132	205/35R18	K1c K2a K2b K46 R70 T81	A01 A12 A16 A18 B01 Flh Sth S01
	44-132	215/35R18	G01 K14 K1c K27 K2a K2b K44 K45 K46 T80 T84	
Seat Ibiza / Ibiza ST 6J, 6JN e9*2001/116*0067*.., e9*2007/46*0001*.. - incl. Facelift 2012 - incl. Facelift 2015	44-110	215/35R18	K1c K2b K44 K46 K56 T80 T84	A01 A12 A16 A18 Car Flh S01
Seat Ibiza Cupra 6J e9*2001/116*0067*..	132, 141	215/35R18	K1c K2b K44 K46 K56 T84	A01 A12 A16 A18 Flh S01
Seat Leon Cupra R 1M e9*98/14*0026*..	154, 165	225/40R18	K1a K2b K45 K46	A01 A12 A16 A18 A58 Flh V18 S01
	154, 165	245/35R18	A58 K2c K44 K46 R03	
Seat Toledo NH e11*2007/46* 0251*00-19; e11*2007/46*252*..; e8*2007/46*0321*..	55-92	215/35R18	K1c K2b K3b K6g K8h T80 T84	A01 A12 A16 A18 A58 Lim S01
Seat Toledo / Leon 1M e9*97/27*0026*.., e9*98/14*0026*..	50-132,154	245/35R18	A01 A58 K2c K44 K46 R03	A12 A16 A18 Flh Lim V18 S01
	50-150	205/45R18	R37 R70 T86 T90	
	50-150	215/40R18	A01 K1a K2b K46 R37 T85	
	50-150	225/35R18	A01 K1a K2b K46 R37 T83 T87	
	50-154	225/40R18	A01 K1a K2b K45 K46	
Skoda Fabia 5J e11*2001/116* 0291*00-42; e11*2007/46* 0013*00-19	44-77	205/35R18	K1c K2b K44 K56 R70 T81	A01 A12 A16 A18 Car Flh S01
	44-77	215/35R18	G11 K1c K27 K2b K44 K45 K56 T80 T84	
Skoda Fabia 5J e11*2001/116* 0291*43-55; e11*2007/46* 0013*20-.. e8*2007/46*0319*.. ab MJ 2015 (6V)	44-92	215/35R18	K1c K2b K8h T84	A01 A12 A16 A18 A58 Car Flh KOV S01
Skoda Fabia PJ e8*2018/858*00014*..	48-110	205/40R18	K1c K2b K5b K8j	A01 A12 A16 A18 A58 Flh NoE NoP V18 S01
	48-110	215/40R18	K1c K2b K4i K5b K6i K8j	
	48-110	225/35R18	K1c K2c K3f K3i K4i K5b K6i K8o	
	48-110	225/40R18	G01 K1c K2c K3f K3i K4i K5b K6i K8o	
	48-110	245/35R18	K2c K4i K6i K8s R03	
Skoda Fabia RS 5J e11*2001/116* 0291*27-42	132	215/35R18	G01 K1c K27 K2b K44 K45 K56 T84	A01 A12 A16 A18 Flh S01

§22 48680*10

Handelsbezeichnung Fahrzeug-Typ ABE/EWG-Nr.	kW-Bereich	Reifen	Reifenbezogene Auflagen und Hinweise	Auflagen und Hinweise
Skoda Kamiq NW e8*2007/46*0349*..	66-110	215/45R18	K1a	A01 A12 A16 A18 A58 KOV V18 S01
	66-110	225/40R18	K1c K2b	
	66-110	225/45R18	K1c K2b	
	66-110	235/40R18	K1c K2b K8j	
Skoda Octavia (I) 1U e11*95/54*0066*..; e11*2001/116*0066*; e11*2007/46*0011*..	44-132	205/45R18	K46 R70 V00 V18	A01 A12 A16 A18 Car K45 Lim S01
	44-132	215/40R18	K1c K2b K46 T85	
	44-132	225/35R18	K1c K2b K44 K46 K56 T83 T87	
	44-132	225/40R18	K1c K2b K41 K44 K46 K56 L02	
Skoda Praktik 5J N083; e11*2007/46*0013*..	51-66	205/35R18	K1a K2b K44 K46 R70 T81	A01 A12 A16 A18 A58 S01
	51-66	215/35R18	G10 G11 K1c K2c K44 K46 T80 T84	
Skoda Rapid NH e11*2007/46* 0250*00-20; e11*2007/46*0249*..; e8*2007/46*0320*..	55-92	215/35R18	K1c K2b K3b K6g K8h T80 T84	A01 A12 A16 A18 A58 Lim S01
Skoda Rapid Space-back NH e11*2007/46* 0250*00-20; e8*2007/46*0320*..	55-92	215/35R18	K1c K2b K3b K6g K8h T80 T84	A01 A12 A16 A18 A58 Flh S01
Skoda Roomster 5J e11*2001/116*0291*; e11*2007/46*0013*..	47-77	205/35R18	K1a K2b K44 K46 R70 T81	A01 A12 A16 A18 A58 Npf S01
	47-77	215/35R18	G10 G11 K1c K2c K44 K46 T80 T84	
Skoda Roomster Scout 5J e11*2001/116*0291*; e11*2007/46*0013*..	55-77	215/35R18	G11 K1a K2b K44 K46 T84	A01 A12 A16 A18 A58 KMV S01
	63	205/35R18	K2b K44 K46 T81	
Skoda Scala NW e8*2007/46*0349*..	66-110	205/45R18	K1a K2b R70	A01 A12 A16 A18 A58 Flh S01
	66-110	215/40R18	K1a K2b	
VW Beetle, -/Cabrio 9C, 1Y e1*97/27,98/14, 2001/116*0106*.., e1*2001/116*0205*..	55-125	205/45R18	K42 K45 R37 R70 T86 T90 V18	A01 A12 A16 A18 Cbo Flh K1c K2b K46 S01
	55-125	215/40R18	K42 K45 K90 T85	
	55-125	225/35R18	K42 K45 K90 T83 T87	
	55-125	225/40R18	K42 K45 K90	
VW Cross Polo 6R e1*2001/116*0510*.. - incl. Facelift 2014	51-81	215/35R18	K6w T80 T84	A01 A12 A16 A18 Flh KMV S01
VW Fox 5Z e1*2001/116*0301*..	40-55	205/35R18	K1c K2b K44 K45 K46 R70 T81	A01 A12 A16 A18 Flh Npf S01
	40-55	215/35R18	G01 K1c K2b K41 K44 K45 K46	

§22 48680*10

Handelsbezeichnung Fahrzeug-Typ ABE/EWG-Nr.	kW-Bereich	Reifen	Reifenbezogene Auflagen und Hinweise	Auflagen und Hinweise
VW Golf (IV), Bora 1J e1*96/79, 98/14, 2001/116*0071*..	50-132	245/35R18	A58 K2b K44 K46 R03 T88 T89	A01 A12 A16 A18 Car Flh Sth V00 V18 S01
	50-150	205/45R18	K1a K2b K46 R37 R70 T86 T90	
	50-150	215/40R18	K1c K2b K46 R37 T85 T89	
	50-150	225/35R18	K1c K2b K46 T83 T87	
	50-177	225/40R18	K1c K2b K45 K46 T88 T89	
VW Polo (IV) 9N e1*98/14*0174*.., e1*2001/116*0174*..	40-110	205/35R18	K1a K2b K44 R70 T81	A01 A12 A16 A18 Flh K46 Npf Sth S01
	40-110	215/35R18	G01 K1c K2c K43 K44 K45 T84	
VW Polo (IV) - Fun/Cross- 9N e1*2001/116*0174*..	40-77	205/35R18	K42 T81	A01 A12 A16 A18 Flh KMV S01
	40-77	215/35R18	K42 T80 T84	
VW Polo (V) 6R e1*2001/116*0510*.. e1*2007/46*0486*.. - incl. Facelift 2014	44-110	215/35R18	K1a K1b K2b K8k T80 T84	A01 A12 A16 A18 Flh Npf S01
VW Polo (V) GTI 6R e1*2001/116*0510*.. - incl. Facelift 2014	132, 141	215/35R18	K1a K1b K2b K8k T84	A01 A12 A16 A18 Flh Npf S01
VW Polo (V) WRC 6R e1*2001/116*0510*..	162	215/35R18	K1a K1b K2b K8k T84	A01 A12 A16 A18 Flh Npf S01
VW T-Cross C1 e13*2007/46*1985*..	70-110	215/45R18		A12 A16 A18 A58 V18 Y85 S02
	70-110	225/40R18	A01 K1a K1b K2b K6w	
	70-110	225/45R18	A01 K1a K1b K2b K6w	
	70-110	235/40R18	A01 K1c K2b K6x K8e	
	70-110	245/40R18	A01 K1c K2b K5w K6y K8i	

Allgemeine Hinweise

Im Fahrzeug vorgeschriebene Fahrzeugsysteme, z. B. Reifendruckkontrollsysteme, müssen nach Anbau der Räder funktionsfähig bleiben.

Wird eine in diesem Gutachten aufgeführte Reifengröße verwendet, die nicht bereits in den Fahrzeugpapieren (u. a. Fahrzeugschein, Zulassungsbescheinigung I oder COC-Papier) genannt ist, so sind die Angaben über die Reifengröße in den Fahrzeugpapieren (Fahrzeugschein bzw. -brief, Zulassungsbescheinigung I) durch die Zulassungsstelle berichtigen zu lassen. Diese Berichtigung ist dann nicht erforderlich, wenn die ABE des Sonderrades eine Freistellung von der Pflicht zur Berichtigung der Fahrzeugpapiere enthält.

Die mindestens erforderlichen Geschwindigkeitsbereiche (mit Ausnahme der M+S-Profile) und Tragfähigkeiten der zu verwendenden Reifen sind den Fahrzeugpapieren (Fahrzeugbrief und -schein, Zulassungsbescheinigung I) zu entnehmen. Abschläge der Tragfähigkeit aufgrund der Fahrzeughöchstgeschwindigkeit sind zu berücksichtigen.

§22 48680*10

Fahrzeughöchst-geschwindigkeit	Tragfähigkeit (%) Geschwindigkeitssymbol (GSY)		
	V	W	Y
210 km/h	100%	100%	100%
220 km/h	97%	100%	100%
230 km/h	94%	100%	100%
240 km/h	91%	100%	100%
250 km/h	-	95%	100%
260 km/h	-	90%	100%
270 km/h	-	85%	100%
280 km/h	-	-	95%
290 km/h	-	-	90%
300 km/h	-	-	85%

Ferner sind nur Reifen einer Bauart und achsweise eines Reifentyps zulässig. Bei Verwendung unterschiedlicher Reifentypen auf Vorder- und Hinterachse sind die Hinweise des Fahrzeug- und / oder Reifenherstellers zu beachten.

Das Fahrwerk und die Bremsaggregate müssen, mit Ausnahme der in der entsprechenden Auflage aufgeführten Umrüstmaßnahmen, dem Serienstand entsprechen. Die Zulässigkeit weiterer Veränderungen ist gesondert zu beurteilen.

Wird das serienmäßige Ersatzrad verwendet, soll mit mäßiger Geschwindigkeit und nicht länger als erforderlich gefahren werden. Es müssen die serienmäßigen Befestigungsteile verwendet werden. Bei Fahrzeugen mit Allradantrieb darf nur ein Ersatzrad mit gleicher Reifengröße bzw. gleichem Abrollumfang verwendet werden.

Die Bezieher der Räder sind darauf hinzuweisen, dass der vom Reifenhersteller vorgeschriebene Reifenfülldruck zu beachten ist.

Spezielle Auflagen und Hinweise

A01 Nach Durchführung der Technischen Änderung ist das Fahrzeug unter Vorlage der vorliegenden ABE unverzüglich einem amtlich anerkannten Sachverständigen oder Prüfer für den Kraftfahrzeugverkehr oder einem Prüfingenieur einer Überwachungsorganisation nach Nummer 4 der Anlage VIIIb zur StVZO zur Durchführung und Bestätigung der in der ABE vorgeschriebenen Änderungsabnahme vorzuführen.

A12 Die Verwendung von Schneeketten ist nicht zulässig.

A16 Zum Auswuchten der Räder dürfen an der Felgeninnenseite nur Klebegewichte unterhalb der Felgenschulter angebracht werden. Bei Anbringung der Klebegewichte im Felgenbett ist auf einen Mindestabstand von 2 mm zum Bremssattel bzw. zu den Fahrwerksteilen zu achten.

A18 Es sind nur schlauchlose Reifen zulässig. Werden keine Ventile mit TPMS-Sensoren verwendet, sind ausschließlich Metallschraubventile mit Befestigung von außen, die den Normen DIN, E.T.R.T.O oder Tire and Rim entsprechen, zulässig. Werden Ventile mit TPMS-Sensoren verwendet, so sind die Hinweise und Vorgaben der Hersteller zu beachten. Die Ventile und Sensoren müssen für den vorgeschriebenen Luftdruck und die bauartbedingte Höchstgeschwindigkeit geeignet sein. Die Ventile dürfen nicht über den Felgenrand hinausragen.

A56 Die Rad-/Reifen-Kombination ist nur zulässig an Fahrzeugausführungen mit Allradantrieb (z.B. 4WD, Quattro, Syncro, 4-Matic, 4x4 u. ä.)

A58 Rad-Reifen-Kombination(en) nicht zulässig an Fahrzeugen mit Allradantrieb.

§22 48680*10

B01 Die Räder sind nicht zulässig an Fahrzeugen mit 4-Kolben-Festsattelbremse an Achse 1.

B02 Vor Montage der Räder sind eventuell vorhandene Zentrierstifte, Befestigungs-Schrauben oder Sicherungsringe an den Anschlussflanschen des Fahrzeugs zu entfernen.

Car Die Rad/Reifen-Kombination ist zulässig für Fahrzeugausführungen der Karosserieform Kombilimousine (Avant, Break, Caravan, Grandtour, Kombi, Sportswagon, T-Modell, Touring, Tourer, Turnier, Variant, …).

Cbo Die Rad-/Reifen-Kombination ist zulässig für Fahrzeugausführungen der Karosserieform Cabrio-Limousine, Roadster.

Cpe Die Rad-/Reifen-Kombination ist zulässig für Fahrzeugausführungen der Karosserieform Coupé.

F23 Rad/Reifen-Kombination nur für Fahrzeugausführungen mit Verbundlenkerhinterachse.

F24 Rad/Reifen-Kombination nur für Fahrzeugausführungen mit Viel- bzw. Mehrlenkerhinterachse (Einzelradaufhängung).

Flh Die Rad-/Reifen-Kombination ist zulässig für Fahrzeugausführungen der Karosserieform Schrägheckmimousine (Fließheck, 3-türig und 5-türig).

G01 Es ist der Nachweis zu erbringen, dass die Anzeige des Geschwindigkeitsmessers und Wegstreckenzählers innerhalb der Toleranzen (75/443/EWG, ECE-R39, § 57 StVZO) liegt. Wird die Anzeige angeglichen, sind die in den Fahrzeugpapieren (u. a. Fahrzeugschein, Zulassungsbescheinigung I oder COC-Papier) eingetragenen Reifengrößen zu überprüfen.

G10 Ist die Reifengröße 175/70R14 keine der serienmäßigen Reifengrößen (u. a. Fahrzeugschein, Zulassungsbescheinigung I, COC-Papier oder Bedienungsanleitung), so ist der Nachweis zu erbringen, dass die Anzeige des Geschwindigkeitsmessers und Wegstreckenzählers innerhalb der Toleranzen (75/443/EWG, ECE-R39, § 57 StVZO) liegt. Wird die Anzeige angeglichen, sind die in den Fahrzeugpapieren (u. a. Fahrzeugschein, Zulassungsbescheinigung I oder COC-Papier) eingetragenen Reifengrößen zu überprüfen.

G11 Ist die Reifengröße 175/70R14, 185/60R15 oder 195/50R16 keine der serienmäßigen Reifengrößen (u. a. Fahrzeugschein, Zulassungsbescheinigung I, COC-Papier oder Bedienungsanleitung), so ist der Nachweis zu erbringen, dass die Anzeige des Geschwindigkeitsmessers und Wegstreckenzählers innerhalb der Toleranzen (75/443/EWG, ECE-R39, § 57 StVZO) liegt. Wird die Anzeige angeglichen, sind die in den Fahrzeugpapieren (u. a. Fahrzeugschein, Zulassungsbescheinigung I oder COC-Papier) eingetragenen Reifengrößen zu überprüfen.

K14 An der Vorderachse ist durch Nacharbeit der Frontschürze am Übergang zum Kotflügel eine ausreichende Freigängigkeit der Rad-/ Reifenkombination herzustellen.

K15 Eine ausreichende Freigängigkeit der Rad-/Reifen-Kombination im Türbereich an Achse 2 ist durch Nacharbeiten der Türkante sowie der Spritzgummis herzustellen.

K1a Die Radabdeckung an Achse 1 ist durch Ausstellen der Frontschürze und des Kotflügels oder durch Anbau von dauerhaft befestigten Karosserieteilen im Bereich 0° bis 30° vor Radmitte herzustellen. Die gesamte Breite der Rad-/Reifenkombination muss, unter Beachtung des maximal möglichen Betriebsmaßes des Reifens (1,04-fache der Nennbreite des Reifens), in dem oben genannten Bereich abgedeckt sein.

§22 48680*10

K1b Die Radabdeckung an Achse 1 ist durch Ausstellen des Kotflügels oder durch Anbau von dauerhaft befestigten Karosserieteilen im Bereich 0° bis 50° hinter Radmitte herzustellen. Die gesamte Breite der Rad-/Reifenkombination muss, unter Beachtung des maximal möglichen Betriebsmaßes des Reifens (1,04-fache der Nennbreite des Reifens), in dem oben genannten Bereich abgedeckt sein.

K1c Die Radabdeckung an Achse 1 ist durch Ausstellen der Frontschürze und des Kotflügels oder durch Anbau von dauerhaft befestigten Karosserieteilen im Bereich 30° vor bis 50° hinter Radmitte herzustellen. Die gesamte Breite der Rad-/Reifenkombination muss, unter Beachtung des maximal möglichen Betriebsmaßes des Reifens (1,04-fache der Nennbreite des Reifens), in dem oben genannten Bereich abgedeckt sein.

K27 An Achse 1 ist durch Nacharbeit der Befestigung des Kunststoffinnenkotflügels an der Bördelkante eine ausreichende Freigängigkeit der Rad-/ Reifenkombination herzustellen.

K2a Die Radabdeckung an Achse 2 ist durch Ausstellen des Kotflügels oder durch Anbau von dauerhaft befestigten Karosserieteilen im Bereich 0° bis 30° vor Radmitte herzustellen. Die gesamte Breite der Rad-/Reifenkombination muss, unter Beachtung des maximal möglichen Betriebsmaßes des Reifens (1,04-fache der Nennbreite des Reifens), in dem oben genannten Bereich abgedeckt sein.

K2b Die Radabdeckung an Achse 2 ist durch Ausstellen der Heckschürze und des Kotflügels oder durch Anbau von dauerhaft befestigten Karosserieteilen im Bereich 0° bis 50° hinter Radmitte herzustellen. Die gesamte Breite der Rad-/Reifenkombination muss, unter Beachtung des maximal möglichen Betriebsmaßes des Reifens (1,04-fache der Nennbreite des Reifens), in dem oben genannten Bereich abgedeckt sein.

K2c Die Radabdeckung an Achse 2 ist durch Ausstellen der Heckschürze und des Kotflügels oder durch Anbau von dauerhaft befestigten Karosserieteilen im Bereich 30° vor bis 50° hinter Radmitte herzustellen. Die gesamte Breite der Rad-/Reifenkombination muss, unter Beachtung des maximal möglichen Betriebsmaßes des Reifens (1,04-fache der Nennbreite des Reifens), in dem oben genannten Bereich abgedeckt sein.

K3b An Achse 1 sind die Schrauben zur Befestigung der Radhausinnenverkleidung an den Radhausausschnittkanten (über Radmitte) zu entfernen und die Befestigungslasche vollständig noch oben zu biegen. Die Radhausinnenverkleidungen sind anschließend dauerhaft neu zu befestigen.

K3f An Achse 1 sind die Schrauben zur Befestigung der Radhausinnenverkleidung an den Radhausausschnittkanten (200-250mm hinter Radmitte) zu entfernen und die Befestigungslasche vollständig noch oben zu biegen. Die Radhausinnenverkleidungen sind nachzuarbeiten (z.B. Erwärmen oder Ausschneiden) und dauerhaft zu befestigen.

K3i An Achse 1 ist die Radhausinnenverkleidung an der Radhausausschnittkante auszuschneiden bzw. um 5 mm zu kürzen und anschließend dauerhaft neu zu befestigen.

K41 An Achse 1 ist durch Nacharbeiten der Radhausausschnittkanten eine ausreichende Freigängigkeit der Rad-Reifenkombination herzustellen.

K42 An Achse 2 ist durch Nacharbeiten der Radhausausschnittkanten eine ausreichende Freigängigkeit der Rad-Reifenkombination herzustellen.

K43 An Achse 1 ist durch Aufweiten der Kotflügel bzw. inneren Seitenteile eine ausreichende Freigängigkeit der Rad-Reifen-Kombination herzustellen.

K44 An Achse 2 ist durch Aufweiten der Kotflügel bzw. inneren Seitenteile eine ausreichende Freigängigkeit der Rad-Reifenkombination herzustellen.

§22 48680*10

K45 An Achse 1 ist durch Nacharbeiten der Radhausinnenkotflügel, Kunststoffeinsätze bzw. deren Befestigungsteile eine ausreichende Freigängigkeit der Rad-Reifenkombination herzustellen. Ein evtl. vorhandener Spritzschutz für den Ansaugweg des Luftfilters muss erhalten bleiben.

K46 An Achse 2 ist durch Nacharbeiten der Radhausinnenkotflügel, Kunststoffeinsätze bzw. deren Befestigungsteile eine ausreichende Freigängigkeit der Rad-Reifenkombination herzustellen.

K4i An Achse 2 ist die Radhausinnenverkleidung an der Radhausausschnittkante auszuschneiden bzw. um 5 mm zu kürzen und anschließend dauerhaft neu zu befestigen.

K56 Durch Nacharbeit der Heckschürze am Übergang zum Radhausausschnitt ist eine ausreichende Freigängigkeit der Rad-Reifenkombination herzustellen.

K5b An Achse 1 sind die Radhausausschnittkanten im Bereich 150 mm vor bis 150 mm hinter Radmitte vollständig umzulegen.

K5w An Achse 1 sind die Kunststoff-Radhausausschnittkanten im Bereich 200 mm vor bis 200 mm hinter Radmitte um 5 mm auszuschneiden bzw. zu kürzen.

K6g An Achse 2 ist die Befestigungslasche der Heckschürze am Übergang zur Radhausausschnittkante um 5 mm zu kürzen oder um das gleiche Maß nach hinten/oben zu biegen.

K6h An Achse 2 ist die Befestigungslasche der Heckschürze am Übergang zur Radhausausschnittkante um 10 mm zu kürzen oder um das gleiche Maß nach hinten/oben zu biegen. Die Befestigungsschraube ist soweit wie möglich nach hinten zu versetzen.

K6i An Achse 2 sind die in das Radhaus ragenden Kanten der Heckschürze auf einer Länge von 100 mm bis auf die Innenkontur des umgelegten Radlaufes folgend zu kürzen.

K6j An Achse 2 sind die Radhausausschnittkanten am Übergang zur Heckschürze vollständig umzulegen.

K6w An Achse 2 sind die Kunststoff-Radhausausschnittkanten im Bereich 200 mm vor bis 200 mm hinter Radmitte um 5 mm auszuschneiden bzw. zu kürzen.

K6x An Achse 2 sind die Kunststoff-Radhausausschnittkanten im Bereich 200 mm vor bis 200 mm hinter Radmitte um 10 mm auszuschneiden bzw. zu kürzen.

K6y An Achse 2 sind die Kunststoff-Radhausausschnittkanten im Bereich 300 mm vor bis 200 mm hinter Radmitte vollständig auszuschneiden bzw. zu kürzen.

K8c An Achse 2 sind die Radhausausschnittkanten im Bereich 200 mm vor bis 100 mm hinter Radmitte um 5 mm aufzuweiten.

K8e An Achse 2 sind die Radhausausschnittkanten im Bereich 200 mm vor bis 200 mm hinter Radmitte um 5 mm aufzuweiten.

K8h An Achse 2 sind die Radhausausschnittkanten im Bereich 300 mm vor bis 200 mm hinter Radmitte um 5 mm aufzuweiten.

K8i An Achse 2 sind die Radhausausschnittkanten im Bereich 200 mm vor bis 200 mm hinter Radmitte um 10 mm aufzuweiten.

K8j An Achse 2 sind die Radhausausschnittkanten im Bereich 300mm vor bis 100mm hinter Radmitte um 5mm aufzuweiten.

§22 48680*10

K8k An Achse 2 sind die Radhausausschnittkanten im Bereich 400 mm vor bis 200 mm hinter Radmitte um 10 mm aufzuweiten.

K8m An Achse 2 sind die Radhausausschnittkanten im Bereich 300 mm vor bis 200 mm hinter Radmitte um 10 mm aufzuweiten.

K8o An Achse 2 sind die Radhausausschnittkanten im Bereich 300mm vor bis 100mm hinter Radmitte um 10mm aufzuweiten.

K8s An Achse 2 sind die Radhausausschnittkanten im Bereich 300 mm vor bis 200 mm hinter Radmitte um 15 mm aufzuweiten.

K90 Auf ausreichenden Abstand der Rad-Reifen-Kombination zum Tankeinfüllrohr/Aktivkohlefilter bzw. dessen Kunststoffverkleidung ist zu achten.

KMV Betrifft nur Fahrzeugvarianten mit serienmäßigen Kunststoffverbreiterungen bzw. mit zusätzlichen Kotflügelverbreiterungen (Radlaufleisten).

KOV Betrifft nur Fahrzeugvarianten ohne serienmäßige Kunststoffverbreiterungen bzw. ohne zusätzliche Kotflügelverbreiterungen (Radlaufleisten).

L02 Durch Begrenzung des Lenkeinschlages ist eine ausreichende Freigängigkeit der Rad- / Reifenkombination herzustellen.

LK6 An Achse 1 ist durch Begrenzen des Lenkeinschlages oder durch Nacharbeit der Radhausinnenkotflügel bzw. der Kunststoffeinsätze im Bereich der Radinnenseite eine ausreichende Freigängigkeit der Rad-Reifenkombination herzustellen.

Lim Die Rad-/Reifen-Kombination ist zulässig für Fahrzeugausführungen der Karosserieform Limousine.

M+S Diese Reifengröße ist nur zulässig als M+S-Bereifung.

NoE Nicht für "reines" Elektrofahrzeug (Battery Electric Vehicle "BEV").

NoP Nicht für Plug-in Hybrid-Fahrzeuge bzw. extern aufladbare Hybrid-Elektro-Fahrzeuge (PHEV bzw. OVC-HEV).

Npf Rad-Reifen-Kombination(en) nicht zulässig für Fahrzeugausführungen Fun, Cross, Scout, usw. (Fahrzeugvarianten mit Radlaufverbreiterungen).

R03 Diese Reifengröße ist nur an Achse 2 zulässig.

R37 Diese Reifengröße ist nicht geprüft für Fahrzeuge, die serienmäßig ausschließlich mit größeren und/oder breiteren Reifengrößen (u. a. Fahrzeugschein, Zulassungsbescheinigung I, COC-Papier oder Bedienungsanleitung) ausgerüstet sind.

R70 Für das Fahrzeug ist die Reifengröße auf der im Gutachten genannten Radgröße durch den Reifenhersteller zu bestätigen. Diese Bestätigung ist vom Führer des Fahrzeugs mitzuführen.

S01 Zur Befestigung der Räder dürfen nur die mitgelieferten Befestigungsmittel Nr. S01 (siehe Seite 1) verwendet werden.

S02 Zur Befestigung der Räder dürfen nur die mitgelieferten Befestigungsmittel Nr. S02 (siehe Seite 1) verwendet werden.

§22 48680*10

S03 Zur Befestigung der Räder dürfen nur die mitgelieferten Befestigungsmittel Nr. S03 (siehe Seite 1) verwendet werden.

Sth Die Rad-/Reifen-Kombination ist zulässig für Fahrzeugausführungen der Karosserieform Stufenheck.

T80 Reifen (LI 80) nur zulässig für Fahrzeuge mit zul. Achslasten bis 900 kg (Fzg.-Schein, Ziff. 16 bzw. Zulassungsbescheinigung Feld 8). Abschläge der Tragfähigkeit aufgrund der Bauartbedingten Höchstgeschwindigkeit (Fzg.-Schein, Ziff. 6 bzw. Zulassungsbescheinigung Feld T) sind zu berücksichtigen.

T81 Reifen (LI 81) nur zulässig für Fahrzeuge mit zul. Achslasten bis 924 kg (Fzg.-Schein, Ziff. 16 bzw. Zulassungsbescheinigung Feld 8). Abschläge der Tragfähigkeit aufgrund der Bauartbedingten Höchstgeschwindigkeit (Fzg.-Schein, Ziff. 6 bzw. Zulassungsbescheinigung Feld T) sind zu berücksichtigen.

T83 Reifen (LI 83) nur zulässig für Fahrzeuge mit zul. Achslasten bis 974 kg (Fzg.-Schein, Ziff. 16 bzw. Zulassungsbescheinigung Feld 8). Abschläge der Tragfähigkeit aufgrund der Bauartbedingten Höchstgeschwindigkeit (Fzg.-Schein, Ziff. 6 bzw. Zulassungsbescheinigung Feld T) sind zu berücksichtigen.

T84 Reifen (LI 84) nur zulässig für Fahrzeuge mit zul. Achslasten bis 1000 kg (Fzg.-Schein, Ziff. 16 bzw. Zulassungsbescheinigung Feld 8). Abschläge der Tragfähigkeit aufgrund der Bauartbedingten Höchstgeschwindigkeit (Fzg.-Schein, Ziff. 6 bzw. Zulassungsbescheinigung Feld T) sind zu berücksichtigen.

T85 Reifen (LI 85) nur zulässig für Fahrzeuge mit zul. Achslasten bis 1030 kg (Fzg.-Schein, Ziff. 16 bzw. Zulassungsbescheinigung Feld 8). Abschläge der Tragfähigkeit aufgrund der Bauartbedingten Höchstgeschwindigkeit (Fzg.-Schein, Ziff. 6 bzw. Zulassungsbescheinigung Feld T) sind zu berücksichtigen.

T86 Reifen (LI 86) nur zulässig für Fahrzeuge mit zul. Achslasten bis 1060 kg (Fzg.-Schein, Ziff. 16 bzw. Zulassungsbescheinigung Feld 8). Abschläge der Tragfähigkeit aufgrund der Bauartbedingten Höchstgeschwindigkeit (Fzg.-Schein, Ziff. 6 bzw. Zulassungsbescheinigung Feld T) sind zu berücksichtigen.

T87 Reifen (LI 87) nur zulässig für Fahrzeuge mit zul. Achslasten bis 1090 kg (Fzg.-Schein, Ziff. 16 bzw. Zulassungsbescheinigung Feld 8). Abschläge der Tragfähigkeit aufgrund der Bauartbedingten Höchstgeschwindigkeit (Fzg.-Schein, Ziff. 6 bzw. Zulassungsbescheinigung Feld T) sind zu berücksichtigen.

T88 Reifen (LI 88) nur zulässig für Fahrzeuge mit zul. Achslasten bis 1120 kg (Fzg.-Schein, Ziff. 16 bzw. Zulassungsbescheinigung Feld 8). Abschläge der Tragfähigkeit aufgrund der Bauartbedingten Höchstgeschwindigkeit (Fzg.-Schein, Ziff. 6 bzw. Zulassungsbescheinigung Feld T) sind zu berücksichtigen.

T89 Reifen (LI 89) nur zulässig für Fahrzeuge mit zul. Achslasten bis 1160 kg (Fzg.-Schein, Ziff. 16 bzw. Zulassungsbescheinigung Feld 8). Abschläge der Tragfähigkeit aufgrund der Bauartbedingten Höchstgeschwindigkeit (Fzg.-Schein, Ziff. 6 bzw. Zulassungsbescheinigung Feld T) sind zu berücksichtigen.

T90 Reifen (LI 90) nur zulässig für Fahrzeuge mit zul. Achslasten bis 1200 kg (Fzg.-Schein, Ziff. 16 bzw. Zulassungsbescheinigung Feld 8). Abschläge der Tragfähigkeit aufgrund der Bauartbedingten Höchstgeschwindigkeit (Fzg.-Schein, Ziff. 6 bzw. Zulassungsbescheinigung Feld T) sind zu berücksichtigen.

§22 48680*10

V00 Unterschiedliche Reifengrößen auf Vorder- und Hinterachse sind nicht zulässig für Fahrzeugausführungen mit Allradantrieb (z.B. AWD, 4-Matic, Syncro, 4x4,...).

V18 Bei Verwendung verschiedener Reifengrößen an Vorder- und Hinterachse sind folgende Reifenkombinationen, sofern die Reifengrößen in der Spalte "Reifen" aufgeführt sind, möglich:

	Vorderachse	Hinterachse
Nr. 1	205/40R18	225/35R18
Nr. 2	205/45R18	225/40R18
Nr. 3	215/40R18	245/35R18, 255/35R18
Nr. 4	215/45R18	235/40R18, 245/40R18
Nr. 5	215/55R18	235/50R18
Nr. 6	225/40R18	245/35R18, 255/35R18, 265/35R18, 285/30R18, 295/30R18
Nr. 7	225/45R18	245/40R18, 255/40R18, 275/35R18, 285/35R18
Nr. 8	225/50R18	245/45R18, 255/45R18
Nr. 9	235/40R18	255/35R18, 265/35R18, 275/35R18, 315/30R18
Nr. 10	235/45R18	255/40R18, 265/40R18, 275/40R18, 295/35R18
Nr. 11	235/50R18	255/45R18, 285/40R18
Nr. 12	235/60R18	255/55R18, 285/50R18
Nr. 13	245/35R18	255/35R18
Nr. 14	245/40R18	255/40R18, 265/35R18, 275/35R18, 285/35R18
Nr. 15	245/45R18	265/40R18, 275/40R18, 285/40R18
Nr. 16	245/50R18	275/45R18
Nr. 17	255/40R18	285/35R18, 295/35R18
Nr. 18	255/45R18	275/40R18, 285/40R18
Nr. 19	255/50R18	285/45R18
Nr. 20	255/55R18	285/50R18
Nr. 21	265/35R18	295/30R18, 315/30R18

Es sind nur Reifen eines Herstellers und achsweise eines Profiltyps zulässig, für die der Reifen- oder Fahrzeughersteller die Eignung für das jeweilige Fahrzeug bestätigt. Diese Bestätigung ist vom Führer des Fahrzeugs mitzuführen.

Y85 Die Rad-/Reifen-Kombination ist zulässig für 5-türige Fahrzeugausführungen der Karosserieform Schrägheckklimousine (Fließheck).

Prüfort und Prüfdatum

Die Verwendungsprüfung fand am 17. November 2021 in Lambsheim statt.

Prüfergebnis

Aufgrund der durchgeführten Prüfungen bestehen keine technischen Bedenken o.g. Sonderräder unter Beachtung der Auflagen und Hinweise zu verwenden.

Die in diesem Gutachten aufgeführten Fahrzeugtypen entsprechen auch nach der Umrüstung den heute gültigen Vorschriften der StVZO. Das Gutachten verliert seine Gültigkeit, wenn sich entsprechende Bauvorschriften der StVZO ändern oder an den Kraftfahrzeugen Änderungen eintreten, die die Begutachtungspunkte beeinflussen.

§22 48680*10

Das Gutachten umfasst Blatt 1 bis 13 und gilt für Sonderräder ab Herstellungsdatum Oktober 2011.

Der Technische Dienst Typprüfstelle Fahrzeuge/Fahrzeugteile der TÜV Rheinland Kraftfahrt GmbH, Am Grauen Stein, 51105 Köln ist mit seinem Ingenieurzentrum Technologiezentrum Typprüfstelle, Lambsheim für die angewendeten Prüfverfahren vom Kraftfahrt-Bundesamt entsprechend EG-FGV für das Typgenehmigungsverfahren des KBA unter der Nummer KBA-P 00010-96 benannt.

Lambsheim, 17. November 2021

Technischer Dienst · Typprüfstelle Fahrzeuge/Fahrzeugteile · TÜVRheinland

Wagner

00380410.DOC

§22 48680*10

Auftraggeber
Gewe Reifengroßhandel GmbH
Hans Geiger Straße 15
D-67661 Kaiserslautern
QM-Nr. 49 02 0160905

Prüfgegenstand PKW-Sonderrad
Modell AS2
Typ AS2-8018
Radgröße 8.0J x 18H2
Zentrierart Mittenzentrierung

Aus-führung	Kennzeichnung Rad/ Zentrierring	Lochzahl/ Loch-kreis- (mm)/ Mit-tenloch-ø (mm)	Einpress-tiefe (mm)	Rad-last (kg)	Abrollumfang (mm)
F3	AS2-8018 F3 / ohne Ring	5/108/63,4	45	730	2150

Kennzeichnungen
KBA-Nummer 48680
Herstellerzeichen TEC
Radtyp und Ausführung AS2-8018 (s.o.)
Radgröße 8.0J x 18H2
Einpresstiefe ET (s.o.)
Herstelldatum Monat und Jahr

Befestigungsmittel

Nr.	Art der Befestigungsmittel	Bund	Anzugsmoment (Nm)	Schaftlänge (mm)
S01	Schraube M14x1,5	Kegel 60°	140	32
S02	Mutter M12x1,5	Kegel 60°	110	-
S03	Mutter M12x1,5	Kegel 60°	120	-
S04	Mutter M12x1,5	Kegel 60°	125	-
S05	Mutter M12x1,5	Kegel 60°	130	-
S06	Mutter M14x1,5	Kegel 60°	135	-
S07	Mutter M14x1,5	Kegel 60°	140	-
S08	Mutter M12x1,5	Kegel 60°	135	-
S09	Mutter M12x1,5 (D6sp)	Kegel 60°	130	-
S10	Mutter M12x1,5 (D6sp)	Kegel 60°	140	-
S11	Mutter M14x1,5 (D17CL10)	Kegel 60°	170	-
S12	Mutter M14x1,5 (D17CL10)	Kegel 60°	220	-
S13	Mutter M14x1,5 (D17CL10)	Kegel 60°	204	-

Prüfungen

Entsprechend den Kriterien des VdTÜV Merkblattes 751 (in der jeweils gültigen Fassung) wurden an den im Verwendungsbereich aufgeführten Fahrzeugen Anbau-, Freigängigkeits- und Handlingsprüfungen durchgeführt.

Verwendungsbereich

Hersteller
Ford
Jaguar
Land Rover
Volvo

Spurverbreiterung innerhalb 2%

§22 48680*10

Handelsbezeichnung Fahrzeug-Typ ABE/EWG-Nr.	kW-Bereich	Reifen	Reifenbezogene Auflagen und Hinweise	Auflagen und Hinweise
Ford C-MAX DM2 e13*2001/116*0109*.	66-107	215/40R18	K46 T85 T89	A01 A12 A16 A18 B02 S05
	66-107	225/35R18	K25 K2b K42 K46 K56 T87	
	66-107	225/40R18	K25 K2b K41 K42 K46 K56	
Ford C-Max (Compact) DXA e13*2007/46*1103*.. - incl. Facelift 2015	63-134	215/40R18	T85 T89	A12 A16 A18 A58 B02 KoS V18 S08
	63-134	215/45R18		
	63-134	225/40R18	T88 T92	
	63-134	235/40R18	A01 K1a K2b	
	63-134	245/35R18	A01 K1a K1b K2b K5d T88 T92	
Ford Edge SBF e1*2007/46* 1524*00-02	132-155	235/60R18	A33	A16 A18 A56 S12
	132-155	255/55R18	A12	
Ford Edge SBF e1*2007/46* 1524*03-.. ab MJ 2019	110-175	235/60R18	A33 140	A16 A18 A57 S12
	110-175	255/55R18	A12 140	
Ford Focus (II) DA3, DB3 e13*2001/116* 0144,0157*..	166	235/35R18	A01 K56	A12 A16 A18 B02 Car Flh Sth S09
	59-107	215/40R18	T85 T89	
	59-107	235/35R18	A01 K25 K56 T86 T90	
	59-166	225/40R18		
Ford Focus (III) DYB e13*2007/46*1138*.. - incl. Facelift 2014	63-134	215/40R18	T85 T89	A12 A16 A18 A58 Car Flh Lim V18 S05
	63-134	215/45R18		
	63-134	225/40R18	T88 T92	
	63-134	235/40R18	A01 K1a K8d	
	63-134	245/35R18	A01 K1a K1b K2b K4b K8d T88 T92	
Ford Focus (IV) DEH e13*2007/46*1911*..	63-134	215/45R18		A12 A16 A18 A58 F23 Flh KOV NoP V18 S08
	63-134	225/40R18		
	63-134	225/45R18		
	63-134	235/40R18	A01 K2b	
	63-134	245/40R18	A01 K1a K2b	
Ford Focus (IV) DEH e13*2007/46*1911*..	110-134	215/45R18		A12 A16 A18 A58 F24 Flh KOV NoP V18 S08
	110-134	225/40R18		
	110-134	225/45R18		
	110-134	235/40R18	A01 K2b	
	110-134	245/40R18	A01 K1a K2b	
Ford Focus Active (IV) DEH e13*2007/46* 1911*03-..	63-134	215/50R18	R70	A12 A16 A18 A58 F24 Flh KMV NoP V18 S08
	63-134	225/45R18		
	63-134	235/45R18		
	63-134	245/40R18		
	63-134	245/45R18		
Ford Focus Cabrio (II) DB3 e13*2001/116*0157*.	74-107	215/40R18	T89	A12 A16 A18 B02 Cbo S09
	74-107	225/40R18	A01 K56 T88 T89	
	74-107	235/35R18	A01 K25 K2b K44 K46 K56 T86 T90	
Ford Focus RS (II) DA3, DA3-RS e13*2001/116*0144*. e13*2001/116*1010*.	224, 257	215/45R18	M+S	A12 A16 A18 A58 B02 Flh S09
	224, 257	225/40R18	M+S	
	224, 257	235/40R18	M+S	

§22 48680*10

Handelsbezeichnung Fahrzeug-Typ ABE/EWG-Nr.	kW-Bereich	Reifen	Reifenbezogene Auflagen und Hinweise	Auflagen und Hinweise
Ford Focus RS (III) DYB, DYB-RS e13*2007/46*1138*..; e13*2007/46*1616*..	257	225/40R18	A91 M+S	A16 A18 A56 Flh S09
	257	235/40R18	A12 M+S	
	257	245/35R18	A01 A12 K1a K2b M+S	
Ford Focus ST (III) DYB e13*2007/46*1138*.. - incl. Facelift 2015	136, 184	215/45R18		A12 A16 A18 A58 Car Flh S05
	136, 184	225/40R18		
	136, 184	235/40R18	A01 K1a K8d	
	136, 184	245/35R18	A01 K1a K1b K2b K4b K8d	
Ford Focus ST (IV) DEH e13*2007/46* 1911*05-..	140, 206	215/45R18	M+S	A12 A16 A18 A58 Car Flh S08
	140, 206	225/40R18	M+S	
	140, 206	235/40R18		
	140, 206	245/40R18	A01 K1a K2b K4i K5b K8d K9v	
Ford Focus Turnier (IV) DEH e13*2007/46*1911*..	63-134	215/45R18		A12 A16 A18 A58 Car F24 KOV NoP V18 S08
	63-134	225/40R18		
	63-134	225/45R18		
	63-134	235/40R18	A01 K2b	
	63-134	245/40R18	A01 K1a K2b	
Ford Focus Turnier Active (IV) DEH e13*2007/46* 1911*03-..	63-134	215/50R18	R70	A12 A16 A18 A58 Car F24 KMV NoP V18 S08
	63-134	225/45R18		
	63-134	235/45R18		
	63-134	245/40R18		
	63-134	245/45R18		
Ford Galaxy (II) WA6 e13*2001/116* 0185*00-23	74-149	225/45R18	T95	A12 A16 A18 A58 B02 V18 S11
	74-149	235/40R18	T93 T95	
	74-149	235/45R18	T94 T98	
	74-149	245/40R18	T93 T97	
Ford Galaxy (III) WA6, WAH6 e13*2001/116* 0185*24-..; e13*2007/46*2374*.. - ab MJ 2016 (MK3)	88-177	235/50R18		A12 A16 A18 A57 MHy NoE V00 V18 S12
	88-177	245/45R18	T00 T96	
	88-177	245/50R18	A01 K1a K5d	
	88-177	255/45R18		
Ford Grand C-Max DXA e13*2007/46*1103*.. - incl. Facelift 2015	70-134	215/45R18	A01 G40 T93	A12 A16 A18 A58 B02 KmS V18 S08
	70-134	215/45R18	R69 T93	
	70-134	225/40R18	T92	
	70-134	235/40R18	A01 G40 K1a T95	
	70-134	245/35R18	A01 K1a K1b K2b K5d T92	
Ford Kuga (I) DM2 e13*2001/116* 0109*19-31	100-147	235/50R18		A12 A16 A18 A57 B02 S09
	100-147	245/45R18		
	100-147	245/50R18	A01 K1a	
	100-147	255/45R18		
Ford Kuga (II) DM2 e13*2001/116* 0109*31-.. - ab Modell 2013 - incl. Facelift 2016	85-134	225/50R18	R37	A12 A16 A18 A57 S08
	85-134	225/55R18	A01 G01 R37	
	85-178	235/45R18		
	85-178	235/50R18		
	85-178	245/45R18		
	85-178	245/50R18	A01 G01 K1a K1b K2b	
	85-178	255/45R18		

§22 48680*10

Handelsbezeichnung Fahrzeug-Typ ABE/EWG-Nr.	kW-Bereich	Reifen	Reifenbezogene Auflagen und Hinweise	Auflagen und Hinweise
Ford Kuga (III) DFK e13*2007/46*2188*..	88-140	225/60R18	A91	A16 A18 A57 NoP S08
	88-140	235/55R18	A12	
Ford Kuga (III) Plug-in Hybrid DFK e13*2007/46*2188*..	112	225/60R18	A91	A16 A18 A58 S08
	112	235/55R18	A12	
Ford Mondeo (III) B4Y, B5Y e1*98/14* 0154,0155*..	66-150	215/40R18	K1a K2b T85 T89	A01 A12 A16 A18 A58 B02 Flh Sth S02
	66-150	225/35R18	K1c K2b K56 T87	
	66-166	225/40R18	K1c K2b K56 T88 T89 T91	
Ford Mondeo (IV) BA7 e13*2001/116* 0249*00-25 - incl. Facelift 2010	74-176	215/40R18	T85 T89 X98	A12 A16 A18 A58 B02 Flh Lim V18 S10
	74-176	215/40R18	A01 G98 T85 T89	
	74-176	215/45R18	A01 G40 T89	
	74-176	215/45R18	R69 T89	
	74-176	225/40R18	T88 T89 T91 X98	
	74-176	225/40R18	A01 G98 T88 T89 T91	
	74-176	235/40R18	A01 G40	
	74-176	235/40R18	R69	
	74-176	235/45R18	A01 G81 R69	
	74-176	235/45R18	R09 R92	
	74-176	245/35R18	A01 K2b T88 T89 X98	
	74-176	245/35R18	A01 G98 K2b T88 T89	
	74-176	245/40R18	A01 G81 K2b	
Ford Mondeo (V) BA7 e13*2001/116* 0249*26-.. - ab MJ 2015 (MK5)	85-177	215/45R18	T89 T93	A12 A16 A18 A57 Flh Lim V00 V18 S08
	85-177	225/45R18	T91	
	85-177	235/45R18		
	85-177	245/40R18	A01 K2b K6g	
Ford Mondeo Hybrid (V) BA7-HEV, BA7H e13*2007/46*1485*..	103	215/45R18	T93	A12 A16 A18 A58 Car Lim V18 S08
	103	225/45R18		
	103	235/45R18		
	103	245/40R18	A01 K2b K6g	
Ford Mondeo Turnier (III) BWY e1*98/14*0156*..	66-125	225/35R18	A01 K1a T87	A12 A16 A18 A58 B02 Car S02
	66-150	215/40R18	T89	
	66-166	225/40R18	A01 K1a T88 T91	
Ford Mondeo Turnier (IV) BA7 e13*2001/116* 0249*00-25 - incl. Facelift 2010	74-176	215/45R18	A01 G40 T89 T93	A12 A16 A18 A58 B02 Car V18 S10
	74-176	215/45R18	R69 T89 T93	
	74-176	225/40R18	T88 T92 X98	
	74-176	225/40R18	A01 G98 T88 T92	
	74-176	235/40R18	A01 G40 T91 T93	
	74-176	235/40R18	R69 T91 T93	
	74-176	235/45R18	A01 G81 R69	
	74-176	235/45R18	R09 R92	
	74-176	245/35R18	A01 K2b T88 T92 X98	
	74-176	245/35R18	A01 G98 K2b T88 T92	
	74-176	245/40R18	A01 G81 K2b	
	81,92	215/40R18	T89 X98	
	81,92	215/40R18	A01 G98 T89	

§22 48680*10

Handelsbezeichnung Fahrzeug-Typ ABE/EWG-Nr.	kW-Bereich	Reifen	Reifenbezogene Auflagen und Hinweise	Auflagen und Hinweise
Ford Mondeo Turnier (V) BA7 e13*2001/116* 0249*26-.. - ab MJ 2015 (MK5)	85-177	215/45R18	T89 T93	A12 A16 A18 A57 Car V00 V18 S08
	85-177	225/45R18		
	85-177	235/45R18		
	85-177	245/40R18	A01 K2b K6g	
Ford Puma J2K e9*2007/46*3165*..	70-114	215/50R18	A01 K1b R70	A12 A16 A18 A58 NoE NoP V18 S08
	70-114	225/45R18		
	70-114	235/45R18	A01 K1b	
	70-114	245/40R18	A01 K1a K1b K2b	
	70-114	245/45R18	A01 K1a K1b K2b	
Ford Puma ST J2K e9*2007/46*3165*..	147	215/50R18	A01 K1b R70	A12 A16 A18 A58 NoE NoP V18 S08
	147	225/45R18		
	147	235/45R18	A01 K1b	
	147	245/40R18	A01 K1a K1b K2b	
	147	245/45R18	A01 K1a K1b K2b	
Ford S-Max (I) WA6 e13*2001/116* 0185*00-23	74-176	225/45R18	T95	A12 A16 A18 A58 B02 V18 S11
	74-176	235/40R18	T93 T95	
	74-176	235/45R18	T94 T98	
	74-176	245/40R18	T93 T97	
Ford S-Max (II) WA6, WAH6 e13*2001/116* 0185*24-..; e13*2007/46*2374*.. - ab MJ 2016	88-177	235/50R18		A12 A16 A18 A57 MHy NoE V00 V18 S12
	88-177	245/45R18		
	88-177	245/50R18	A01 K1a K2b K5d	
	88-177	255/45R18		
Ford Tourneo Connect PH2, PJ2 e1*2001/116* 0206*.., 0207*00-15	55-85	225/40R18	B49 K1a K2b K46 T91 T92	A01 A12 A16 A18 B02 S03
Ford Transit Connect PT2, PU2 L071; L072; e1*2007/46*0271*..; e1*2007/46* 0272*00-03	55-85	225/40R18	B49 K1a K2b K46 T91 T92	A01 A12 A16 A18 B02 S03
Ford Transit/Tourneo Connect PJ2, PU2 e1*2001/116* 0207*16-25; e1*2007/46* 0272*04-13, - Modell 2014 bis 2017 - mit Radmuttern M12x1,5	55-125	215/45R18	T93	A12 A16 A18 A58 V18 S08
	55-125	225/45R18	T91 T95	
	55-125	235/40R18	T91 T95	

§22 48680*10

Handelsbezeichnung Fahrzeug-Typ ABE/EWG-Nr.	kW-Bereich	Reifen	Reifenbezogene Auflagen und Hinweise	Auflagen und Hinweise
Ford Transit/Tourneo Connect PJ2, PU2 e1*2001/116*0207*26-..; e1*2007/46*0272*14-.. ab Modelljahr 2018 - mit Radmuttern M14x1,5	55-88	215/45R18	T93	A12 A16 A18 A58 V18 S13
	55-88	225/45R18	T91 T95	
	55-88	235/40R18	T91 T95	
Jaguar S-Type CCX e11*98/14*0115*..	147-219	235/40R18	K42 K45 K56 R37	A01 A12 A16 A18 B02 S04
	147-219	245/40R18	K1a K42 K45 K56	
Jaguar XE JA e11*2007/46*2150*.., e5*2007/46*1049*..	120-132	215/45R18	A10 R37 T93	A16 A18 A58 Lim P35 V18 S04
	120-184	225/40R18	A32 T92	
	120-184	225/45R18	A32 T91 T95	
	120-184	235/40R18	A01 A12 K1a T91 T95	
	120-184	235/45R18	A12	
	120-184	245/40R18	A01 A12 K1a	
Jaguar XF CC9 e11*2001/116*0323*.	120-202	235/50R18	A12	A16 A18 B03 Lim V18 S04
	120-202	245/45R18	A10	
	120-202	255/45R18	A12	
Jaguar XF JB e11*2007/46*2981*.., e5*2007/46*1048*..	120-221	225/50R18	A12 R37	A16 A18 A58 Lim V18 S04
	120-221	235/45R18	A10 R37	
	120-280	245/45R18	A32	
	120-280	255/45R18	A12	
Jaguar XJ N*3 e11*2001/116*0217*..	152-291	235/50R18	R35	A12 A16 A18 B02 NBF V18 S04
	152-291	245/45R18		
	152-291	255/45R18	A01 K41	
Jaguar X-Type CF1 e11*98/14*0176*..	96-170	225/40R18	K1a K2b K42 L02 T88 T92	A01 A12 A16 A18 B02 K41 K45 K46 K56 Lim V18 S02
	96-170	245/35R18	K1a K2b K42 K44 L02 T88 T92	
Land Rover Discovery Sport LC e11*2007/46*1659*..	110-177	225/60R18	A98 142	A16 A18 A57 S06
	110-177	225/65R18	A12 138	
	110-177	235/60R18	A12 140	
Land Rover Freelander 2 LF e11*2001/116*0300*.	110-171	235/60R18	A63	A16 A18 S07
	110-171	255/55R18	A01 A12 K1a K2b	
Land Rover Range-Rover Evoque LV, LV-A e11*2007/46*0223*..; e3*2007/46*0221*..	110-177	225/60R18		A12 A16 A18 A57 Cbo Cpe Y85 S07
	110-213	235/55R18		
	110-213	235/60R18		
Land Rover Range-Rover Evoque LZ e5*2007/46*0076*..	110-147	225/60R18	A98 R37	A16 A18 A57 NoP S06
	110-221	235/60R18	A98	

§22 48680*10

Handelsbezeichnung Fahrzeug-Typ ABE/EWG-Nr.	kW-Bereich	Reifen	Reifenbezogene Auflagen und Hinweise	Auflagen und Hinweise
Volvo C30 M, M-2D e4*2001/116*0076*.., e1*2001/116*0427*..	73-169	215/40R18	T85 T89	A12 A16 A18 A58 B02 Com S02
	73-169	215/45R18	A01 G03 K42 LK6	
	73-169	225/35R18	A01 K1a K25 K2b K42 T83 T87	
	73-169	225/40R18	A01 K1a K2b K42 LK6	
Volvo C70 M e4*2001/116*0076 *08-..	100-169	215/45R18		A12 A16 A18 B02 Cbo V18 S02
	100-169	225/40R18	T88	
	100-169	235/40R18		
	100-169	245/35R18	A01 K46 K66 T88	
Volvo S40, V50 M e4*2001/116*0076*..	73-169	215/40R18	K42 K46 T85 T89	A01 A12 A16 A18 B02 Car Lim V00 V18 S02
	73-169	215/45R18	G03 K42 K46 LK6	
	73-169	225/35R18	K1b K25 K2b K42 K46 T87	
	73-169	225/40R18	K1b K2b K42 K46 LK6	
	73-169	245/35R18	K2b K42 K46 R03	
Volvo S60, V60 F, F-N2D e9*2007/46*0023*..; e13*2007/46*1157*..	84-242	215/45R18	T89 T93	A12 A16 A18 A57 Car Lim Npf V00 V18 S01
	84-242	225/40R18	T92	
	84-242	235/40R18	A01 K4i T91 T95	
	84-242	245/35R18	A01 K1a K1b K2b K4i K6f T92	
	84-242	245/40R18	A01 K1a K1b K2b K4i K6f	
Volvo S60CC, V60CC F e9*2007/46*0023*.. - Cross Country	110-187	225/50R18		A12 A16 A18 A57 Car KMV Lim S01
	110-187	235/45R18		
	110-187	235/50R18	A01 K3s	
	110-187	245/45R18		
	110-187	255/45R18		
Volvo S80 A, A-2D e9*2001/116*0057*.., e1*2001/116*0504*..	80-232	225/45R18	T91 T95	A12 A16 A18 V00 V18 S01
	80-232	235/40R18	T91 T93	
	80-232	245/40R18		
Volvo S90, V90 P e4*2007/46*1067*..	110-187	235/45R18	A98 R37	A16 A18 A57 Car KOV Lim NBF NoP S01
	110-240	245/45R18	A01 A12 LV9	
	110-240	245/45R18	A12 RV9	
Volvo S90, V90 -T6/T8 P e4*2007/46*1067*.. - Twin Engine Hybrid	186-235	245/45R18	A01 LV9	A12 A16 A18 A56 B65 Car KOV Lim S01
	186-235	245/45R18	RV9	
Volvo V40 M, M-N2E e4*2001/116* 0076*27-..; e13*2007/46*1337*..	84 - 187	215/40R18	T85 T89	A12 A16 A18 A58 Flh X4V S05
	84 - 187	225/40R18		
	84 - 187	235/35R18	T86 T90	
	84 - 187	235/40R18		
Volvo V40 CC M, M-N2E e4*2001/116* 0076*29..; e13*2007/46*1337*.. - Cross Country	84-187	215/45R18	A13	A16 A18 A57 Flh V00 V18 S05
	84-187	225/45R18	A33	
	84-187	235/40R18	A90	
	84-187	245/40R18	A01 A12 K1a K1b	
Volvo V60 G e9*2007/46*0093*.. - Twin Engine Hybrid	120-162	235/40R18	A01 K4i T95	A12 A16 A18 A56 Car S01
	120-162	235/45R18	A01 G81 K4i	
	120-162	245/40R18	A01 K1a K1b K2b K4i K6f	

§22 48680*10

Handelsbezeichnung Fahrzeug-Typ ABE/EWG-Nr.	kW-Bereich	Reifen	Reifenbezogene Auflagen und Hinweise	Auflagen und Hinweise
Volvo V60 CC Z e4*2007/46*1315*.. - Cross Country	110-186	215/55R18	K1a K1b R70	A01 A12 A16 A18 A56 Car KMV NBF NoP S01
	110-186	225/50R18	K1c K2a K2b	
	110-186	225/55R18	K1c K2a K2b	
	110-186	235/50R18	K1c K2c K6w	
	110-186	245/45R18	K1c K2a K2b	
	110-186	245/50R18	K1c K2c K5w K6w	
	110-186	255/45R18	K1c K2c K5w K6w	
Volvo V70 B, /-2D, /-N2D, /-N2E e9*2001/116*0065*..; e1*2001/116*0505*..; e1*2007/46*0495*..; e13*2007/46*1203*..	80-224	225/45R18	T91 T95	A12 A16 A18 Car V00 V18 X7V S01
	80-224	235/40R18	T91 T93	
	80-224	245/40R18		
Volvo V90 CC P e4*2007/46*1067*01-.. - Cross Country	120-240	235/55R18	A98	A16 A18 A56 KMV NBF NoP S01
Volvo XC40 X e9*2007/46*3146*..	95-184	235/55R18		A12 A16 A18 A57 MpH NoE S01
	95-184	245/50R18	A01 K1a K1b K2a K2b	
Volvo XC60 D, /-2D, /-N2D, /-N2E e9*2001/116*0068*..; e1*2001/116*0507*..; e1*2007/46*0339*..; e13*2007/46*1213*..	100-242	235/60R18	K1a	A01 A12 A16 A18 A57 S01
	100-242	255/50R18	K1c K2b	
	100-242	255/55R18	K1c K2b	
Volvo XC60 U e4*2007/46*1220*.. - ohne Radhaus-Verbreiterungen	110-240	235/55R18	A98 K1a K1b	A01 A16 A18 A57 KOV NoP S01
	110-240	235/60R18	A98 K1a K1b	
Volvo XC60 U e4*2007/46*1220*.. - mit Radhaus-Verbreiterungen (ww. Serie 8,5x21-ET49,5)	110-240	235/55R18	A98	A16 A18 A57 KMV NoP X5V S01
	110-240	235/60R18	A98	
Volvo XC60 U e4*2007/46*1220*.. - mit Radhaus-Verbreiterungssatz für 9 Zoll Breite Serie	110-240	235/55R18	A98	A16 A18 A57 KMV NoP X6V S01
	110-240	235/60R18	A98	
Volvo XC60 T6/T8 U e4*2007/46*1220*.. - Twin Engine Hybrid - ohne Radhaus-Verbreiterungen	186-235	235/55R18	A98 K1a K1b	A01 A16 A18 A56 BW7 KOV P40 S01
	186-235	235/60R18	A98 K1a K1b	

§22 48680*10

Handelsbezeichnung Fahrzeug-Typ ABE/EWG-Nr.	kW-Bereich	Reifen	Reifenbezogene Auflagen und Hinweise	Auflagen und Hinweise
Volvo XC60 T6/T8 U e4*2007/46*1220*.. - Twin Engine Hybrid - mit Radhaus-Verbreiterungen (ww. Serie 8,5x21-ET49,5)	186-235	235/55R18	A98	A16 A18 A56 BW7 KMV P40 X5V S01
	186-235	235/60R18	A98	
Volvo XC60 T6/T8 U e4*2007/46*1220*.. - Twin Engine Hybrid - mit Radhaus-Verbreiterungssatz für 9 Zoll Breite Serie	186-235	235/55R18	A98	A16 A18 A56 BW7 KMV P40 X6V S01
	186-235	235/60R18	A98	
Volvo XC70 B, /-2D, /-N2D, /-N2E e9*2001/116*0065*..; e1*2001/116*0505*..; e1*2007/46*0495*..; e13*2007/46*1203*..	120-224	225/50R18	K1a	A01 A12 A16 A18 Car KMV S01
	120-224	235/50R18	K1c	
	120-224	245/45R18	K1a	
	120-224	255/45R18	K1c	

Allgemeine Hinweise

Im Fahrzeug vorgeschriebene Fahrzeugsysteme, z. B. Reifendruckkontrollsysteme, müssen nach Anbau der Räder funktionsfähig bleiben.

Wird eine in diesem Gutachten aufgeführte Reifengröße verwendet, die nicht bereits in den Fahrzeugpapieren (u. a. Fahrzeugschein, Zulassungsbescheinigung I oder COC-Papier) genannt ist, so sind die Angaben über die Reifengröße in den Fahrzeugpapieren (Fahrzeugschein bzw. -brief, Zulassungsbescheinigung I) durch die Zulassungsstelle berichtigen zu lassen. Diese Berichtigung ist dann nicht erforderlich, wenn die ABE des Sonderrades eine Freistellung von der Pflicht zur Berichtigung der Fahrzeugpapiere enthält.

Die mindestens erforderlichen Geschwindigkeitsbereiche (mit Ausnahme der M+S-Profile) und Tragfähigkeiten der zu verwendenden Reifen sind den Fahrzeugpapieren (Fahrzeugbrief und -schein, Zulassungsbescheinigung I) zu entnehmen. Abschläge der Tragfähigkeit aufgrund der Fahrzeughöchstgeschwindigkeit sind zu berücksichtigen.

Fahrzeughöchst-geschwindigkeit	Tragfähigkeit (%) Geschwindigkeitssymbol (GSY)		
	V	W	Y
210 km/h	100%	100%	100%
220 km/h	97%	100%	100%
230 km/h	94%	100%	100%
240 km/h	91%	100%	100%
250 km/h	-	95%	100%
260 km/h	-	90%	100%
270 km/h	-	85%	100%
280 km/h	-	-	95%
290 km/h	-	-	90%
300 km/h	-	-	85%

§22 48680*10

Ferner sind nur Reifen einer Bauart und achsweise eines Reifentyps zulässig. Bei Verwendung unterschiedlicher Reifentypen auf Vorder- und Hinterachse sind die Hinweise des Fahrzeug- und / oder Reifenherstellers zu beachten.

Das Fahrwerk und die Bremsaggregate müssen, mit Ausnahme der in der entsprechenden Auflage aufgeführten Umrüstmaßnahmen, dem Serienstand entsprechen. Die Zulässigkeit weiterer Veränderungen ist gesondert zu beurteilen.

Wird das serienmäßige Ersatzrad verwendet, soll mit mäßiger Geschwindigkeit und nicht länger als erforderlich gefahren werden. Es müssen die serienmäßigen Befestigungsteile verwendet werden. Bei Fahrzeugen mit Allradantrieb darf nur ein Ersatzrad mit gleicher Reifengröße bzw. gleichem Abrollumfang verwendet werden.

Die Bezieher der Räder sind darauf hinzuweisen, dass der vom Reifenhersteller vorgeschriebene Reifenfülldruck zu beachten ist.

Spezielle Auflagen und Hinweise

138 Das Sonderrad (gepr. Radlast) ist in Verbindung mit dieser Reifengröße nur zulässig bis zu einer zul. Achslast von 1380 kg. Eine erhöhte zulässige Achslast bei Anhängerbetrieb (siehe Ziff. 33 zu Ziff. 16 h bzw. Feld 22 zu Feld 7.1-8.3 in den Fahrzeugpapieren) ist zu beachten.

140 Das Sonderrad (gepr. Radlast) ist in Verbindung mit dieser Reifengröße nur zulässig bis zu einer zul. Achslast von 1400 kg. Eine erhöhte zulässige Achslast bei Anhängerbetrieb (siehe Ziff. 33 zu Ziff. 16 h bzw. Feld 22 zu Feld 7.1-8.3 in den Fahrzeugpapieren) ist zu beachten.

142 Das Sonderrad (gepr. Radlast) ist in Verbindung mit dieser Reifengröße nur zulässig bis zu einer zul. Achslast von 1420 kg. Eine erhöhte zulässige Achslast bei Anhängerbetrieb (siehe Ziff. 33 zu Ziff. 16 h bzw. Feld 22 zu Feld 7.1-8.3 in den Fahrzeugpapieren) ist zu beachten.

A01 Nach Durchführung der Technischen Änderung ist das Fahrzeug unter Vorlage der vorliegenden ABE unverzüglich einem amtlich anerkannten Sachverständigen oder Prüfer für den Kraftfahrzeugverkehr oder einem Prüfingenieur einer Überwachungsorganisation nach Nummer 4 der Anlage VIIIb zur StVZO zur Durchführung und Bestätigung der in der ABE vorgeschriebenen Änderungsabnahme vorzuführen.

A10 Es dürfen nur feingliedrige Schneeketten an der Hinterachse verwendet werden.

A12 Die Verwendung von Schneeketten ist nicht zulässig.

A13 Es dürfen nur feingliedrige Schneeketten, die nicht mehr als 15 mm einschließlich Kettenschloss auftragen, an der Vorderachse verwendet werden.

A16 Zum Auswuchten der Räder dürfen an der Felgeninnenseite nur Klebegewichte unterhalb der Felgenschulter angebracht werden. Bei Anbringung der Klebegewichte im Felgenbett ist auf einen Mindestabstand von 2 mm zum Bremssattel bzw. zu den Fahrwerksteilen zu achten.

A18 Es sind nur schlauchlose Reifen zulässig. Werden keine Ventile mit TPMS-Sensoren verwendet, sind ausschließlich Metallschraubventile mit Befestigung von außen, die den Normen DIN, E.T.R.T.O oder Tire and Rim entsprechen, zulässig. Werden Ventile mit TPMS-Sensoren verwendet, so sind die Hinweise und Vorgaben der Hersteller zu beachten. Die Ventile und Sensoren müssen für den vorgeschriebenen Luftdruck und die bauartbedingte Höchstgeschwindigkeit geeignet sein. Die Ventile dürfen nicht über den Felgenrand hinausragen.

A32 Es dürfen nur feingliedrige Schneeketten, die nicht mehr als 12 mm einschließlich Kettenschloss auftragen, an der Hinterachse verwendet werden.

§22 48680*10

A33 Es dürfen nur feingliedrige Schneeketten, die nicht mehr als 12 mm einschließlich Kettenschloss auftragen, an der Vorderachse verwendet werden.

A56 Die Rad-/Reifen-Kombination ist nur zulässig an Fahrzeugausführungen mit Allradantrieb (z.B. 4WD, Quattro, Syncro, 4-Matic, 4x4 u. ä.)

A57 Diese Rad-/Reifen-Kombination(en) ist (sind) zulässig an Fahrzeugausführungen mit Front bzw. Heck-Antrieb und Allradantrieb (z.B. 2WD, 4WD, Quattro, Syncro, 4-Matic, 4x4, u. ä.)

A58 Rad-Reifen-Kombination(en) nicht zulässig an Fahrzeugen mit Allradantrieb.

A63 Die Verwendung von Schneeketten ist nur zulässig, wenn der Fahrzeughersteller diese für die Fahrzeugausführung/Reifengröße freigegeben hat. Die Hinweise des Fahrzeugherstellers sind zu beachten (siehe Betriebsanleitung/Handbuch).

A90 Es dürfen nur feingliedrige Schneeketten, die nicht mehr als 9 mm einschließlich Kettenschloss auftragen, an den laut Betriebsanleitung dafür vorgesehenen Achsen verwendet werden.

A91 Es dürfen nur feingliedrige Schneeketten, die nicht mehr als 10 mm einschließlich Kettenschloss auftragen, an den laut Betriebsanleitung dafür vorgesehenen Achsen verwendet werden.

A98 Es sind nur spezielle feingliedrige Schneeketten ohne Kettenglieder auf der Reifeninnenseite mit umlaufendem Kettenband auf der Lauffläche an den laut Betriebsanleitung dafür vorgesehenen Achsen zulässig. Die Hinweise des Fahrzeug- und Kettenherstellers sind zu beachten.

B02 Vor Montage der Räder sind eventuell vorhandene Zentrierstifte, Befestigungs-Schrauben oder Sicherungsringe an den Anschlussflanschen des Fahrzeugs zu entfernen.

B03 Die Zulässigkeit der Sonderräder ist nicht geprüft für Fahrzeuge, die serienmäßig ausschließlich mit größeren und/oder breiteren Serienrädern für Sommerbereifung (nicht M+S Reifen) ausgerüstet sind (u. a. Fahrzeugschein, Zulassungsbescheinigung I, COC-Papier oder Bedienungsanleitung).

B49 Durch Verlegen des Handbremsseiles bzw. deren Halterungen ist eine ausreichende Freigängigkeit von mindestens 30 mm zur Rad- / Reifenkombination herzustellen.

B65 Rad/Reifen-Kombination nur zulässig für Fahrzeugausführungen mit Bremsscheibendurchmesser 345 mm an Achse 1.

BW7 Aufgrund fehlender Freigängigkeit zur Bremsanlage sind die Räder nicht zulässig an Fahrzeugen mit Bremsscheibendurchmesser 370 mm an Achse1.

Car Die Rad/Reifen-Kombination ist zulässig für Fahrzeugausführungen der Karosserieform Kombilimousine (Avant, Break, Caravan, Grandtour, Kombi, Sportswagon, T-Modell, Touring, Tourer, Turnier, Variant, …).

Cbo Die Rad-/Reifen-Kombination ist zulässig für Fahrzeugausführungen der Karosserieform Cabrio-Limousine, Roadster.

Com Die Rad/Reifen-Kombination ist zulässig für Fahrzeugausführungen der Karosserieform Compact (3-türig).

Cpe Die Rad-/Reifen-Kombination ist zulässig für Fahrzeugausführungen der Karosserieform Coupé.

F23 Rad/Reifen-Kombination nur für Fahrzeugausführungen mit Verbundlenkerhinterachse.

§22 48680*10

F24 Rad/Reifen-Kombination nur für Fahrzeugausführungen mit Viel- bzw. Mehrlenkerhinterachse (Einzelradaufhängung).

Flh Die Rad-/Reifen-Kombination ist zulässig für Fahrzeugausführungen der Karosserieform Schrägheckimousine (Fließheck, 3-türig und 5-türig).

G01 Es ist der Nachweis zu erbringen, dass die Anzeige des Geschwindigkeitsmessers und Wegstreckenzählers innerhalb der Toleranzen (75/443/EWG, ECE-R39, § 57 StVZO) liegt. Wird die Anzeige angeglichen, sind die in den Fahrzeugpapieren (u. a. Fahrzeugschein, Zulassungsbescheinigung I oder COC-Papier) eingetragenen Reifengrößen zu überprüfen.

G03 Weicht der Abrollumfang dieser Reifengröße von den Abrollumfängen der serienmäßigen Reifengrößen (u. a. Fahrzeugschein, Zulassungsbescheinigung I, COC-Papier oder Bedienungsanleitung) ab, ist der Nachweis zu erbringen, dass die Anzeige des Geschwindigkeitsmessers und Wegstreckenzählers innerhalb der Toleranzen (75/443/EWG, ECE-R39, § 57 StVZO) liegt. Wird die Anzeige angeglichen, sind die in den Fahrzeugpapieren (u. a. Fahrzeugschein, Zulassungsbescheinigung I oder COC-Papier) eingetragenen Reifengrößen zu überprüfen.

G40 Ist die Reifengröße 215/55R16, 215/50R17, 235/45R17 oder 235/40R18 keine der serienmäßigen Reifengrößen (u. a. Fahrzeugschein, Zulassungsbescheinigung I, COC-Papier oder Bedienungsanleitung) , so ist der Nachweis zu erbringen, dass die Anzeige des Geschwindigkeitsmessers und Wegstreckenzählers innerhalb der Toleranzen (75/443/EWG, ECE-R39, § 57 StVZO) liegt. Wird die Anzeige angeglichen, sind die in den Fahrzeugpapieren (u. a. Fahrzeugschein, Zulassungsbescheinigung I oder COC-Papier) eingetragenen Reifengrößen zu überprüfen.

G81 Ist die Reifengröße 235/45R18 oder 235/40R19 keine der serienmäßigen Reifengrößen (u. a. Fahrzeugschein, Zulassungsbescheinigung I, COC-Papier oder Bedienungsanleitung) , so ist der Nachweis zu erbringen, dass die Anzeige des Geschwindigkeitsmessers und Wegstreckenzählers innerhalb der Toleranzen (75/443/EWG, ECE-R39, § 57 StVZO) liegt. Wird die Anzeige angeglichen, sind die in den Fahrzeugpapieren (u. a. Fahrzeugschein, Zulassungsbescheinigung I oder COC-Papier) eingetragenen Reifengrößen zu überprüfen

G98 Bei Fahrzeugen mit 235/45R18 oder 235/40R19 Serien-Bereifung (u. a. Fahrzeugschein, Zulassungsbescheinigung I, COC-Papier oder Bedienungsanleitung), ist der Nachweis zu erbringen, dass die Anzeige des Geschwindigkeitsmessers und Wegstreckenzählers innerhalb der Toleranzen (75/443/EWG, ECE-R39, § 57 StVZO) liegt. Wird die Anzeige angeglichen, sind die in den Fahrzeugpapieren (u. a. Fahrzeugschein, Zulassungsbescheinigung I oder COC-Papier) eingetragenen Reifengrößen zu überprüfen.

K1a Die Radabdeckung an Achse 1 ist durch Ausstellen der Frontschürze und des Kotflügels oder durch Anbau von dauerhaft befestigten Karosserieteilen im Bereich 0° bis 30° vor Radmitte herzustellen. Die gesamte Breite der Rad-/Reifenkombination muss, unter Beachtung des maximal möglichen Betriebsmaßes des Reifens (1,04-fache der Nennbreite des Reifens), in dem oben genannten Bereich abgedeckt sein.

K1b Die Radabdeckung an Achse 1 ist durch Ausstellen des Kotflügels oder durch Anbau von dauerhaft befestigten Karosserieteilen im Bereich 0° bis 50° hinter Radmitte herzustellen. Die gesamte Breite der Rad-/Reifenkombination muss, unter Beachtung des maximal möglichen Betriebsmaßes des Reifens (1,04-fache der Nennbreite des Reifens), in dem oben genannten Bereich abgedeckt sein.

K1c Die Radabdeckung an Achse 1 ist durch Ausstellen der Frontschürze und des Kotflügels oder durch Anbau von dauerhaft befestigten Karosserieteilen im Bereich 30° vor bis 50° hinter Radmitte herzustellen. Die gesamte Breite der Rad-/Reifenkombination muss, unter Beachtung des maximal möglichen Betriebsmaßes des Reifens (1,04-fache der Nennbreite des Reifens), in dem oben genannten Bereich abgedeckt sein.

§22 48680*10

K25 Durch Nacharbeit der Kunststoffinnenkotflügel an der Vorderachse im Bereich des Motorschutzes ist eine ausreichende Freigängigkeit der Rad-/ Reifenkombination herzustellen.

K2a Die Radabdeckung an Achse 2 ist durch Ausstellen des Kotflügels oder durch Anbau von dauerhaft befestigten Karosserieteilen im Bereich 0° bis 30° vor Radmitte herzustellen. Die gesamte Breite der Rad-/Reifenkombination muss, unter Beachtung des maximal möglichen Betriebsmaßes des Reifens (1,04-fache der Nennbreite des Reifens), in dem oben genannten Bereich abgedeckt sein.

K2b Die Radabdeckung an Achse 2 ist durch Ausstellen der Heckschürze und des Kotflügels oder durch Anbau von dauerhaft befestigten Karosserieteilen im Bereich 0° bis 50° hinter Radmitte herzustellen. Die gesamte Breite der Rad-/Reifenkombination muss, unter Beachtung des maximal möglichen Betriebsmaßes des Reifens (1,04-fache der Nennbreite des Reifens), in dem oben genannten Bereich abgedeckt sein.

K2c Die Radabdeckung an Achse 2 ist durch Ausstellen der Heckschürze und des Kotflügels oder durch Anbau von dauerhaft befestigten Karosserieteilen im Bereich 30° vor bis 50° hinter Radmitte herzustellen. Die gesamte Breite der Rad-/Reifenkombination muss, unter Beachtung des maximal möglichen Betriebsmaßes des Reifens (1,04-fache der Nennbreite des Reifens), in dem oben genannten Bereich abgedeckt sein.

K3s An Achse 1 ist die Spritzwand bzw. die Radhausinnenverkleidung hinter Radmitte an den dahinterliegenden Rahmenfalz anzulegen und dauerhaft zu befestigen.

K41 An Achse 1 ist durch Nacharbeiten der Radhausausschnittkanten eine ausreichende Freigängigkeit der Rad-Reifenkombination herzustellen.

K42 An Achse 2 ist durch Nacharbeiten der Radhausausschnittkanten eine ausreichende Freigängigkeit der Rad-Reifenkombination herzustellen.

K44 An Achse 2 ist durch Aufweiten der Kotflügel bzw. inneren Seitenteile eine ausreichende Freigängigkeit der Rad-Reifenkombination herzustellen.

K45 An Achse 1 ist durch Nacharbeiten der Radhausinnenkotflügel, Kunststoffeinsätze bzw. deren Befestigungsteile eine ausreichende Freigängigkeit der Rad-Reifenkombination herzustellen. Ein evtl. vorhandener Spritzschutz für den Ansaugweg des Luftfilters muss erhalten bleiben.

K46 An Achse 2 ist durch Nacharbeiten der Radhausinnenkotflügel, Kunststoffeinsätze bzw. deren Befestigungsteile eine ausreichende Freigängigkeit der Rad-Reifenkombination herzustellen.

K4b An Achse 2 sind die äußeren Blechmuttern und Befestigungsstifte zur Befestigung der Radhausinnenverkleidung über den Radhausausschnittkanten zu entfernen. Die Radhausinnenverkleidung ist anschließend dauerhaft neu zu befestigen.

K4i An Achse 2 ist die Radhausinnenverkleidung an der Radhausausschnittkante auszuschneiden bzw. um 5 mm zu kürzen und anschließend dauerhaft neu zu befestigen.

K56 Durch Nacharbeit der Heckschürze am Übergang zum Radhausausschnitt ist eine ausreichende Freigängigkeit der Rad-Reifenkombination herzustellen.

K5b An Achse 1 sind die Radhausausschnittkanten im Bereich 150 mm vor bis 150 mm hinter Radmitte vollständig umzulegen.

K5d An Achse 1 sind die Radhausausschnittkanten im Bereich 200 mm vor bis 200 mm hinter Radmitte vollständig umzulegen.

§22 48680*10

K5w An Achse 1 sind die Kunststoff-Radhausausschnittkanten im Bereich 200 mm vor bis 200 mm hinter Radmitte um 5 mm auszuschneiden bzw. zu kürzen.

K66 Durch Nacharbeiten der Radhausinnenwand bzw. der Verkleidung an Achse 2 ist eine ausreichende Freigängigkeit der Rad-/Reifen-Kombination herzustellen.

K6f An Achse 2 sind die Radhausausschnittkanten im Bereich 300 mm vor bis 150 mm nach Radmitte vollständig umzulegen.

K6g An Achse 2 ist die Befestigungslasche der Heckschürze am Übergang zur Radhausausschnittkante um 5 mm zu kürzen oder um das gleiche Maß nach hinten/oben zu biegen.

K6w An Achse 2 sind die Kunststoff-Radhausausschnittkanten im Bereich 200 mm vor bis 200 mm hinter Radmitte um 5 mm auszuschneiden bzw. zu kürzen.

K8d An Achse 2 sind die Radhausausschnittkanten im Bereich 100 mm vor bis 200 mm hinter Radmitte um 5 mm aufzuweiten.

K9v An Achse 2 sind die in das Radhaus ragenden Kanten der Zusatzradabdeckungen auf einer Länge von 100 mm bis auf die Innenkontur des Radlaufes folgend zu kürzen.

KMV Betrifft nur Fahrzeugvarianten mit serienmäßigen Kunststoffverbreiterungen bzw. mit zusätzlichen Kotflügelverbreiterungen (Radlaufleisten).

KOV Betrifft nur Fahrzeugvarianten ohne serienmäßige Kunststoffverbreiterungen bzw. ohne zusätzliche Kotflügelverbreiterungen (Radlaufleisten).

KmS Nur zulässig für Fahrzeugausführungen mit Schiebetüren.

KoS Nicht zulässig für Fahrzeugausführungen mit Schiebetüren.

L02 Durch Begrenzung des Lenkeinschlages ist eine ausreichende Freigängigkeit der Rad- / Reifenkombination herzustellen.

LK6 An Achse 1 ist durch Begrenzen des Lenkeinschlages oder durch Nacharbeit der Radhausinnenkotflügel bzw. der Kunststoffeinsätze im Bereich der Radinnenseite eine ausreichende Freigängigkeit der Rad-Reifenkombination herzustellen.

LV9 Bei Fahrzeugausführungen, die werkseitig nicht für die Verwendung von 19 Zoll, 20 Zoll oder 21 Zoll Reifengrößen ausgerüstet sind, ist der Lenkeinschlag durch eine Fachwerkstatt (elektronische Programmierung) zu begrenzen und somit eine ausreichende Freigängigkeit der Rad-Reifenkombination herzustellen.

Lim Die Rad-/Reifen-Kombination ist zulässig für Fahrzeugausführungen der Karosserieform Limousine.

M+S Diese Reifengröße ist nur zulässig als M+S-Bereifung.

MHy Auch zulässig für Fahrzeugausführungen mit Hybridantrieb (Hybridelektrofahrzeug).

MpH Auch zulässig für Fahrzeugausführungen mit Hybridantrieb (Hybridelektrofahrzeug; HEV), incl. Plug-in-Hybrid Fahrzeuge bzw. extern aufladbare Hybrid-Elektro-Fahrzeuge (PHEV bzw. OVC-HEV).

NBF Nicht für gepanzerte bzw. beschussgeschützte Fahrzeugausführungen.

NoE Nicht für "reines" Elektrofahrzeug (Battery Electric Vehicle "BEV").

§22 48680*10

NoP Nicht für Plug-in Hybrid-Fahrzeuge bzw. extern aufladbare Hybrid-Elektro-Fahrzeuge (PHEV bzw. OVC-HEV).

Npf Rad-Reifen-Kombination(en) nicht zulässig für Fahrzeugausführungen Fun, Cross, Scout, usw. (Fahrzeugvarianten mit Radlaufverbreiterungen).

P35 Aufgrund fehlender Freigängigkeit zur Bremsanlage ist die Verwendung der Räder nicht zulässig für Fahrzeugausführungen mit Bremsscheibendurchmesser 350 mm an Achse1.

P40 Aufgrund fehlender Freigängigkeit zur Bremsanlage sind die Räder nicht zulässig an Fahrzeugen mit Bremsscheibendurchmesser 400 mm an Achse1.

R03 Diese Reifengröße ist nur an Achse 2 zulässig.

R09 Diese Reifengröße ist nur zulässig, wenn sie bereits als Serienbereifung freigegeben ist (Fahrzeugschein, Zulassungsbescheinigung I oder COC-Papier).

R35 Bei dieser Serien-Reifengröße sind die Empfehlungen des Fahrzeugherstellers zu beachten (u. a. Fahrzeugschein, Zulassungsbescheinigung I, COC-Papier oder Bedienungsanleitung).

R37 Diese Reifengröße ist nicht geprüft für Fahrzeuge, die serienmäßig ausschließlich mit größeren und/oder breiteren Reifengrößen (u. a. Fahrzeugschein, Zulassungsbescheinigung I, COC-Papier oder Bedienungsanleitung) ausgerüstet sind.

R69 Diese Reifengröße ist nur zulässig bei Fahrzeugen mit serienmäßiger Reifengröße 215/55R16, 215/50R17, 235/45R17, 235/40R18 oder 235/35R19 (u. a. Fahrzeugschein, Zulassungsbescheinigung I, COC-Papier oder Bedienungsanleitung).

R70 Für das Fahrzeug ist die Reifengröße auf der im Gutachten genannten Radgröße durch den Reifenhersteller zu bestätigen. Diese Bestätigung ist vom Führer des Fahrzeugs mitzuführen.

R92 Diese Rad-Reifen-Kombination(en) ist/sind nur zulässig bei Fahrzeugen mit serienmäßiger Reifengröße 235/45R18 oder 235/40R19 (u. a. Fahrzeugschein, Zulassungsbescheinigung I, COC-Papier oder Bedienungsanleitung).

RV9 Diese Rad-/Reifenkombination gilt nur für Fahrzeugausführungen, die werkseitig für die Verwendung von 19 Zoll, 20 Zoll oder 21 Zoll Reifengrößen ausgerüstet sind.

S01 Zur Befestigung der Räder dürfen nur die mitgelieferten Befestigungsmittel Nr. S01 (siehe Seite 1) verwendet werden.

S02 Zur Befestigung der Räder dürfen nur die mitgelieferten Befestigungsmittel Nr. S02 (siehe Seite 1) verwendet werden.

S03 Zur Befestigung der Räder dürfen nur die mitgelieferten Befestigungsmittel Nr. S03 (siehe Seite 1) verwendet werden.

S04 Zur Befestigung der Räder dürfen nur die mitgelieferten Befestigungsmittel Nr. S04 (siehe Seite 1) verwendet werden.

S05 Zur Befestigung der Räder dürfen nur die mitgelieferten Befestigungsmittel Nr. S05 (siehe Seite 1) verwendet werden.

S06 Zur Befestigung der Räder dürfen nur die mitgelieferten Befestigungsmittel Nr. S06 (siehe Seite 1) verwendet werden.

§22 48680*10

S07 Zur Befestigung der Räder dürfen nur die mitgelieferten Befestigungsmittel Nr. S07 (siehe Seite 1) verwendet werden.

S08 Zur Befestigung der Räder dürfen nur die mitgelieferten Befestigungsmittel Nr. S08 (siehe Seite 1) verwendet werden.

S09 Zur Befestigung der Räder dürfen nur die mitgelieferten Befestigungsmittel Nr. S09 (siehe Seite 1) verwendet werden.

S10 Zur Befestigung der Räder dürfen nur die mitgelieferten Befestigungsmittel Nr. S10 (siehe Seite 1) verwendet werden.

S11 Zur Befestigung der Räder dürfen nur die mitgelieferten Befestigungsmittel Nr. S11 (siehe Seite 1) verwendet werden.

S12 Zur Befestigung der Räder dürfen nur die mitgelieferten Befestigungsmittel Nr. S12 (siehe Seite 1) verwendet werden.

S13 Zur Befestigung der Räder dürfen nur die mitgelieferten Befestigungsmittel Nr. S13 (siehe Seite 1) verwendet werden.

Sth Die Rad-/Reifen-Kombination ist zulässig für Fahrzeugausführungen der Karosserieform Stufenheck.

T00 Reifen (LI 100) nur zulässig für Fahrzeuge mit zul. Achslasten bis 1600 kg (Fzg.-Schein, Ziff. 16 bzw. Zulassungsbescheinigung Feld 8). Abschläge der Tragfähigkeit aufgrund der Bauartbedingten Höchstgeschwindigkeit (Fzg.-Schein, Ziff. 6 bzw. Zulassungsbescheinigung Feld T) sind zu berücksichtigen.

T83 Reifen (LI 83) nur zulässig für Fahrzeuge mit zul. Achslasten bis 974 kg (Fzg.-Schein, Ziff. 16 bzw. Zulassungsbescheinigung Feld 8). Abschläge der Tragfähigkeit aufgrund der Bauartbedingten Höchstgeschwindigkeit (Fzg.-Schein, Ziff. 6 bzw. Zulassungsbescheinigung Feld T) sind zu berücksichtigen.

T85 Reifen (LI 85) nur zulässig für Fahrzeuge mit zul. Achslasten bis 1030 kg (Fzg.-Schein, Ziff. 16 bzw. Zulassungsbescheinigung Feld 8). Abschläge der Tragfähigkeit aufgrund der Bauartbedingten Höchstgeschwindigkeit (Fzg.-Schein, Ziff. 6 bzw. Zulassungsbescheinigung Feld T) sind zu berücksichtigen.

T86 Reifen (LI 86) nur zulässig für Fahrzeuge mit zul. Achslasten bis 1060 kg (Fzg.-Schein, Ziff. 16 bzw. Zulassungsbescheinigung Feld 8). Abschläge der Tragfähigkeit aufgrund der Bauartbedingten Höchstgeschwindigkeit (Fzg.-Schein, Ziff. 6 bzw. Zulassungsbescheinigung Feld T) sind zu berücksichtigen.

T87 Reifen (LI 87) nur zulässig für Fahrzeuge mit zul. Achslasten bis 1090 kg (Fzg.-Schein, Ziff. 16 bzw. Zulassungsbescheinigung Feld 8). Abschläge der Tragfähigkeit aufgrund der Bauartbedingten Höchstgeschwindigkeit (Fzg.-Schein, Ziff. 6 bzw. Zulassungsbescheinigung Feld T) sind zu berücksichtigen.

T88 Reifen (LI 88) nur zulässig für Fahrzeuge mit zul. Achslasten bis 1120 kg (Fzg.-Schein, Ziff. 16 bzw. Zulassungsbescheinigung Feld 8). Abschläge der Tragfähigkeit aufgrund der Bauartbedingten Höchstgeschwindigkeit (Fzg.-Schein, Ziff. 6 bzw. Zulassungsbescheinigung Feld T) sind zu berücksichtigen.

§22 48680*10

T89 Reifen (LI 89) nur zulässig für Fahrzeuge mit zul. Achslasten bis 1160 kg (Fzg.-Schein, Ziff. 16 bzw. Zulassungsbescheinigung Feld 8). Abschläge der Tragfähigkeit aufgrund der Bauartbedingten Höchstgeschwindigkeit (Fzg.-Schein, Ziff. 6 bzw. Zulassungsbescheinigung Feld T) sind zu berücksichtigen.

T90 Reifen (LI 90) nur zulässig für Fahrzeuge mit zul. Achslasten bis 1200 kg (Fzg.-Schein, Ziff. 16 bzw. Zulassungsbescheinigung Feld 8). Abschläge der Tragfähigkeit aufgrund der Bauartbedingten Höchstgeschwindigkeit (Fzg.-Schein, Ziff. 6 bzw. Zulassungsbescheinigung Feld T) sind zu berücksichtigen.

T91 Reifen (LI 91) nur zulässig für Fahrzeuge mit zul. Achslasten bis 1230 kg (Fzg.-Schein, Ziff. 16 bzw. Zulassungsbescheinigung Feld 8). Abschläge der Tragfähigkeit aufgrund der Bauartbedingten Höchstgeschwindigkeit (Fzg.-Schein, Ziff. 6 bzw. Zulassungsbescheinigung Feld T) sind zu berücksichtigen.

T92 Reifen (LI 92) nur zulässig für Fahrzeuge mit zul. Achslasten bis 1260 kg (Fzg.-Schein, Ziff. 16 bzw. Zulassungsbescheinigung Feld 8). Abschläge der Tragfähigkeit aufgrund der Bauartbedingten Höchstgeschwindigkeit (Fzg.-Schein, Ziff. 6 bzw. Zulassungsbescheinigung Feld T) sind zu berücksichtigen.

T93 Reifen (LI 93) nur zulässig für Fahrzeuge mit zul. Achslasten bis 1300 kg (Fzg.-Schein, Ziff. 16 bzw. Zulassungsbescheinigung Feld 8). Abschläge der Tragfähigkeit aufgrund der Bauartbedingten Höchstgeschwindigkeit (Fzg.-Schein, Ziff. 6 bzw. Zulassungsbescheinigung Feld T) sind zu berücksichtigen.

T94 Reifen (LI 94) nur zulässig für Fahrzeuge mit zul. Achslasten bis 1340 kg (Fzg.-Schein, Ziff. 16 bzw. Zulassungsbescheinigung Feld 8). Abschläge der Tragfähigkeit aufgrund der Bauartbedingten Höchstgeschwindigkeit (Fzg.-Schein, Ziff. 6 bzw. Zulassungsbescheinigung Feld T) sind zu berücksichtigen.

T95 Reifen (LI 95) nur zulässig für Fahrzeuge mit zul. Achslasten bis 1380 kg (Fzg.-Schein, Ziff. 16 bzw. Zulassungsbescheinigung Feld 8). Abschläge der Tragfähigkeit aufgrund der Bauartbedingten Höchstgeschwindigkeit (Fzg.-Schein, Ziff. 6 bzw. Zulassungsbescheinigung Feld T) sind zu berücksichtigen.

T96 Reifen (LI 96) nur zulässig für Fahrzeuge mit zul. Achslasten bis 1420 kg (Fzg.-Schein, Ziff. 16 bzw. Zulassungsbescheinigung Feld 8). Abschläge der Tragfähigkeit aufgrund der Bauartbedingten Höchstgeschwindigkeit (Fzg.-Schein, Ziff. 6 bzw. Zulassungsbescheinigung Feld T) sind zu berücksichtigen.

T97 Reifen (LI 97) nur zulässig für Fahrzeuge mit zul. Achslasten bis 1460 kg (Fzg.-Schein, Ziff. 16 bzw. Zulassungsbescheinigung Feld 8). Abschläge der Tragfähigkeit aufgrund der Bauartbedingten Höchstgeschwindigkeit (Fzg.-Schein, Ziff. 6 bzw. Zulassungsbescheinigung Feld T) sind zu berücksichtigen.

T98 Reifen (LI 98) nur zulässig für Fahrzeuge mit zul. Achslasten bis 1500 kg (Fzg.-Schein, Ziff. 16 bzw. Zulassungsbescheinigung Feld 8). Abschläge der Tragfähigkeit aufgrund der Bauartbedingten Höchstgeschwindigkeit (Fzg.-Schein, Ziff. 6 bzw. Zulassungsbescheinigung Feld T) sind zu berücksichtigen.

V00 Unterschiedliche Reifengrößen auf Vorder- und Hinterachse sind nicht zulässig für Fahrzeugausführungen mit Allradantrieb (z.B. AWD, 4-Matic, Syncro, 4x4,...).

§22 48680*10

V18 Bei Verwendung verschiedener Reifengrößen an Vorder- und Hinterachse sind folgende Reifenkombinationen, sofern die Reifengrößen in der Spalte "Reifen" aufgeführt sind, möglich:

	Vorderachse	Hinterachse
Nr. 1	205/40R18	225/35R18
Nr. 2	205/45R18	225/40R18
Nr. 3	215/40R18	245/35R18, 255/35R18
Nr. 4	215/45R18	235/40R18, 245/40R18
Nr. 5	215/55R18	235/50R18
Nr. 6	225/40R18	245/35R18, 255/35R18, 265/35R18, 285/30R18, 295/30R18
Nr. 7	225/45R18	245/40R18, 255/40R18, 275/35R18, 285/35R18
Nr. 8	225/50R18	245/45R18, 255/45R18
Nr. 9	235/40R18	255/35R18, 265/35R18, 275/35R18, 315/30R18
Nr. 10	235/45R18	255/40R18, 265/40R18, 275/40R18, 295/35R18
Nr. 11	235/50R18	255/45R18, 285/40R18
Nr. 12	235/60R18	255/55R18, 285/50R18
Nr. 13	245/35R18	255/35R18
Nr. 14	245/40R18	255/40R18, 265/35R18, 275/35R18, 285/35R18
Nr. 15	245/45R18	265/40R18, 275/40R18, 285/40R18
Nr. 16	245/50R18	275/45R18
Nr. 17	255/40R18	285/35R18, 295/35R18
Nr. 18	255/45R18	275/40R18, 285/40R18
Nr. 19	255/50R18	285/45R18
Nr. 20	255/55R18	285/50R18
Nr. 21	265/35R18	295/30R18, 315/30R18

Es sind nur Reifen eines Herstellers und achsweise eines Profiltyps zulässig, für die der Reifen- oder Fahrzeughersteller die Eignung für das jeweilige Fahrzeug bestätigt. Diese Bestätigung ist vom Führer des Fahrzeugs mitzuführen.

X4V Rad-/Reifenkombination ist nicht zulässig für Fahrzeugausführung Volvo V40 Cross Country (Typ M).

X5V Diese Rad-Reifen-Kombinationen sind zulässig bei Fahrzeugen mit Radhausverbreiterungen (Kotflügelverbreiterungen, Radlaufleisten) in Verbindung mit Serien-Rädern: 8,5x21-ET49,5 (u.a. Fahrzeugschein, Zulassungsbescheinigung I, COC-Papier oder Bedienungsanleitung).

X6V Diese Rad-Reifen-Kombinationen sind zulässig bei Fahrzeugen mit Radhausverbreiterungen (Kotflügelverbreiterungen, Radlaufleisten) in Verbindung mit Serien-Rädern: 9x20-ET38,5 ww. 8,5x21-ET38,5 ww. 9x21-ET38,5 oder 9x22-ET43 (u.a. Fahrzeugschein, Zulassungsbescheinigung I, COC-Papier oder Bedienungsanleitung).

X7V Rad-/Reifenkombination ist nicht zulässig für Fahrzeugausführung Volvo V70 Cross Country ww. Volvo XC70 (Typ B, S).

X98 Diese Reifengröße ist nicht zulässig bei Fahrzeugen mit serienmäßiger Reifengröße 235/45R18 oder 235/40R19 (u.a. Fahrzeugschein, Zulassungsbescheinigung I, COC-Papier oder Bedienungsanleitung).

Y85 Die Rad-/Reifen-Kombination ist zulässig für 5-türige Fahrzeugausführungen der Karosserieform Schrägheckklimousine (Fließheck).

Prüfort und Prüfdatum

Die Verwendungsprüfung fand am 17. November 2021 in Lambsheim statt.

§22 48680*10

Prüfergebnis

Aufgrund der durchgeführten Prüfungen bestehen keine technischen Bedenken o.g. Sonderräder unter Beachtung der Auflagen und Hinweise zu verwenden.

Die in diesem Gutachten aufgeführten Fahrzeugtypen entsprechen auch nach der Umrüstung den heute gültigen Vorschriften der StVZO. Das Gutachten verliert seine Gültigkeit, wenn sich entsprechende Bauvorschriften der StVZO ändern oder an den Kraftfahrzeugen Änderungen eintreten, die die Begutachtungspunkte beeinflussen.

Das Gutachten umfasst Blatt 1 bis 19 und gilt für Sonderräder ab Herstellungsdatum Oktober 2011.

Der Technische Dienst Typprüfstelle Fahrzeuge/Fahrzeugteile der TÜV Rheinland Kraftfahrt GmbH, Am Grauen Stein, 51105 Köln ist mit seinem Ingenieurzentrum Technologiezentrum Typprüfstelle, Lambsheim für die angewendeten Prüfverfahren vom Kraftfahrt-Bundesamt entsprechend EG-FGV für das Typgenehmigungsverfahren des KBA unter der Nummer KBA-P 00010-96 benannt.

Lambsheim, 17. November 2021

Technischer Dienst TÜVRheinland Typprüfstelle Fahrzeuge/Fahrzeugteile

Wagner

00380409.DOC

§22 48680*10

Auftraggeber
Gewe Reifengroßhandel GmbH
Hans Geiger Straße 15
D-67661 Kaiserslautern
QM-Nr. 49 02 0160905

Prüfgegenstand PKW-Sonderrad
Modell AS2
Typ AS2-8018
Radgröße 8.0J x 18H2
Zentrierart Mittenzentrierung

Aus-führung	Kennzeichnung Rad/ Zentrierring	Lochzahl/ Loch-kreis- (mm)/ Mit-tenloch-ø (mm)	Einpress-tiefe (mm)	Rad-last (kg)	Abrollumfang (mm)
W3	AS2-8018 W3 / Ø72,5 / Ø57,1	5/112/57,1	45	730	2150

Kennzeichnungen
KBA-Nummer 48680
Herstellerzeichen TEC
Radtyp und Ausführung AS2-8018 (s.o.)
Radgröße 8.0J x 18H2
Einpresstiefe ET (s.o.)
Herstelldatum Monat und Jahr

Befestigungsmittel

Nr.	Art der Befestigungsmittel	Bund	Anzugsmoment (Nm)	Schaftlänge (mm)
S01	Schraube M14x1,5	Kegel 60°	120	28
S02	Schraube M14x1,5	Kegel 60°	140	28
S03	Schraube M14x1,5	Kegel 60°	120	32
S04	Schraube M14x1,5	Kegel 60°	140	32
S05	Schraube M14x1,5	Kegel 60°	170	32

Prüfungen

Entsprechend den Kriterien des VdTÜV Merkblattes 751 (in der jeweils gültigen Fassung) wurden an den im Verwendungsbereich aufgeführten Fahrzeugen Anbau-, Freigängigkeits- und Handlingsprüfungen durchgeführt.

Verwendungsbereich

Hersteller
Audi
Ford
Seat
Skoda
Volkswagen

Spurverbreiterung innerhalb 2%

§22 48680*10

Handelsbezeichnung Fahrzeug-Typ ABE/EWG-Nr.	kW-Bereich	Reifen	Reifenbezogene Auflagen und Hinweise	Auflagen und Hinweise
Audi A3 8V e1*2007/46*0607*.. - Limousine / Cabrio - incl. Facelift 2016	77-140	215/40R18	T85 T89	A12 A16 A18 A57 Cbo F24 Lim V00 V18 S01
	77-140	225/35R18	T87	
	77-140	225/40R18		
	77-140	235/40R18	A01 G90	
	77-140	235/40R18	R69	
	77-140	245/35R18	A01 K1a K2b	
Audi A3 8V e1*2007/46*0607*.. - Limousine / Cabrio - incl. Facelift 2016	77-92	215/40R18	T85 T89	A12 A16 A18 A58 Cbo F23 Lim V18 S01
	77-92	225/35R18	T83 T87	
	77-92	225/40R18		
	77-92	235/40R18	A01 G90	
	77-92	235/40R18	R69	
	77-92	245/35R18	A01 K1a K2b K6g K8h	
Audi A3 Cabriolet 8P e1*2001/116*0456*..	75-147	215/40R18	K1a K1b K56 R37 T85 T89	A01 A12 A16 A18 A58 Cbo S01
	75-147	225/35R18	K1c K56 T87	
	75-147	225/40R18	K1c K56	
Audi A3 Sportback GY e1*2007/46*2060*..	110	215/40R18	T85 T89	A12 A16 A18 A57 F24 Flh NoE NoP V00 V18 S04
	110	215/45R18		
	110,147	215/40R18	M+S T85 T89	
	110,147	215/45R18	M+S	
	110,147	225/40R18		
	110,147	235/40R18	A01 K2b	
	110,147	245/35R18	A01 K1a K2b	
Audi A3 Sportback e-tron 8V e1*2007/46*0607*.. - incl. Facelift 2016	110	215/40R18	T89	A12 A16 A18 A58 F24 Flh S01
	110	225/35R18	T87	
	110	225/40R18		
Audi A3 Sportback TFSIe GY e1*2007/46*2060*.. - Plug-in Hybrid	110	215/40R18	T89	A12 A16 A18 A58 F24 Flh V18 S04
	110	215/45R18		
	110	225/40R18		
	110	235/40R18	A01 K2b	
	110	245/35R18	A01 K1a K2b	
Audi A3, -/Sportback 8P, 8PA e1*2001/116*0217*.., e1*2001/116*0418*..	184-195	225/40R18	K1c K56 T88 T89	A01 A12 A16 A18 Flh S01
Audi A3, -/Sportback 8P, 8PA, 8PB e1*2001/116*0217*..; e1*2001/116*0241*..; e1*2001/116*0418*..; e13*2007/46*1082*..	66-147	215/40R18	K1a K1b K56 R37 T85 T89	A01 A12 A16 A18 Flh S01
	66-147	225/35R18	K1c K56 T87	
	66-147	225/40R18	K1c K56	
Audi A3, -/Sportback 8V e1*2007/46*0607*.. - incl. Facelift 2016	77-140	215/40R18	T85 T89	A12 A16 A18 A57 F24 Flh V00 V18 S01
	77-140	225/35R18	T83 T87	
	77-140	225/40R18		
	77-140	245/35R18	A01 K2b K4i K6g K8h R03	

§22 48680*10

Handelsbezeichnung Fahrzeug-Typ ABE/EWG-Nr.	kW-Bereich	Reifen	Reifenbezogene Auflagen und Hinweise	Auflagen und Hinweise
Audi A3, -/Sportback 8V e1*2007/46*0607*.. - incl. Facelift 2016	77-96	215/40R18	K6g K8h T85 T89	A01 A12 A16 A18 A58 F23 Flh V18 S01
	77-96	225/35R18	K6g K8h T83 T87	
	77-96	225/40R18	K6g K8h	
	77-96	245/35R18	K2b K4i K6h K8m R03	
Audi A4 8E e1*98/14*0151*.., e1*2001/116*0151*..	74-188	225/40R18	T88 T89 T91	A12 A16 A18 Car Lim S01
	74-188	235/40R18		
Audi A4 QB6 e1*2001/116*0243*..	162	225/40R18	T88 T89 T91	A12 A16 A18 Car Cbo Lim S01
	162	235/40R18		
Audi A4 Cabriolet 8H e1*98/14*0177*.., e1*2001/116*0177*..	96-188	225/40R18	T88 T89 T91 T92	A12 A16 A18 Cbo S01
	96-188	235/40R18	T91 T93	
Audi A4 S4 8E,8H,QB6 e1*98/14,2001/116* 0151,0177,0243*..	253	225/40R18	M+S T92	A12 A16 A18 Car Cbo Lim S01
	253	235/40R18	T91 T93	
Audi A6 -/Avant 4F, 4F1 e1*2001/116*0254*.., e1*2001/116*0276*..; e13*2007/46*1080*..	89-257	225/45R18	T91 T95	A12 A16 A18 Car Lim NBF V18 X27 S01
	89-257	235/40R18	T91 T93	
	89-257	245/40R18	T93	
Audi A8 4E e1*2001/116*0198*.., e1*2001/116*0246*..	154-257	235/50R18	R37	A12 A16 A18 BnK BS8 Lim NBF V18 S01
	154-257	245/45R18	R37 T00 T96	
	154-257	255/45R18		
	154-331	235/50R18	M+S	
	154-331	245/45R18	M+S T00 T96	
	154-331	255/45R18	M+S	
Audi Q2 GA e1*2007/46*1552*.. - Frontantrieb	85, 110	215/50R18	A01 K1a R70	A12 A16 A18 A58 V18 S02
	85, 110	225/45R18		
	85, 110	235/45R18	A01 K1a	
	85, 110	245/40R18	A01 K2b R03	
Audi Q2 GA e1*2007/46*1552*.. - Frontantrieb - mit Zusatz-Verbreiterungen	85, 110	215/50R18	R70	A12 A16 A18 A58 KMV R92 V18 S02
	85, 110	225/45R18		
	85, 110	235/45R18		
	85, 110	245/40R18	R03	
Audi Q2 Quattro GA e1*2007/46*1552*01-..	110, 140	215/50R18	A01 K1a R70	A12 A16 A18 A56 S02
	110, 140	225/45R18		
	110, 140	235/45R18	A01 K1a	
Audi Q2 Quattro GA e1*2007/46*1552*01-.. - mit Zusatz-Verbreiterungen	110, 140	215/50R18	R70	A12 A16 A18 A56 KMV R92 S02
	110, 140	225/45R18		
	110, 140	235/45R18		

§22 48680*10

Handelsbezeichnung Fahrzeug-Typ ABE/EWG-Nr.	kW-Bereich	Reifen	Reifenbezogene Auflagen und Hinweise	Auflagen und Hinweise
Audi Q3 (I) 8U, 8U1 e1*2007/46*0591*..; e13*2007/46*1163*..	88-162	225/45R18		A12 A16 A18 A57 S04
	88-162	225/50R18		
	88-162	235/45R18		
	88-162	245/45R18		
Audi Q3 (I) 8U, 8U1 e1*2007/46*0591*..; e13*2007/46*1163*.. - mit Radhaus-Verbreiterungen	88-162	225/45R18		A12 A16 A18 A57 KMV S04
	88-162	225/50R18		
	88-162	235/45R18		
	88-162	245/45R18		
Audi RS3 Sportback 8P e1*2007/46*0615*..	250	225/40R18	K4h M+S T92	A01 A12 A16 A18 A56 Flh S01
Audi S3 8V e1*2007/46*0607*.. - Limousine / Cabrio - incl. Facelift 2016	206-228	215/40R18	M+S T85 T89	A12 A16 A18 A56 Cbo F24 Lim S01
	206-228	225/40R18		
	206-228	235/40R18		
	206-228	245/35R18	A01 K1a K2b	
Audi S3 Sportback GY e1*2007/46*2060*..	228	215/40R18	M+S T89	A12 A16 A18 A56 F24 Flh NoP S04
	228	215/45R18	M+S	
	228	225/40R18		
	228	235/40R18	A01 K2b	
	228	245/35R18	A01 K1a K2b	
Audi S3, -/Sportback 8V e1*2007/46*0607*.. - incl. Facelift 2016	206-228	215/40R18	M+S T89	A12 A16 A18 A56 F24 Flh S01
	206-228	225/40R18		
Audi SQ2 Quattro GA e1*2007/46* 1552*09-.. - mit Zusatz-Verbreiterungen	221	215/50R18	M+S R70	A12 A16 A18 A56 KMV S02
	221	225/45R18	M+S	
	221	235/45R18		
Audi TT (II) 8J e1*2001/116* 0369*00-16; 0374*00-01; 0375*00	118-155	225/40R18	A33	A16 A18 A57 Cbo Cpe S01
	118-155	225/45R18	A33	
	118-155	235/40R18	A12	
	118-155	245/40R18	A01 A12 K46 K56	
	118-200	225/40R18	A33 M+S	
	118-200	225/45R18	A33 M+S	
	118-200	235/40R18	A12 M+S	
	118-200	245/40R18	A01 A12 K46 K56 M+S	
Audi TT (III) 8J e1*2001/116* 0369*17-.. ab MJ 2015 (8S) incl. Facelift 2018	132-169	225/40R18	A33	A16 A18 A57 Cbo Cpe V00 V18 S01
	132-169	225/45R18	A33	
	132-169	235/40R18	A33	
	132-169	245/40R18	A91	

§22 48680*10

Handelsbezeichnung Fahrzeug-Typ ABE/EWG-Nr.	kW-Bereich	Reifen	Reifenbezogene Auflagen und Hinweise	Auflagen und Hinweise
Audi TT (III) 8J e1*2001/116* 0369*31-.. ab Facelift 2018 (8S)	180	225/40R18	A33	A16 A18 A57 Cbo Cpe V00 V18 S01
	180	225/45R18	A33	
	180	235/40R18	A33	
	180	245/40R18	A91	
Audi TTS (III) 8J e1*2001/116* 0369*18-.. ab MJ 2015 (8S) incl. Facelift 2018	210-235	225/40R18	A33 M+S	A16 A18 A56 Cbo Cpe S01
	210-235	225/45R18	A33 M+S	
	210-235	235/40R18	A33 M+S	
	210-235	245/40R18	A91 M+S	
Ford Galaxy (I) WGR e1*93/81,95/54, 2001/116*0024*..	66-150	225/40R18	K1a K2c K56 T91 T92	A01 A12 A16 A18 S05
	66-150	235/40R18	K1c K2c K42 K46 K56 T91 T93 T95	
Seat Alhambra 7MS e1*95/54, 98/14, 2001/116*0036*..	66-150	225/40R18	K1a K2c K56 T91 T92	A01 A12 A16 A18 S05
	66-150	235/40R18	K1c K2c K42 K46 K56 T91 T93 T95	
Seat Altea / Toledo 5P, 5PN e9*2001/116*0050*..; e9*2007/46*0012*..	63-155	215/40R18	K1c T85 T89	A01 A12 A16 A18 A60 Flh KOV SeF Sth S01
	63-155	225/35R18	K1c T83 T87	
	63-155	225/40R18	K1c T88 T91	
Seat Ateca 5FP e9*2007/46*6394*.. - incl. ab Modell 2021 - Frontantrieb - mit Radhaus-Verbreiterungen	85, 110	215/50R18	A91 R70	A16 A18 A58 F23 KMV NoP V18 S02
	85, 110	225/45R18	A33	
	85, 110	225/50R18	A01 A12 G01	
	85, 110	235/45R18	A12	
	85, 110	245/40R18	A12	
	85, 110	245/45R18	A12	
Seat Ateca 5FP e9*2007/46*6394*.. - incl. ab Modell 2021 - Frontantrieb - ohne Radhaus-Verbreiterungen	81-110	215/50R18	A91 R70	A16 A18 A58 F23 KOV NoP S02
	81-110	225/45R18	A33	
	81-110	225/50R18	A01 A12 G01 K1a K1b	
	81-110	235/45R18	A12	
	81-110	245/40R18	A01 A12 K1a K1b	
	81-110	245/45R18	A01 A12 K1a K1b	
Seat Ateca 4drive 5FP e9*2007/46*6394*.. - incl. ab Modell 2021 - mit Radhaus-Verbreiterungen	110, 140	215/50R18	A91 R70	A16 A18 A56 F24 KMV NoP S02
	110, 140	225/45R18	A33	
	110, 140	225/50R18	A12	
	110, 140	235/45R18	A12	
	110, 140	245/45R18	A12	
Seat Cupra Ateca 5FP e9*2007/46*6394*11-..	221	225/45R18	A33	A16 A18 A56 BW7 F24 S02
	221	225/50R18	A12	
	221	235/45R18	A91	
	221	245/45R18	A12	
Seat Cupra Born K1 e9*2018/858*04001*.. - Elektro	70 (150)	215/55R18	K1c R70	A01 A12 A16 A18 A58 B54 B92 Flh V18 Z18 S01
	70 (150)	235/50R18	K2b R03	

§22 48680*10

Handelsbezeichnung Fahrzeug-Typ ABE/EWG-Nr.	kW-Bereich	Reifen	Reifenbezogene Auflagen und Hinweise	Auflagen und Hinweise
Seat Cupra Leon KL e9*2007/46*3167*.. - incl. Sportstourer	180-221	225/40R18		A12 A16 A18 A57 BW7 Car F24 Flh NoP V00 V18 S04
	180-221	235/40R18		
	180-221	245/35R18	A01 K1a K1b K3a K5b K5u K9v	
	180-228	225/40R18	M+S	
	180-228	235/40R18	M+S	
	180-228	245/35R18	A01 K1a K1b K3a K5b K5u K9v M+S	
Seat Cupra Leon Plug-in Hybrid KL e9*2007/46*3167*.. - incl. Sportstourer	110 (180)	225/40R18	M+S	A12 A16 A18 A58 Car F24 Flh S04
	110 (180)	235/40R18	M+S	
	110 (180)	245/35R18	A01 K1a K1b K3a K5b K5u K9v M+S	
Seat Leon 1P, 1PN e9*2001/116*0052*..; e9*2007/46*0013*..	63-155	215/40R18	R37 T85 T89	A12 A16 A18 A58 Flh S01
	63-155	225/35R18	A01 K1a K2b R37 T83 T87	
	63-195	225/40R18	A01 K1a K2b	
Seat Leon 5F e9*2007/46*0094*..	63 - 110	215/40R18	T85	A12 A16 A18 A58 Car F23 Flh KOV S01
	63 - 110	225/35R18	T83	
	63 - 110	225/40R18		
	63 - 110	235/35R18	A01 K1a K2b	
Seat Leon 5F e9*2007/46*0094*..	81-140	215/40R18	T85 T89	A12 A16 A18 Car F24 Flh KOV S01
	81-140	225/35R18	T83 T87	
	81-140	225/40R18		
	81-140	235/35R18	A01 K1a K2b K6j	
Seat Leon KL e9*2007/46*3167*.. - incl. Sportstourer	66-110	215/40R18	T85 T89	A12 A16 A18 A58 Car F23 Flh KOV NoE NoP V18 S04
	66-110	225/35R18	T83 T87	
	66-110	225/40R18		
	66-110	235/40R18	A01 G01 K1a K2b K3a K5d K8h	
	66-110	245/35R18	A01 K2b K8h R03	
Seat Leon KL e9*2007/46*3167*..	110	215/40R18	T89	A12 A16 A18 A57 Car F24 Flh KOV NoE NoP V00 V18 S04
	110, 140	215/40R18	M+S T85 T89	
	110, 140	225/40R18		
	110, 140	235/40R18	A01 G01 K1a K3a K5d	
	140	245/35R18	A01 K2b R03	
Seat Leon Cupra 5F e9*2007/46*0094*..	195,206	215/40R18	T85 T89	A12 A16 A18 A57 BW7 Car F24 Flh S01
	195-221	225/40R18		
	195-221	235/35R18	A01 K1a K2b K6j	
	195-221	235/35R18	A01 K1v K2h K6j	
Seat Leon Plug-in Hybrid KL e9*2007/46*3167*.. - incl. Sportstourer	110	225/40R18		A12 A16 A18 A58 Car F24 Flh KOV V18 S04
	110	235/40R18	A01 G01 K1a K3a K5d	
	110	245/35R18	A01 K2b R03	
Seat Leon X-Perience 5F e9*2007/46*0094*..	81-135	215/45R18		A12 A16 A18 A56 Car F24 KMV S01
	81-135	225/40R18		
	81-135	225/45R18		
Seat Leon X-Perience 5F e9*2007/46*0094*..	81-92	215/45R18		A12 A16 A18 A58 Car F23 KMV S01
	81-92	225/40R18		
	81-92	225/45R18		

§22 48680*10

Handelsbezeichnung Fahrzeug-Typ ABE/EWG-Nr.	kW-Bereich	Reifen	Reifenbezogene Auflagen und Hinweise	Auflagen und Hinweise
Skoda Enyaq 60 NY e8*2007/46*0416*.. - 62 kWh-Batterie -max.Leistung:132kW	70	245/55R18	A12 142	A16 A18 A58 B54 BS2 Car V18 Z18 S01
Skoda Karoq NU e8*2007/46*0272*.. - Frontantrieb - ohne Radhaus-Verbreiterungen	81-110	215/50R18	A91 R70	A16 A18 A58 F23 KOV V18 S02
	81-110	225/45R18	A33	
	81-110	225/50R18	A01 A12 G01 K1a K1b	
	81-110	235/45R18	A12	
	81-110	245/40R18	A01 A12 K1a K1b	
	81-110	245/45R18	A01 A12 K1a K1b	
Skoda Karoq 4x4 NU e8*2007/46*0272*.. - ohne Radhaus-Verbreiterungen	110, 140	215/50R18	A91 R70	A16 A18 A56 F24 KOV S02
	110, 140	225/45R18	A33	
	110, 140	225/50R18	A01 A12 K1a K1b	
	110, 140	235/45R18	A12	
	110, 140	245/45R18	A01 A12 K1a K1b	
Skoda Karoq Scout NU e8*2007/46*0272*.. - Frontantrieb - mit Radhaus-Verbreiterungen	85, 110	215/50R18	A91 R70	A16 A18 A58 F23 KMV V18 S04
	85, 110	225/45R18	A33	
	85, 110	225/50R18	A01 A12 G01	
	85, 110	235/45R18	A12	
	85, 110	245/40R18	A12	
	85, 110	245/45R18	A12	
Skoda Karoq Scout 4x4 NU e8*2007/46*0272*.. - mit Radhaus-Verbreiterungen	110, 140	215/50R18	A91 R70	A16 A18 A56 F24 KMV S02
	110, 140	225/45R18	A33	
	110, 140	225/50R18	A12	
	110, 140	235/45R18	A91	
	110, 140	245/45R18	A12	
Skoda Octavia (II) 1Z e11*2001/116*0230*..; e11*2007/46*0012*..	55-118	215/40R18	A58 R37 T89	A12 A16 A18 Car Lim Npf S01
	55-147	225/40R18	A01 K1a T88 T89 T91	
Skoda Octavia (III) 5E e11*2007/46* 0243*00-19; e11*2007/46* 0244*00-13	63-110	215/40R18		A12 A16 A18 A58 Car F23 Lim Npf V18 S01
	63-110	225/35R18	T87	
	63-110	225/40R18		
	63-110	235/35R18		
	63-110	235/40R18		
	63-110	245/35R18	A01 K1a K1b K2b	
Skoda Octavia (III) 5E e11*2007/46* 0243*00-19; e11*2007/46* 0244*00-13	132-169	245/35R18	A01 A58 K1a K1b K2b	A12 A16 A18 Car F24 Lim Npf V00 V18 S01
	77-169	215/40R18	A57 T85 T89	
	77-169	225/35R18	A57 T87	
	77-169	225/40R18	A57	
	77-169	235/35R18	A57	
	77-169	235/40R18	A01 A57 G01	

§22 48680*10

Handelsbezeichnung Fahrzeug-Typ ABE/EWG-Nr.	kW-Bereich	Reifen	Reifenbezogene Auflagen und Hinweise	Auflagen und Hinweise
Skoda Octavia (III) 5E e11*2007/46* 0243*20-26; e11*2007/46* 0244*14-..; e8*2007/46*0318*.. ab Facelift 2017	63-110	215/40R18	T85 T89	A12 A16 A18 A58 Car F23 Lim Npf V18 S01
	63-110	225/35R18	A01 K2b T83 T87	
	63-110	225/40R18	A01 K2b	
	63-110	235/35R18	A01 K2b K8g	
	63-110	235/40R18	A01 K2b K8g	
	63-110	245/35R18	A01 K1a K1b K2a K2b K8k	
Skoda Octavia (III) 5E e11*2007/46* 0243*20-26; e11*2007/46* 0244*14-..; e8*2007/46*0318*.. ab Facelift 2017	81-140	215/40R18	R37 T85 T89	A12 A16 A18 A57 Car F24 Lim Npf V00 V18 S01
	81-140	225/35R18	A01 K2b K6g K8e R37 T83 T87	
	81-180	215/40R18	M+S T85 T89	
	81-180	225/40R18	A01 K2b K6g K8e T88 T92	
	81-180	235/35R18	A01 K2a K2b K6h K6i K8m T86 T90	
	81-180	235/40R18	A01 K2a K2b K6h K6i K8m	
	81-180	245/35R18	A01 K1a K1b K2c K6h K6i K8m T88 T92	
Skoda Octavia (IV) NX e8*2007/46*0355*..	81-110	215/45R18		A12 A16 A18 A58 Car F23 KOV Lim NoE NoP V18 S02
	81-110	225/45R18		
	81-110	235/40R18	R03	
	81-110	245/40R18	R03	
Skoda Octavia (IV) NX e8*2007/46*0355*..	110	215/45R18	Z16	A12 A16 A18 A57 Car F24 KOV Lim MpH NoE V00 V18 S02
	110	235/40R18	R03 Z16	
	110-180	215/45R18	M+S	
	110-180	225/45R18		
	110-180	245/40R18	R03	
Skoda Octavia Scout (II) 1Z e11*2001/116* 0230*21-..; e11*2007/46*0012*..	103-118	225/45R18		A12 A16 A18 A56 Car KMV S01
	103-118	235/40R18	A01 K1c	
	103-118	245/40R18	A01 K1c K56	
Skoda Octavia Scout (III) 5E e11*2007/46* 0243*00-19	81-135	215/45R18	M+S	A12 A16 A18 A56 Car F24 S01
	81-135	225/40R18		
	81-135	225/45R18		
Skoda Octavia Scout (III) 5E e11*2007/46* 0243*21-26; e8*2007/46*0318*.. ab Facelift 2017	110-140	215/45R18	M+S	A12 A16 A18 A56 Car F24 S01
	110-140	225/40R18		
	110-140	225/45R18		
Skoda Octavia Scout (IV) NX e8*2007/46*0355*..	85, 110	215/45R18		A12 A16 A18 A58 Car F23 KMV NoE NoP V18 S02
	85, 110	225/45R18		
	85, 110	235/40R18	R03	
	85, 110	245/40R18	R03	

§22 48680*10

Handelsbezeichnung Fahrzeug-Typ ABE/EWG-Nr.	kW-Bereich	Reifen	Reifenbezogene Auflagen und Hinweise	Auflagen und Hinweise
Skoda Octavia Scout 4x4 (IV) NX e8*2007/46*0355*..	110	215/45R18		A12 A16 A18 A56 Car F24 KMV NoE NoP S02
	110, 147	215/45R18	M+S	
	110, 147	225/45R18		
Skoda Superb (II) 3T e11*2001/116* 0326*00-31; e11*2007/46* 0014*00-21	77-191	225/40R18	T92	A12 A16 A18 Car Lim S01
Skoda Superb (III) 3T e11*2001/116* 0326*32-45; e11*2007/46* 0014*22-..; e8*2007/46*0317*.. - incl. Scout	88-206	215/45R18	A91 T89 T93	A16 A18 A57 Car Lim NoP V00 V18 S02
	88-206	225/45R18	A12	
	88-206	235/40R18	A12	
	88-206	235/45R18	A12	
	88-206	245/40R18	A12	
Skoda Superb iV (III) 3T e8*2007/46*0317*.. - Plug-in Hybrid	115	215/45R18	A91 T93	A16 A18 A58 Car Lim V18 S02
	115	225/45R18	A12	
	115	235/40R18	A12	
	115	235/45R18	A12	
	115	245/40R18	A12	
Skoda Yeti 5L e11*2007/46*0010*.., e11*2007/46*0034*..	77-125	215/45R18	T89 T93	A12 A16 A18 A57 S01
	77-125	225/40R18	T89 T91 T92	
	77-125	225/45R18	T91 T95	
	77-125	235/40R18	T91 T93	
	77-125	245/40R18	A01 K1b	
VW Beetle, -/Cabrio (II) 16 e1*2007/46*0539*..	77-162	215/45R18		A12 A16 A18 A58 Cbo Flh V18 S01
	77-162	215/50R18	R70	
	77-162	225/45R18		
	77-162	235/40R18		
	77-162	235/45R18		
	77-162	245/40R18		
	77-162	245/45R18		
VW Bus (T4) 7DB e1*96/79*0067*.., e1*98/14*0067*..	50-103	235/45R18	G01 K41 K42 T94 T98 T99 146	A01 A12 A16 A18 K1c K2b K34 S05
	50-103	245/40R18	K42 T97 146	
	50-103	245/45R18	G01 K41 K42 K45 LK6 T00 T96 146	
VW Bus (T4) 7DZ e1*97/27*0095*.., e1*98/14*0095*..	65-150	235/45R18	K1c K2b K41 T98 T99 146	A01 A12 A16 A18 K34 K42 R70 VJ8 S05
	65-150	245/40R18	K1c K2b T97 146	
	65-150	245/45R18	G67 K1c K2b T00 T96 146	
	65-150	255/45R18	K2b R03 T99 146	
VW Bus (T4), Transporter 70X02.., 70X12.. H297-300, 304, 306, H322-327	50-103	235/45R18	G01 K41 K42 T94 T98 T99 146	A01 A12 A16 A18 K1a K2b K34 S05
	50-103	245/40R18	K42 T93 T97 146	

§22 48680*10

Handelsbezeichnung Fahrzeug-Typ ABE/EWG-Nr.	kW-Bereich	Reifen	Reifenbezogene Auflagen und Hinweise	Auflagen und Hinweise
VW Bus (T4), Transporter 7DW, 7DWA e1*96/79, 98/14* 0066,0120*..	50-103	235/45R18	G01 K41 K42 T98 T99 146	A01 A12 A16 A18 K1c K2b K34 S05
	50-103	245/40R18	K42 T97 146	
VW Caddy (V) SK e13*2018/858*00002*..	55-90	215/45R18	A01 K2b T89 T93	A12 A16 A18 A58 A60 Car S04
	55-90	215/45R18	K2h T89 T93	
	55-90	225/45R18	A01 K2b T91 T95	
	55-90	225/45R18	K2h T91 T95	
VW Caddy (V) SKN e13*2018/858*00003*..	55-90	215/45R18	A01 K2b T93	A12 A16 A18 A58 A60 Car S04
	55-90	215/45R18	K2h T93	
	55-90	225/45R18	A01 K2b T91 T95	
	55-90	225/45R18	K2h T91 T95	
VW E-Golf (VII) AU e1*2007/46*0623*10-.. - incl. Facelift 2017	85, 100	215/40R18	T89	A12 A16 A18 A58 F24 S01
	85, 100	225/35R18	T87	
	85, 100	225/40R18		
	85, 100	235/35R18	A01 K1a K2b K3c T86 T90	
VW E-Golf (VII) AU e1*2007/46*0623*10-.. - incl. Facelift 2017	85, 100	215/40R18	T89	A12 A16 A18 A58 F23 S01
	85, 100	225/35R18	T87	
	85, 100	225/40R18		
	85, 100	235/35R18	A01 K1a K2b K3c K6g	
VW EOS 1F e1*2001/116*0349*.. - incl. Facelift 2011	85-184	215/45R18		A12 A16 A18 A58 Cbo V18 S01
	85-184	225/40R18		
	85-191	215/45R18	M+S	
	85-191	225/40R18	M+S	
	85-191	235/40R18		
VW Golf (V) 1K e1*2001/116* 0242*00-24	55-169	215/40R18	K1c R37 T85 T89	A01 A12 A16 A18 S01
	55-169	225/35R18	K1c R37 T83 T87	
	55-184	225/40R18	K1c	
VW Golf (V) Variant 1KM e1*2001/116* 0328*00-14	59-147	215/40R18	K1a K1b K2b K56 T85 T89	A01 A12 A16 A18 A58 Car S01
	59-147	225/35R18	K1c K27 K2b K44 K46 K56 T87	
	59-147	225/40R18	K1c K27 K2b K44 K46 K56	
VW Golf (VI) 1K e1*2001/116 *0242*25-..; e1*2007/46*0490*.. - Fließheck/Cabrio	59-173	215/40R18	K1a K2b T85 T89	A01 A12 A16 A18 V18 S01
	59-173	225/35R18	K1a K2b T83 T87	
	59-173	225/40R18	K1a K2b	
	59-173	235/35R18	K1c K2b K3a K6g K8d T86 T90	
	59-173	235/40R18	K1c K2b K3a K6g K8d	
	59-173	245/35R18	K1c K2c K3a K6h K8i	
VW Golf (VI) R 1K e1*2001/116 *0242*33-.. - Fließheck/Cabrio	188-199	215/40R18	T89	A12 A16 A18 V18 S01
	188-199	225/40R18		
	188-199	235/35R18	A01 K1c K2b K3a K6g K8d T90	
	188-199	235/40R18	A01 K1c K2b K3a K6g K8d	
	188-199	245/35R18	A01 K1c K2c K3a K6h K8i	

§22 48680*10

Handelsbezeichnung Fahrzeug-Typ ABE/EWG-Nr.	kW-Bereich	Reifen	Reifenbezogene Auflagen und Hinweise	Auflagen und Hinweise
VW Golf (VI) Variant 1KM e1*2001/116*0328*..; e1*2007/46* 0492*00-05	59-118	215/40R18	K1a K2b K6g T85 T89	A01 A12 A16 A18 Car S01
	59-118	225/35R18	K1a K2b K6g T83 T87	
	59-118	225/40R18	K1a K2b K6g	
	59-118	235/35R18	K1c K2b K3a K6h K8d T86 T90	
	59-118	235/40R18	K1c K2b K3a K6h K8d	
VW Golf (VII) /-Variant AU, AUV, 1K, 1KM e1*2007/46*0623*..; e1*2007/46*0627*..; e1*2007/46* 0490*05-..; e1*2007/46*0492*06-.. - incl. Facelift 2017	63-169	215/40R18	T85 T89	A12 A16 A18 A57 Car F24 Flh KOV NoE S01
	63-213	215/40R18	M+S T85 T89	
	63-213	225/35R18	T83 T87	
	63-213	225/40R18		
	63-213	235/35R18	A01 K1a K2b K3c T86 T90	
VW Golf (VII) /-Variant AU, AUV, 1K, 1KM e1*2007/46*0623*..; e1*2007/46*0627*..; e1*2007/46* 0490*05-..; e1*2007/46*0492*06-.. - incl. Facelift 2017	63-110	215/40R18	T85	A12 A16 A18 A58 Car F23 Flh KOV NoE S01
	63-110	225/35R18	T83	
	63-110	225/40R18		
	63-110	235/35R18	A01 K1a K2b K3c K6g	
VW Golf (VII) Alltrack AUV e1*2007/46*0627*.. - incl. Facelift 2017	81-135	215/45R18		A12 A16 A18 A56 Car F24 KMV S01
	81-135	225/40R18		
	81-135	225/45R18		
VW Golf (VII) GTE Hybrid AU e1*2007/46*0623*11-.. - incl. Facelift 2017	110	215/40R18	T89	A12 A16 A18 A58 F24 S01
	110	225/35R18	T87	
	110	225/40R18		
	110	235/35R18	A01 K1a K2b K3c T86 T90	
VW Golf (VII) R AU e1*2007/46*0623*.. - incl. Facelift 2017	206, 221	215/40R18	T89	A12 A16 A18 A56 F24 S01
	206-228	225/40R18		
	206-228	235/35R18	A01 K1a K2b K3c T86 T90	
VW Golf (VII) R Variant AUV e1*2007/46*0627*.. - incl. Facelift 2017	213-228	215/40R18	M+S T89	A12 A16 A18 A56 Car F24 S01
	213-228	225/40R18		
	213-228	235/35R18	A01 K1a K2b K3c T86 T90	
VW Golf (VIII) /-Variant CD, CDV e1*2007/46*2014*..; e1*2007/46*2180*..	110	215/40R18	T85 T89	A12 A16 A18 A58 Car F24 Flh KOV NoE NoP S02
	110	225/40R18		
VW Golf (VIII) /-Variant CD, CDV e1*2007/46*2014*..; e1*2007/46*2180*..	66-96	215/40R18	T85 T89	A12 A16 A18 A58 Car F23 Flh KOV NoE NoP S04
	66-96	225/40R18	A01 K2b	
VW Golf (VIII) GTD CD e1*2007/46*2014*..	147	215/40R18	M+S T89	A12 A16 A18 A58 F24 Flh NoE NoP V18 S04
	147	225/40R18		
	147	235/40R18	A01 G90 K1a K2b	
	147	235/40R18	K1v K2h Z19	
	147	245/35R18	A01 K1c K2b K4i K5c K6i K8h	

§22 48680*10

Handelsbezeichnung Fahrzeug-Typ ABE/EWG-Nr.	kW-Bereich	Reifen	Reifenbezogene Auflagen und Hinweise	Auflagen und Hinweise
VW Golf (VIII) GTE CD e1*2007/46*2014*.. - Plug-in-Hybrid	110	215/40R18	M+S T89	A12 A16 A18 A58 F24 Flh KOV S04
	110	225/40R18		
VW Golf (VIII) GTI CD e1*2007/46*2014*..	180	215/40R18	M+S T89	A12 A16 A18 A58 F24 Flh NoE NoP V18 S04
	180	225/40R18		
	180	235/40R18	A01 G90 K1a K2b	
	180	235/40R18	K1v K2h Z19	
	180	245/35R18	A01 K1c K2b K4i K5c K6i K8h	
VW Golf (VIII) GTI Clubsport CD e1*2007/46*2014*..	221	225/40R18		A12 A16 A18 A58 F24 Flh NoP V18 S02
	221	235/40R18		
	221	245/35R18	A01 K1c K2b K4i K5c K6i K8h	
VW Golf (VIII) Plug-in-Hybrid CD e1*2007/46*2014*..	110	215/40R18	T89	A12 A16 A18 A58 F24 Flh KOV S04
	110	225/40R18		
VW Golf (VIII) R CD e1*2007/46*2014*..	235	225/40R18		A12 A16 A18 A56 F24 Flh NoP S02
	235	235/40R18		
	235	245/35R18	A01 K1c K2b K4i K5c K6i K8h	
VW Golf Plus 1KP e1*2001/116*0304*..; e1*2007/46*0491*..	55-125	215/40R18	T85 T89	A12 A16 A18 A58 S01
	55-125	225/40R18	A01 K1a K1b K2b K56 T88 T89	
	55-85	225/35R18	A01 K1a K1b K2b T87	
VW Golf Sportsvan AUV, 1KM e1*2007/46*0627*..; e1*2007/46*0492*08-.. - incl. Facelift 2017	63-85	215/40R18	T85	A12 A16 A18 A58 F23 S01
	63-85	225/35R18	T83	
	63-85	225/40R18		
	63-85	235/35R18	A01 K1a K2b K3c K8g	
VW Golf Sportsvan AUV, 1KM e1*2007/46*0627*..; e1*2007/46*0492*08-.. - incl. Facelift 2017	63-110	215/40R18	T85 T89	A12 A16 A18 A58 F24 S01
	63-110	225/35R18	T83 T87	
	63-110	225/40R18		
	63-110	235/35R18	A01 K1a K2b K3c T86 T90	
VW ID.3 E1 e1*2007/46*2033*.. - Elektro (58 - 82 kWh-Batterie)	70 (150)	215/55R18	K1c R70	A01 A12 A16 A18 A58 B54 Flh V18 Z18 S03
	70 (150)	235/50R18	K2b R03	
VW Jetta 1KM e1*2001/116*0328*..	66-147	215/40R18	K1a K1b K2b K56 T85 T89	A01 A12 A16 A18 A58 Sth S01
	66-147	225/35R18	K1c K27 K2b K44 K46 K56 T87	
	66-147	225/40R18	K1c K27 K2b K44 K46 K56	
VW Jetta (VI) 16, 16H e1*2007/46*0539*..; e1*2007/46*0584*..	77 - 155	205/40R18	T86	A12 A16 A18 A58 Sth V18 S01
	77 - 155	215/40R18	A01 K1a K1b K2b T89	
	77 - 155	225/40R18	A01 K1c K2b K3a K6g K8e	
	77 - 155	235/35R18	A01 K1c K2b K3a K6g K8e T86	
	77 - 155	235/40R18	A01 K1c K2b K3a K6g K8e	
	77 - 155	245/35R18	A01 K2b K6h K6i K8m R03	

§22 48680*10

Handelsbezeichnung Fahrzeug-Typ ABE/EWG-Nr.	kW-Bereich	Reifen	Reifenbezogene Auflagen und Hinweise	Auflagen und Hinweise
VW Passat (VI) 3C e1*2001/116* 0307*00-23	75-147	215/45R18		A12 A16 A18 Lim V18 S01
	75-147	225/40R18	T88 T89	
	75-147	235/40R18	A01 K1a K46 K56	
VW Passat (VI) 3C e1*2001/116* 0307*00-23	184	215/45R18	M+S	A12 A16 A18 Lim S01
	184	225/40R18	M+S T88 T89	
	184	235/40R18	A01 K1a K46 K56	
VW Passat (VI) Variant 3C e1*2001/116* 0307*00-23	75-147	215/45R18	T89 T93	A12 A16 A18 Car V18 S01
	75-147	225/40R18	T88 T89 T91	
	75-147	235/40R18	A01 K1a K2b	
VW Passat (VI) Variant 3C e1*2001/116* 0307*00-23	184	235/40R18	A01 K1a K2b	A12 A16 A18 Car S01
VW Passat (VII) 3C, 3c e1*2001/116* 0307*24-36; e1*2007/46* 0502*00-10, 0547*00-03 - ab Modell 2011	77-155	215/45R18	T89 T93	A12 A16 A18 Car Lim V18 VoA S01
	77-155	225/40R18	T88 T92	
	77-155	235/40R18	A01 K1a K2b	
	77-155	245/35R18	A01 K1a K2b K4i K6g T88 T92	
VW Passat (VII) 3C, 3c e1*2001/116* 0307*24-36; e1*2007/46* 0502*00-10, 0547*00-03 - mit Radhaus- Verbreiterungen - ab Modell 2011	77-155	215/45R18	T89 T93	A12 A16 A18 Car KMV Lim V18 VoA S01
	77-155	225/40R18	T88 T92	
	77-155	235/40R18		
	77-155	245/35R18	A01 K4i K6g T88 T92	
VW Passat (VIII) 3C e1*2001/116* 0307*37-.. - Limousine / Variant ab MJ 2015 (B8/3G) - incl. Facelift 2019	88-206	215/45R18	A91 T89 T93	A16 A18 A57 Car Lim NoP V00 V18 VoA S02
	88-206	225/45R18	A12	
	88-206	235/40R18	A12	
	88-206	235/45R18	A12	
	88-206	245/40R18	A12	
VW Passat (VIII) GTE 3C e1*2001/116* 0307*41-.. - Limousine / Variant ab MJ 2015 (B8/3G) - Plug-In Hybrid - incl. Facelift 2019	115	215/45R18	A91 T89 T93	A16 A18 A58 Car Lim V18 VoA S02
	115	225/45R18	A12	
	115	235/40R18	A12	
	115	235/45R18	A12	
	115	245/40R18	A12	

§22 48680*10

Handelsbezeichnung Fahrzeug-Typ ABE/EWG-Nr.	kW-Bereich	Reifen	Reifenbezogene Auflagen und Hinweise	Auflagen und Hinweise
VW Phaeton 3D, 3d e1*98/14*0189*..; e1*2001/116*0189*..; DE*2007/46*0452*..; e1*2007/46*0452*..	165-331	235/50R18	T01 T97 146	A12 A16 A18 BnK Lim V18 S01
	165-331	245/45R18	T00 T96 146	
	165-331	255/45R18	T03 T99 146	
VW Sharan (I) 7M e1*93/81,95/54, 98/14,2001/116 *0023*..	66-150	225/40R18	K1a K2c K56 T91 T92	A01 A12 A16 A18 S05
	66-150	235/40R18	K1c K2c K42 K46 K56 T91 T93 T95	
VW Tiguan (I) 5N e1*2001/116* 0450*00-10; e1*2007/46* 0487*00-01	81-155	225/50R18		A12 A16 A18 A57 S02
	81-155	235/50R18	A01 K2b	
	81-155	245/45R18		
	81-155	255/45R18	A01 K2b	
VW Tiguan (I) 5N e1*2001/116* 0450*00-23; e1*2007/46* 0487*00-14 - incl. Facelift 2011 - mit Radhaus-Verbreiterungen	81-155	225/50R18		A12 A16 A18 A57 KMV S02
	81-155	235/50R18		
	81-155	245/45R18		
	81-155	255/45R18		
VW Tiguan (I) 5N e1*2001/116* 0450*11-23; e1*2007/46* 0487*02-14 - ab Facelift 2011	81-155	225/50R18		A12 A16 A18 A57 S02
	81-155	235/50R18		
	81-155	245/45R18		
	81-155	255/45R18		
VW Touran (I) 1T e1*2001/116* 0211*00-22; e1*2007/46* 0357*00-01	66-125	215/40R18	K1a K2b T89	A01 A12 A16 A18 A58 Npf S01
VW Touran (I) 1T, 1t e1*2001/116* 0211*23-35; e1*2007/46* 0357*02-13, 0506*.. ab MJ 2011	66-125	215/40R18	K2b T89	A01 A12 A16 A18 A58 Npf S01
	66-130	225/40R18	K1a K2b T88 T92	
VW Touran (II) 1T e1*2001/116* 0211*36-..; e1*2007/46*0357*14-.. ab MJ 2016	81-140	215/45R18	K1a T89 T93	A01 A12 A16 A18 A58 V18 S02
	81-140	225/45R18	K1a	
	81-140	235/45R18	K1a K2b K6g	
	81-140	245/40R18	K1c K2b K3c K6h	

§22 48680*10

Handelsbezeichnung Fahrzeug-Typ ABE/EWG-Nr.	kW-Bereich	Reifen	Reifenbezogene Auflagen und Hinweise	Auflagen und Hinweise
VW T-ROC	81-140	215/50R18	R70	A12 A16 A18
A1	81-140	225/45R18		A57 Flh S04
e13*2007/46*1845*..	81-140	235/45R18		
VW T-ROC Cabriolet	81-110	215/50R18	R70	A12 A16 A18
A1	81-110	225/45R18		A58 Cbo S04
e13*2007/46*1845*..	81-110	235/45R18		

Allgemeine Hinweise

Im Fahrzeug vorgeschriebene Fahrzeugsysteme, z. B. Reifendruckkontrollsysteme, müssen nach Anbau der Räder funktionsfähig bleiben.

Wird eine in diesem Gutachten aufgeführte Reifengröße verwendet, die nicht bereits in den Fahrzeugpapieren (u. a. Fahrzeugschein, Zulassungsbescheinigung I oder COC-Papier) genannt ist, so sind die Angaben über die Reifengröße in den Fahrzeugpapieren (Fahrzeugschein bzw. -brief, Zulassungsbescheinigung I) durch die Zulassungsstelle berichtigen zu lassen. Diese Berichtigung ist dann nicht erforderlich, wenn die ABE des Sonderrades eine Freistellung von der Pflicht zur Berichtigung der Fahrzeugpapiere enthält.

Die mindestens erforderlichen Geschwindigkeitsbereiche (mit Ausnahme der M+S-Profile) und Tragfähigkeiten der zu verwendenden Reifen sind den Fahrzeugpapieren (Fahrzeugbrief und -schein, Zulassungsbescheinigung I) zu entnehmen. Abschläge der Tragfähigkeit aufgrund der Fahrzeughöchstgeschwindigkeit sind zu berücksichtigen.

Fahrzeughöchst-geschwindigkeit	Tragfähigkeit (%) Geschwindigkeitssymbol (GSY)		
	V	W	Y
210 km/h	100%	100%	100%
220 km/h	97%	100%	100%
230 km/h	94%	100%	100%
240 km/h	91%	100%	100%
250 km/h	-	95%	100%
260 km/h	-	90%	100%
270 km/h	-	85%	100%
280 km/h	-	-	95%
290 km/h	-	-	90%
300 km/h	-	-	85%

Ferner sind nur Reifen einer Bauart und achsweise eines Reifentyps zulässig. Bei Verwendung unterschiedlicher Reifentypen auf Vorder- und Hinterachse sind die Hinweise des Fahrzeug- und / oder Reifenherstellers zu beachten.

Das Fahrwerk und die Bremsaggregate müssen, mit Ausnahme der in der entsprechenden Auflage aufgeführten Umrüstmaßnahmen, dem Serienstand entsprechen. Die Zulässigkeit weiterer Veränderungen ist gesondert zu beurteilen.

Wird das serienmäßige Ersatzrad verwendet, soll mit mäßiger Geschwindigkeit und nicht länger als erforderlich gefahren werden. Es müssen die serienmäßigen Befestigungsteile verwendet werden. Bei Fahrzeugen mit Allradantrieb darf nur ein Ersatzrad mit gleicher Reifengröße bzw. gleichem Abrollumfang verwendet werden.

§22 48680*10

Die Bezieher der Räder sind darauf hinzuweisen, dass der vom Reifenhersteller vorgeschriebene Reifenfülldruck zu beachten ist.

Spezielle Auflagen und Hinweise

142 Das Sonderrad (gepr. Radlast) ist in Verbindung mit dieser Reifengröße nur zulässig bis zu einer zul. Achslast von 1420 kg. Eine erhöhte zulässige Achslast bei Anhängerbetrieb (siehe Ziff. 33 zu Ziff. 16 h bzw. Feld 22 zu Feld 7.1-8.3 in den Fahrzeugpapieren) ist zu beachten.

146 Das Sonderrad (gepr. Radlast) ist in Verbindung mit dieser Reifengröße nur zulässig bis zu einer zul. Achslast von 1460 kg. Eine erhöhte zulässige Achslast bei Anhängerbetrieb (siehe Ziff. 33 zu Ziff. 16 h bzw. Feld 22 zu Feld 7.1-8.3 in den Fahrzeugpapieren) ist zu beachten.

A01 Nach Durchführung der Technischen Änderung ist das Fahrzeug unter Vorlage der vorliegenden ABE unverzüglich einem amtlich anerkannten Sachverständigen oder Prüfer für den Kraftfahrzeugverkehr oder einem Prüfingenieur einer Überwachungsorganisation nach Nummer 4 der Anlage VIIIb zur StVZO zur Durchführung und Bestätigung der in der ABE vorgeschriebenen Änderungsabnahme vorzuführen.

A12 Die Verwendung von Schneeketten ist nicht zulässig.

A16 Zum Auswuchten der Räder dürfen an der Felgeninnenseite nur Klebegewichte unterhalb der Felgenschulter angebracht werden. Bei Anbringung der Klebegewichte im Felgenbett ist auf einen Mindestabstand von 2 mm zum Bremssattel bzw. zu den Fahrwerksteilen zu achten.

A18 Es sind nur schlauchlose Reifen zulässig. Werden keine Ventile mit TPMS-Sensoren verwendet, sind ausschließlich Metallschraubventile mit Befestigung von außen, die den Normen DIN, E.T.R.T.O oder Tire and Rim entsprechen, zulässig. Werden Ventile mit TPMS-Sensoren verwendet, so sind die Hinweise und Vorgaben der Hersteller zu beachten. Die Ventile und Sensoren müssen für den vorgeschriebenen Luftdruck und die bauartbedingte Höchstgeschwindigkeit geeignet sein. Die Ventile dürfen nicht über den Felgenrand hinausragen.

A33 Es dürfen nur feingliedrige Schneeketten, die nicht mehr als 12 mm einschließlich Kettenschloss auftragen, an der Vorderachse verwendet werden.

A56 Die Rad-/Reifen-Kombination ist nur zulässig an Fahrzeugausführungen mit Allradantrieb (z.B. 4WD, Quattro, Syncro, 4-Matic, 4x4 u. ä.)

A57 Diese Rad-/Reifen-Kombination(en) ist (sind) zulässig an Fahrzeugausführungen mit Front bzw. Heck-Antrieb und Allradantrieb (z.B. 2WD, 4WD, Quattro, Syncro, 4-Matic, 4x4, u. ä.)

A58 Rad-Reifen-Kombination(en) nicht zulässig an Fahrzeugen mit Allradantrieb.

A60 Auch zulässig für Fahrzeugausführungen mit verlängerter Karosserie.

A91 Es dürfen nur feingliedrige Schneeketten, die nicht mehr als 10 mm einschließlich Kettenschloss auftragen, an den laut Betriebsanleitung dafür vorgesehenen Achsen verwendet werden.

B54 Betrifft Fahrzeugausführungen mit Trommelbremse an der Hinterachse.

B92 Aufgrund fehlender Freigängigkeit zur Bremsanlage ist das Rad nicht zulässig für Fahrzeugausführungen mit Brembo-Bremssattel an Achse 1.

BS2 Nur zulässig für Fahrzeugausführungen mit Bremsscheibendurchmesser 358 mm an Achse 1.

§22 48680*10

BS8 Aufgrund fehlender Freigängigkeit zur Bremsanlage ist das Sonderrad nur zulässig an Fahrzeugausführungen mit Bremsscheibendurchmesser max. 365 mm an Achse 1.

BW7 Aufgrund fehlender Freigängigkeit zur Bremsanlage sind die Räder nicht zulässig an Fahrzeugen mit Bremsscheibendurchmesser 370 mm an Achse1.

BnK Die Räder sind nicht an Fahrzeugausführungen mit Keramik-Bremsen zulässig.

Car Die Rad/Reifen-Kombination ist zulässig für Fahrzeugausführungen der Karosserieform Kombilimousine (Avant, Break, Caravan, Grandtour, Kombi, Sportswagon, T-Modell, Touring, Tourer, Turnier, Variant, …).

Cbo Die Rad-/Reifen-Kombination ist zulässig für Fahrzeugausführungen der Karosserieform Cabrio-Limousine, Roadster.

Cpe Die Rad-/Reifen-Kombination ist zulässig für Fahrzeugausführungen der Karosserieform Coupé.

F23 Rad/Reifen-Kombination nur für Fahrzeugausführungen mit Verbundlenkerhinterachse.

F24 Rad/Reifen-Kombination nur für Fahrzeugausführungen mit Viel- bzw. Mehrlenkerhinterachse (Einzelradaufhängung).

Flh Die Rad-/Reifen-Kombination ist zulässig für Fahrzeugausführungen der Karosserieform Schrägheckmlimousine (Fließheck, 3-türig und 5-türig).

G01 Es ist der Nachweis zu erbringen, dass die Anzeige des Geschwindigkeitsmessers und Wegstreckenzählers innerhalb der Toleranzen (75/443/EWG, ECE-R39, § 57 StVZO) liegt. Wird die Anzeige angeglichen, sind die in den Fahrzeugpapieren (u. a. Fahrzeugschein, Zulassungsbescheinigung I oder COC-Papier) eingetragenen Reifengrößen zu überprüfen.

G67 Ist die Reifengröße 225/60R16 keine der serienmäßigen Reifengrößen (u. a. Fahrzeugschein, Zulassungsbescheinigung I, COC-Papier oder Bedienungsanleitung), so ist der Nachweis zu erbringen, dass die Anzeige des Geschwindigkeitsmessers und Wegstreckenzählers innerhalb der Toleranzen (75/443/EWG, ECE-R39, § 57 StVZO) liegt. Wird die Anzeige angeglichen, sind die in den Fahrzeugpapieren (u. a. Fahrzeugschein, Zulassungsbescheinigung I oder COC-Papier) eingetragenen Reifengrößen zu überprüfen.

G90 Ist 19 Zoll keine Serien-Bereifung (u. a. Fahrzeugschein, Zulassungsbescheinigung I, COC-Papier oder Bedienungsanleitung), so ist der Nachweis zu erbringen, dass die Anzeige des Geschwindigkeitsmessers und Wegstreckenzählers innerhalb der Toleranzen (75/443/EWG, ECE-R39, § 57 StVZO) liegt. Wird die Anzeige angeglichen, sind die in den Fahrzeugpapieren (u. a. Fahrzeugschein, Zulassungsbescheinigung I oder COC-Papier) eingetragenen Reifengrößen zu überprüfen.

K1a Die Radabdeckung an Achse 1 ist durch Ausstellen der Frontschürze und des Kotflügels oder durch Anbau von dauerhaft befestigten Karosserieteilen im Bereich 0° bis 30° vor Radmitte herzustellen. Die gesamte Breite der Rad-/Reifenkombination muss, unter Beachtung des maximal möglichen Betriebsmaßes des Reifens (1,04-fache der Nennbreite des Reifens), in dem oben genannten Bereich abgedeckt sein.

K1b Die Radabdeckung an Achse 1 ist durch Ausstellen des Kotflügels oder durch Anbau von dauerhaft befestigten Karosserieteilen im Bereich 0° bis 50° hinter Radmitte herzustellen. Die gesamte Breite der Rad-/Reifenkombination muss, unter Beachtung des maximal möglichen Betriebsmaßes des Reifens (1,04-fache der Nennbreite des Reifens), in dem oben genannten Bereich abgedeckt sein.

§22 48680*10

K1c Die Radabdeckung an Achse 1 ist durch Ausstellen der Frontschürze und des Kotflügels oder durch Anbau von dauerhaft befestigten Karosserieteilen im Bereich 30° vor bis 50° hinter Radmitte herzustellen. Die gesamte Breite der Rad-/Reifenkombination muss, unter Beachtung des maximal möglichen Betriebsmaßes des Reifens (1,04-fache der Nennbreite des Reifens), in dem oben genannten Bereich abgedeckt sein.

K1v Die Rad-/Reifenkombination ist zulässig für Fahrzeugausführungen mit serienmäßigen Zusatzradabdeckungen an Achse 1 im Bereich 30° vor Radmitte (wheel cover, flaps,...).

K27 An Achse 1 ist durch Nacharbeit der Befestigung des Kunststoffinnenkotflügels an der Bördelkante eine ausreichende Freigängigkeit der Rad-/ Reifenkombination herzustellen.

K2a Die Radabdeckung an Achse 2 ist durch Ausstellen des Kotflügels oder durch Anbau von dauerhaft befestigten Karosserieteilen im Bereich 0° bis 30° vor Radmitte herzustellen. Die gesamte Breite der Rad-/Reifenkombination muss, unter Beachtung des maximal möglichen Betriebsmaßes des Reifens (1,04-fache der Nennbreite des Reifens), in dem oben genannten Bereich abgedeckt sein.

K2b Die Radabdeckung an Achse 2 ist durch Ausstellen der Heckschürze und des Kotflügels oder durch Anbau von dauerhaft befestigten Karosserieteilen im Bereich 0° bis 50° hinter Radmitte herzustellen. Die gesamte Breite der Rad-/Reifenkombination muss, unter Beachtung des maximal möglichen Betriebsmaßes des Reifens (1,04-fache der Nennbreite des Reifens), in dem oben genannten Bereich abgedeckt sein.

K2c Die Radabdeckung an Achse 2 ist durch Ausstellen der Heckschürze und des Kotflügels oder durch Anbau von dauerhaft befestigten Karosserieteilen im Bereich 30° vor bis 50° hinter Radmitte herzustellen. Die gesamte Breite der Rad-/Reifenkombination muss, unter Beachtung des maximal möglichen Betriebsmaßes des Reifens (1,04-fache der Nennbreite des Reifens), in dem oben genannten Bereich abgedeckt sein.

K2h Die Rad-/Reifenkombination ist zulässig für Fahrzeugausführungen mit serienmäßigen Zusatzradabdeckungen an Achse 2 im Bereich 50° hinter Radmitte (wheel cover, flaps,...).

K34 Die Funktion der Schiebetüren ist zu überprüfen.

K3a An Achse 1 sind die Schrauben zur Befestigung der Radhausinnenverkleidung an den Radhausausschnittkanten (100 mm hinter Radmitte) zu entfernen und die Befestigungslasche vollständig nach oben zu biegen. Die Radhausinnenverkleidungen sind anschließend dauerhaft neu zu befestigen.

K3c An Achse 1 sind die Schrauben zur Befestigung der Radhausinnenverkleidung an den Radhausausschnittkanten (100 mm vor Radmitte) zu entfernen und die Befestigungslasche vollständig nach oben zu biegen. Die Radhausinnenverkleidungen sind anschließend dauerhaft neu zu befestigen.

K41 An Achse 1 ist durch Nacharbeiten der Radhausausschnittkanten eine ausreichende Freigängigkeit der Rad-Reifenkombination herzustellen.

K42 An Achse 2 ist durch Nacharbeiten der Radhausausschnittkanten eine ausreichende Freigängigkeit der Rad-Reifenkombination herzustellen.

K44 An Achse 2 ist durch Aufweiten der Kotflügel bzw. inneren Seitenteile eine ausreichende Freigängigkeit der Rad-Reifenkombination herzustellen.

§22 48680*10

K45 An Achse 1 ist durch Nacharbeiten der Radhausinnenkotflügel, Kunststoffeinsätze bzw. deren Befestigungsteile eine ausreichende Freigängigkeit der Rad-Reifenkombination herzustellen. Ein evtl. vorhandener Spritzschutz für den Ansaugweg des Luftfilters muss erhalten bleiben.

K46 An Achse 2 ist durch Nacharbeiten der Radhausinnenkotflügel, Kunststoffeinsätze bzw. deren Befestigungsteile eine ausreichende Freigängigkeit der Rad-Reifenkombination herzustellen.

K4h An Achse 2 ist die Radhausinnenverkleidung am Übergang von der Radhausausschnittkante zur Heckschürze auszuschneiden bzw. um 5 mm zu kürzen.

K4i An Achse 2 ist die Radhausinnenverkleidung an der Radhausausschnittkante auszuschneiden bzw. um 5 mm zu kürzen und anschließend dauerhaft neu zu befestigen.

K56 Durch Nacharbeit der Heckschürze am Übergang zum Radhausausschnitt ist eine ausreichende Freigängigkeit der Rad-Reifenkombination herzustellen.

K5b An Achse 1 sind die Radhausausschnittkanten im Bereich 150 mm vor bis 150 mm hinter Radmitte vollständig umzulegen.

K5c An Achse 1 sind die Radhausausschnittkanten im Bereich 100 mm vor bis 200 mm hinter Radmitte vollständig umzulegen.

K5d An Achse 1 sind die Radhausausschnittkanten im Bereich 200 mm vor bis 200 mm hinter Radmitte vollständig umzulegen.

K5u An Achse 1 sind die in das Radhaus ragenden Kanten der Zusatzradabdeckungen auf einer Länge von 100 mm bis auf die Innenkontur des Radlaufes folgend zu kürzen.

K6g An Achse 2 ist die Befestigungslasche der Heckschürze am Übergang zur Radhausausschnittkante um 5 mm zu kürzen oder um das gleiche Maß nach hinten/oben zu biegen.

K6h An Achse 2 ist die Befestigungslasche der Heckschürze am Übergang zur Radhausausschnittkante um 10 mm zu kürzen oder um das gleiche Maß nach hinten/oben zu biegen. Die Befestigungsschraube ist soweit wie möglich nach hinten zu versetzen.

K6i An Achse 2 sind die in das Radhaus ragenden Kanten der Heckschürze auf einer Länge von 100 mm bis auf die Innenkontur des umgelegten Radlaufes folgend zu kürzen.

K6j An Achse 2 sind die Radhausausschnittkanten am Übergang zur Heckschürze vollständig umzulegen.

K8d An Achse 2 sind die Radhausausschnittkanten im Bereich 100 mm vor bis 200 mm hinter Radmitte um 5 mm aufzuweiten.

K8e An Achse 2 sind die Radhausausschnittkanten im Bereich 200 mm vor bis 200 mm hinter Radmitte um 5 mm aufzuweiten.

K8g An Achse 2 sind die Radhausausschnittkanten im Bereich 400 mm vor bis 200 mm hinter Radmitte um 5 mm aufzuweiten.

K8h An Achse 2 sind die Radhausausschnittkanten im Bereich 300 mm vor bis 200 mm hinter Radmitte um 5 mm aufzuweiten.

K8i An Achse 2 sind die Radhausausschnittkanten im Bereich 200 mm vor bis 200 mm hinter Radmitte um 10 mm aufzuweiten.

§22 48680*10

K8k An Achse 2 sind die Radhausausschnittkanten im Bereich 400 mm vor bis 200 mm hinter Radmitte um 10 mm aufzuweiten.

K8m An Achse 2 sind die Radhausausschnittkanten im Bereich 300 mm vor bis 200 mm hinter Radmitte um 10 mm aufzuweiten.

K9v An Achse 2 sind die in das Radhaus ragenden Kanten der Zusatzradabdeckungen auf einer Länge von 100 mm bis auf die Innenkontur des Radlaufes folgend zu kürzen.

KMV Betrifft nur Fahrzeugvarianten mit serienmäßigen Kunststoffverbreiterungen bzw. mit zusätzlichen Kotflügelverbreiterungen (Radlaufleisten).

KOV Betrifft nur Fahrzeugvarianten ohne serienmäßige Kunststoffverbreiterungen bzw. ohne zusätzliche Kotflügelverbreiterungen (Radlaufleisten).

LK6 An Achse 1 ist durch Begrenzen des Lenkeinschlages oder durch Nacharbeit der Radhausinnenkotflügel bzw. der Kunststoffeinsätze im Bereich der Radinnenseite eine ausreichende Freigängigkeit der Rad-Reifenkombination herzustellen.

Lim Die Rad-/Reifen-Kombination ist zulässig für Fahrzeugausführungen der Karosserieform Limousine.

M+S Diese Reifengröße ist nur zulässig als M+S-Bereifung.

MpH Auch zulässig für Fahrzeugausführungen mit Hybridantrieb (Hybridelektrofahrzeug; HEV), incl. Plug-in-Hybrid Fahrzeuge bzw. extern aufladbare Hybrid-Elektro-Fahrzeuge (PHEV bzw. OVC-HEV).

NBF Nicht für gepanzerte bzw. beschussgeschützte Fahrzeugausführungen.

NoE Nicht für "reines" Elektrofahrzeug (Battery Electric Vehicle "BEV").

NoP Nicht für Plug-in Hybrid-Fahrzeuge bzw. extern aufladbare Hybrid-Elektro-Fahrzeuge (PHEV bzw. OVC-HEV).

Npf Rad-Reifen-Kombination(en) nicht zulässig für Fahrzeugausführungen Fun, Cross, Scout, usw. (Fahrzeugvarianten mit Radlaufverbreiterungen).

R03 Diese Reifengröße ist nur an Achse 2 zulässig.

R37 Diese Reifengröße ist nicht geprüft für Fahrzeuge, die serienmäßig ausschließlich mit größeren und/oder breiteren Reifengrößen (u. a. Fahrzeugschein, Zulassungsbescheinigung I, COC-Papier oder Bedienungsanleitung) ausgerüstet sind.

R69 Diese Reifengröße ist nur zulässig bei Fahrzeugen mit serienmäßiger Reifengröße 215/55R16, 215/50R17, 235/45R17, 235/40R18 oder 235/35R19 (u. a. Fahrzeugschein, Zulassungsbescheinigung I, COC-Papier oder Bedienungsanleitung).

R70 Für das Fahrzeug ist die Reifengröße auf der im Gutachten genannten Radgröße durch den Reifenhersteller zu bestätigen. Diese Bestätigung ist vom Führer des Fahrzeugs mitzuführen.

R92 Diese Rad-Reifen-Kombination(en) ist/sind nur zulässig bei Fahrzeugen mit serienmäßiger Reifengröße 235/45R18 oder 235/40R19 (u. a. Fahrzeugschein, Zulassungsbescheinigung I, COC-Papier oder Bedienungsanleitung).

S01 Zur Befestigung der Räder dürfen nur die mitgelieferten Befestigungsmittel Nr. S01 (siehe Seite 1) verwendet werden.

§22 48680*10

S02 Zur Befestigung der Räder dürfen nur die mitgelieferten Befestigungsmittel Nr. S02 (siehe Seite 1) verwendet werden.

S03 Zur Befestigung der Räder dürfen nur die mitgelieferten Befestigungsmittel Nr. S03 (siehe Seite 1) verwendet werden.

S04 Zur Befestigung der Räder dürfen nur die mitgelieferten Befestigungsmittel Nr. S04 (siehe Seite 1) verwendet werden.

S05 Zur Befestigung der Räder dürfen nur die mitgelieferten Befestigungsmittel Nr. S05 (siehe Seite 1) verwendet werden.

SeF Die Rad-/Reifenkombination ist nicht zulässig für Fahrzeugausführung Seat Altea Freetrack (Typ 5P, 5PN)

Sth Die Rad-/Reifen-Kombination ist zulässig für Fahrzeugausführungen der Karosserieform Stufenheck.

T00 Reifen (LI 100) nur zulässig für Fahrzeuge mit zul. Achslasten bis 1600 kg (Fzg.-Schein, Ziff. 16 bzw. Zulassungsbescheinigung Feld 8). Abschläge der Tragfähigkeit aufgrund der Bauartbedingten Höchstgeschwindigkeit (Fzg.-Schein, Ziff. 6 bzw. Zulassungsbescheinigung Feld T) sind zu berücksichtigen.

T01 Reifen (LI 101) nur zulässig für Fahrzeuge mit zul. Achslasten bis 1650 kg (Fzg.-Schein, Ziff. 16 bzw. Zulassungsbescheinigung Feld 8). Abschläge der Tragfähigkeit aufgrund der Bauartbedingten Höchstgeschwindigkeit (Fzg.-Schein, Ziff. 6 bzw. Zulassungsbescheinigung Feld T) sind zu berücksichtigen.

T03 Reifen (LI 103) nur zulässig für Fahrzeuge mit zul. Achslasten bis 1750 kg (Fzg.-Schein, Ziff. 16 bzw. Zulassungsbescheinigung Feld 8). Abschläge der Tragfähigkeit aufgrund der Bauartbedingten Höchstgeschwindigkeit (Fzg.-Schein, Ziff. 6 bzw. Zulassungsbescheinigung Feld T) sind zu berücksichtigen.

T83 Reifen (LI 83) nur zulässig für Fahrzeuge mit zul. Achslasten bis 974 kg (Fzg.-Schein, Ziff. 16 bzw. Zulassungsbescheinigung Feld 8). Abschläge der Tragfähigkeit aufgrund der Bauartbedingten Höchstgeschwindigkeit (Fzg.-Schein, Ziff. 6 bzw. Zulassungsbescheinigung Feld T) sind zu berücksichtigen.

T85 Reifen (LI 85) nur zulässig für Fahrzeuge mit zul. Achslasten bis 1030 kg (Fzg.-Schein, Ziff. 16 bzw. Zulassungsbescheinigung Feld 8). Abschläge der Tragfähigkeit aufgrund der Bauartbedingten Höchstgeschwindigkeit (Fzg.-Schein, Ziff. 6 bzw. Zulassungsbescheinigung Feld T) sind zu berücksichtigen.

T86 Reifen (LI 86) nur zulässig für Fahrzeuge mit zul. Achslasten bis 1060 kg (Fzg.-Schein, Ziff. 16 bzw. Zulassungsbescheinigung Feld 8). Abschläge der Tragfähigkeit aufgrund der Bauartbedingten Höchstgeschwindigkeit (Fzg.-Schein, Ziff. 6 bzw. Zulassungsbescheinigung Feld T) sind zu berücksichtigen.

T87 Reifen (LI 87) nur zulässig für Fahrzeuge mit zul. Achslasten bis 1090 kg (Fzg.-Schein, Ziff. 16 bzw. Zulassungsbescheinigung Feld 8). Abschläge der Tragfähigkeit aufgrund der Bauartbedingten Höchstgeschwindigkeit (Fzg.-Schein, Ziff. 6 bzw. Zulassungsbescheinigung Feld T) sind zu berücksichtigen.

§22 48680*10

T88 Reifen (LI 88) nur zulässig für Fahrzeuge mit zul. Achslasten bis 1120 kg (Fzg.-Schein, Ziff. 16 bzw. Zulassungsbescheinigung Feld 8). Abschläge der Tragfähigkeit aufgrund der Bauartbedingten Höchstgeschwindigkeit (Fzg.-Schein, Ziff. 6 bzw. Zulassungsbescheinigung Feld T) sind zu berücksichtigen.

T89 Reifen (LI 89) nur zulässig für Fahrzeuge mit zul. Achslasten bis 1160 kg (Fzg.-Schein, Ziff. 16 bzw. Zulassungsbescheinigung Feld 8). Abschläge der Tragfähigkeit aufgrund der Bauartbedingten Höchstgeschwindigkeit (Fzg.-Schein, Ziff. 6 bzw. Zulassungsbescheinigung Feld T) sind zu berücksichtigen.

T90 Reifen (LI 90) nur zulässig für Fahrzeuge mit zul. Achslasten bis 1200 kg (Fzg.-Schein, Ziff. 16 bzw. Zulassungsbescheinigung Feld 8). Abschläge der Tragfähigkeit aufgrund der Bauartbedingten Höchstgeschwindigkeit (Fzg.-Schein, Ziff. 6 bzw. Zulassungsbescheinigung Feld T) sind zu berücksichtigen.

T91 Reifen (LI 91) nur zulässig für Fahrzeuge mit zul. Achslasten bis 1230 kg (Fzg.-Schein, Ziff. 16 bzw. Zulassungsbescheinigung Feld 8). Abschläge der Tragfähigkeit aufgrund der Bauartbedingten Höchstgeschwindigkeit (Fzg.-Schein, Ziff. 6 bzw. Zulassungsbescheinigung Feld T) sind zu berücksichtigen.

T92 Reifen (LI 92) nur zulässig für Fahrzeuge mit zul. Achslasten bis 1260 kg (Fzg.-Schein, Ziff. 16 bzw. Zulassungsbescheinigung Feld 8). Abschläge der Tragfähigkeit aufgrund der Bauartbedingten Höchstgeschwindigkeit (Fzg.-Schein, Ziff. 6 bzw. Zulassungsbescheinigung Feld T) sind zu berücksichtigen.

T93 Reifen (LI 93) nur zulässig für Fahrzeuge mit zul. Achslasten bis 1300 kg (Fzg.-Schein, Ziff. 16 bzw. Zulassungsbescheinigung Feld 8). Abschläge der Tragfähigkeit aufgrund der Bauartbedingten Höchstgeschwindigkeit (Fzg.-Schein, Ziff. 6 bzw. Zulassungsbescheinigung Feld T) sind zu berücksichtigen.

T94 Reifen (LI 94) nur zulässig für Fahrzeuge mit zul. Achslasten bis 1340 kg (Fzg.-Schein, Ziff. 16 bzw. Zulassungsbescheinigung Feld 8). Abschläge der Tragfähigkeit aufgrund der Bauartbedingten Höchstgeschwindigkeit (Fzg.-Schein, Ziff. 6 bzw. Zulassungsbescheinigung Feld T) sind zu berücksichtigen.

T95 Reifen (LI 95) nur zulässig für Fahrzeuge mit zul. Achslasten bis 1380 kg (Fzg.-Schein, Ziff. 16 bzw. Zulassungsbescheinigung Feld 8). Abschläge der Tragfähigkeit aufgrund der Bauartbedingten Höchstgeschwindigkeit (Fzg.-Schein, Ziff. 6 bzw. Zulassungsbescheinigung Feld T) sind zu berücksichtigen.

T96 Reifen (LI 96) nur zulässig für Fahrzeuge mit zul. Achslasten bis 1420 kg (Fzg.-Schein, Ziff. 16 bzw. Zulassungsbescheinigung Feld 8). Abschläge der Tragfähigkeit aufgrund der Bauartbedingten Höchstgeschwindigkeit (Fzg.-Schein, Ziff. 6 bzw. Zulassungsbescheinigung Feld T) sind zu berücksichtigen.

T97 Reifen (LI 97) nur zulässig für Fahrzeuge mit zul. Achslasten bis 1460 kg (Fzg.-Schein, Ziff. 16 bzw. Zulassungsbescheinigung Feld 8). Abschläge der Tragfähigkeit aufgrund der Bauartbedingten Höchstgeschwindigkeit (Fzg.-Schein, Ziff. 6 bzw. Zulassungsbescheinigung Feld T) sind zu berücksichtigen.

T98 Reifen (LI 98) nur zulässig für Fahrzeuge mit zul. Achslasten bis 1500 kg (Fzg.-Schein, Ziff. 16 bzw. Zulassungsbescheinigung Feld 8). Abschläge der Tragfähigkeit aufgrund der Bauartbedingten Höchstgeschwindigkeit (Fzg.-Schein, Ziff. 6 bzw. Zulassungsbescheinigung Feld T) sind zu berücksichtigen.

§22 48680*10

T99 Reifen (LI 99) nur zulässig für Fahrzeuge mit zul. Achslasten bis 1550 kg (Fzg.-Schein, Ziff. 16 bzw. Zulassungsbescheinigung Feld 8). Abschläge der Tragfähigkeit aufgrund der Bauartbedingten Höchstgeschwindigkeit (Fzg.-Schein, Ziff. 6 bzw. Zulassungsbescheinigung Feld T) sind zu berücksichtigen.

V00 Unterschiedliche Reifengrößen auf Vorder- und Hinterachse sind nicht zulässig für Fahrzeugausführungen mit Allradantrieb (z.B. AWD, 4-Matic, Syncro, 4x4,...).

V18 Bei Verwendung verschiedener Reifengrößen an Vorder- und Hinterachse sind folgende Reifenkombinationen, sofern die Reifengrößen in der Spalte "Reifen" aufgeführt sind, möglich:

	Vorderachse	Hinterachse
Nr. 1	205/40R18	225/35R18
Nr. 2	205/45R18	225/40R18
Nr. 3	215/40R18	245/35R18, 255/35R18
Nr. 4	215/45R18	235/40R18, 245/40R18
Nr. 5	215/55R18	235/50R18
Nr. 6	225/40R18	245/35R18, 255/35R18, 265/35R18, 285/30R18, 295/30R18
Nr. 7	225/45R18	245/40R18, 255/40R18, 275/35R18, 285/35R18
Nr. 8	225/50R18	245/45R18, 255/45R18
Nr. 9	235/40R18	255/35R18, 265/35R18, 275/35R18, 315/30R18
Nr. 10	235/45R18	255/40R18, 265/40R18, 275/40R18, 295/35R18
Nr. 11	235/50R18	255/45R18, 285/40R18
Nr. 12	235/60R18	255/55R18, 285/50R18
Nr. 13	245/35R18	255/35R18
Nr. 14	245/40R18	255/40R18, 265/35R18, 275/35R18, 285/35R18
Nr. 15	245/45R18	265/40R18, 275/40R18, 285/40R18
Nr. 16	245/50R18	275/45R18
Nr. 17	255/40R18	285/35R18, 295/35R18
Nr. 18	255/45R18	275/40R18, 285/40R18
Nr. 19	255/50R18	285/45R18
Nr. 20	255/55R18	285/50R18
Nr. 21	265/35R18	295/30R18, 315/30R18

Es sind nur Reifen eines Herstellers und achsweise eines Profiltyps zulässig, für die der Reifen- oder Fahrzeughersteller die Eignung für das jeweilige Fahrzeug bestätigt. Diese Bestätigung ist vom Führer des Fahrzeugs mitzuführen.

VJ8 Bei Verwendung verschiedener Reifengrößen an Vorder- und Hinterachse sind folgende Reifenkombinationen, sofern die Reifengrößen in der Spalte "Reifen" aufgeführt sind, möglich:

	Vorderachse	Hinterachse
Nr. 1	245/45R18	255/45R18

Es sind nur Reifen eines Herstellers und Profiltyps zulässig, für die der Reifen - oder Fahrzeughersteller die Eignung für das jeweilige Fahrzeug bestätigt. Diese Bestätigung ist vom Führer des Fahrzeugs mitzuführen.

VoA Nicht für Fahrzeugausführung VW Passat Alltrack (Typ 3C, 3c).

X27 Nicht zulässig bei Fahrzeugen (Audi A6 allroad, Typ 4B, 4F, 4F1) mit serienmäßigen Reifengrößen 215/65R16, 215/55R17, 225/55R17 oder 245/45R18 (u. a. Fahrzeugschein, Zulassungsbescheinigung I, COC-Papier oder Bedienungsanleitung).

§22 48680*10

Z16 Diese Rad-Reifen-Kombinationen sind zulässig bei Fahrzeugen mit 16-Zoll-Serien-Reifengrößen (u.a. Fahrzeugschein, Zulassungsbescheinigung I, COC-Papier oder Bedienungsanleitung).

Z18 Diese Rad-Reifen-Kombinationen sind zulässig bei Fahrzeugen mit 18-Zoll-Serien-Reifengrößen (u.a. Fahrzeugschein, Zulassungsbescheinigung I, COC-Papier oder Bedienungsanleitung).

Z19 Diese Rad-Reifen-Kombinationen sind zulässig bei Fahrzeugen mit 19-Zoll-Serien-Reifengrößen (u.a. Fahrzeugschein, Zulassungsbescheinigung I, COC-Papier oder Bedienungsanleitung).

Prüfort und Prüfdatum

Die Verwendungsprüfung fand am 22. November 2021 in Lambsheim statt.

Prüfergebnis

Aufgrund der durchgeführten Prüfungen bestehen keine technischen Bedenken o.g. Sonderräder unter Beachtung der Auflagen und Hinweise zu verwenden.

Die in diesem Gutachten aufgeführten Fahrzeugtypen entsprechen auch nach der Umrüstung den heute gültigen Vorschriften der StVZO. Das Gutachten verliert seine Gültigkeit, wenn sich entsprechende Bauvorschriften der StVZO ändern oder an den Kraftfahrzeugen Änderungen eintreten, die die Begutachtungspunkte beeinflussen.

Das Gutachten umfasst Blatt 1 bis 24 und gilt für Sonderräder ab Herstellungsdatum Oktober 2011.

Der Technische Dienst Typprüfstelle Fahrzeuge/Fahrzeugteile der TÜV Rheinland Kraftfahrt GmbH, Am Grauen Stein, 51105 Köln ist mit seinem Ingenieurzentrum Technologiezentrum Typprüfstelle, Lambsheim für die angewendeten Prüfverfahren vom Kraftfahrt-Bundesamt entsprechend EG-FGV für das Typgenehmigungsverfahren des KBA unter der Nummer KBA-P 00010-96 benannt.

Lambsheim, 22. November 2021

Technischer Dienst TÜVRheinland Typprüfstelle Fahrzeuge/Fahrzeugteile

Wagner

00380516.DOC

§22 48680*10

Auftraggeber
Gewe Reifengroßhandel GmbH
Hans Geiger Straße 15
D-67661 Kaiserslautern
QM-Nr. 49 02 0160905

Prüfgegenstand PKW-Sonderrad
Modell AS2
Typ AS2-8018
Radgröße 8.0J x 18H2
Zentrierart Mittenzentrierung

Ausführung	Kennzeichnung Rad/ Zentrierring	Lochzahl/ Lochkreis- (mm)/ Mittenloch-ø (mm)	Einpresstiefe (mm)	Radlast (kg)	Abrollumfang (mm)
W3	AS2-8018 W3 / Ø72,5 / Ø66,6	5/112/66,6	45	730	2150

Kennzeichnungen
KBA-Nummer 48680
Herstellerzeichen TEC
Radtyp und Ausführung AS2-8018 (s.o.)
Radgröße 8.0J x 18H2
Einpresstiefe ET (s.o.)
Herstelldatum Monat und Jahr

Befestigungsmittel

Nr.	Art der Befestigungsmittel	Bund	Anzugsmoment (Nm)	Schaftlänge (mm)
S01	Schraube M12x1,5	Kegel 60°	130	26
S02	Schraube M14x1,5	Kegel 60°	120	28
S03	Schraube M14x1,5	Kegel 60°	130	28
S04	Schraube M14x1,5	Kegel 60°	150	28
S05	Schraube M14x1,5	Kegel 60°	130	32
S06	Schraube M14x1,5	Kegel 60°	150	32
S07	Schraube M14x1,5	Kegel 60°	160	32

Prüfungen

Entsprechend den Kriterien des VdTÜV Merkblattes 751 (in der jeweils gültigen Fassung) wurden an den im Verwendungsbereich aufgeführten Fahrzeugen Anbau-, Freigängigkeits- und Handlingsprüfungen durchgeführt.

Verwendungsbereich

Hersteller
Audi
Mercedes-Benz
Ssangyong

Spurverbreiterung innerhalb 2%

§22 48680*10

Handelsbezeichnung Fahrzeug-Typ ABE/EWG-Nr.	kW-Bereich	Reifen	Reifenbezogene Auflagen und Hinweise	Auflagen und Hinweise
Audi A4 B8, B81 e1*2001/116* 0430*00-41; e13*2007/46*1084*.. (FIN: WAUZZZ8K...)	88-125	215/45R18	A13 R37 T89 T93	A16 A18 A57 Car Lim V18 S02
	88-140	215/45R18	A13 M+S T89 T93	
	88-195	225/45R18	A33 R37 T91 T95	
	88-195	235/40R18	A12 R37	
	88-200	225/45R18	A33 M+S T91 T95	
	88-200	235/40R18	A12 M+S	
	88-200	245/40R18	A12	
Audi A6 / A6 Avant 4G, 4G1 e1*2007/46*0436*..; e13*2007/46*1147*.. - incl. Facelift 2014	100-245	225/50R18	T95 T99	A12 A16 A18 A57 BnK Car Lim NA1 S02
	100-245	235/50R18		
	100-245	245/45R18	T00 T96	
	100-245	255/45R18		
Audi A6 / A6 Avant F2 e1*2007/46*1801*..	100-210	225/55R18	146	A12 A16 A18 A57 Car KOV L06 Lim NoP S02
	100-210	235/50R18	146	
	100-210	235/55R18	144	
	100-210	245/50R18	146	
	100-210	255/45R18	146	
Audi A6 / A6 Avant TFSIe F2 e1*2007/46*1801*.. - Plug-in Hybrid	185,195	225/55R18	146	A12 A16 A18 A56 Car KOV L06 Lim S02
	185,195	235/50R18	T01 146	
	185,195	245/50R18	146	
	185,195	255/45R18	146	
Audi S4 B8, B81 e1*2001/116*0430*..; e13*2007/46*1084*.. (FIN: WAUZZZ8K...)	245	225/45R18	A33 M+S T91 T95	A16 A18 Car Lim S02
	245	235/40R18	A12 M+S T91 T93	
	245	245/40R18	A12	
A 45 AMG 4matic 176, 245G, -/AMG e1*2007/46*0928*..; e1*2007/46*1163*.. e1*2007/46*1207*.. e1*2001/116* 0470*04-..	265, 280	215/45R18	M+S	A12 A16 A18 A56 Flh S03
	265, 280	225/40R18	M+S T92	
	265, 280	235/40R18		
	265, 280	245/35R18	A01 K1a K1b T92	
A-Klasse 169 e1*2001/116*0288*..	60-142	215/40R18	K1c K2b K42	A01 A12 A16 A18 S03
	60-142	225/35R18	K14 K1c K2b K41 K42 T83 T87	
A-Klasse 176, 245G e1*2007/46*0928*..; e1*2001/116* 0470*04-..	66-135	215/40R18	T85 T89	A12 A16 A18 A57 Flh V00 V18 S03
	66-160	225/40R18	A01 K2b	
	66-160	235/35R18	A01 K1a K2b T86 T90	
	66-160	235/40R18	A01 K1a K2b K5d	
	66-160	245/35R18	A01 K1c K2b K5d	
A-Klasse F2A e1*2007/46*1829*..	70-140	215/45R18	R37	A12 A16 A18 A58 F23 Lim NoP V18 Y85 S05
	70-140	225/40R18	A01 K5d	
	70-140	225/45R18	A01 K5d	
	70-140	235/40R18	A01 K1a K5d K6f K7a	
A-Klasse F2A e1*2007/46*1829*..	110-165	215/45R18	R37	A12 A16 A18 A57 F24 Lim NoP V00 V18 Y85 S05
	110-165	225/40R18	A01 K5d	
	110-165	225/45R18	A01 K5d	
	110-165	235/40R18	A01 K1a K5d K7a	

§22 48680*10

Handelsbezeichnung Fahrzeug-Typ ABE/EWG-Nr.	kW-Bereich	Reifen	Reifenbezogene Auflagen und Hinweise	Auflagen und Hinweise
A-Klasse A 250e F2A e1*2007/46*1829*07-.. - Plug-in-Hybrid	118	215/45R18	R37	A12 A16 A18 A58 F23 Lim V18 Y85 S05
	118	225/40R18	A01 K5d T92	
	118	225/45R18	A01 K5d	
	118	235/40R18	A01 K1a K5d K6f K7a	
AMG CLA 35 F2CLA e1*2007/46*1912*..	225	225/45R18	M+S	A12 A16 A18 A56 Lim S05
	225	235/40R18	A01 K5d	
	225	245/40R18	A01 K4i K5d K6f K7a K9v	
AMG CLA 35 Shooting Brake F2CLA e1*2007/46*1912*..	225	225/45R18	M+S	A12 A16 A18 A56 Car S05
	225	235/40R18	A01 K5d	
	225	245/40R18	A01 K4i K5d K6f K7a K9v	
B-Klasse 245 e1*2001/116*0314*..	70-142	205/40R18	T82 T86	A12 A16 A18 S03
	70-142	215/40R18		
	70-142	225/35R18	A01 K42 T83 T87	
	70-142	225/40R18	A01 K42	
B-Klasse 246, 245G e1*2007/46*0751*..; e1*2001/116* 0470*04-.. - incl. Facelift 2014	66-135	215/40R18	K2b T85 T89	A01 A12 A16 A18 A57 NoE S03
	66-155	225/40R18	K2b	
	66-155	235/35R18	K1a K1b K2b T86 T90	
B-Klasse F2B e1*2007/46*1909*..	70-165	215/45R18	R37	A12 A16 A18 A57 F24 NoP V00 V18 S05
	70-165	225/40R18	T88 T92	
	70-165	225/45R18	A01 K5b	
	70-165	235/40R18	A01 K1a K2b K5d K6f K7a	
B-Klasse F2B e1*2007/46*1909*..	70-140	215/45R18	R37	A12 A16 A18 A58 F23 NoP V18 S05
	70-140	225/40R18	A01 K4i K6f T88 T92	
	70-140	225/45R18	A01 K4i K5b K6f	
	70-140	235/40R18	A01 K1a K2b K4i K5d K6f K7a K8h	
B-Klasse B 250e F2B e1*2007/46*1909*05-.. - Plug-in-Hybrid	118	215/45R18	R37	A12 A16 A18 A58 F23 V18 S05
	118	225/40R18	A01 K4i K6f T92	
	118	225/45R18	A01 K4i K5b K6f	
	118	235/40R18	A01 K1a K2b K4i K5d K6f K7a K8h	
B-Klasse electric drive 245G e1*2001/116*0470*.. (28kWh-Batterie)	65 (132)	215/45R18		A12 A16 A18 A58 Flh KMV S03
	65 (132)	225/40R18	T92	
	65 (132)	225/45R18		
	65 (132)	235/40R18		
C-Klasse 204 e1*2001/116* 0431*29-.. - incl. Facelift 2018 (FIN: W..205...)	85-155	215/45R18	A10 R37 T89 T93	A16 A18 A58 Lim NoP V18 S03
	85-190	225/45R18	A32 T91 T95	
	85-190	235/40R18	A12 T91 T95	
	85-190	245/40R18	A12	
C-Klasse 204 e1*2001/116*0431*.. - Limousine/Coupe - incl. Facelift 2011 (FIN: WDD204...)	88-215	215/40R18	R37 T89	A12 A16 A18 Cpe Lim V18 S03
	88-225	225/40R18	T88 T89	
	88-225	235/35R18	T90	
	88-225	235/40R18	A01 G01	
	88-225	245/35R18	A01 K1a K1b K2b K41 K42 K56 T88 T89	

§22 48680*10

Handelsbezeichnung Fahrzeug-Typ ABE/EWG-Nr.	kW-Bereich	Reifen	Reifenbezogene Auflagen und Hinweise	Auflagen und Hinweise
C-Klasse R2CW e1*2018/858*00016*..	125-150	215/45R18	A10 R37 T89 T93	A16 A18 A57 B70 L05 Lim NoE NoP V18 S04
	125-195	225/45R18	A32 T91 T95	
	125-195	235/40R18	A91 R03 T91 T95	
	125-195	245/40R18	A12 R03 T93 T97	
C-Klasse 4matic 204 e1*2001/116* 0431*29-.. - incl. Facelift 2018 (FIN: W..205...)	125-245	225/45R18	A32	A16 A18 A56 Lim NoP V18 S03
	125-245	235/40R18	A12	
	125-245	245/40R18	A12 R03	
C-Klasse 4matic Plug-in-Hybrid 204 e1*2001/116* 0431*53-.. (FIN: W..205...)	155	225/45R18	A12 R02	A16 A18 A56 Lim V18 S03
	155	225/45R18	A32 M+S R03 T95	
	155	235/40R18	A12 M+S T95	
	155	245/40R18	A12 R03	
C-Klasse Coupé / Cabrio 204 e1*2001/116* 0431*37-.. - incl. Facelift 2018 (FIN: W..205...)	110-190	225/45R18	A32	A16 A18 A58 Cbo Cpe V18 S03
	110-190	235/40R18	A12	
	110-190	245/40R18	A12	
C-Klasse Coupé / Cabrio 4matic 204 e1*2001/116* 0431*37-.. - incl. Facelift 2018 (FIN: W..205...)	125-245	225/45R18	A32	A16 A18 A56 Cbo Cpe V18 S03
	125-245	235/40R18	A12	
	125-245	245/40R18	A12 R03	
C-Klasse Plug-in-Hybrid 204 e1*2001/116* 0431*35-.. (FIN: W..205...)	143, 155	225/45R18	A12 R02 T95 146	A16 A18 A58 Lim V18 S03
	143, 155	225/45R18	A32 M+S R03 T95 146	
	143, 155	235/40R18	A12 M+S T95 146	
	143, 155	245/40R18	A12 T93 T97 146	
C-Klasse T-Mod. Plug-in-Hybrid 204K e1*2001/116* 0457*41-.. (FIN: W..205...)	143	225/45R18	A12 M+S R02 T95 146	A16 A18 A58 Car V18 S03
	143	245/40R18	A12 M+S T97 146	
	143, 155	225/45R18	A32 M+S R03 T95 146	
	143, 155	235/40R18	A12 M+S T95 146	
	155	225/45R18	A12 R02 T95 146	
	155	245/40R18	A12 T97 146	
C-Klasse T-Modell 204K e1*2001/116*0457*.. - incl. Facelift 2011 (FIN: WDD204...)	115,135	215/40R18	R03 R37 T89	A12 A16 A18 Car V18 S03
	88-170	215/40R18	R02 R37 T85 T89	
	88-200	235/35R18	T90	
	88-225	225/40R18	T89 T91 T92	
	88-225	235/40R18	A01 G01 T91 T93	
	88-225	245/35R18	A01 K1a K1b K2b K41 K42 K56 T89 T92	

§22 48680*10

Handelsbezeichnung Fahrzeug-Typ ABE/EWG-Nr.	kW-Bereich	Reifen	Reifenbezogene Auflagen und Hinweise	Auflagen und Hinweise
C-Klasse T-Modell 204K e1*2001/116* 0457*25-.. - incl. Facelift 2018 (FIN: W..205...)	85-155	215/45R18	A10 R37 T89 T93 146	A16 A18 A58 Car NoP V18 S03
	85-190	225/45R18	A32 T91 T95 146	
	85-190	235/40R18	A12 T91 T95 146	
	85-190	245/40R18	A12 T93 T97 146	
C-Klasse T-Modell R2CS e1*2018/858*00017*..	147, 150	215/45R18	A10 R37 T93	A16 A18 A58 B70 Car L05 NoE NoP V18 S04
	147-195	225/45R18	A32 T91 T95	
	147-195	235/40R18	A91 R03 T91 T95	
	147-195	245/40R18	A12 R03 T93 T97	
C-Klasse T-Modell 4matic 204K e1*2001/116* 0457*25-.. - incl. Facelift 2018 (FIN: W..205...)	125-245	215/45R18		A16 A18 A56 Car NoP V18 S03
	125-245	225/45R18	A32 T91 T95	
	125-245	235/40R18	A12 T91 T95	
	125-245	245/40R18	A12 R03	
CLA 45 AMG 4matic 245G, -/AMG e1*2007/46*1207*..; e1*2001/116* 0470*04-..	265, 280	215/45R18	M+S	A12 A16 A18 A56 Lim S03
	265, 280	225/40R18	M+S T92	
	265, 280	235/40R18		
	265, 280	245/35R18	A01 K1a K1b T92	
CLA 45 AMG 4matic 245G, -/AMG e1*2007/46*1207*..; e1*2001/116* 0470*12-.. - Shooting Brake	265, 280	215/45R18	M+S	A12 A16 A18 A56 Car S03
	265, 280	225/40R18	M+S T92	
	265, 280	235/40R18		
	265, 280	245/35R18	A01 K1a K1b T92	
CLA-Klasse 117, 245G e1*2007/46*1007*..; e1*2001/116* 0470*04-..	80-130	215/40R18	T85 T89	A12 A16 A18 A57 Lim S03
	80-160	225/40R18	A01 K2b	
	80-160	235/35R18	A01 K1a K1b K2b T86 T90	
	80-160	235/40R18	A01 K1a K1b K2b K5d	
CLA-Klasse F2CLA e1*2007/46*1912*..	85-165	215/45R18	R37	A12 A16 A18 A57 F24 Lim NoP V00 V18 S05
	85-165	225/45R18	A01 K2b K5d	
	85-165	235/40R18	A01 K1a K1b K2b K5d	
	85-165	245/40R18	A01 K1a K1b K2b K4i K5d K6f K7i	
CLA-Klasse CLA 250e F2CLA e1*2007/46*1912*.. - Shooting Brake - Plug-in-Hybrid	118	215/45R18	R37 T93	A12 A16 A18 A58 Car F23 V18 S05
	118	225/45R18	A01 K5d	
	118	235/40R18	A01 K1a K1b K5d	
	118	245/40R18	A01 K1a K1b K2b K4i K5d K6f K7i	
CLA-Klasse CLA 250e F2CLA e1*2007/46*1912*.. - Plug-in-Hybrid	118	215/45R18	R37 T93	A12 A16 A18 A58 F23 Lim V18 S05
	118	225/45R18	A01 K5d	
	118	235/40R18	A01 K1a K1b K5d	
	118	245/40R18	A01 K1a K1b K2b K4i K5d K6f K7i	
CLA-Klasse Shooting Brake 245G e1*2001/116* 0470*12-..	80-130	215/40R18	T85 T89	A12 A16 A18 A57 Car S03
	80-160	225/40R18	A01 K2b	
	80-160	235/35R18	A01 K1a K1b K2b T86 T90	
	80-160	235/40R18	A01 K1a K1b K2b K5d	

§22 48680*10

Handelsbezeichnung Fahrzeug-Typ ABE/EWG-Nr.	kW-Bereich	Reifen	Reifenbezogene Auflagen und Hinweise	Auflagen und Hinweise
CLA-Klasse Shooting Brake F2CLA e1*2007/46*1912*..	85-165	215/45R18	R37	A12 A16 A18 A57 Car F24 NoP V00 V18 S05
	85-165	225/45R18	A01 K2b K5d	
	85-165	235/40R18	A01 K1a K1b K2b K5d	
	85-165	245/40R18	A01 K1a K1b K2b K4i K5d K6f K7i	
CL-Klasse 215 e1*98/14*0113*..	220-368	245/45R18	R35 R37	A12 A16 A18 B03 S06
E-Klasse 212 e1*2001/116*0501*.. - mit Luftfederung - incl. Facelift 2013 (FIN: WDD212...)	100-150	215/45R18	A10 R37 T93	A16 A18 A57 B03 F38 Lim NoH V01 V18 S03
	100-225	225/40R18	A10 R37 T91 T92	
	100-225	235/40R18	A10 R37 T91 T93	
	100-285	245/40R18	A32 T93 T97	
E-Klasse 212 e1*2001/116* 0501*24-.. (FIN: W..213...)	110-220	225/45R18	A10 R37 T91 T95	A16 A18 A58 B60 Lim NoP V18 S04
	110-220	225/50R18	A10 R37	
	110-220	235/45R18	A10 R37 T94 T98	
	110-220	245/40R18	A10 T93 T97	
	110-220	245/45R18	A10	
E-Klasse 212, 212G e1*2001/116*0501*..; e1*2007/46*0484*.. - incl. Facelift 2013 (FIN: WDD212...)	100-150	215/45R18	A10 R37 T93	A16 A18 A57 B03 F39 Lim NoH V01 V18 S03
	100-225	225/40R18	A10 R37 T91 T92	
	100-225	235/40R18	A10 R37 T91 T93	
	100-245	245/40R18	A32	
E-Klasse 4matic 212 e1*2001/116* 0501*24-.. (FIN: W..213...)	120-145	225/45R18	A10 R37 T91 T95	A16 A18 A56 B60 Lim NoP V18 S04
	120-145	225/50R18	A10 R37	
	120-145	235/45R18	A10 R37 T94 T98	
	120-270	245/40R18	A10 T93 T97	
	120-270	245/45R18	A10	
E-Klasse Cabrio 207 e1*2001/116*0502*.. (FIN: WDD207...)	120-245	235/40R18	A32	A16 A18 A58 Cbo F39 S03
	120-245	245/35R18	A12 T89 T92	
	285	235/40R18	A32 M+S	
E-Klasse Coupé 207 e1*2001/116*0502*.. (FIN: WDD207...)	120-225	215/40R18	A11 R37 T89	A16 A18 A58 Cpe F39 V18 S03
	120-225	225/40R18	A32 R37 T88 T89	
	120-225	235/35R18	A32 R37 T90	
	120-225	245/35R18	A12 T88 T89	
	120-285	235/40R18	A32	
E-Klasse Coupé / Cabrio R1EC e1*2007/46*1666*..	120-220	225/45R18	A10 R37 T91 T95	A16 A18 A58 B60 Cbo Cpe NoP V18 S04
	120-220	225/50R18	A10 R37	
	120-220	235/45R18	A10 R37	
	120-220	245/40R18	A10	
	120-220	245/45R18	A10	
E-Klasse Coupé / Cabrio 4matic R1EC e1*2007/46*1666*..	135, 143	225/45R18	A10 R37 T91 T95	A16 A18 A56 B60 Cbo Cpe NoH V18 S04
	135, 143	225/50R18	A10 R37	
	135, 143	235/45R18	A10 R37	
	135-270	245/40R18	A10	
	135-270	245/45R18	A10	

§22 48680*10

Handelsbezeichnung Fahrzeug-Typ ABE/EWG-Nr.	kW-Bereich	Reifen	Reifenbezogene Auflagen und Hinweise	Auflagen und Hinweise
E-Klasse T-Modell 212 K e1*2007/46*0200*.. - incl. Facelift 2013 (FIN: WDD212...)	100-215	235/40R18	A10 R37 T95 X77 146	A16 A18 A57 B03 Car F42 NoH S03
	100-245	245/40R18	A32 T97 146	
E-Klasse T-Modell 212 K e1*2007/46*0200*.. - mit Luftfederung - incl. Facelift 2013 (FIN: WDD212...)	100 - 215	235/40R18	A32 NoD R37 T95 X77 146	A16 A18 A57 B03 Car F38 NoH S03
	100 - 285	245/40R18	A32 T97 146	
E-Klasse T-Modell R1ES e1*2007/46*1560*..	110-210	225/45R18	A10 R37 T95 X77 146	A16 A18 A58 B60 Car KOV NoP V18 S04
	110-210	225/50R18	A10 R37 T95 T99 146	
	110-210	235/45R18	A10 R37 T94 T98 146	
	110-210	245/40R18	A10 T97 X77 146	
	110-210	245/45R18	A10 T00 T96 146	
E-Klasse T-Modell 4matic R1ES e1*2007/46*1560*..	135-195	225/45R18	A10 R37 T95 X77 146	A16 A18 A56 B60 Car KOV NoP V18 S04
	135-195	225/50R18	A10 R37 T95 T99 146	
	135-195	235/45R18	A10 R37 T98 146	
	135-270	245/40R18	A10 T97 X77 146	
	135-270	245/45R18	A10 T00 T96 146	
EQA 250 F2B e1*2007/46*1909*09-.. - Elektro	80 (140)	215/60R18	M+S R70	A12 A16 A18 A58 S06
	80 (140)	225/55R18	A01 K2b M+S	
	80 (140)	235/55R18	A01 K2a K2b K5v	
	80 (140)	245/50R18	A01 K1a K1b K2c K5v	
	80 (140)	255/50R18	A01 K1c K2c K5x	
GLA 45 AMG 4matic 245G, -/AMG e1*2001/116*0470*..; e1*2007/46*1207*..	265, 280	215/55R18	M+S R70	A12 A16 A18 A56 S03
	265, 280	225/50R18	M+S	
	265, 280	235/45R18	M+S	
	265, 280	245/45R18	M+S	
GLA-Klasse 245G e1*2001/116* 0470*06-..	80-155	215/55R18	R70	A12 A16 A18 A57 Flh S03
	80-155	225/50R18		
	80-155	235/45R18		
	80-155	235/50R18		
	80-155	245/45R18		
	80-155	255/45R18		
GLA-Klasse F2B e1*2007/46*1909*..	85-165	215/60R18	R70	A12 A16 A18 A57 NoE NoP S05
	85-165	225/55R18	A01 K1b K2b	
	85-165	235/55R18	A01 K1a K1b K2a K2b K5v	
	85-165	245/50R18	A01 K1c K2c K5v	
	85-165	255/50R18	A01 K1c K2c K5x	
GLB-Klasse F2B e1*2007/46*1909*..	85-165	215/60R18	R70	A12 A16 A18 A57 NoE NoP S05
	85-165	225/55R18	A01 K1b K2b	
	85-165	235/55R18	A01 K1a K1b K2a K2b K5v	
	85-165	245/50R18	A01 K1c K2c K5v	
	85-165	255/50R18	A01 K1c K2c K5x	

§22 48680*10

Handelsbezeichnung Fahrzeug-Typ ABE/EWG-Nr.	kW-Bereich	Reifen	Reifenbezogene Auflagen und Hinweise	Auflagen und Hinweise
GLK-Klasse 204X e1*2001/116* 0480*00-16 (FIN: WDC204...)	100-225	235/50R18	A31	A16 A18 S04
	100-225	235/55R18	A31	
S-Klasse 220 e1*97/27*0099*..	145-368	245/45R18	R35 R37	A12 A16 A18 A61 B03 NBF S06
	265-368	245/45R18	M+S	
Vito 638 e9*93/81,98/14, 2001/116*0005*..	58-105	235/45R18	K1c K2c K42 K44 K56 T98	A01 A12 A16 A18 S07
	58-105	245/40R18	K1c K2c K42 K44 K56 T97	
	58-105	245/45R18	G01 K1c K2c K42 K44 K56	
Vito 638/1 K 393	60-105	235/45R18	K1c K2c K42 K44 K56 T98	A01 A12 A16 A18 S07
	60-105	245/40R18	K1c K2c K42 K44 K56 T97	
	60-105	245/45R18	G01 K1c K2c K42 K44 K56	
V-Klasse 638/2 e9*95/54, 98/14, 2001/116*0020*..	72-128	235/45R18	K1c K2c K42 K44 K56 T94 T98	A01 A12 A16 A18 S07
	72-128	245/40R18	K1c K2c K42 K44 K56 T97	
	72-128	245/45R18	G01 K1c K2c K42 K44 K56	
SsangYong Tivoli 4WD XK e9*2007/46* 6294*00-09	84-95	215/45R18		A12 A16 A18 A56 F24 S01
	84-95	225/40R18	T92	
	84-95	225/45R18		

Allgemeine Hinweise

Im Fahrzeug vorgeschriebene Fahrzeugsysteme, z. B. Reifendruckkontrollsysteme, müssen nach Anbau der Räder funktionsfähig bleiben. Wird eine in diesem Gutachten aufgeführte Reifengröße verwendet, die nicht bereits in den Fahrzeugpapieren (u. a. Fahrzeugschein, Zulassungsbescheinigung I oder COC-Papier) genannt ist, so sind die Angaben über die Reifengröße in den Fahrzeugpapieren (Fahrzeugschein bzw. -brief, Zulassungsbescheinigung I) durch die Zulassungsstelle berichtigen zu lassen. Diese Berichtigung ist dann nicht erforderlich, wenn die ABE des Sonderrades eine Freistellung von der Pflicht zur Berichtigung der Fahrzeugpapiere enthält.

Die mindestens erforderlichen Geschwindigkeitsbereiche (mit Ausnahme der M+S-Profile) und Tragfähigkeiten der zu verwendenden Reifen sind den Fahrzeugpapieren (Fahrzeugbrief und -schein, Zulassungsbescheinigung I) zu entnehmen. Abschläge der Tragfähigkeit aufgrund der Fahrzeughöchstgeschwindigkeit sind zu berücksichtigen.

Fahrzeughöchstgeschwindigkeit	Tragfähigkeit (%) Geschwindigkeitssymbol (GSY)		
	V	W	Y
210 km/h	100%	100%	100%
220 km/h	97%	100%	100%
230 km/h	94%	100%	100%
240 km/h	91%	100%	100%
250 km/h	-	95%	100%
260 km/h	-	90%	100%
270 km/h	-	85%	100%
280 km/h	-	-	95%
290 km/h	-	-	90%
300 km/h	-	-	85%

§22 48680*10

Ferner sind nur Reifen einer Bauart und achsweise eines Reifentyps zulässig. Bei Verwendung unterschiedlicher Reifentypen auf Vorder- und Hinterachse sind die Hinweise des Fahrzeug- und / oder Reifenherstellers zu beachten.

Das Fahrwerk und die Bremsaggregate müssen, mit Ausnahme der in der entsprechenden Auflage aufgeführten Umrüstmaßnahmen, dem Serienstand entsprechen. Die Zulässigkeit weiterer Veränderungen ist gesondert zu beurteilen.

Wird das serienmäßige Ersatzrad verwendet, soll mit mäßiger Geschwindigkeit und nicht länger als erforderlich gefahren werden. Es müssen die serienmäßigen Befestigungsteile verwendet werden. Bei Fahrzeugen mit Allradantrieb darf nur ein Ersatzrad mit gleicher Reifengröße bzw. gleichem Abrollumfang verwendet werden.

Die Bezieher der Räder sind darauf hinzuweisen, dass der vom Reifenhersteller vorgeschriebene Reifenfülldruck zu beachten ist.

Spezielle Auflagen und Hinweise

144 Das Sonderrad (gepr. Radlast) ist in Verbindung mit dieser Reifengröße nur zulässig bis zu einer zul. Achslast von 1440 kg. Eine erhöhte zulässige Achslast bei Anhängerbetrieb (siehe Ziff. 33 zu Ziff. 16 h bzw. Feld 22 zu Feld 7.1-8.3 in den Fahrzeugpapieren) ist zu beachten.

146 Das Sonderrad (gepr. Radlast) ist in Verbindung mit dieser Reifengröße nur zulässig bis zu einer zul. Achslast von 1460 kg. Eine erhöhte zulässige Achslast bei Anhängerbetrieb (siehe Ziff. 33 zu Ziff. 16 h bzw. Feld 22 zu Feld 7.1-8.3 in den Fahrzeugpapieren) ist zu beachten.

A01 Nach Durchführung der Technischen Änderung ist das Fahrzeug unter Vorlage der vorliegenden ABE unverzüglich einem amtlich anerkannten Sachverständigen oder Prüfer für den Kraftfahrzeugverkehr oder einem Prüfingenieur einer Überwachungsorganisation nach Nummer 4 der Anlage VIIIb zur StVZO zur Durchführung und Bestätigung der in der ABE vorgeschriebenen Änderungsabnahme vorzuführen.

A10 Es dürfen nur feingliedrige Schneeketten an der Hinterachse verwendet werden.

A11 Es dürfen nur feingliedrige bzw. die lt. Betriebsanleitung/Handbuch vorgeschriebenen Schneeketten an den laut Betriebsanleitung/Handbuch dafür vorgesehenen Achsen verwendet werden.

A12 Die Verwendung von Schneeketten ist nicht zulässig.

A13 Es dürfen nur feingliedrige Schneeketten, die nicht mehr als 15 mm einschließlich Kettenschloss auftragen, an der Vorderachse verwendet werden.

A16 Zum Auswuchten der Räder dürfen an der Felgeninnenseite nur Klebegewichte unterhalb der Felgenschulter angebracht werden. Bei Anbringung der Klebegewichte im Felgenbett ist auf einen Mindestabstand von 2 mm zum Bremssattel bzw. zu den Fahrwerksteilen zu achten.

A18 Es sind nur schlauchlose Reifen zulässig. Werden keine Ventile mit TPMS-Sensoren verwendet, sind ausschließlich Metallschraubventile mit Befestigung von außen, die den Normen DIN, E.T.R.T.O oder Tire and Rim entsprechen, zulässig. Werden Ventile mit TPMS-Sensoren verwendet, so sind die Hinweise und Vorgaben der Hersteller zu beachten. Die Ventile und Sensoren müssen für den vorgeschriebenen Luftdruck und die bauartbedingte Höchstgeschwindigkeit geeignet sein. Die Ventile dürfen nicht über den Felgenrand hinausragen.

A31 Es dürfen nur feingliedrige Schneeketten, die nicht mehr als 12 mm einschließlich Kettenschloss auftragen, an den laut Betriebsanleitung dafür vorgesehenen Achsen verwendet werden.

§22 48680*10

A32 Es dürfen nur feingliedrige Schneeketten, die nicht mehr als 12 mm einschließlich Kettenschloss auftragen, an der Hinterachse verwendet werden.

A33 Es dürfen nur feingliedrige Schneeketten, die nicht mehr als 12 mm einschließlich Kettenschloss auftragen, an der Vorderachse verwendet werden.

A56 Die Rad-/Reifen-Kombination ist nur zulässig an Fahrzeugausführungen mit Allradantrieb (z.B. 4WD, Quattro, Syncro, 4-Matic, 4x4 u. ä.)

A57 Diese Rad-/Reifen-Kombination(en) ist (sind) zulässig an Fahrzeugausführungen mit Front bzw. Heck-Antrieb und Allradantrieb (z.B. 2WD, 4WD, Quattro, Syncro, 4-Matic, 4x4, u. ä.)

A58 Rad-Reifen-Kombination(en) nicht zulässig an Fahrzeugen mit Allradantrieb.

A61 Nicht zulässig für Fahrzeugausführungen mit extra verlängerter Karosserie (Fahrzeuglänge über 5200 mm).

A91 Es dürfen nur feingliedrige Schneeketten, die nicht mehr als 10 mm einschließlich Kettenschloss auftragen, an den laut Betriebsanleitung dafür vorgesehenen Achsen verwendet werden.

B03 Die Zulässigkeit der Sonderräder ist nicht geprüft für Fahrzeuge, die serienmäßig ausschließlich mit größeren und/oder breiteren Serienrädern für Sommerbereifung (nicht M+S Reifen) ausgerüstet sind (u. a. Fahrzeugschein, Zulassungsbescheinigung I, COC-Papier oder Bedienungsanleitung).

B60 Aufgrund fehlender Freigängigkeit zur Bremsanlage ist die Verwendung der Sonderräder nicht zulässig für Fahrzeugausführungen mit Bremsscheibendurchmesser 360 mm an Achse1.

B70 Nur zulässig für Fahrzeugausführungen mit Bremsscheibendurchmesser 342 mm an Achse 1.

BnK Die Räder sind nicht an Fahrzeugausführungen mit Keramik-Bremsen zulässig.

Car Die Rad/Reifen-Kombination ist zulässig für Fahrzeugausführungen der Karosserieform Kombilimousine (Avant, Break, Caravan, Grandtour, Kombi, Sportswagon, T-Modell, Touring, Tourer, Turnier, Variant, …).

Cbo Die Rad-/Reifen-Kombination ist zulässig für Fahrzeugausführungen der Karosserieform Cabrio-Limousine, Roadster.

Cpe Die Rad-/Reifen-Kombination ist zulässig für Fahrzeugausführungen der Karosserieform Coupé.

F23 Rad/Reifen-Kombination nur für Fahrzeugausführungen mit Verbundlenkerhinterachse.

F24 Rad/Reifen-Kombination nur für Fahrzeugausführungen mit Viel- bzw. Mehrlenkerhinterachse (Einzelradaufhängung).

F38 Rad/Reifenkombination nur zulässig an Fahrzeugausführungen mit Luftfederung.

F39 Rad/Reifenkombination nicht zulässig an Fahrzeugausführungen mit Luftfederung.

F42 Rad/Reifenkombination nicht zulässig an Fahrzeugausführungen mit Luftfederung an der Vorderachse.

Flh Die Rad-/Reifen-Kombination ist zulässig für Fahrzeugausführungen der Karosserieform Schrägheckkimousine (Fließheck, 3-türig und 5-türig).

§22 48680*10

G01 Es ist der Nachweis zu erbringen, dass die Anzeige des Geschwindigkeitsmessers und Wegstreckenzählers innerhalb der Toleranzen (75/443/EWG, ECE-R39, § 57 StVZO) liegt. Wird die Anzeige angeglichen, sind die in den Fahrzeugpapieren (u. a. Fahrzeugschein, Zulassungsbescheinigung I oder COC-Papier) eingetragenen Reifengrößen zu überprüfen.

K14 An der Vorderachse ist durch Nacharbeit der Frontschürze am Übergang zum Kotflügel eine ausreichende Freigängigkeit der Rad-/ Reifenkombination herzustellen.

K1a Die Radabdeckung an Achse 1 ist durch Ausstellen der Frontschürze und des Kotflügels oder durch Anbau von dauerhaft befestigten Karosserieteilen im Bereich 0° bis 30° vor Radmitte herzustellen. Die gesamte Breite der Rad-/Reifenkombination muss, unter Beachtung des maximal möglichen Betriebsmaßes des Reifens (1,04-fache der Nennbreite des Reifens), in dem oben genannten Bereich abgedeckt sein.

K1b Die Radabdeckung an Achse 1 ist durch Ausstellen des Kotflügels oder durch Anbau von dauerhaft befestigten Karosserieteilen im Bereich 0° bis 50° hinter Radmitte herzustellen. Die gesamte Breite der Rad-/Reifenkombination muss, unter Beachtung des maximal möglichen Betriebsmaßes des Reifens (1,04-fache der Nennbreite des Reifens), in dem oben genannten Bereich abgedeckt sein.

K1c Die Radabdeckung an Achse 1 ist durch Ausstellen der Frontschürze und des Kotflügels oder durch Anbau von dauerhaft befestigten Karosserieteilen im Bereich 30° vor bis 50° hinter Radmitte herzustellen. Die gesamte Breite der Rad-/Reifenkombination muss, unter Beachtung des maximal möglichen Betriebsmaßes des Reifens (1,04-fache der Nennbreite des Reifens), in dem oben genannten Bereich abgedeckt sein.

K2a Die Radabdeckung an Achse 2 ist durch Ausstellen des Kotflügels oder durch Anbau von dauerhaft befestigten Karosserieteilen im Bereich 0° bis 30° vor Radmitte herzustellen. Die gesamte Breite der Rad-/Reifenkombination muss, unter Beachtung des maximal möglichen Betriebsmaßes des Reifens (1,04-fache der Nennbreite des Reifens), in dem oben genannten Bereich abgedeckt sein.

K2b Die Radabdeckung an Achse 2 ist durch Ausstellen der Heckschürze und des Kotflügels oder durch Anbau von dauerhaft befestigten Karosserieteilen im Bereich 0° bis 50° hinter Radmitte herzustellen. Die gesamte Breite der Rad-/Reifenkombination muss, unter Beachtung des maximal möglichen Betriebsmaßes des Reifens (1,04-fache der Nennbreite des Reifens), in dem oben genannten Bereich abgedeckt sein.

K2c Die Radabdeckung an Achse 2 ist durch Ausstellen der Heckschürze und des Kotflügels oder durch Anbau von dauerhaft befestigten Karosserieteilen im Bereich 30° vor bis 50° hinter Radmitte herzustellen. Die gesamte Breite der Rad-/Reifenkombination muss, unter Beachtung des maximal möglichen Betriebsmaßes des Reifens (1,04-fache der Nennbreite des Reifens), in dem oben genannten Bereich abgedeckt sein.

K41 An Achse 1 ist durch Nacharbeiten der Radhausausschnittkanten eine ausreichende Freigängigkeit der Rad-Reifenkombination herzustellen.

K42 An Achse 2 ist durch Nacharbeiten der Radhausausschnittkanten eine ausreichende Freigängigkeit der Rad-Reifenkombination herzustellen.

K44 An Achse 2 ist durch Aufweiten der Kotflügel bzw. inneren Seitenteile eine ausreichende Freigängigkeit der Rad-Reifenkombination herzustellen.

K4i An Achse 2 ist die Radhausinnenverkleidung an der Radhausausschnittkante auszuschneiden bzw. um 5 mm zu kürzen und anschließend dauerhaft neu zu befestigen.

§22 48680*10

K56 Durch Nacharbeit der Heckschürze am Übergang zum Radhausausschnitt ist eine ausreichende Freigängigkeit der Rad-Reifenkombination herzustellen.

K5b An Achse 1 sind die Radhausausschnittkanten im Bereich 150 mm vor bis 150 mm hinter Radmitte vollständig umzulegen.

K5d An Achse 1 sind die Radhausausschnittkanten im Bereich 200 mm vor bis 200 mm hinter Radmitte vollständig umzulegen.

K5v An Achse 1 sind die Kunststoff-Radhausausschnittkanten im Bereich 100 mm vor bis 100 mm hinter Radmitte um 5 mm auszuschneiden bzw. zu kürzen.

K5x An Achse 1 sind die Kunststoff-Radhausausschnittkanten im Bereich 200 mm vor bis 200 mm hinter Radmitte vollständig auszuschneiden bzw. vollständig zu kürzen.

K6f An Achse 2 sind die Radhausausschnittkanten im Bereich 300 mm vor bis 150 mm nach Radmitte vollständig umzulegen.

K7a An Achse 1 sind die Radhausausschnittkanten im Bereich 100 mm vor bis 100 mm hinter Radmitte um 5 mm aufzuweiten.

K7i An Achse 1 sind die Radhausausschnittkanten im Bereich 200 mm vor bis 200 mm hinter Radmitte um 10 mm aufzuweiten.

K8h An Achse 2 sind die Radhausausschnittkanten im Bereich 300 mm vor bis 200 mm hinter Radmitte um 5 mm aufzuweiten.

K9v An Achse 2 sind die in das Radhaus ragenden Kanten der Zusatzradabdeckungen auf einer Länge von 100 mm bis auf die Innenkontur des Radlaufes folgend zu kürzen.

KMV Betrifft nur Fahrzeugvarianten mit serienmäßigen Kunststoffverbreiterungen bzw. mit zusätzlichen Kotflügelverbreiterungen (Radlaufleisten).

KOV Betrifft nur Fahrzeugvarianten ohne serienmäßige Kunststoffverbreiterungen bzw. ohne zusätzliche Kotflügelverbreiterungen (Radlaufleisten).

L05 Die Verwendung dieser Rad-/Reifen-Kombination(en) ist(sind) nicht zulässig an Fahrzeugen mit Allradlenkung (4WS).

L06 Diese Rad-/Reifen-Kombination(en) ist (sind) zulässig an Fahrzeugausführungen mit und ohne Allradlenkung (4WS).

Lim Die Rad-/Reifen-Kombination ist zulässig für Fahrzeugausführungen der Karosserieform Limousine.

M+S Diese Reifengröße ist nur zulässig als M+S-Bereifung.

NA1 Nicht zulässig bei Fahrzeugen (Audi A6 allroad, Typ 4G) mit serienmäßigen Reifengrößen 235/55R18, 255/45R19 oder 255/40R20 (u. a. Fahrzeugschein, Zulassungsbescheinigung I, COC-Papier oder Bedienungsanleitung).

NBF Nicht für gepanzerte bzw. beschussgeschützte Fahrzeugausführungen.

NoD Nicht zulässig für Fahrzeugausführungen mit Dieselmotor.

NoE Nicht für "reines" Elektrofahrzeug (Battery Electric Vehicle "BEV").

§22 48680*10

NoH Nicht für Hybrid-Fahrzeuge bzw. Fahrzeugausführungen mit Hybridantrieb (Hybridelektrofahrzeug).

NoP Nicht für Plug-in Hybrid-Fahrzeuge bzw. extern aufladbare Hybrid-Elektro-Fahrzeuge (PHEV bzw. OVC-HEV).

R02 Diese Reifengröße ist nur an Achse 1 zulässig.

R03 Diese Reifengröße ist nur an Achse 2 zulässig.

R35 Bei dieser Serien-Reifengröße sind die Empfehlungen des Fahrzeugherstellers zu beachten (u. a. Fahrzeugschein, Zulassungsbescheinigung I, COC-Papier oder Bedienungsanleitung).

R37 Diese Reifengröße ist nicht geprüft für Fahrzeuge, die serienmäßig ausschließlich mit größeren und/oder breiteren Reifengrößen (u. a. Fahrzeugschein, Zulassungsbescheinigung I, COC-Papier oder Bedienungsanleitung) ausgerüstet sind.

R70 Für das Fahrzeug ist die Reifengröße auf der im Gutachten genannten Radgröße durch den Reifenhersteller zu bestätigen. Diese Bestätigung ist vom Führer des Fahrzeugs mitzuführen.

S01 Zur Befestigung der Räder dürfen nur die mitgelieferten Befestigungsmittel Nr. S01 (siehe Seite 1) verwendet werden.

S02 Zur Befestigung der Räder dürfen nur die mitgelieferten Befestigungsmittel Nr. S02 (siehe Seite 1) verwendet werden.

S03 Zur Befestigung der Räder dürfen nur die mitgelieferten Befestigungsmittel Nr. S03 (siehe Seite 1) verwendet werden.

S04 Zur Befestigung der Räder dürfen nur die mitgelieferten Befestigungsmittel Nr. S04 (siehe Seite 1) verwendet werden.

S05 Zur Befestigung der Räder dürfen nur die mitgelieferten Befestigungsmittel Nr. S05 (siehe Seite 1) verwendet werden.

S06 Zur Befestigung der Räder dürfen nur die mitgelieferten Befestigungsmittel Nr. S06 (siehe Seite 1) verwendet werden.

S07 Zur Befestigung der Räder dürfen nur die mitgelieferten Befestigungsmittel Nr. S07 (siehe Seite 1) verwendet werden.

T00 Reifen (LI 100) nur zulässig für Fahrzeuge mit zul. Achslasten bis 1600 kg (Fzg.-Schein, Ziff. 16 bzw. Zulassungsbescheinigung Feld 8). Abschläge der Tragfähigkeit aufgrund der Bauartbedingten Höchstgeschwindigkeit (Fzg.-Schein, Ziff. 6 bzw. Zulassungsbescheinigung Feld T) sind zu berücksichtigen.

T01 Reifen (LI 101) nur zulässig für Fahrzeuge mit zul. Achslasten bis 1650 kg (Fzg.-Schein, Ziff. 16 bzw. Zulassungsbescheinigung Feld 8). Abschläge der Tragfähigkeit aufgrund der Bauartbedingten Höchstgeschwindigkeit (Fzg.-Schein, Ziff. 6 bzw. Zulassungsbescheinigung Feld T) sind zu berücksichtigen.

T82 Reifen (LI 82) nur zulässig für Fahrzeuge mit zul. Achslasten bis 950 kg (Fzg.-Schein, Ziff. 16 bzw. Zulassungsbescheinigung Feld 8). Abschläge der Tragfähigkeit aufgrund der Bauartbedingten Höchstgeschwindigkeit (Fzg.-Schein, Ziff. 6 bzw. Zulassungsbescheinigung Feld T) sind zu berücksichtigen.

§22 48680*10

T83 Reifen (LI 83) nur zulässig für Fahrzeuge mit zul. Achslasten bis 974 kg (Fzg.-Schein, Ziff. 16 bzw. Zulassungsbescheinigung Feld 8). Abschläge der Tragfähigkeit aufgrund der Bauartbedingten Höchstgeschwindigkeit (Fzg.-Schein, Ziff. 6 bzw. Zulassungsbescheinigung Feld T) sind zu berücksichtigen.

T85 Reifen (LI 85) nur zulässig für Fahrzeuge mit zul. Achslasten bis 1030 kg (Fzg.-Schein, Ziff. 16 bzw. Zulassungsbescheinigung Feld 8). Abschläge der Tragfähigkeit aufgrund der Bauartbedingten Höchstgeschwindigkeit (Fzg.-Schein, Ziff. 6 bzw. Zulassungsbescheinigung Feld T) sind zu berücksichtigen.

T86 Reifen (LI 86) nur zulässig für Fahrzeuge mit zul. Achslasten bis 1060 kg (Fzg.-Schein, Ziff. 16 bzw. Zulassungsbescheinigung Feld 8). Abschläge der Tragfähigkeit aufgrund der Bauartbedingten Höchstgeschwindigkeit (Fzg.-Schein, Ziff. 6 bzw. Zulassungsbescheinigung Feld T) sind zu berücksichtigen.

T87 Reifen (LI 87) nur zulässig für Fahrzeuge mit zul. Achslasten bis 1090 kg (Fzg.-Schein, Ziff. 16 bzw. Zulassungsbescheinigung Feld 8). Abschläge der Tragfähigkeit aufgrund der Bauartbedingten Höchstgeschwindigkeit (Fzg.-Schein, Ziff. 6 bzw. Zulassungsbescheinigung Feld T) sind zu berücksichtigen.

T88 Reifen (LI 88) nur zulässig für Fahrzeuge mit zul. Achslasten bis 1120 kg (Fzg.-Schein, Ziff. 16 bzw. Zulassungsbescheinigung Feld 8). Abschläge der Tragfähigkeit aufgrund der Bauartbedingten Höchstgeschwindigkeit (Fzg.-Schein, Ziff. 6 bzw. Zulassungsbescheinigung Feld T) sind zu berücksichtigen.

T89 Reifen (LI 89) nur zulässig für Fahrzeuge mit zul. Achslasten bis 1160 kg (Fzg.-Schein, Ziff. 16 bzw. Zulassungsbescheinigung Feld 8). Abschläge der Tragfähigkeit aufgrund der Bauartbedingten Höchstgeschwindigkeit (Fzg.-Schein, Ziff. 6 bzw. Zulassungsbescheinigung Feld T) sind zu berücksichtigen.

T90 Reifen (LI 90) nur zulässig für Fahrzeuge mit zul. Achslasten bis 1200 kg (Fzg.-Schein, Ziff. 16 bzw. Zulassungsbescheinigung Feld 8). Abschläge der Tragfähigkeit aufgrund der Bauartbedingten Höchstgeschwindigkeit (Fzg.-Schein, Ziff. 6 bzw. Zulassungsbescheinigung Feld T) sind zu berücksichtigen.

T91 Reifen (LI 91) nur zulässig für Fahrzeuge mit zul. Achslasten bis 1230 kg (Fzg.-Schein, Ziff. 16 bzw. Zulassungsbescheinigung Feld 8). Abschläge der Tragfähigkeit aufgrund der Bauartbedingten Höchstgeschwindigkeit (Fzg.-Schein, Ziff. 6 bzw. Zulassungsbescheinigung Feld T) sind zu berücksichtigen.

T92 Reifen (LI 92) nur zulässig für Fahrzeuge mit zul. Achslasten bis 1260 kg (Fzg.-Schein, Ziff. 16 bzw. Zulassungsbescheinigung Feld 8). Abschläge der Tragfähigkeit aufgrund der Bauartbedingten Höchstgeschwindigkeit (Fzg.-Schein, Ziff. 6 bzw. Zulassungsbescheinigung Feld T) sind zu berücksichtigen.

T93 Reifen (LI 93) nur zulässig für Fahrzeuge mit zul. Achslasten bis 1300 kg (Fzg.-Schein, Ziff. 16 bzw. Zulassungsbescheinigung Feld 8). Abschläge der Tragfähigkeit aufgrund der Bauartbedingten Höchstgeschwindigkeit (Fzg.-Schein, Ziff. 6 bzw. Zulassungsbescheinigung Feld T) sind zu berücksichtigen.

T94 Reifen (LI 94) nur zulässig für Fahrzeuge mit zul. Achslasten bis 1340 kg (Fzg.-Schein, Ziff. 16 bzw. Zulassungsbescheinigung Feld 8). Abschläge der Tragfähigkeit aufgrund der Bauartbedingten Höchstgeschwindigkeit (Fzg.-Schein, Ziff. 6 bzw. Zulassungsbescheinigung Feld T) sind zu berücksichtigen.

§22 48680*10

T95 Reifen (LI 95) nur zulässig für Fahrzeuge mit zul. Achslasten bis 1380 kg (Fzg.-Schein, Ziff. 16 bzw. Zulassungsbescheinigung Feld 8). Abschläge der Tragfähigkeit aufgrund der Bauartbedingten Höchstgeschwindigkeit (Fzg.-Schein, Ziff. 6 bzw. Zulassungsbescheinigung Feld T) sind zu berücksichtigen.

T96 Reifen (LI 96) nur zulässig für Fahrzeuge mit zul. Achslasten bis 1420 kg (Fzg.-Schein, Ziff. 16 bzw. Zulassungsbescheinigung Feld 8). Abschläge der Tragfähigkeit aufgrund der Bauartbedingten Höchstgeschwindigkeit (Fzg.-Schein, Ziff. 6 bzw. Zulassungsbescheinigung Feld T) sind zu berücksichtigen.

T97 Reifen (LI 97) nur zulässig für Fahrzeuge mit zul. Achslasten bis 1460 kg (Fzg.-Schein, Ziff. 16 bzw. Zulassungsbescheinigung Feld 8). Abschläge der Tragfähigkeit aufgrund der Bauartbedingten Höchstgeschwindigkeit (Fzg.-Schein, Ziff. 6 bzw. Zulassungsbescheinigung Feld T) sind zu berücksichtigen.

T98 Reifen (LI 98) nur zulässig für Fahrzeuge mit zul. Achslasten bis 1500 kg (Fzg.-Schein, Ziff. 16 bzw. Zulassungsbescheinigung Feld 8). Abschläge der Tragfähigkeit aufgrund der Bauartbedingten Höchstgeschwindigkeit (Fzg.-Schein, Ziff. 6 bzw. Zulassungsbescheinigung Feld T) sind zu berücksichtigen.

T99 Reifen (LI 99) nur zulässig für Fahrzeuge mit zul. Achslasten bis 1550 kg (Fzg.-Schein, Ziff. 16 bzw. Zulassungsbescheinigung Feld 8). Abschläge der Tragfähigkeit aufgrund der Bauartbedingten Höchstgeschwindigkeit (Fzg.-Schein, Ziff. 6 bzw. Zulassungsbescheinigung Feld T) sind zu berücksichtigen.

V00 Unterschiedliche Reifengrößen auf Vorder- und Hinterachse sind nicht zulässig für Fahrzeugausführungen mit Allradantrieb (z.B. AWD, 4-Matic, Syncro, 4x4,...).

V01 Unterschiedliche Reifengrößen auf Vorder- und Hinterachse sind für Fahrzeuge mit Allradantrieb (4-Matic) bei Baureihe 212 nur ab EG-Genehmigungsstand: e1*2001/116*0501*08, bzw. bei Baureihe 212 K nur ab Genehmigungsstand: e1*2007/46*0200*07 zulässig.

V18 Bei Verwendung verschiedener Reifengrößen an Vorder- und Hinterachse sind folgende Reifenkombinationen, sofern die Reifengrößen in der Spalte "Reifen" aufgeführt sind, möglich:

	Vorderachse	Hinterachse
Nr. 1	205/40R18	225/35R18
Nr. 2	205/45R18	225/40R18
Nr. 3	215/40R18	245/35R18, 255/35R18
Nr. 4	215/45R18	235/40R18, 245/40R18
Nr. 5	215/55R18	235/50R18
Nr. 6	225/40R18	245/35R18, 255/35R18, 265/35R18, 285/30R18, 295/30R18
Nr. 7	225/45R18	245/40R18, 255/40R18, 275/35R18, 285/35R18
Nr. 8	225/50R18	245/45R18, 255/45R18
Nr. 9	235/40R18	255/35R18, 265/35R18, 275/35R18, 315/30R18
Nr. 10	235/45R18	255/40R18, 265/40R18, 275/40R18, 295/35R18
Nr. 11	235/50R18	255/45R18, 285/40R18
Nr. 12	235/60R18	255/55R18, 285/50R18
Nr. 13	245/35R18	255/35R18
Nr. 14	245/40R18	255/40R18, 265/35R18, 275/35R18, 285/35R18
Nr. 15	245/45R18	265/40R18, 275/40R18, 285/40R18
Nr. 16	245/50R18	275/45R18
Nr. 17	255/40R18	285/35R18, 295/35R18
Nr. 18	255/45R18	275/40R18, 285/40R18
Nr. 19	255/50R18	285/45R18
Nr. 20	255/55R18	285/50R18
Nr. 21	265/35R18	295/30R18, 315/30R18

§22 48680*10

Es sind nur Reifen eines Herstellers und achsweise eines Profiltyps zulässig, für die der Reifen- oder Fahrzeughersteller die Eignung für das jeweilige Fahrzeug bestätigt. Diese Bestätigung ist vom Führer des Fahrzeugs mitzuführen.

X77 Rad-/Reifenkombination nicht zulässig für Fahrzeugausführungen mit 3. Sitzreihe.

Y85 Die Rad-/Reifen-Kombination ist zulässig für 5-türige Fahrzeugausführungen der Karosserieform Schrägheckklimousine (Fließheck).

Prüfort und Prüfdatum

Die Verwendungsprüfung fand am 22. November 2021 in Lambsheim statt.

Prüfergebnis

Aufgrund der durchgeführten Prüfungen bestehen keine technischen Bedenken o.g. Sonderräder unter Beachtung der Auflagen und Hinweise zu verwenden.

Die in diesem Gutachten aufgeführten Fahrzeugtypen entsprechen auch nach der Umrüstung den heute gültigen Vorschriften der StVZO. Das Gutachten verliert seine Gültigkeit, wenn sich entsprechende Bauvorschriften der StVZO ändern oder an den Kraftfahrzeugen Änderungen eintreten, die die Begutachtungspunkte beeinflussen.

Das Gutachten umfasst Blatt 1 bis 16 und gilt für Sonderräder ab Herstellungsdatum Oktober 2011.

Der Technische Dienst Typprüfstelle Fahrzeuge/Fahrzeugteile der TÜV Rheinland Kraftfahrt GmbH, Am Grauen Stein, 51105 Köln ist mit seinem Ingenieurzentrum Technologiezentrum Typprüfstelle, Lambsheim für die angewendeten Prüfverfahren vom Kraftfahrt-Bundesamt entsprechend EG-FGV für das Typgenehmigungsverfahren des KBA unter der Nummer KBA-P 00010-96 benannt.

Lambsheim, 22. November 2021

Technischer Dienst TÜVRheinland Typprüfstelle Fahrzeuge/Fahrzeugteile

Wagner

00380517.DOC

§22 48680*10

Auftraggeber
Gewe Reifengroßhandel GmbH
Hans Geiger Straße 15
D-67661 Kaiserslautern
QM-Nr. 49 02 0160905

Prüfgegenstand PKW-Sonderrad
Modell AS2
Typ AS2-8018
Radgröße 8.0J x 18H2
Zentrierart Mittenzentrierung

Aus-führung	Kennzeichnung Rad/ Zentrierring	Lochzahl/ Loch-kreis- (mm)/ Mit-tenloch-ø (mm)	Einpress-tiefe (mm)	Rad-last (kg)	Abrollumfang (mm)
W4	AS2-8018 W4 / Ø72,5 / Ø60,1	5/114,3/60,1	38	730	2150

Kennzeichnungen
KBA-Nummer 48680
Herstellerzeichen TEC
Radtyp und Ausführung AS2-8018 (s.o.)
Radgröße 8.0J x 18H2
Einpresstiefe ET (s.o.)
Herstelldatum Monat und Jahr

Befestigungsmittel

Nr.	Art der Befestigungsmittel	Bund	Anzugsmoment (Nm)	Schaftlänge (mm)
S01	Schraube M12x1,5	Kegel 60°	100	30
S02	Mutter M12x1,5	Kegel 60°	110	-
S03	Schraube M12x1,5	Kegel 60°	90	30
S04	Mutter M12x1,5 (D6sp)	Kegel 60°	110	-
S05	Mutter M12x1,25 (D2sp)	Kegel 60°	90	-
S06	Mutter M12x1,25 (D2sp)	Kegel 60°	100	-
S07	Mutter M12x1,25 (D2sp)	Kegel 60°	140	-

Prüfungen

Entsprechend den Kriterien des VdTÜV Merkblattes 751 (in der jeweils gültigen Fassung) wurden an den im Verwendungsbereich aufgeführten Fahrzeugen Anbau-, Freigängigkeits- und Handlingsprüfungen durchgeführt.

Verwendungsbereich

Hersteller
Fiat
Lexus
Suzuki
Toyota

Spurverbreiterung innerhalb 2%

§22 48680*10

Handelsbezeichnung Fahrzeug-Typ ABE/EWG-Nr.	kW-Bereich	Reifen	Reifenbezogene Auflagen und Hinweise	Auflagen und Hinweise
Fiat Sedici FY e4*2001/116*0106*..	79-99,2	215/45R18		A12 A16 A18 A57 Flh KMV S01
	79-99,2	225/40R18		
	79-99,2	235/40R18	A01 K1a K1b K2b	
	79-99,2	245/35R18	A01 K1c K2b	
	79-99,2	245/40R18	A01 K1c K2b K42	
Lexus ES 300h XZ1L(EU,M), -/TMG e6*2007/46*0250*..; e13*2007/46*1962*..	131	215/45R18	A91 T93	A16 A18 A58 Lim V18 S04
	131	225/45R18	A90	
	131	235/45R18	A12	
	131	245/40R18	A12	
Lexus GS S19(a) e6*2001/116* 0103*00-05	183,208	225/45R18	A32 R37	A16 A18 Lim V18 S04
	183,208	235/40R18	A12 R37	
	183-255	245/40R18	A12	
Lexus GS 250/200t/300 S19(a) e6*2001/116* 0103*06-.. ab Modell 2013	154, 180	225/45R18	A90 T91 T95	A16 A18 A58 Lim NoH S04
	154, 180	235/40R18	A12 T91 T95	
	154, 180	235/45R18	A12	
	154, 180	245/40R18	A12	
	154, 180	245/45R18	A01 A12 K3h K3s K3v	
Lexus GS 300/430 S16 e11*96/79, 98/14, 2001/116*0078*..	161-208	235/40R18	T91	A12 A16 A18 S02
	161-208	245/40R18	A01 K1a	
Lexus GS 300H/450H HS19(a) e6*2001/116* 0106*08-.. - Hybrid ab Modell 2013	133, 215	225/45R18	A90 T95	A16 A18 A58 L06 Lim S04
	133, 215	235/40R18	A12 T95	
	133, 215	235/45R18	A12	
	133, 215	245/40R18	A12	
	133, 215	245/45R18	A01 A12 K3h K3s K3v	
Lexus GS 450h HS19(a) e6*2001/116* 0106*00-07	218	225/45R18	A32 R37 T95	A16 A18 Lim V18 S04
	218	235/40R18	A12 R37 T95	
	218	245/40R18	A12	
Lexus IS XE2(a) e11*2001/116* 0206*00-09	110-153	215/40R18	A10 T89	A16 A18 Lim V18 VL8 S04
	110-153	225/40R18	A10 T89	
	110-153	235/40R18	A01 A12 G01	
	110-153	245/35R18	A12 T89	
	110-153	245/40R18	A12 R03	
Lexus IS 200/300 XE1 e11*98/14*0110*.., e11*2001/116*0110*.	114-157	225/35R18	K1c K2c K42 T87	A01 A12 A16 A18 Car Lim V18 S04
	114-157	225/40R18	K1c K2c K41 K42 K45 K56	
	114-157	255/35R18	K2c K42 K56 R03 R70	
Lexus IS 200t/300 XE2(a) e11*2001/116* 0206*10-..	180	225/40R18	T92	A12 A16 A18 Lim V18 S04
	180	235/35R18	T90	
	180	245/35R18	A01 K2b T92	

§22 48680*10

Prüfgegenstand PKW-Sonderrad 8.0J x 18H2 Typ AS2-8018
Hersteller Gewe Reifengroßhandel GmbH

Handelsbezeichnung Fahrzeug-Typ ABE/EWG-Nr.	kW-Bereich	Reifen	Reifenbezogene Auflagen und Hinweise	Auflagen und Hinweise
Lexus IS 250/300H XE2(a), XE2(a)-TMG e11*2001/116* 0206*10-..; e6*2007/46*0346*..; e13*2007/46*1936	133, 153	225/40R18	T92	A12 A16 A18 Lim MHy V18 S04
	133, 153	235/35R18	T90	
	133, 153	245/35R18	A01 K2b T92	
Lexus IS 250c XE2(a) e11*2001/116* 0206*00-09	153	225/40R18	R02 T89	A12 A16 A18 Cbo VL8 S04
	153	235/40R18	A01 G01 R02	
	153	245/40R18	A12 R03	
Lexus LS 430 F3 e6*98/14*0079*.., e6*2001/116*0079*..	207	235/45R18	T94	A12 A16 A18 S02
	207	245/45R18	A01 K1c K41	
Lexus NX AZ1, AZ1-TMG e6*2007/46*0111*..; e13*2007/46*1536*.. - incl. Hybrid	114, 175	225/55R18	A91	A16 A18 A57 MHy S04
	114, 175	225/60R18	A12	
	114, 175	235/55R18	A12	
Lexus RC XC1 (EU,M) e11*2007/46*2883*..; e6*2007/46*0336*..	133, 180	225/45R18	A90	A16 A18 A58 Cpe MHy S04
	133, 180	235/40R18	A12	
	133, 180	235/45R18	A12	
	133, 180	245/40R18	A01 A12 K1b	
	133, 180	245/45R18	A01 A12 K1b K3h K3s K3v	
Lexus SC 430 Z4 e6*98/14*0084*.., e6*2001/116*0084*..	210	245/40R18		A10 A16 A18 S04
Lexus UX ZA1(EU,M), -/TMG e6*2007/46*0263*..; e13*2007/46*2005*..	112, 127	225/50R18	K6w	A01 A12 A16 A18 A57 MHy S04
	112, 127	235/45R18	K6w	
	112, 127	235/50R18	K1c K6b K6x	
	112, 127	245/45R18	K6w	
	112, 127	255/45R18	K1c K6b K6x	
Suzuki Grand Vitara JT e4*2001/116*0091*..; e4*2007/46*0292*.. - 5-Türer	78-171	225/60R18		A12 A16 A18 Y85 S06
	78-171	235/55R18	A01 K1c	
	78-171	245/50R18	A01 K1c K2b K42 Z49	
	78-171	255/45R18	A01 K1c	
	78-171	255/50R18	A01 K1c K2c K42 Z49	
Suzuki Grand Vitara JT e4*2001/116*0091*..; e4*2007/46*0292*.. - 3-Türer	78-122	225/60R18		A12 A16 A18 Y84 S06
	78-122	235/55R18	A01 K1c	
	78-122	245/50R18	A01 K1c K2b	
	78-122	255/45R18	A01 K1c	
	78-122	255/50R18	A01 K1c K2b	
Suzuki Kizashi FR e4*2007/46*0142*..	131	215/45R18	T93	A12 A16 A18 A57 Lim S07
	131	225/45R18		
	131	235/40R18	A01 K1a K2b	
	131	235/45R18	A01 K1a K2b	
	131	245/40R18	A01 K1a K2b	

§22 48680*10

Handelsbezeichnung Fahrzeug-Typ ABE/EWG-Nr.	kW-Bereich	Reifen	Reifenbezogene Auflagen und Hinweise	Auflagen und Hinweise
Suzuki Swace ZE1HE(S)(EU,M) e6*2007/46*0485*..	72	215/40R18	A91 T89	A16 A18 A58 Car KOV NoP V18 S02
	72	225/40R18	A12	
	72	245/35R18	A01 A12 K1a K1b K4h	
Suzuki Swift Sport (IV) MZ e4*2001/116*0090*..	92	205/35R18	K1c K2b K42 R70	A01 A12 A16 A18 A58 Flh S01
	92	215/35R18	K1c K2b K41 K42 K44	
Suzuki Swift Sport (V) NZ e4*2007/46*0155*..	100	215/35R18	K1c K2b K6d K6h K8e	A01 A12 A16 A18 A58 Flh S03
Suzuki SX4 EY e4*2001/116*0105*..; e4*2007/46*0284*.. - mit Radhaus-Verbreiterungen	66-99,2	215/45R18		A12 A16 A18 A57 Flh KMV S01
	66-99,2	225/40R18		
	66-99,2	235/40R18	A01 K1a K1b K2b	
	66-99,2	245/35R18	A01 K1c K2b	
	66-99,2	245/40R18	A01 K1c K2b K42	
Suzuki SX4 EY e4*2001/116*0105*..; e4*2007/46*0284*.. - ohne Radhaus-Verbreiterungen	66-99,2	215/45R18	K1c K2b	A01 A12 A16 A18 A58 Flh KOV S01
	66-99,2	225/40R18	K1c K2b	
	66-99,2	235/40R18	K1c K2c	
	66-99,2	245/35R18	K1c K2c	
	66-99,2	245/40R18	K1c K2c K42	
Suzuki SX4 GY e4*2001/116*0124*.. - Limousine	79, 88	215/40R18	K1c K2b K42	A01 A12 A16 A18 A58 Lim V18 S05
	79, 88	215/45R18	G70 K1c K2b K42	
	79, 88	225/40R18	K1c K2b K42	
	79, 88	235/40R18	K2c K42 K44 R03	
Suzuki SX4 GY e4*2001/116*0124*..; e4*2007/46*0291*.. - mit Radhaus-Verbreiterungen	79,82,88	215/45R18		A12 A16 A18 A57 Flh KMV S05
	79,82,88	225/40R18		
	79,82,88	235/40R18	A01 K1a K1b K2b	
	79,82,88	245/35R18	A01 K1c K2b	
	79,82,88	245/40R18	A01 K1c K2b K42	
Suzuki SX4 GY e4*2001/116*0124*..; e4*2007/46*0291*.. - ohne Radhaus-Verbreiterungen	79,82,88	215/45R18	K1c K2b	A01 A12 A16 A18 A58 Flh KOV S05
	79,82,88	225/40R18	K1c K2b	
	79,82,88	235/40R18	K1c K2b	
	79,82,88	245/35R18	K1c K2c	
	79,82,88	245/40R18	K1c K2c K42	
Suzuki SX4 S-Cross JY e4*2007/46* 0779*00-03	88	215/45R18	K1c K2b	A01 A12 A16 A18 A57 S03
	88	225/40R18	K1c K2b K6w	
	88	235/40R18	K1c K2b K5v K6w	
	88	245/40R18	K1c K2b K5v K6w	
Suzuki SX4 S-Cross JY e4*2007/46* 0779*04-.. ab Modelljahr 2017	82-103	215/45R18	K2b K6w	A01 A12 A16 A18 A57 S01
	82-103	225/45R18	K1b K2b K6w	
	82-103	235/40R18	K1a K1b K2b K6x	
Suzuki Vitara LY e4*2007/46*0928*..	82-103	215/45R18		A12 A16 A18 A57 S03
	82-103	225/45R18	A01 K1c K2b	
	82-103	235/45R18	A01 K1c K2b	
	82-103	245/40R18	A01 K1c K2b K6v	
	82-103	245/45R18	A01 G01 K1c K2b K3s K6v	

§22 48680*10

Handelsbezeichnung Fahrzeug-Typ ABE/EWG-Nr.	kW-Bereich	Reifen	Reifenbezogene Auflagen und Hinweise	Auflagen und Hinweise
Toyota Auris (I) E15J, E15UT.. e11*2001/116*0299*..; 0305*00-13; e11*2007/46*0167*..; 0019*00-03 - incl. Facelift 2010	66-108	215/40R18	T85 T89	A12 A16 A18 Flh V18 S02
	66-108	225/40R18	A01 K1a K1b K2b	
	66-108	235/35R18	A01 K1c K27 K2b K42 T86 T90	
	66-108	245/35R18	A01 K1c K25 K27 K2b K41 K42	
Toyota Auris (I) 2,2D E15UT e11*2001/116* 0305*00-13 - incl. Facelift 2010	130	225/40R18	K1a K1b K2b	A01 A12 A16 A18 Flh V18 S02
	130	235/35R18	K1c K27 K2b T90	
	130	245/35R18	K1c K25 K27 K2b K41	
Toyota Auris (II) E15UT(a), E15UTN(a), -/TMG e11*2001/116* 0305*14-..; e11*2007/46* 0019*04-..; e13*2007/46*1718*.. - ab Modell 2013 (E18) - incl. Facelift 2015	66, 73, 85	215/40R18	T85 T89	A12 A16 A18 A58 Car F23 Flh KOV V18 S02
	66, 73, 85	225/35R18	A01 K1b K2b K6r T87	
	66, 73, 85	225/40R18	A01 K1b K2b K6r	
	66, 73, 85	235/35R18	A01 K1c K2b K6g K6i K6r T86 T90	
	66, 73, 85	245/35R18	A01 K1c K2b K3a K3c K5d K6g K6i K6r	
Toyota Auris (II) E15UT(a), E15UTN(a), -/TMG e11*2001/116* 0305*14-..; e11*2007/46* 0019*04-..; e13*2007/46*1718*.. - ab Modell 2013 (E18) - incl. Facelift 2015	82 - 97	215/40R18	T85 T89	A12 A16 A18 A58 Car F24 Flh KOV V18 S02
	82 - 97	225/35R18	A01 K1b T87	
	82 - 97	225/40R18	A01 K1b	
	82 - 97	235/35R18	A01 K1c K2b T86 T90	
	82 - 97	245/35R18	A01 K1c K2b K3a K3c K5d	
Toyota Auris Hybrid (I) HE15U(a) e11*2007/46* 0018*00-04	73	215/40R18		A12 A16 A18 Flh S02
	73	225/40R18	A01 K1a K1b K2b	
Toyota Auris Hybrid(II) HE15U(a), -/TMG e11*2007/46* 0018*05-..; e13*2007/46*1549*.. - ab Modell 2013 (E18) - incl. Facelift 2015	73	215/40R18		A12 A16 A18 A58 Car F24 Flh KOV S02
	73	225/35R18	A01 K1b T87	
	73	225/40R18	A01 K1b	
	73	235/35R18	A01 K1c K2b	
Toyota Avensis T25 e11*2001/116*0196*.	110,130	215/40R18	T89	A12 A16 A18 Car Flh Sth V18 S02
	110,130	225/40R18	A01 K14 K42 K46	
	110,130	235/35R18	A01 K14 K42 K46 T90	
	110,130	245/35R18	A01 K14 K1c K2b K42 K46	

§22 48680*10

Handelsbezeichnung Fahrzeug-Typ ABE/EWG-Nr.	kW-Bereich	Reifen	Reifenbezogene Auflagen und Hinweise	Auflagen und Hinweise
Toyota Avensis T27, /-MS1 e11*2001/116*0331*.; e11*2007/46*0236*.. - incl. Facelift 2012+2015	82-130	215/45R18	A13 T93	A16 A18 Car Lim V18 S02
	82-130	225/45R18	A13	
	82-130	235/40R18	A12	
	82-130	235/45R18	A12	
	82-130	245/40R18	A01 A12 K1a K2b K4h K6e	
Toyota Avensis Verso M2 e6*98/14*0083*.., e6*2001/116*0083*..	85,110	225/40R18	K1c T91	A01 A12 A16 A18 S04
	85,110	235/40R18	K1c K2b K42 K45 K56	
	85,110	245/40R18	K1c K2b K42 K45 K56	
Toyota Camry V3 e6*98/14*0085*.., e6*2001/116*0085*..	112,137	225/45R18	K42 K56	A01 A12 A16 A18 V18 S02
	112,137	235/40R18	K1c K42 K56	
	112,137	235/45R18	K1c K42 K45 K56	
	112,137	245/40R18	K1c K2b K41 K42 K56	
Toyota Camry Hybrid XV7 (EU,M), -/TMG e6*2007/46*0322*..; e13*2007/46*2046*..	131	215/45R18	A90 T93	A16 A18 A58 Lim V18 S04
	131	225/45R18	A12	
	131	235/45R18	A12	
	131	245/40R18	A12	
Toyota C-HR AX1T(EU,M), -/TMG e11*2007/46*3641*..; e13*2007/46*1765*..; e6*2007/46*0264*..; e6*2007/46*0338*..	72-112	225/50R18	K1c K2b K6b K6x	A01 A12 A16 A18 A57 MHy S04
	72-112	235/45R18	K1c K6w	
	72-112	245/45R18	K1c K2b K6b K6x	
Toyota Corolla (X) E15EJ, E15ES e11*2001/116* 0304*00-08; e11*2001/116*0314*.	66-97	215/40R18	T85 T89	A12 A16 A18 Sth V18 S02
	66-97	225/40R18	A01 K1a K1b K2b K42	
	66-97	235/35R18	A01 K1c K27 K2b K42 T86 T90	
	66-97	245/35R18	A01 K1c K25 K27 K2b K41 K42	
Toyota Corolla (XI) E15EJ, -/TMG e11*2001/116* 0304*09-..; e13*2007/46*1910*.. - ab Modell 2014 (E18)	66, 73, 97	215/40R18	T89	A12 A16 A18 A58 F23 KOV Lim V18 S02
	66, 73, 97	225/40R18	A01 K2b K6r	
	66, 73, 97	235/35R18	A01 K1b K2b K6r T90	
	66, 73, 97	245/35R18	A01 K1a K1b K2b K6r	
Toyota Corolla (XII) ZE1EE(EU,M), -/TMG e6*2007/46*0316*..; e13*2007/46*2013*.. - Limousine - incl. Hybrid	72, 97	215/40R18	A91 R37 T89	A16 A18 A58 Lim NoP V18 S04
	72, 97	225/40R18	A12	
	72, 97	235/40R18	A01 A12 G01	
	72, 97	245/35R18	A01 A12 K1a K1b K4h	
Toyota Corolla (XII) ZE1HE(EU,M), -/TMG e6*2007/46*0318*..; e13*2007/46*2012*.. - Fließheck - incl. Hybrid	72,85,112	215/40R18	A91 T89	A16 A18 A58 Flh KOV NoP V18 S04
	72,85,112	225/40R18	A12	
	72,85,112	235/40R18	A01 A12 G01	
	72,85,112	245/35R18	A01 A12 K1a K1b	

§22 48680*10

Handelsbezeichnung Fahrzeug-Typ ABE/EWG-Nr.	kW-Bereich	Reifen	Reifenbezogene Auflagen und Hinweise	Auflagen und Hinweise
Toyota Corolla (XII) ZE1HE(EU,M), -/TMG e6*2007/46*0318*..; e13*2007/46*2012*.. - Touring Sports - incl. Hybrid	72,85,112	215/40R18	A91 T89	A16 A18 A58 Car KOV NoP V18 S04
	72,85,112	225/40R18	A12	
	72,85,112	235/40R18	A01 A12 G01	
	72,85,112	245/35R18	A01 A12 K1a K1b K4h	
Toyota Corolla Trek (XII) ZE1HE(EU,M), -/TMG e6*2007/46*0318*..; e13*2007/46*2012*.. - Touring Sports - incl. Hybrid	72, 112	215/40R18	M+S T89	A12 A16 A18 A58 Car KMV NoP V18 S02
	72, 112	225/40R18	A01 K5w	
	72, 112	235/40R18	A01 G01 K5w	
	72, 112	245/35R18	A01 K5w	
Toyota Corolla Verso R1 e11*2001/116*0222*.	81-130	215/40R18	T89	A12 A16 A18 V18 Ver S02
	81-130	215/45R18		
	81-130	225/40R18	A01 K42 T92	
	81-130	235/40R18	A01 K42 K56	
	81-130	245/35R18	A01 K1a K2b K42 K45 K56 T89	
Toyota GR Yaris (IV) XPA1G (EU,M) e6*2007/46*0454*..	192	225/40R18		A12 A16 A18 A56 Y84 S02
	192	245/35R18		
Toyota Previa R3 e6*98/14*0069*.., e6*2001/116*0069*..	85-115	245/40R18	K1c T97	A01 A12 A16 A18 S02
Toyota Prius Plus XW4(a), XW3(a), -/TMG e11*2007/46*0157*..; e11*2001/116*0264*; e13*2007/46*1956*..; e6*2007/46*0347*.. - Business, Comfort	73	215/40R18	T89	A12 A16 A18 Car S02
	73	215/45R18		
	73	225/40R18		
Toyota RAV4 (III) XA3(a) e6*2001/116* 0105*00-08 - mit Radhaus-Verbreiterungen - incl. Facelift 2009	100-130	225/60R18	R37	A12 A16 A18 A57 KMV S02
	100-130	235/50R18		
	100-130	235/55R18		
	100-130	245/50R18		
	100-130	255/45R18		
	100-130	255/50R18		
Toyota RAV4 (III) XA3(a) e6*2001/116* 0105*00-08 - ohne Radhaus-Verbreiterungen - incl. Facelift 2009	100-130	225/60R18		A12 A16 A18 A57 KOV S02
	100-130	235/50R18	A01 K1c K2b	
	100-130	235/55R18	A01 K1c K2b	
	100-130	245/50R18	A01 K1c K2a K2b	
	100-130	255/45R18	A01 K1c K2b	
	100-130	255/50R18	A01 K1c K2c	
Toyota RAV4 (IV) XA3(a) e6*2001/116* 0105*09-13 - ab Modell 2013	91-112	225/55R18		A12 A16 A18 A57 LT3 S02
	91-112	225/60R18		
	91-112	235/55R18		

§22 48680*10

Handelsbezeichnung Fahrzeug-Typ ABE/EWG-Nr.	kW-Bereich	Reifen	Reifenbezogene Auflagen und Hinweise	Auflagen und Hinweise
Toyota RAV4 (IV) XA3(a) e6*2001/116* 0105*09-13 - ab Modell 2013	91-112	225/60R18	A91	A16 A18 A57 LT4 S02
	91-112	235/55R18	A91	
	91-112	245/50R18	A01 A12 K1a K1b	
Toyota RAV4 (IV) XA3(a), -/TMG e6*2001/116* 0105*14-..; e13*2007/46*1657*.. - ab Facelift 2016	105, 112	225/55R18		A12 A16 A18 A57 LT3 S02
	105, 112	225/60R18		
	105, 112	235/55R18		
Toyota RAV4 (IV) XA3(a), -/TMG e6*2001/116* 0105*14-..; e13*2007/46*1657*.. - ab Facelift 2016	105, 112	225/60R18	A91	A16 A18 A57 LT4 S02
	105, 112	235/55R18	A91	
	105, 112	245/50R18	A12	
Toyota RAV4 (IV) Hybrid XA4(EU,M), -/TMG e6*2007/46*0166*..; e13*2007/46*1658*..	114	225/55R18		A12 A16 A18 A57 LT3 S02
	114	225/60R18		
	114	235/55R18		
Toyota RAV4 (IV) Hybrid XA4(EU,M), -/TMG e6*2007/46*0166*..; e13*2007/46*1658*..	114	225/60R18	A91	A16 A18 A57 LT4 S02
	114	235/55R18	A91	
	114	245/50R18	A12	
Toyota RAV4 (V) XA5(EU,M), -/TMG e6*2007/46*0289*..; e13*2007/46*1991*..	129, 131	225/60R18		A12 A16 A18 A57 NoP S04
	129, 131	235/55R18		
	129, 131	235/60R18		
Toyota RAV4 (V) XA5P(EU,M), -/TGRE e6*2007/46*0429*..; e13*2007/46*2356*.. - Plug-in Hybrid	136	225/60R18		A12 A16 A18 A56 S02
	136	235/55R18		
	136	235/60R18		
Toyota Verso AR2, /-N, /-MS1 e11*2001/116*0350*..; e11*2007/46*0117*..; e11*2007/46*0234*.. - incl. Modell 2013	82-130	215/45R18	T93	A12 A16 A18 Ver S02
	82-130	225/40R18	T91 T92	
	82-130	225/45R18	T91 T95	
	82-130	235/40R18	T91 T93	
	82-130	235/45R18		
	82-130	245/40R18		
Toyota Yaris Cross XPB1F(M,EUM), -/TGRE e6*2018/858*00013*..; e13*2018/858*00156*..	68, 92	215/50R18	K1c R70	A01 A12 A16 A18 A58 F23 Flh NoE NoP S04
	68, 92	225/45R18	K1c	
	68, 92	235/45R18	K1c	
	68, 92	245/40R18	K1c K2b K6y K8a	
	68, 92	245/45R18	K1c K2b K5v K6y K8a	

§22 48680*10

Allgemeine Hinweise

Im Fahrzeug vorgeschriebene Fahrzeugsysteme, z. B. Reifendruckkontrollsysteme, müssen nach Anbau der Räder funktionsfähig bleiben.

Wird eine in diesem Gutachten aufgeführte Reifengröße verwendet, die nicht bereits in den Fahrzeugpapieren (u. a. Fahrzeugschein, Zulassungsbescheinigung I oder COC-Papier) genannt ist, so sind die Angaben über die Reifengröße in den Fahrzeugpapieren (Fahrzeugschein bzw. -brief, Zulassungsbescheinigung I) durch die Zulassungsstelle berichtigen zu lassen. Diese Berichtigung ist dann nicht erforderlich, wenn die ABE des Sonderrades eine Freistellung von der Pflicht zur Berichtigung der Fahrzeugpapiere enthält.

Die mindestens erforderlichen Geschwindigkeitsbereiche (mit Ausnahme der M+S-Profile) und Tragfähigkeiten der zu verwendenden Reifen sind den Fahrzeugpapieren (Fahrzeugbrief und -schein, Zulassungsbescheinigung I) zu entnehmen. Abschläge der Tragfähigkeit aufgrund der Fahrzeughöchstgeschwindigkeit sind zu berücksichtigen.

Fahrzeughöchst-geschwindigkeit	Tragfähigkeit (%) Geschwindigkeitssymbol (GSY)		
	V	W	Y
210 km/h	100%	100%	100%
220 km/h	97%	100%	100%
230 km/h	94%	100%	100%
240 km/h	91%	100%	100%
250 km/h	-	95%	100%
260 km/h	-	90%	100%
270 km/h	-	85%	100%
280 km/h	-	-	95%
290 km/h	-	-	90%
300 km/h	-	-	85%

Ferner sind nur Reifen einer Bauart und achsweise eines Reifentyps zulässig. Bei Verwendung unterschiedlicher Reifentypen auf Vorder- und Hinterachse sind die Hinweise des Fahrzeug- und / oder Reifenherstellers zu beachten.

Das Fahrwerk und die Bremsaggregate müssen, mit Ausnahme der in der entsprechenden Auflage aufgeführten Umrüstmaßnahmen, dem Serienstand entsprechen. Die Zulässigkeit weiterer Veränderungen ist gesondert zu beurteilen.

Wird das serienmäßige Ersatzrad verwendet, soll mit mäßiger Geschwindigkeit und nicht länger als erforderlich gefahren werden. Es müssen die serienmäßigen Befestigungsteile verwendet werden. Bei Fahrzeugen mit Allradantrieb darf nur ein Ersatzrad mit gleicher Reifengröße bzw. gleichem Abrollumfang verwendet werden.

Die Bezieher der Räder sind darauf hinzuweisen, dass der vom Reifenhersteller vorgeschriebene Reifenfülldruck zu beachten ist.

Spezielle Auflagen und Hinweise

A01 Nach Durchführung der Technischen Änderung ist das Fahrzeug unter Vorlage der vorliegenden ABE unverzüglich einem amtlich anerkannten Sachverständigen oder Prüfer für den Kraftfahrzeugverkehr oder einem Prüfingenieur einer Überwachungsorganisation nach Nummer 4 der Anlage VIIIb zur StVZO zur Durchführung und Bestätigung der in der ABE vorgeschriebenen Änderungsabnahme vorzuführen.

A10 Es dürfen nur feingliedrige Schneeketten an der Hinterachse verwendet werden.

§22 48680*10

A12 Die Verwendung von Schneeketten ist nicht zulässig.

A13 Es dürfen nur feingliedrige Schneeketten, die nicht mehr als 15 mm einschließlich Kettenschloss auftragen, an der Vorderachse verwendet werden.

A16 Zum Auswuchten der Räder dürfen an der Felgeninnenseite nur Klebegewichte unterhalb der Felgenschulter angebracht werden. Bei Anbringung der Klebegewichte im Felgenbett ist auf einen Mindestabstand von 2 mm zum Bremssattel bzw. zu den Fahrwerksteilen zu achten.

A18 Es sind nur schlauchlose Reifen zulässig. Werden keine Ventile mit TPMS-Sensoren verwendet, sind ausschließlich Metallschraubventile mit Befestigung von außen, die den Normen DIN, E.T.R.T.O oder Tire and Rim entsprechen, zulässig. Werden Ventile mit TPMS-Sensoren verwendet, so sind die Hinweise und Vorgaben der Hersteller zu beachten. Die Ventile und Sensoren müssen für den vorgeschriebenen Luftdruck und die bauartbedingte Höchstgeschwindigkeit geeignet sein. Die Ventile dürfen nicht über den Felgenrand hinausragen.

A32 Es dürfen nur feingliedrige Schneeketten, die nicht mehr als 12 mm einschließlich Kettenschloss auftragen, an der Hinterachse verwendet werden.

A56 Die Rad-/Reifen-Kombination ist nur zulässig an Fahrzeugausführungen mit Allradantrieb (z.B. 4WD, Quattro, Syncro, 4-Matic, 4x4 u. ä.)

A57 Diese Rad-/Reifen-Kombination(en) ist (sind) zulässig an Fahrzeugausführungen mit Front bzw. Heck-Antrieb und Allradantrieb (z.B. 2WD, 4WD, Quattro, Syncro, 4-Matic, 4x4, u. ä.)

A58 Rad-Reifen-Kombination(en) nicht zulässig an Fahrzeugen mit Allradantrieb.

A90 Es dürfen nur feingliedrige Schneeketten, die nicht mehr als 9 mm einschließlich Kettenschloss auftragen, an den laut Betriebsanleitung dafür vorgesehenen Achsen verwendet werden.

A91 Es dürfen nur feingliedrige Schneeketten, die nicht mehr als 10 mm einschließlich Kettenschloss auftragen, an den laut Betriebsanleitung dafür vorgesehenen Achsen verwendet werden.

Car Die Rad/Reifen-Kombination ist zulässig für Fahrzeugausführungen der Karosserieform Kombilimousine (Avant, Break, Caravan, Grandtour, Kombi, Sportswagon, T-Modell, Touring, Tourer, Turnier, Variant, …).

Cbo Die Rad-/Reifen-Kombination ist zulässig für Fahrzeugausführungen der Karosserieform Cabrio-Limousine, Roadster.

Cpe Die Rad-/Reifen-Kombination ist zulässig für Fahrzeugausführungen der Karosserieform Coupé.

F23 Rad/Reifen-Kombination nur für Fahrzeugausführungen mit Verbundlenkerhinterachse.

F24 Rad/Reifen-Kombination nur für Fahrzeugausführungen mit Viel- bzw. Mehrlenkerhinterachse (Einzelradaufhängung).

Flh Die Rad-/Reifen-Kombination ist zulässig für Fahrzeugausführungen der Karosserieform Schrägheckklimousine (Fließheck, 3-türig und 5-türig).

G01 Es ist der Nachweis zu erbringen, dass die Anzeige des Geschwindigkeitsmessers und Wegstreckenzählers innerhalb der Toleranzen (75/443/EWG, ECE-R39, § 57 StVZO) liegt. Wird die Anzeige angeglichen, sind die in den Fahrzeugpapieren (u. a. Fahrzeugschein, Zulassungsbescheinigung I oder COC-Papier) eingetragenen Reifengrößen zu überprüfen.

§22 48680*10

G70 Ist die Reifengröße 205/60R16 keine der serienmäßigen Reifengrößen (u. a. Fahrzeugschein, Zulassungsbescheinigung I, COC-Papier oder Bedienungsanleitung), so ist der Nachweis zu erbringen, dass die Anzeige des Geschwindigkeitsmessers und Wegstreckenzählers innerhalb der Toleranzen (75/443/EWG, ECE-R39, § 57 StVZO) liegt. Wird die Anzeige angeglichen, sind die in den Fahrzeugpapieren (u. a. Fahrzeugschein, Zulassungsbescheinigung I oder COC-Papier) eingetragenen Reifengrößen zu überprüfen.

K14 An der Vorderachse ist durch Nacharbeit der Frontschürze am Übergang zum Kotflügel eine ausreichende Freigängigkeit der Rad-/ Reifenkombination herzustellen.

K1a Die Radabdeckung an Achse 1 ist durch Ausstellen der Frontschürze und des Kotflügels oder durch Anbau von dauerhaft befestigten Karosserieteilen im Bereich 0° bis 30° vor Radmitte herzustellen. Die gesamte Breite der Rad-/Reifenkombination muss, unter Beachtung des maximal möglichen Betriebsmaßes des Reifens (1,04-fache der Nennbreite des Reifens), in dem oben genannten Bereich abgedeckt sein.

K1b Die Radabdeckung an Achse 1 ist durch Ausstellen des Kotflügels oder durch Anbau von dauerhaft befestigten Karosserieteilen im Bereich 0° bis 50° hinter Radmitte herzustellen. Die gesamte Breite der Rad-/Reifenkombination muss, unter Beachtung des maximal möglichen Betriebsmaßes des Reifens (1,04-fache der Nennbreite des Reifens), in dem oben genannten Bereich abgedeckt sein.

K1c Die Radabdeckung an Achse 1 ist durch Ausstellen der Frontschürze und des Kotflügels oder durch Anbau von dauerhaft befestigten Karosserieteilen im Bereich 30° vor bis 50° hinter Radmitte herzustellen. Die gesamte Breite der Rad-/Reifenkombination muss, unter Beachtung des maximal möglichen Betriebsmaßes des Reifens (1,04-fache der Nennbreite des Reifens), in dem oben genannten Bereich abgedeckt sein.

K25 Durch Nacharbeit der Kunststoffinnenkotflügel an der Vorderachse im Bereich des Motorschutzes ist eine ausreichende Freigängigkeit der Rad-/ Reifenkombination herzustellen.

K27 An Achse 1 ist durch Nacharbeit der Befestigung des Kunststoffinnenkotflügels an der Bördelkante eine ausreichende Freigängigkeit der Rad-/ Reifenkombination herzustellen.

K2a Die Radabdeckung an Achse 2 ist durch Ausstellen des Kotflügels oder durch Anbau von dauerhaft befestigten Karosserieteilen im Bereich 0° bis 30° vor Radmitte herzustellen. Die gesamte Breite der Rad-/Reifenkombination muss, unter Beachtung des maximal möglichen Betriebsmaßes des Reifens (1,04-fache der Nennbreite des Reifens), in dem oben genannten Bereich abgedeckt sein.

K2b Die Radabdeckung an Achse 2 ist durch Ausstellen der Heckschürze und des Kotflügels oder durch Anbau von dauerhaft befestigten Karosserieteilen im Bereich 0° bis 50° hinter Radmitte herzustellen. Die gesamte Breite der Rad-/Reifenkombination muss, unter Beachtung des maximal möglichen Betriebsmaßes des Reifens (1,04-fache der Nennbreite des Reifens), in dem oben genannten Bereich abgedeckt sein.

K2c Die Radabdeckung an Achse 2 ist durch Ausstellen der Heckschürze und des Kotflügels oder durch Anbau von dauerhaft befestigten Karosserieteilen im Bereich 30° vor bis 50° hinter Radmitte herzustellen. Die gesamte Breite der Rad-/Reifenkombination muss, unter Beachtung des maximal möglichen Betriebsmaßes des Reifens (1,04-fache der Nennbreite des Reifens), in dem oben genannten Bereich abgedeckt sein.

K3a An Achse 1 sind die Schrauben zur Befestigung der Radhausinnenverkleidung an den Radhausausschnittkanten (100 mm hinter Radmitte) zu entfernen und die Befestigungslasche vollständig nach oben zu biegen. Die Radhausinnenverkleidungen sind anschließend dauerhaft neu zu befestigen.

§22 48680*10

K3c An Achse 1 sind die Schrauben zur Befestigung der Radhausinnenverkleidung an den Radhausausschnittkanten (100 mm vor Radmitte) zu entfernen und die Befestigungslasche vollständig nach oben zu biegen. Die Radhausinnenverkleidungen sind anschließend dauerhaft neu zu befestigen.

K3h An Achse 1 sind die in das Radhaus hineinragenden Ausbuchtungen der Radhausinnenverkleidung 300 mm hinter Radmitte nachzuarbeiten (z.B. Erwärmen oder Ausschneiden) und dauerhaft zu befestigen.

K3s An Achse 1 ist die Spritzwand bzw. die Radhausinnenverkleidung hinter Radmitte an den dahinterliegenden Rahmenfalz anzulegen und dauerhaft zu befestigen.

K3v An Achse 1 ist die Radhausinnenverkleidung vor Radmitte bei Lenkeinschlag auszuschneiden bzw. nachzuarbeiten und dauerhaft zu befestigen.

K41 An Achse 1 ist durch Nacharbeiten der Radhausausschnittkanten eine ausreichende Freigängigkeit der Rad-Reifenkombination herzustellen.

K42 An Achse 2 ist durch Nacharbeiten der Radhausausschnittkanten eine ausreichende Freigängigkeit der Rad-Reifenkombination herzustellen.

K44 An Achse 2 ist durch Aufweiten der Kotflügel bzw. inneren Seitenteile eine ausreichende Freigängigkeit der Rad-Reifenkombination herzustellen.

K45 An Achse 1 ist durch Nacharbeiten der Radhausinnenkotflügel, Kunststoffeinsätze bzw. deren Befestigungsteile eine ausreichende Freigängigkeit der Rad-Reifenkombination herzustellen. Ein evtl. vorhandener Spritzschutz für den Ansaugweg des Luftfilters muss erhalten bleiben.

K46 An Achse 2 ist durch Nacharbeiten der Radhausinnenkotflügel, Kunststoffeinsätze bzw. deren Befestigungsteile eine ausreichende Freigängigkeit der Rad-Reifenkombination herzustellen.

K4h An Achse 2 ist die Radhausinnenverkleidung am Übergang von der Radhausausschnittkante zur Heckschürze auszuschneiden bzw. um 5 mm zu kürzen.

K56 Durch Nacharbeit der Heckschürze am Übergang zum Radhausausschnitt ist eine ausreichende Freigängigkeit der Rad-Reifenkombination herzustellen.

K5d An Achse 1 sind die Radhausausschnittkanten im Bereich 200 mm vor bis 200 mm hinter Radmitte vollständig umzulegen.

K5v An Achse 1 sind die Kunststoff-Radhausausschnittkanten im Bereich 100 mm vor bis 100 mm hinter Radmitte um 5 mm auszuschneiden bzw. zu kürzen.

K5w An Achse 1 sind die Kunststoff-Radhausausschnittkanten im Bereich 200 mm vor bis 200 mm hinter Radmitte um 5 mm auszuschneiden bzw. zu kürzen.

K6b An Achse 2 sind die Radhausausschnittkanten im Bereich 150 mm vor bis 150 mm hinter Radmitte vollständig umzulegen.

K6d An Achse 2 sind die Radhausausschnittkanten im Bereich 200 mm vor bis 200 mm hinter Radmitte vollständig umzulegen.

K6e An Achse 2 sind die Radhausausschnittkanten im Bereich 300 mm vor bis 100 mm vor Radmitte vollständig umzulegen.

§22 48680*10

K6g An Achse 2 ist die Befestigungslasche der Heckschürze am Übergang zur Radhausausschnittkante um 5 mm zu kürzen oder um das gleiche Maß nach hinten/oben zu biegen.

K6h An Achse 2 ist die Befestigungslasche der Heckschürze am Übergang zur Radhausausschnittkante um 10 mm zu kürzen oder um das gleiche Maß nach hinten/oben zu biegen. Die Befestigungsschraube ist soweit wie möglich nach hinten zu versetzen.

K6i An Achse 2 sind die in das Radhaus ragenden Kanten der Heckschürze auf einer Länge von 100 mm bis auf die Innenkontur des umgelegten Radlaufes folgend zu kürzen.

K6r An Achse 2 sind die Radhausausschnittkanten im Bereich 300mm vor bis 200mm nach Radmitte vollständig umzulegen.

K6v An Achse 2 sind die Kunststoff-Radhausausschnittkanten im Bereich 100 mm vor bis 100 mm hinter Radmitte um 5 mm auszuschneiden bzw. zu kürzen.

K6w An Achse 2 sind die Kunststoff-Radhausausschnittkanten im Bereich 200 mm vor bis 200 mm hinter Radmitte um 5 mm auszuschneiden bzw. zu kürzen.

K6x An Achse 2 sind die Kunststoff-Radhausausschnittkanten im Bereich 200 mm vor bis 200 mm hinter Radmitte um 10 mm auszuschneiden bzw. zu kürzen.

K6y An Achse 2 sind die Kunststoff-Radhausausschnittkanten im Bereich 300 mm vor bis 200 mm hinter Radmitte vollständig auszuschneiden bzw. zu kürzen.

K8a An Achse 2 sind die Radhausausschnittkanten im Bereich 100 mm vor bis 100 mm hinter Radmitte um 5 mm aufzuweiten.

K8e An Achse 2 sind die Radhausausschnittkanten im Bereich 200 mm vor bis 200 mm hinter Radmitte um 5 mm aufzuweiten.

KMV Betrifft nur Fahrzeugvarianten mit serienmäßigen Kunststoffverbreiterungen bzw. mit zusätzlichen Kotflügelverbreiterungen (Radlaufleisten).

KOV Betrifft nur Fahrzeugvarianten ohne serienmäßige Kunststoffverbreiterungen bzw. ohne zusätzliche Kotflügelverbreiterungen (Radlaufleisten).

L06 Diese Rad-/Reifen-Kombination(en) ist (sind) zulässig an Fahrzeugausführungen mit und ohne Allradlenkung (4WS).

LT3 Diese Rad-/Reifenkombination gilt nur für Fahrzeugausführungen mit werkseitiger Ausrüstung mit 225/65R17 ww. 225/60R18. Wendekreis von 10,6 m bzw. 2,85 Lenkradumdrehungen von Anschlag zu Anschlag.

LT4 Diese Rad-/Reifenkombination gilt nur für Fahrzeugausführungen mit werkseitiger Ausrüstung mit 235/55R18. Wendekreis von 11,4 m bzw. 2,7 Lenkradumdrehungen von Anschlag zu Anschlag.

Lim Die Rad-/Reifen-Kombination ist zulässig für Fahrzeugausführungen der Karosserieform Limousine.

M+S Diese Reifengröße ist nur zulässig als M+S-Bereifung.

MHy Auch zulässig für Fahrzeugausführungen mit Hybridantrieb (Hybridelektrofahrzeug).

NoE Nicht für "reines" Elektrofahrzeug (Battery Electric Vehicle "BEV").

§22 48680*10

NoH Nicht für Hybrid-Fahrzeuge bzw. Fahrzeugausführungen mit Hybridantrieb (Hybridelektrofahrzeug).

NoP Nicht für Plug-in Hybrid-Fahrzeuge bzw. extern aufladbare Hybrid-Elektro-Fahrzeuge (PHEV bzw. OVC-HEV).

R02 Diese Reifengröße ist nur an Achse 1 zulässig.

R03 Diese Reifengröße ist nur an Achse 2 zulässig.

R37 Diese Reifengröße ist nicht geprüft für Fahrzeuge, die serienmäßig ausschließlich mit größeren und/oder breiteren Reifengrößen (u. a. Fahrzeugschein, Zulassungsbescheinigung I, COC-Papier oder Bedienungsanleitung) ausgerüstet sind.

R70 Für das Fahrzeug ist die Reifengröße auf der im Gutachten genannten Radgröße durch den Reifenhersteller zu bestätigen. Diese Bestätigung ist vom Führer des Fahrzeugs mitzuführen.

S01 Zur Befestigung der Räder dürfen nur die mitgelieferten Befestigungsmittel Nr. S01 (siehe Seite 1) verwendet werden.

S02 Zur Befestigung der Räder dürfen nur die mitgelieferten Befestigungsmittel Nr. S02 (siehe Seite 1) verwendet werden.

S03 Zur Befestigung der Räder dürfen nur die mitgelieferten Befestigungsmittel Nr. S03 (siehe Seite 1) verwendet werden.

S04 Zur Befestigung der Räder dürfen nur die mitgelieferten Befestigungsmittel Nr. S04 (siehe Seite 1) verwendet werden.

S05 Zur Befestigung der Räder dürfen nur die mitgelieferten Befestigungsmittel Nr. S05 (siehe Seite 1) verwendet werden.

S06 Zur Befestigung der Räder dürfen nur die mitgelieferten Befestigungsmittel Nr. S06 (siehe Seite 1) verwendet werden.

S07 Zur Befestigung der Räder dürfen nur die mitgelieferten Befestigungsmittel Nr. S07 (siehe Seite 1) verwendet werden.

Sth Die Rad-/Reifen-Kombination ist zulässig für Fahrzeugausführungen der Karosserieform Stufenheck.

T85 Reifen (LI 85) nur zulässig für Fahrzeuge mit zul. Achslasten bis 1030 kg (Fzg.-Schein, Ziff. 16 bzw. Zulassungsbescheinigung Feld 8). Abschläge der Tragfähigkeit aufgrund der Bauartbedingten Höchstgeschwindigkeit (Fzg.-Schein, Ziff. 6 bzw. Zulassungsbescheinigung Feld T) sind zu berücksichtigen.

T86 Reifen (LI 86) nur zulässig für Fahrzeuge mit zul. Achslasten bis 1060 kg (Fzg.-Schein, Ziff. 16 bzw. Zulassungsbescheinigung Feld 8). Abschläge der Tragfähigkeit aufgrund der Bauartbedingten Höchstgeschwindigkeit (Fzg.-Schein, Ziff. 6 bzw. Zulassungsbescheinigung Feld T) sind zu berücksichtigen.

T87 Reifen (LI 87) nur zulässig für Fahrzeuge mit zul. Achslasten bis 1090 kg (Fzg.-Schein, Ziff. 16 bzw. Zulassungsbescheinigung Feld 8). Abschläge der Tragfähigkeit aufgrund der Bauartbedingten Höchstgeschwindigkeit (Fzg.-Schein, Ziff. 6 bzw. Zulassungsbescheinigung Feld T) sind zu berücksichtigen.

§22 48680*10

T89 Reifen (LI 89) nur zulässig für Fahrzeuge mit zul. Achslasten bis 1160 kg (Fzg.-Schein, Ziff. 16 bzw. Zulassungsbescheinigung Feld 8). Abschläge der Tragfähigkeit aufgrund der Bauartbedingten Höchstgeschwindigkeit (Fzg.-Schein, Ziff. 6 bzw. Zulassungsbescheinigung Feld T) sind zu berücksichtigen.

T90 Reifen (LI 90) nur zulässig für Fahrzeuge mit zul. Achslasten bis 1200 kg (Fzg.-Schein, Ziff. 16 bzw. Zulassungsbescheinigung Feld 8). Abschläge der Tragfähigkeit aufgrund der Bauartbedingten Höchstgeschwindigkeit (Fzg.-Schein, Ziff. 6 bzw. Zulassungsbescheinigung Feld T) sind zu berücksichtigen.

T91 Reifen (LI 91) nur zulässig für Fahrzeuge mit zul. Achslasten bis 1230 kg (Fzg.-Schein, Ziff. 16 bzw. Zulassungsbescheinigung Feld 8). Abschläge der Tragfähigkeit aufgrund der Bauartbedingten Höchstgeschwindigkeit (Fzg.-Schein, Ziff. 6 bzw. Zulassungsbescheinigung Feld T) sind zu berücksichtigen.

T92 Reifen (LI 92) nur zulässig für Fahrzeuge mit zul. Achslasten bis 1260 kg (Fzg.-Schein, Ziff. 16 bzw. Zulassungsbescheinigung Feld 8). Abschläge der Tragfähigkeit aufgrund der Bauartbedingten Höchstgeschwindigkeit (Fzg.-Schein, Ziff. 6 bzw. Zulassungsbescheinigung Feld T) sind zu berücksichtigen.

T93 Reifen (LI 93) nur zulässig für Fahrzeuge mit zul. Achslasten bis 1300 kg (Fzg.-Schein, Ziff. 16 bzw. Zulassungsbescheinigung Feld 8). Abschläge der Tragfähigkeit aufgrund der Bauartbedingten Höchstgeschwindigkeit (Fzg.-Schein, Ziff. 6 bzw. Zulassungsbescheinigung Feld T) sind zu berücksichtigen.

T94 Reifen (LI 94) nur zulässig für Fahrzeuge mit zul. Achslasten bis 1340 kg (Fzg.-Schein, Ziff. 16 bzw. Zulassungsbescheinigung Feld 8). Abschläge der Tragfähigkeit aufgrund der Bauartbedingten Höchstgeschwindigkeit (Fzg.-Schein, Ziff. 6 bzw. Zulassungsbescheinigung Feld T) sind zu berücksichtigen.

T95 Reifen (LI 95) nur zulässig für Fahrzeuge mit zul. Achslasten bis 1380 kg (Fzg.-Schein, Ziff. 16 bzw. Zulassungsbescheinigung Feld 8). Abschläge der Tragfähigkeit aufgrund der Bauartbedingten Höchstgeschwindigkeit (Fzg.-Schein, Ziff. 6 bzw. Zulassungsbescheinigung Feld T) sind zu berücksichtigen.

T97 Reifen (LI 97) nur zulässig für Fahrzeuge mit zul. Achslasten bis 1460 kg (Fzg.-Schein, Ziff. 16 bzw. Zulassungsbescheinigung Feld 8). Abschläge der Tragfähigkeit aufgrund der Bauartbedingten Höchstgeschwindigkeit (Fzg.-Schein, Ziff. 6 bzw. Zulassungsbescheinigung Feld T) sind zu berücksichtigen.

V18 Bei Verwendung verschiedener Reifengrößen an Vorder- und Hinterachse sind folgende Reifenkombinationen, sofern die Reifengrößen in der Spalte "Reifen" aufgeführt sind, möglich:

	Vorderachse	Hinterachse
Nr. 1	205/40R18	225/35R18
Nr. 2	205/45R18	225/40R18
Nr. 3	215/40R18	245/35R18, 255/35R18
Nr. 4	215/45R18	235/40R18, 245/40R18
Nr. 5	215/55R18	235/50R18
Nr. 6	225/40R18	245/35R18, 255/35R18, 265/35R18, 285/30R18, 295/30R18
Nr. 7	225/45R18	245/40R18, 255/40R18, 275/35R18, 285/35R18
Nr. 8	225/50R18	245/45R18, 255/45R18
Nr. 9	235/40R18	255/35R18, 265/35R18, 275/35R18, 315/30R18
Nr. 10	235/45R18	255/40R18, 265/40R18, 275/40R18, 295/35R18
Nr. 11	235/50R18	255/45R18, 285/40R18

§22 48680*10

	Vorderachse	Hinterachse (Forts.)
Nr. 12	235/60R18	255/55R18, 285/50R18
Nr. 13	245/35R18	255/35R18
Nr. 14	245/40R18	255/40R18, 265/35R18, 275/35R18, 285/35R18
Nr. 15	245/45R18	265/40R18, 275/40R18, 285/40R18
Nr. 16	245/50R18	275/45R18
Nr. 17	255/40R18	285/35R18, 295/35R18
Nr. 18	255/45R18	275/40R18, 285/40R18
Nr. 19	255/50R18	285/45R18
Nr. 20	255/55R18	285/50R18
Nr. 21	265/35R18	295/30R18, 315/30R18

Es sind nur Reifen eines Herstellers und achsweise eines Profiltyps zulässig, für die der Reifen- oder Fahrzeughersteller die Eignung für das jeweilige Fahrzeug bestätigt. Diese Bestätigung ist vom Führer des Fahrzeugs mitzuführen.

VL8 Bei Verwendung verschiedener Reifengrößen an Vorder- und Hinterachse sind folgende Reifenkombinationen, sofern die Reifengrößen in der Spalte "Reifen" aufgeführt sind, möglich:

	Vorderachse	Hinterachse
Nr. 1	225/40R18	245/40R18, 255/40R18, 275/35R18, 285/35R18
Nr. 2	235/40R18	245/40R18, 255/40R18, 285/35R18
Nr. 3	245/35R18	265/35R18

Es sind nur Reifen eines Herstellers und achsweise eines Profiltyps zulässig, für die der Reifen- oder Fahrzeughersteller die Eignung für das jeweilige Fahrzeug bestätigt. Diese Bestätigung ist vom Führer des Fahrzeugs mitzuführen.

Ver Die Rad-/Reifen-Kombination ist zulässig für Fahrzeugausführungen der Karosserieform Minivan (z.B. Verso, Gran, ...)

Y84 Die Rad-/Reifen-Kombination ist zulässig für 3-türige Fahrzeugausführungen der Karosserieform Fließheck.

Y85 Die Rad-/Reifen-Kombination ist zulässig für 5-türige Fahrzeugausführungen der Karosserieform Schrägheckklimousine (Fließheck).

Z49 An Achse 2 ist der Kantenschutz an der Radhausausschnittkante (Gummi- bzw. Kunststoff-Kederband) zu entfernen.

Prüfort und Prüfdatum

Die Verwendungsprüfung fand am 22. November 2021 in Lambsheim statt.

Prüfergebnis

Aufgrund der durchgeführten Prüfungen bestehen keine technischen Bedenken o.g. Sonderräder unter Beachtung der Auflagen und Hinweise zu verwenden.

Die in diesem Gutachten aufgeführten Fahrzeugtypen entsprechen auch nach der Umrüstung den heute gültigen Vorschriften der StVZO. Das Gutachten verliert seine Gültigkeit, wenn sich entsprechende Bauvorschriften der StVZO ändern oder an den Kraftfahrzeugen Änderungen eintreten, die die Begutachtungspunkte beeinflussen.

§22 48680*10

Das Gutachten umfasst Blatt 1 bis 17 und gilt für Sonderräder ab Herstellungsdatum Oktober 2011.

Der Technische Dienst Typprüfstelle Fahrzeuge/Fahrzeugteile der TÜV Rheinland Kraftfahrt GmbH, Am Grauen Stein, 51105 Köln ist mit seinem Ingenieurzentrum Technologiezentrum Typprüfstelle, Lambsheim für die angewendeten Prüfverfahren vom Kraftfahrt-Bundesamt entsprechend EG-FGV für das Typgenehmigungsverfahren des KBA unter der Nummer KBA-P 00010-96 benannt.

Lambsheim, 22. November 2021

Technischer Dienst · Typprüfstelle Fahrzeuge/Fahrzeugteile · TÜVRheinland

Wagner

00380523.DOC

§22 48680*10

Auftraggeber
Gewe Reifengroßhandel GmbH
Hans Geiger Straße 15
D-67661 Kaiserslautern
QM-Nr. 49 02 0160905

Prüfgegenstand PKW-Sonderrad
Modell AS2
Typ AS2-8018
Radgröße 8.0J x 18H2
Zentrierart Mittenzentrierung

Aus-führung	Kennzeichnung Rad/ Zentrierring	Lochzahl/ Loch-kreis- (mm)/ Mit-tenloch-ø (mm)	Einpress-tiefe (mm)	Rad-last (kg)	Abrollumfang (mm)
W4	AS2-8018 W4 / Ø72,5 / Ø60,1	5/114,3/60,1	45	730	2150

Kennzeichnungen
KBA-Nummer 48680
Herstellerzeichen TEC
Radtyp und Ausführung AS2-8018 (s.o.)
Radgröße 8.0J x 18H2
Einpresstiefe ET (s.o.)
Herstelldatum Monat und Jahr

Befestigungsmittel

Nr.	Art der Befestigungsmittel	Bund	Anzugsmoment (Nm)	Schaftlänge (mm)
S01	Schraube M12x1,5	Kegel 60°	100	30
S02	Mutter M12x1,25	Kegel 60°	100	-
S03	Mutter M12x1,5	Kegel 60°	110	-
S04	Schraube M12x1,5	Kegel 60°	90	30
S05	Mutter M12x1,5 (D6sp)	Kegel 60°	110	-
S06	Mutter M12x1,25 (D2sp)	Kegel 60°	90	-
S07	Mutter M12x1,25 (D2sp)	Kegel 60°	100	-
S08	Mutter M12x1,25 (D2sp)	Kegel 60°	140	-

Prüfungen

Entsprechend den Kriterien des VdTÜV Merkblattes 751 (in der jeweils gültigen Fassung) wurden an den im Verwendungsbereich aufgeführten Fahrzeugen Anbau-, Freigängigkeits- und Handlingsprüfungen durchgeführt.

Verwendungsbereich

Hersteller
Fiat
Lexus
Suzuki
Toyota

Spurverbreiterung innerhalb 2%

§22 48680*10

Handelsbezeichnung Fahrzeug-Typ ABE/EWG-Nr.	kW-Bereich	Reifen	Reifenbezogene Auflagen und Hinweise	Auflagen und Hinweise
Fiat Sedici FY e4*2001/116*0106*..	79-99,2	215/45R18		A12 A16 A18 A57 Flh KMV S01
	79-99,2	225/40R18		
	79-99,2	235/40R18		
Lexus ES 300h XZ1L(EU,M), -/TMG e6*2007/46*0250*..; e13*2007/46*1962*..	131	215/45R18	A91 T93	A16 A18 A58 Lim V18 S05
	131	225/45R18	A12	
	131	235/45R18	A12	
	131	245/40R18	A12	
Lexus GS S19(a) e6*2001/116* 0103*00-05	183,208	225/45R18	A10 R37	A16 A18 Lim V18 S05
	183,208	235/40R18	A32 R37	
	183-255	245/40R18	A32	
Lexus GS 250/200t/300 S19(a) e6*2001/116* 0103*06-.. ab Modell 2013	154, 180	225/45R18	A10 T91 T95	A16 A18 A58 Lim NoH S05
	154, 180	235/40R18	A32 T91 T95	
	154, 180	235/45R18	A32	
	154, 180	245/40R18	A90	
	154, 180	245/45R18	A12	
Lexus GS 300/430 S16 e11*96/79, 98/14, 2001/116*0078*..	161-208	235/40R18	T91	A12 A16 A18 S03
Lexus GS 300H/450H HS19(a) e6*2001/116* 0106*08-.. - Hybrid ab Modell 2013	133, 215	225/45R18	A10 T95	A16 A18 A58 L06 Lim S05
	133, 215	235/40R18	A32 T95	
	133, 215	235/45R18	A32	
	133, 215	245/40R18	A90	
	133, 215	245/45R18	A12	
Lexus GS 450h HS19(a) e6*2001/116* 0106*00-07	218	225/45R18	A10 R37 T95	A16 A18 Lim V18 S05
	218	235/40R18	A32 R37 T95	
	218	245/40R18	A32	
Lexus IS XE2(a) e11*2001/116* 0206*00-09	110-153	215/40R18	A10 T89	A16 A18 Lim V18 VL8 S05
	110-153	225/40R18	A10 T89	
	110-153	235/40R18	A01 A12 G01	
	110-153	245/35R18	A12 R03 T89	
	110-153	245/40R18	A12 R03	
Lexus IS 200/300 XE1 e11*98/14*0110*.., e11*2001/116*0110*.	114-157	225/35R18	K1a K2b K42 K45 T87	A01 A12 A16 A18 Car Lim S05
	114-157	225/40R18	K1a K2b K42 K45 K56	
Lexus IS 200t/300 XE2(a) e11*2001/116* 0206*10-..	180	225/40R18	A32 T92	A12 A16 A18 Lim V18 S05
	180	235/35R18	A12 T90	
	180	245/35R18	A12 T92	
Lexus IS 250/300H XE2(a), XE2(a)-TMG e11*2001/116* 0206*10-..; e6*2007/46*0346*..; e13*2007/46*1936	133, 153	225/40R18	A32 T92	A12 A16 A18 Lim MHy V18 S05
	133, 153	235/35R18	A12 T90	
	133, 153	245/35R18	A12 T92	

§22 48680*10

Handelsbezeichnung Fahrzeug-Typ ABE/EWG-Nr.	kW-Bereich	Reifen	Reifenbezogene Auflagen und Hinweise	Auflagen und Hinweise
Lexus IS 250c XE2(a) e11*2001/116* 0206*00-09	153	225/40R18	A12 R02 T89	A16 A18 Cbo VL8 S05
	153	235/40R18	A01 A12 G01 R02	
	153	245/40R18	A32 R03	
Lexus RC XC1 (EU,M) e11*2007/46*2883*..; e6*2007/46*0336*..	133, 180	225/45R18	A10	A16 A18 A58 Cpe MHy S05
	133, 180	235/40R18	A32	
	133, 180	235/45R18	A32	
	133, 180	245/40R18	A90	
	133, 180	245/45R18	A12	
Lexus SC 430 Z4 e6*98/14*0084*.., e6*2001/116*0084*..	210	245/40R18		A10 A16 A18 S05
Lexus UX ZA1(EU,M), -/TMG e6*2007/46*0263*..; e13*2007/46*2005*..	112, 127	225/50R18		A12 A16 A18 A57 MHy S05
	112, 127	235/45R18		
	112, 127	235/50R18	A01 K6w	
	112, 127	245/45R18		
	112, 127	255/45R18	A01 K6w	
Suzuki Grand Vitara JT e4*2001/116*0091*..; e4*2007/46*0292*.. - 5-Türer	78-171	225/60R18		A12 A16 A18 Y85 S07
	78-171	235/55R18		
	78-171	245/50R18	A01 K1c	
	78-171	255/45R18		
	78-171	255/50R18	A01 K1c K2b	
Suzuki Grand Vitara JT e4*2001/116*0091*..; e4*2007/46*0292*.. - 3-Türer	78-122	225/60R18		A12 A16 A18 Y84 S07
	78-122	235/55R18		
	78-122	245/50R18	A01 K1c	
	78-122	255/45R18		
	78-122	255/50R18	A01 K1c K2b	
Suzuki Kizashi FR e4*2007/46*0142*..	131	215/45R18	A33 T93	A16 A18 A57 Lim S08
	131	225/45R18	A91	
	131	235/40R18	A91	
	131	235/45R18	A91	
	131	245/40R18	A12	
Suzuki Swift Sport (VI) AZ e4*2007/46*1205*..	95, 103	215/35R18	K1c K2b K4i K6b	A01 A12 A16 A18 A58 Flh S02
	95, 103	225/35R18	G01 K1c K2b K4i K6b	
Suzuki SX4 EY e4*2001/116*0105*..; e4*2007/46*0284*.. - mit Radhaus-Verbreiterungen	66-99,2	215/45R18		A12 A16 A18 A57 Flh KMV S01
	66-99,2	225/40R18		
	66-99,2	235/40R18		
Suzuki SX4 EY e4*2001/116*0105*..; e4*2007/46*0284*.. - ohne Radhaus-Verbreiterungen	66-99,2	215/45R18		A12 A16 A18 A58 Flh KOV S01
	66-99,2	225/40R18		
	66-99,2	235/40R18	A01 K1a K1b K2b	

§22 48680*10

Handelsbezeichnung Fahrzeug-Typ ABE/EWG-Nr.	kW-Bereich	Reifen	Reifenbezogene Auflagen und Hinweise	Auflagen und Hinweise
Suzuki SX4 GY e4*2001/116*0124*.. - Limousine	79, 88	215/40R18	K1c	A01 A12 A16 A18 A58 Lim V18 S06
	79, 88	215/45R18	G70 K1c K42	
	79, 88	225/40R18	K1c K2b K42	
	79, 88	235/40R18	G70 K1c K2b K42	
Suzuki SX4 GY e4*2001/116*0124*..; e4*2007/46*0291*.. - mit Radhaus-Verbreiterungen	79,82,88	215/45R18		A12 A16 A18 A57 Flh KMV S06
	79,82,88	225/40R18		
	79,82,88	235/40R18		
Suzuki SX4 GY e4*2001/116*0124*..; e4*2007/46*0291*.. - ohne Radhaus-Verbreiterungen	79,82,88	215/45R18		A12 A16 A18 A58 Flh KOV S06
	79,82,88	225/40R18		
	79,82,88	235/40R18	A01 K1a K1b K2b	
Suzuki SX4 S-Cross JY e4*2007/46* 0779*00-03	88	215/45R18		A12 A16 A18 A57 F16 S04
	88	225/40R18	A01 K1b	
	88	235/40R18	A01 K1c K2b	
	88	245/40R18	A01 K1c K2b K6w	
Suzuki SX4 S-Cross JY e4*2007/46* 0779*04-.. ab Modelljahr 2017	82-103	215/45R18		A12 A16 A18 A57 F16 S01
	82-103	225/45R18		
	82-103	235/40R18	A01 K2b K6w	
	82-103	235/45R18	A01 K2b K6w	
	82-103	245/40R18	A01 K1a K1b K2b K6x	
Suzuki Vitara LY e4*2007/46*0928*..	82-103	215/45R18		A12 A16 A18 A57 S04
	82-103	225/45R18		
	82-103	235/45R18		
	82-103	245/40R18	A01 K1c K2b	
	82-103	245/45R18	A01 G01 K1c K2b	
Toyota Auris (I) E15J, E15UT.. e11*2001/116*0299*..; 0305*00-13; e11*2007/46*0167*..; 0019*00-03 - incl. Facelift 2010	66-108	215/40R18	T85 T89	A12 A16 A18 Flh V18 S03
	66-108	225/40R18		
	66-108	245/35R18	A01 K2b R03	
Toyota Auris (I) 2,2D E15UT e11*2001/116* 0305*00-13 - incl. Facelift 2010	130	225/40R18		A12 A16 A18 Flh V18 S03
	130	245/35R18	A01 K2b R03	

§22 48680*10

Handelsbezeichnung Fahrzeug-Typ ABE/EWG-Nr.	kW-Bereich	Reifen	Reifenbezogene Auflagen und Hinweise	Auflagen und Hinweise
Toyota Auris (II) E15UT(a), E15UTN(a), -/TMG e11*2001/116* 0305*14-..; e11*2007/46* 0019*04-..; e13*2007/46*1718*.. - ab Modell 2013 (E18) - incl. Facelift 2015	66, 73, 85	215/40R18	T85 T89	A12 A16 A18 A58 Car F23 Flh KOV V18 S03
	66, 73, 85	225/35R18	T87	
	66, 73, 85	225/40R18		
	66, 73, 85	245/35R18	A01 K2b K6r R03	
Toyota Auris (II) E15UT(a), E15UTN(a), -/TMG e11*2001/116* 0305*14-..; e11*2007/46* 0019*04-..; e13*2007/46*1718*.. - ab Modell 2013 (E18) - incl. Facelift 2015	82 - 97	215/40R18	T85 T89	A12 A16 A18 A58 Car F24 Flh KOV V18 S03
	82 - 97	225/35R18	T87	
	82 - 97	225/40R18		
	82 - 97	245/35R18	R03	
Toyota Auris Hybrid (I) HE15U(a) e11*2007/46* 0018*00-04	73	215/40R18		A12 A16 A18 Flh S03
	73	225/40R18		
Toyota Auris Hybrid(II) HE15U(a), -/TMG e11*2007/46* 0018*05-..; e13*2007/46*1549*.. - ab Modell 2013 (E18) - incl. Facelift 2015	73	215/40R18		A12 A16 A18 A58 Car F24 Flh KOV S03
	73	225/35R18	T87	
	73	225/40R18		
Toyota Avensis T25 e11*2001/116*0196*.	110,130	215/40R18	T89	A12 A16 A18 Car Flh Sth V18 S03
	110,130	225/40R18		
	110,130	235/35R18	A01 K46 T90	
	110,130	245/35R18	A01 K14 K42 K46	
Toyota Avensis T27, /-MS1 e11*2001/116*0331*.; e11*2007/46*0236*.. - incl. Facelift 2012+2015	82-130	215/45R18	T93	A12 A16 A18 Car Lim V18 S03
	82-130	225/45R18		
	82-130	235/40R18		
	82-130	235/45R18		
	82-130	245/40R18		
Toyota Avensis Verso M2 e6*98/14*0083*.., e6*2001/116*0083*..	85,110	225/40R18	K45 T91	A01 A12 A16 A18 S05
	85,110	235/40R18	K1c K45 L02	
Toyota Camry Hybrid XV7 (EU,M), -/TMG e6*2007/46*0322*..; e13*2007/46*2046*..	131	215/45R18	A90 T93	A16 A18 A58 Lim V18 S05
	131	225/45R18	A90	
	131	235/45R18	A12	
	131	245/40R18	A12	

§22 48680*10

Handelsbezeichnung Fahrzeug-Typ ABE/EWG-Nr.	kW-Bereich	Reifen	Reifenbezogene Auflagen und Hinweise	Auflagen und Hinweise
Toyota C-HR AX1T(EU,M), -/TMG e11*2007/46*3641*..; e13*2007/46*1765*..; e6*2007/46*0264*..; e6*2007/46*0338*..	72-112	225/50R18		A12 A16 A18 A57 MHy S05
	72-112	235/45R18		
	72-112	235/50R18	A01 K1c K2b K6b K6x	
	72-112	245/45R18	A01 K1c K6w	
	72-112	255/45R18	A01 K1c K2b K6b K6x	
Toyota Corolla (X) E15EJ, E15ES e11*2001/116* 0304*00-08; e11*2001/116*0314*.	66-97	215/40R18	T85 T89	A12 A16 A18 Sth V18 S03
	66-97	225/40R18		
	66-97	245/35R18	A01 K2b K42 R03	
Toyota Corolla (XI) E15EJ, -/TMG e11*2001/116* 0304*09-..; e13*2007/46*1910*.. - ab Modell 2014 (E18)	66, 73, 97	215/40R18	T89	A12 A16 A18 A58 F23 KOV Lim V18 S03
	66, 73, 97	225/40R18		
	66, 73, 97	245/35R18	A01 K2b K6r R03	
Toyota Corolla Verso R1 e11*2001/116*0222*.	81-130	215/40R18	T89	A12 A16 A18 V18 Ver S03
	81-130	215/45R18		
	81-130	225/40R18	T92	
	81-130	235/40R18	A01 K42	
Toyota GR Yaris (IV) XPA1G (EU,M) e6*2007/46*0454*..	192	225/40R18	A91	A16 A18 A56 Y84 S03
	192	245/35R18	A12	
Toyota Prius Plus XW4(a), XW3(a), -/TMG e11*2007/46*0157*..; e11*2001/116*0264*; e13*2007/46*1956*..; e6*2007/46*0347*.. - Business, Comfort	73	215/40R18	T89	A12 A16 A18 Car S03
	73	215/45R18		
Toyota RAV4 (III) XA3(a) e6*2001/116* 0105*00-08 - mit Radhaus-Verbreiterungen - incl. Facelift 2009	100-130	225/60R18	R37	A12 A16 A18 A57 KMV S03
	100-130	235/50R18		
	100-130	235/55R18		
	100-130	245/50R18		
	100-130	255/45R18		
Toyota RAV4 (III) XA3(a) e6*2001/116* 0105*00-08 - ohne Radhaus-Verbreiterungen - incl. Facelift 2009	100-130	225/60R18		A12 A16 A18 A57 KOV S03
	100-130	235/50R18		
	100-130	235/55R18		
	100-130	245/50R18		
	100-130	255/45R18		
Toyota RAV4 (IV) XA3(a) e6*2001/116* 0105*09-13 - ab Modell 2013	91-112	225/55R18		A12 A16 A18 A57 LT3 S03

§22 48680*10

Handelsbezeichnung Fahrzeug-Typ ABE/EWG-Nr.	kW-Bereich	Reifen	Reifenbezogene Auflagen und Hinweise	Auflagen und Hinweise
Toyota RAV4 (IV) XA3(a) e6*2001/116* 0105*09-13 - ab Modell 2013	91-112	225/60R18	A91	A16 A18 A57 LT4 S03
	91-112	235/55R18	A12	
Toyota RAV4 (IV) XA3(a), -/TMG e6*2001/116* 0105*14-..; e13*2007/46*1657*.. - ab Facelift 2016	105, 112	225/55R18		A12 A16 A18 A57 LT3 S03
Toyota RAV4 (IV) XA3(a), -/TMG e6*2001/116* 0105*14-..; e13*2007/46*1657*.. - ab Facelift 2016	105, 112	225/60R18	A91	A16 A18 A57 LT4 S03
	105, 112	235/55R18	A12	
Toyota RAV4 (IV) Hybrid XA4(EU,M), -/TMG e6*2007/46*0166*..; e13*2007/46*1658*..	114	225/55R18		A12 A16 A18 A57 LT3 S03
Toyota RAV4 (IV) Hybrid XA4(EU,M), -/TMG e6*2007/46*0166*..; e13*2007/46*1658*..	114	225/60R18	A91	A16 A18 A57 LT4 S03
	114	235/55R18	A12	
Toyota Yaris Cross XPB1F(M,EUM), -/TGRE e6*2018/858*00013*..; e13*2018/858*00156*..	68, 92	215/50R18	R70	A12 A16 A18 A58 F23 Flh NoE NoP S05
	68, 92	225/45R18		
	68, 92	235/45R18		
	68, 92	245/40R18	A01 K1c	
	68, 92	245/45R18	A01 K1c	

Allgemeine Hinweise

Im Fahrzeug vorgeschriebene Fahrzeugsysteme, z. B. Reifendruckkontrollsysteme, müssen nach Anbau der Räder funktionsfähig bleiben.

Wird eine in diesem Gutachten aufgeführte Reifengröße verwendet, die nicht bereits in den Fahrzeugpapieren (u. a. Fahrzeugschein, Zulassungsbescheinigung I oder COC-Papier) genannt ist, so sind die Angaben über die Reifengröße in den Fahrzeugpapieren (Fahrzeugschein bzw. -brief, Zulassungsbescheinigung I) durch die Zulassungsstelle berichtigen zu lassen. Diese Berichtigung ist dann nicht erforderlich, wenn die ABE des Sonderrades eine Freistellung von der Pflicht zur Berichtigung der Fahrzeugpapiere enthält.

Die mindestens erforderlichen Geschwindigkeitsbereiche (mit Ausnahme der M+S-Profile) und Tragfähigkeiten der zu verwendenden Reifen sind den Fahrzeugpapieren (Fahrzeugbrief und -schein, Zulassungsbescheinigung I) zu entnehmen. Abschläge der Tragfähigkeit aufgrund der Fahrzeughöchstgeschwindigkeit sind zu berücksichtigen.

§22 48680*10

Fahrzeughöchst-geschwindigkeit	Tragfähigkeit (%) Geschwindigkeitssymbol (GSY)		
	V	W	Y
210 km/h	100%	100%	100%
220 km/h	97%	100%	100%
230 km/h	94%	100%	100%
240 km/h	91%	100%	100%
250 km/h	-	95%	100%
260 km/h	-	90%	100%
270 km/h	-	85%	100%
280 km/h	-	-	95%
290 km/h	-	-	90%
300 km/h	-	-	85%

Ferner sind nur Reifen einer Bauart und achsweise eines Reifentyps zulässig. Bei Verwendung unterschiedlicher Reifentypen auf Vorder- und Hinterachse sind die Hinweise des Fahrzeug- und / oder Reifenherstellers zu beachten.

Das Fahrwerk und die Bremsaggregate müssen, mit Ausnahme der in der entsprechenden Auflage aufgeführten Umrüstmaßnahmen, dem Serienstand entsprechen. Die Zulässigkeit weiterer Veränderungen ist gesondert zu beurteilen.

Wird das serienmäßige Ersatzrad verwendet, soll mit mäßiger Geschwindigkeit und nicht länger als erforderlich gefahren werden. Es müssen die serienmäßigen Befestigungsteile verwendet werden. Bei Fahrzeugen mit Allradantrieb darf nur ein Ersatzrad mit gleicher Reifengröße bzw. gleichem Abrollumfang verwendet werden.

Die Bezieher der Räder sind darauf hinzuweisen, dass der vom Reifenhersteller vorgeschriebene Reifenfülldruck zu beachten ist.

Spezielle Auflagen und Hinweise

A01 Nach Durchführung der Technischen Änderung ist das Fahrzeug unter Vorlage der vorliegenden ABE unverzüglich einem amtlich anerkannten Sachverständigen oder Prüfer für den Kraftfahrzeugverkehr oder einem Prüfingenieur einer Überwachungsorganisation nach Nummer 4 der Anlage VIIIb zur StVZO zur Durchführung und Bestätigung der in der ABE vorgeschriebenen Änderungsabnahme vorzuführen.

A10 Es dürfen nur feingliedrige Schneeketten an der Hinterachse verwendet werden.

A12 Die Verwendung von Schneeketten ist nicht zulässig.

A16 Zum Auswuchten der Räder dürfen an der Felgeninnenseite nur Klebegewichte unterhalb der Felgenschulter angebracht werden. Bei Anbringung der Klebegewichte im Felgenbett ist auf einen Mindestabstand von 2 mm zum Bremssattel bzw. zu den Fahrwerksteilen zu achten.

A18 Es sind nur schlauchlose Reifen zulässig. Werden keine Ventile mit TPMS-Sensoren verwendet, sind ausschließlich Metallschraubventile mit Befestigung von außen, die den Normen DIN, E.T.R.T.O oder Tire and Rim entsprechen, zulässig. Werden Ventile mit TPMS-Sensoren verwendet, so sind die Hinweise und Vorgaben der Hersteller zu beachten. Die Ventile und Sensoren müssen für den vorgeschriebenen Luftdruck und die bauartbedingte Höchstgeschwindigkeit geeignet sein. Die Ventile dürfen nicht über den Felgenrand hinausragen.

A32 Es dürfen nur feingliedrige Schneeketten, die nicht mehr als 12 mm einschließlich Kettenschloss auftragen, an der Hinterachse verwendet werden.

§22 48680*10

A33 Es dürfen nur feingliedrige Schneeketten, die nicht mehr als 12 mm einschließlich Kettenschloss auftragen, an der Vorderachse verwendet werden.

A56 Die Rad-/Reifen-Kombination ist nur zulässig an Fahrzeugausführungen mit Allradantrieb (z.B. 4WD, Quattro, Syncro, 4-Matic, 4x4 u. ä.)

A57 Diese Rad-/Reifen-Kombination(en) ist (sind) zulässig an Fahrzeugausführungen mit Front bzw. Heck-Antrieb und Allradantrieb (z.B. 2WD, 4WD, Quattro, Syncro, 4-Matic, 4x4, u. ä.)

A58 Rad-Reifen-Kombination(en) nicht zulässig an Fahrzeugen mit Allradantrieb.

A90 Es dürfen nur feingliedrige Schneeketten, die nicht mehr als 9 mm einschließlich Kettenschloss auftragen, an den laut Betriebsanleitung dafür vorgesehenen Achsen verwendet werden.

A91 Es dürfen nur feingliedrige Schneeketten, die nicht mehr als 10 mm einschließlich Kettenschloss auftragen, an den laut Betriebsanleitung dafür vorgesehenen Achsen verwendet werden.

Car Die Rad/Reifen-Kombination ist zulässig für Fahrzeugausführungen der Karosserieform Kombilimousine (Avant, Break, Caravan, Grandtour, Kombi, Sportswagon, T-Modell, Touring, Tourer, Turnier, Variant, …).

Cbo Die Rad-/Reifen-Kombination ist zulässig für Fahrzeugausführungen der Karosserieform Cabrio-Limousine, Roadster.

Cpe Die Rad-/Reifen-Kombination ist zulässig für Fahrzeugausführungen der Karosserieform Coupé.

F16 Zum Auswuchten der Räder dürfen an der Felgeninnenseite nur Klebegewichte unterhalb der Felgenschulter angebracht werden. Bei Anbringung der Klebegewichte im Felgenbett ist auf einen Mindestabstand von 4 mm zu Fahrwerksteilen zu achten.

F23 Rad/Reifen-Kombination nur für Fahrzeugausführungen mit Verbundlenkerhinterachse.

F24 Rad/Reifen-Kombination nur für Fahrzeugausführungen mit Viel- bzw. Mehrlenkerhinterachse (Einzelradaufhängung).

Flh Die Rad-/Reifen-Kombination ist zulässig für Fahrzeugausführungen der Karosserieform Schrägheckklimousine (Fließheck, 3-türig und 5-türig).

G01 Es ist der Nachweis zu erbringen, dass die Anzeige des Geschwindigkeitsmessers und Wegstreckenzählers innerhalb der Toleranzen (75/443/EWG, ECE-R39, § 57 StVZO) liegt. Wird die Anzeige angeglichen, sind die in den Fahrzeugpapieren (u. a. Fahrzeugschein, Zulassungsbescheinigung I oder COC-Papier) eingetragenen Reifengrößen zu überprüfen.

G70 Ist die Reifengröße 205/60R16 keine der serienmäßigen Reifengrößen (u. a. Fahrzeugschein, Zulassungsbescheinigung I, COC-Papier oder Bedienungsanleitung), so ist der Nachweis zu erbringen, dass die Anzeige des Geschwindigkeitsmessers und Wegstreckenzählers innerhalb der Toleranzen (75/443/EWG, ECE-R39, § 57 StVZO) liegt. Wird die Anzeige angeglichen, sind die in den Fahrzeugpapieren (u. a. Fahrzeugschein, Zulassungsbescheinigung I oder COC-Papier) eingetragenen Reifengrößen zu überprüfen.

K14 An der Vorderachse ist durch Nacharbeit der Frontschürze am Übergang zum Kotflügel eine ausreichende Freigängigkeit der Rad-/ Reifenkombination herzustellen.

§22 48680*10

K1a Die Radabdeckung an Achse 1 ist durch Ausstellen der Frontschürze und des Kotflügels oder durch Anbau von dauerhaft befestigten Karosserieteilen im Bereich 0° bis 30° vor Radmitte herzustellen. Die gesamte Breite der Rad-/Reifenkombination muss, unter Beachtung des maximal möglichen Betriebsmaßes des Reifens (1,04-fache der Nennbreite des Reifens), in dem oben genannten Bereich abgedeckt sein.

K1b Die Radabdeckung an Achse 1 ist durch Ausstellen des Kotflügels oder durch Anbau von dauerhaft befestigten Karosserieteilen im Bereich 0° bis 50° hinter Radmitte herzustellen. Die gesamte Breite der Rad-/Reifenkombination muss, unter Beachtung des maximal möglichen Betriebsmaßes des Reifens (1,04-fache der Nennbreite des Reifens), in dem oben genannten Bereich abgedeckt sein.

K1c Die Radabdeckung an Achse 1 ist durch Ausstellen der Frontschürze und des Kotflügels oder durch Anbau von dauerhaft befestigten Karosserieteilen im Bereich 30° vor bis 50° hinter Radmitte herzustellen. Die gesamte Breite der Rad-/Reifenkombination muss, unter Beachtung des maximal möglichen Betriebsmaßes des Reifens (1,04-fache der Nennbreite des Reifens), in dem oben genannten Bereich abgedeckt sein.

K2b Die Radabdeckung an Achse 2 ist durch Ausstellen der Heckschürze und des Kotflügels oder durch Anbau von dauerhaft befestigten Karosserieteilen im Bereich 0° bis 50° hinter Radmitte herzustellen. Die gesamte Breite der Rad-/Reifenkombination muss, unter Beachtung des maximal möglichen Betriebsmaßes des Reifens (1,04-fache der Nennbreite des Reifens), in dem oben genannten Bereich abgedeckt sein.

K42 An Achse 2 ist durch Nacharbeiten der Radhausausschnittkanten eine ausreichende Freigängigkeit der Rad-Reifenkombination herzustellen.

K45 An Achse 1 ist durch Nacharbeiten der Radhausinnenkotflügel, Kunststoffeinsätze bzw. deren Befestigungsteile eine ausreichende Freigängigkeit der Rad-Reifenkombination herzustellen. Ein evtl. vorhandener Spritzschutz für den Ansaugweg des Luftfilters muss erhalten bleiben.

K46 An Achse 2 ist durch Nacharbeiten der Radhausinnenkotflügel, Kunststoffeinsätze bzw. deren Befestigungsteile eine ausreichende Freigängigkeit der Rad-Reifenkombination herzustellen.

K4i An Achse 2 ist die Radhausinnenverkleidung an der Radhausausschnittkante auszuschneiden bzw. um 5 mm zu kürzen und anschließend dauerhaft neu zu befestigen.

K56 Durch Nacharbeit der Heckschürze am Übergang zum Radhausausschnitt ist eine ausreichende Freigängigkeit der Rad-Reifenkombination herzustellen.

K6b An Achse 2 sind die Radhausausschnittkanten im Bereich 150 mm vor bis 150 mm hinter Radmitte vollständig umzulegen.

K6r An Achse 2 sind die Radhausausschnittkanten im Bereich 300mm vor bis 200mm nach Radmitte vollständig umzulegen.

K6w An Achse 2 sind die Kunststoff-Radhausausschnittkanten im Bereich 200 mm vor bis 200 mm hinter Radmitte um 5 mm auszuschneiden bzw. zu kürzen.

K6x An Achse 2 sind die Kunststoff-Radhausausschnittkanten im Bereich 200 mm vor bis 200 mm hinter Radmitte um 10 mm auszuschneiden bzw. zu kürzen.

KMV Betrifft nur Fahrzeugvarianten mit serienmäßigen Kunststoffverbreiterungen bzw. mit zusätzlichen Kotflügelverbreiterungen (Radlaufleisten).

§22 48680*10

KOV Betrifft nur Fahrzeugvarianten ohne serienmäßige Kunststoffverbreiterungen bzw. ohne zusätzliche Kotflügelverbreiterungen (Radlaufleisten).

L02 Durch Begrenzung des Lenkeinschlages ist eine ausreichende Freigängigkeit der Rad- / Reifenkombination herzustellen.

L06 Diese Rad-/Reifen-Kombination(en) ist (sind) zulässig an Fahrzeugausführungen mit und ohne Allradlenkung (4WS).

LT3 Diese Rad-/Reifenkombination gilt nur für Fahrzeugausführungen mit werkseitiger Ausrüstung mit 225/65R17 ww. 225/60R18. Wendekreis von 10,6 m bzw. 2,85 Lenkradumdrehungen von Anschlag zu Anschlag.

LT4 Diese Rad-/Reifenkombination gilt nur für Fahrzeugausführungen mit werkseitiger Ausrüstung mit 235/55R18. Wendekreis von 11,4 m bzw. 2,7 Lenkradumdrehungen von Anschlag zu Anschlag.

Lim Die Rad-/Reifen-Kombination ist zulässig für Fahrzeugausführungen der Karosserieform Limousine.

MHy Auch zulässig für Fahrzeugausführungen mit Hybridantrieb (Hybridelektrofahrzeug).

NoE Nicht für "reines" Elektrofahrzeug (Battery Electric Vehicle "BEV").

NoH Nicht für Hybrid-Fahrzeuge bzw. Fahrzeugausführungen mit Hybridantrieb (Hybridelektrofahrzeug).

NoP Nicht für Plug-in Hybrid-Fahrzeuge bzw. extern aufladbare Hybrid-Elektro-Fahrzeuge (PHEV bzw. OVC-HEV).

R02 Diese Reifengröße ist nur an Achse 1 zulässig.

R03 Diese Reifengröße ist nur an Achse 2 zulässig.

R37 Diese Reifengröße ist nicht geprüft für Fahrzeuge, die serienmäßig ausschließlich mit größeren und/oder breiteren Reifengrößen (u. a. Fahrzeugschein, Zulassungsbescheinigung I, COC-Papier oder Bedienungsanleitung) ausgerüstet sind.

R70 Für das Fahrzeug ist die Reifengröße auf der im Gutachten genannten Radgröße durch den Reifenhersteller zu bestätigen. Diese Bestätigung ist vom Führer des Fahrzeugs mitzuführen.

S01 Zur Befestigung der Räder dürfen nur die mitgelieferten Befestigungsmittel Nr. S01 (siehe Seite 1) verwendet werden.

S02 Zur Befestigung der Räder dürfen nur die mitgelieferten Befestigungsmittel Nr. S02 (siehe Seite 1) verwendet werden.

S03 Zur Befestigung der Räder dürfen nur die mitgelieferten Befestigungsmittel Nr. S03 (siehe Seite 1) verwendet werden.

S04 Zur Befestigung der Räder dürfen nur die mitgelieferten Befestigungsmittel Nr. S04 (siehe Seite 1) verwendet werden.

S05 Zur Befestigung der Räder dürfen nur die mitgelieferten Befestigungsmittel Nr. S05 (siehe Seite 1) verwendet werden.

§22 48680*10

S06 Zur Befestigung der Räder dürfen nur die mitgelieferten Befestigungsmittel Nr. S06 (siehe Seite 1) verwendet werden.

S07 Zur Befestigung der Räder dürfen nur die mitgelieferten Befestigungsmittel Nr. S07 (siehe Seite 1) verwendet werden.

S08 Zur Befestigung der Räder dürfen nur die mitgelieferten Befestigungsmittel Nr. S08 (siehe Seite 1) verwendet werden.

Sth Die Rad-/Reifen-Kombination ist zulässig für Fahrzeugausführungen der Karosserieform Stufenheck.

T85 Reifen (LI 85) nur zulässig für Fahrzeuge mit zul. Achslasten bis 1030 kg (Fzg.-Schein, Ziff. 16 bzw. Zulassungsbescheinigung Feld 8). Abschläge der Tragfähigkeit aufgrund der Bauartbedingten Höchstgeschwindigkeit (Fzg.-Schein, Ziff. 6 bzw. Zulassungsbescheinigung Feld T) sind zu berücksichtigen.

T87 Reifen (LI 87) nur zulässig für Fahrzeuge mit zul. Achslasten bis 1090 kg (Fzg.-Schein, Ziff. 16 bzw. Zulassungsbescheinigung Feld 8). Abschläge der Tragfähigkeit aufgrund der Bauartbedingten Höchstgeschwindigkeit (Fzg.-Schein, Ziff. 6 bzw. Zulassungsbescheinigung Feld T) sind zu berücksichtigen.

T89 Reifen (LI 89) nur zulässig für Fahrzeuge mit zul. Achslasten bis 1160 kg (Fzg.-Schein, Ziff. 16 bzw. Zulassungsbescheinigung Feld 8). Abschläge der Tragfähigkeit aufgrund der Bauartbedingten Höchstgeschwindigkeit (Fzg.-Schein, Ziff. 6 bzw. Zulassungsbescheinigung Feld T) sind zu berücksichtigen.

T90 Reifen (LI 90) nur zulässig für Fahrzeuge mit zul. Achslasten bis 1200 kg (Fzg.-Schein, Ziff. 16 bzw. Zulassungsbescheinigung Feld 8). Abschläge der Tragfähigkeit aufgrund der Bauartbedingten Höchstgeschwindigkeit (Fzg.-Schein, Ziff. 6 bzw. Zulassungsbescheinigung Feld T) sind zu berücksichtigen.

T91 Reifen (LI 91) nur zulässig für Fahrzeuge mit zul. Achslasten bis 1230 kg (Fzg.-Schein, Ziff. 16 bzw. Zulassungsbescheinigung Feld 8). Abschläge der Tragfähigkeit aufgrund der Bauartbedingten Höchstgeschwindigkeit (Fzg.-Schein, Ziff. 6 bzw. Zulassungsbescheinigung Feld T) sind zu berücksichtigen.

T92 Reifen (LI 92) nur zulässig für Fahrzeuge mit zul. Achslasten bis 1260 kg (Fzg.-Schein, Ziff. 16 bzw. Zulassungsbescheinigung Feld 8). Abschläge der Tragfähigkeit aufgrund der Bauartbedingten Höchstgeschwindigkeit (Fzg.-Schein, Ziff. 6 bzw. Zulassungsbescheinigung Feld T) sind zu berücksichtigen.

T93 Reifen (LI 93) nur zulässig für Fahrzeuge mit zul. Achslasten bis 1300 kg (Fzg.-Schein, Ziff. 16 bzw. Zulassungsbescheinigung Feld 8). Abschläge der Tragfähigkeit aufgrund der Bauartbedingten Höchstgeschwindigkeit (Fzg.-Schein, Ziff. 6 bzw. Zulassungsbescheinigung Feld T) sind zu berücksichtigen.

T95 Reifen (LI 95) nur zulässig für Fahrzeuge mit zul. Achslasten bis 1380 kg (Fzg.-Schein, Ziff. 16 bzw. Zulassungsbescheinigung Feld 8). Abschläge der Tragfähigkeit aufgrund der Bauartbedingten Höchstgeschwindigkeit (Fzg.-Schein, Ziff. 6 bzw. Zulassungsbescheinigung Feld T) sind zu berücksichtigen.

§22 48680*10

V18 Bei Verwendung verschiedener Reifengrößen an Vorder- und Hinterachse sind folgende Reifenkombinationen, sofern die Reifengrößen in der Spalte "Reifen" aufgeführt sind, möglich:

	Vorderachse	Hinterachse
Nr. 1	205/40R18	225/35R18
Nr. 2	205/45R18	225/40R18
Nr. 3	215/40R18	245/35R18, 255/35R18
Nr. 4	215/45R18	235/40R18, 245/40R18
Nr. 5	215/55R18	235/50R18
Nr. 6	225/40R18	245/35R18, 255/35R18, 265/35R18, 285/30R18, 295/30R18
Nr. 7	225/45R18	245/40R18, 255/40R18, 275/35R18, 285/35R18
Nr. 8	225/50R18	245/45R18, 255/45R18
Nr. 9	235/40R18	255/35R18, 265/35R18, 275/35R18, 315/30R18
Nr. 10	235/45R18	255/40R18, 265/40R18, 275/40R18, 295/35R18
Nr. 11	235/50R18	255/45R18, 285/40R18
Nr. 12	235/60R18	255/55R18, 285/50R18
Nr. 13	245/35R18	255/35R18
Nr. 14	245/40R18	255/40R18, 265/35R18, 275/35R18, 285/35R18
Nr. 15	245/45R18	265/40R18, 275/40R18, 285/40R18
Nr. 16	245/50R18	275/45R18
Nr. 17	255/40R18	285/35R18, 295/35R18
Nr. 18	255/45R18	275/40R18, 285/40R18
Nr. 19	255/50R18	285/45R18
Nr. 20	255/55R18	285/50R18
Nr. 21	265/35R18	295/30R18, 315/30R18

Es sind nur Reifen eines Herstellers und achsweise eines Profiltyps zulässig, für die der Reifen- oder Fahrzeughersteller die Eignung für das jeweilige Fahrzeug bestätigt. Diese Bestätigung ist vom Führer des Fahrzeugs mitzuführen.

VL8 Bei Verwendung verschiedener Reifengrößen an Vorder- und Hinterachse sind folgende Reifenkombinationen, sofern die Reifengrößen in der Spalte "Reifen" aufgeführt sind, möglich:

	Vorderachse	Hinterachse
Nr. 1	225/40R18	245/40R18, 255/40R18, 275/35R18, 285/35R18
Nr. 2	235/40R18	245/40R18, 255/40R18, 285/35R18
Nr. 3	245/35R18	265/35R18

Es sind nur Reifen eines Herstellers und achsweise eines Profiltyps zulässig, für die der Reifen- oder Fahrzeughersteller die Eignung für das jeweilige Fahrzeug bestätigt. Diese Bestätigung ist vom Führer des Fahrzeugs mitzuführen.

Ver Die Rad-/Reifen-Kombination ist zulässig für Fahrzeugausführungen der Karosserieform Minivan (z.B. Verso, Gran, ...)

Y84 Die Rad-/Reifen-Kombination ist zulässig für 3-türige Fahrzeugausführungen der Karosserieform Fließheck.

Y85 Die Rad-/Reifen-Kombination ist zulässig für 5-türige Fahrzeugausführungen der Karosserieform Schrägheckkimousine (Fließheck).

Prüfort und Prüfdatum

Die Verwendungsprüfung fand am 22. November 2021 in Lambsheim statt.

§22 48680*10

Prüfergebnis

Aufgrund der durchgeführten Prüfungen bestehen keine technischen Bedenken o.g. Sonderräder unter Beachtung der Auflagen und Hinweise zu verwenden.

Die in diesem Gutachten aufgeführten Fahrzeugtypen entsprechen auch nach der Umrüstung den heute gültigen Vorschriften der StVZO. Das Gutachten verliert seine Gültigkeit, wenn sich entsprechende Bauvorschriften der StVZO ändern oder an den Kraftfahrzeugen Änderungen eintreten, die die Begutachtungspunkte beeinflussen.

Das Gutachten umfasst Blatt 1 bis 14 und gilt für Sonderräder ab Herstellungsdatum Oktober 2011.

Der Technische Dienst Typprüfstelle Fahrzeuge/Fahrzeugteile der TÜV Rheinland Kraftfahrt GmbH, Am Grauen Stein, 51105 Köln ist mit seinem Ingenieurzentrum Technologiezentrum Typprüfstelle, Lambsheim für die angewendeten Prüfverfahren vom Kraftfahrt-Bundesamt entsprechend EG-FGV für das Typgenehmigungsverfahren des KBA unter der Nummer KBA-P 00010-96 benannt.

Lambsheim, 22. November 2021

Technischer Dienst TÜVRheinland Typprüfstelle Fahrzeuge/Fahrzeugteile

Wagner

00380540.DOC

§22 48680*10

Auftraggeber
Gewe Reifengroßhandel GmbH
Hans Geiger Straße 15
D-67661 Kaiserslautern
QM-Nr. 49 02 0160905

Prüfgegenstand PKW-Sonderrad
Modell AS2
Typ AS2-8018
Radgröße 8.0J x 18H2
Zentrierart Mittenzentrierung

Aus-führung	Kennzeichnung Rad/ Zentrierring	Lochzahl/ Loch-kreis- (mm)/ Mit-tenloch-ø (mm)	Einpress-tiefe (mm)	Rad-last (kg)	Abrollumfang (mm)
W4	AS2-8018 W4 / Ø72,5 / Ø66,1	5/114,3/66,1	38	730	2150

Kennzeichnungen
KBA-Nummer 48680
Herstellerzeichen TEC
Radtyp und Ausführung AS2-8018 (s.o.)
Radgröße 8.0J x 18H2
Einpresstiefe ET (s.o.)
Herstelldatum Monat und Jahr

Befestigungsmittel

Nr.	Art der Befestigungsmittel	Bund	Anzugsmoment (Nm)	Schaftlänge (mm)
S01	Schraube M12x1,5	Kegel 60°	110	26
S02	Schraube M12x1,5	Kegel 60°	110	30
S03	Schraube M14x1,5	Kegel 60°	130	28
S04	Mutter M12x1,25	Kegel 60°	100	-
S05	Mutter M12x1,25	Kegel 60°	110	-
S06	Schraube M14x1,5	Kegel 60°	145	28
S07	Schraube M12x1,5	Kegel 60°	105	26
S08	Schraube M12x1,5	Kegel 60°	115	26
S09	Mutter M12x1,25	Kegel 60°	115	-

Prüfungen

Entsprechend den Kriterien des VdTÜV Merkblattes 751 (in der jeweils gültigen Fassung) wurden an den im Verwendungsbereich aufgeführten Fahrzeugen Anbau-, Freigängigkeits- und Handlingsprüfungen durchgeführt.

Verwendungsbereich

Hersteller
Dacia
Infiniti
Nissan
Renault

Spurverbreiterung innerhalb 2%

§22 48680*10

Handelsbezeichnung Fahrzeug-Typ ABE/EWG-Nr.	kW-Bereich	Reifen	Reifenbezogene Auflagen und Hinweise	Auflagen und Hinweise
Dacia Duster (I) 2WD SD/SR e2*2001/116*0314*..; e2*2001/116*0323*..; e2*2007/46*0013*..; e2*2007/46*0030*..	63-92	225/50R18	K1a K1b K2b	A01 A12 A16 A18 A58 KOV S01
	63-92	235/45R18	K1a K1b K2b	
	63-92	235/50R18	K1c K2a K2b K3s	
	63-92	245/45R18	K1a K1b K2b	
	63-92	255/45R18	K1c K2a K2b K3s	
Dacia Duster (I) 4WD SD/SR e2*2001/116*0314*..; e2*2001/116*0323*..; e2*2007/46*0013*..; e2*2007/46*0030*..	66-92	225/50R18	K1a K1b K2b	A01 A12 A16 A18 A56 KOV S01
	66-92	235/45R18	K1a K1b K2b	
	66-92	235/50R18	K1c K2a K2b K3s	
	66-92	245/45R18	K1a K1b K2b	
	66-92	255/45R18	K1c K2a K2b K3s	
Dacia Duster (II) 2WD SR (SR*H..) e2*2001/116* 0323*43-..; e2*2007/46*0013*12-.. - ab Modell 2018	66-110	225/50R18	K1c K2c	A01 A12 A16 A18 A58 F23 KOV S07
	66-110	235/45R18	K1c K2c	
	66-110	235/50R18	K1c K2c K3s	
	66-110	245/45R18	K1c K2c	
	66-110	255/45R18	K1c K2c K3s	
Dacia Duster (II) 2WD SR (SR*H..) e2*2001/116* 0323*43-..; e2*2007/46*0013*12-.. - ab Modell 2018 - mit Radhaus-Verbreiterungen	66-110	225/50R18	A01 K1a K1b K2b	A12 A16 A18 A58 F23 KMV S07
	66-110	235/45R18		
	66-110	235/50R18	A01 K1c K2c K3s	
	66-110	245/45R18	A01 K1a K1b K2b	
	66-110	255/45R18	A01 K1c K2c K3s	
Dacia Duster (II) 4WD SR (SR*H..) e2*2001/116* 0323*43-..; e2*2007/46*0013*12-.. - ab Modell 2018	80-110	225/50R18	K1c K2c	A01 A12 A16 A18 A56 F24 KOV S07
	80-110	235/45R18	K1c K2c	
	80-110	235/50R18	K1c K2c K3s	
	80-110	245/45R18	K1c K2c	
	80-110	255/45R18	K1c K2c K3s	
Dacia Duster (II) 4WD SR (SR*H..) e2*2001/116* 0323*43-..; e2*2007/46*0013*12-.. - ab Modell 2018 - mit Radhaus-Verbreiterungen	80-110	225/50R18	A01 K1a K1b K2b	A12 A16 A18 A56 F24 KMV S07
	80-110	235/45R18		
	80-110	235/50R18	A01 K1c K2c K3s	
	80-110	245/45R18	A01 K1a K1b K2b	
	80-110	255/45R18	A01 K1c K2c K3s	
Infiniti M Y51 e13*2007/46*1105*..	175, 235	245/50R18	A10	A16 A18 A58 L06 Lim Y62 S05
	175, 235	255/45R18	A10	
Nissan Almera Tino V10 e9*98/14*0035*..	78	225/40R18	G46 K1c K2b K42	A01 A12 A16 A18 V18 S04
	78-100	215/40R18	K1c K2b K42 T85 T89	
	78-100	225/35R18	K1c K2b K42 T83 T87	
	78-100	235/35R18	K1c K2b K42 T86 T90	
	78-100	245/35R18	K2b K42 R03	
	82-100	225/40R18	K1c K2b K42	

§22 48680*10

Prüfgegenstand PKW-Sonderrad 8.0J x 18H2 Typ AS2-8018
Hersteller Gewe Reifengroßhandel GmbH

Handelsbezeichnung Fahrzeug-Typ ABE/EWG-Nr.	kW-Bereich	Reifen	Reifenbezogene Auflagen und Hinweise	Auflagen und Hinweise
Nissan Juke (I) 2WD F15 e11*2007/46*0132*..; e3*2007/46*0162*.., e5*2007/46*1031*.. - incl. Facelift 2014	69-147	215/45R18		A12 A16 A18 A58 V18 S05
	69-147	215/50R18	A01 K8c R70	
	69-147	225/45R18		
	69-147	235/45R18	A01 K8c	
	69-147	245/40R18	A01 K1c K2b K8c	
Nissan Juke (I) 4WD F15 e11*2007/46*0132*.., e5*2007/46*1031*.. - incl. Facelift 2014	140, 147	215/45R18	A33	A16 A18 A56 S05
	140, 147	215/50R18	A01 A12 K2b R70	
	140, 147	225/45R18	A12	
	140, 147	235/45R18	A01 A12 K2b	
	140, 147	245/40R18	A01 A12 K1c K2b	
Nissan Juke (I) Nismo RS F15 e11*2007/46*0132*.., e5*2007/46*1031*..	157, 160	215/45R18		A12 A16 A18 A57 V00 V18 S05
	157, 160	215/50R18	A01 K8c R70	
	157, 160	225/45R18		
	157, 160	235/45R18	A01 K8c	
	157, 160	245/40R18	A01 K1c K2b K8c	
Nissan Leaf (II) ZE1 e9*2007/46*6537*.. - (40, 62 kWh-Batterie) - max.Leistung: 110, 160kW	90	215/40R18	T89	A12 A16 A18 A58 S09
	90	215/45R18		
	90	225/40R18	A01 K6f	
Nissan Murano Z50 e1*2001/116*0298*..	172	225/65R18	A13	A16 A18 S05
	172	235/60R18	A01 A13 K1a K1b K2b	
	172	255/55R18	A01 A12 K1c K2b	
Nissan Murano Z51 e1*2001/116*0478*..	140,188	235/60R18	K2b	A01 A12 A16 A18 S05
	140,188	235/65R18	K2b 136	
	140,188	245/60R18	K1a K2b	
	140,188	255/55R18	K1a K1b K2b	
	140,188	255/60R18	K1a K1b K2b 136	
Nissan Primera P12 e11*98/14*0183*..	80-103	215/45R18		A12 A16 A18 Car Lim V18 S04
	80-103	225/40R18	A01 K2b	
	80-103	235/40R18	A01 K1c K2b	
	80-103	245/35R18	A01 K1c K2b K44 K56	
	80-103	245/40R18	A01 K1c K2b K44 K45 K56	
Nissan Pulsar C13 e9*2007/46*3086*..	81-140	215/40R18		A12 A16 A18 A58 Flh V18 S09
	81-140	215/45R18	A01 G79	
	81-140	215/45R18	R84	
	81-140	225/40R18		
	81-140	235/40R18	A01 K2b K8h R03	
	81-140	245/35R18	A01 K2b K8h R03	
Nissan Qashqai (II) J11 e11*2007/46*0963*..; e5*2007/46*1029*..	81-120	215/55R18	R70	A12 A16 A18 A57 S08
	81-120	235/45R18		
Nissan Qashqai (III) J12 e9*2018/858*11042*..	103 ,116	225/55R18		A12 A16 A18 A58 F23 S08
	103 ,116	235/55R18		

§22 48680*10

Handelsbezeichnung Fahrzeug-Typ ABE/EWG-Nr.	kW-Bereich	Reifen	Reifenbezogene Auflagen und Hinweise	Auflagen und Hinweise
Nissan Qashqai, /+2 (I) J10 e11*2001/116*0295*.	76-110	225/50R18	K2b	A01 A12 A16 A18 A57 S05
	76-110	235/50R18	K1a K1b K2b K42 K46	
	76-110	245/45R18	K2b	
	76-110	255/45R18	K1a K1b K2b K42 K46	
Nissan X-Trail T30 e1*98/14*0166*..	84-121	235/45R18	K1b K2b	A01 A12 A16 A18 S05
	84-121	235/50R18	K1b K2c LK6	
	84-121	245/45R18	K1b K2c LK6	
	84-121	255/45R18	K1b K2c LK6	
Nissan X-Trail T31 e1*2001/116*0432*.. - incl. MJ 2011	104-127	225/50R18	K42	A01 A12 A16 A18 S05
	104-127	225/55R18	G03 K42	
	104-127	235/50R18	K2b K42	
	104-127	245/45R18	K42	
	104-127	255/45R18	K2b K42	
Nissan X-Trail T32 e13*2007/46*1456*..	96-130	225/60R18	A13	A16 A18 A57 S05
	96-130	235/55R18	A12	
	96-130	235/60R18	A12	
Renault Clio (IV) R.S. R e2*2001/116* 0327*51-.. - incl. Facelift 2016	147, 162	205/40R18	K1a K1b K2b K6h K6i K8s T86	A01 A12 A16 A18 A58 Flh S07
Renault Espace (V) RFC e2*2007/46*0470*..	96-165	235/60R18	A91	A16 A18 A58 L06 S03
	96-165	255/55R18	A01 A12 K1a K8f	
Renault Fluence Z e2*2001/116*0373*..; e2*2007/46*0010*.. - Limousine	63-103	215/45R18	K2b K8f	A01 A12 A16 A18 Sth S01
	63-103	225/40R18	K2b K8f	
	63-103	225/45R18	K2b K8f	
	63-103	235/40R18	K2b K6g K8k	
	63-103	245/40R18	K1a K2a K2b K6g K8k	
Renault Kadjar 2WD RFE e2*2007/46*0475*..	81-120	215/55R18	R70	A12 A16 A18 A58 F23 S02
	81-120	235/45R18		
Renault Kadjar 4WD RFE e2*2007/46*0475*..	96, 110	215/55R18	R70	A12 A16 A18 A56 F24 S02
	96, 110	235/45R18		
Renault Kangoo (III) RFK e2*2018/858*00001*..-	55-96	215/45R18	T89 T93	A12 A16 A18 A58 KOV NoE NoP S02
	55-96	225/40R18	T88 T92	
	55-96	225/45R18		
Renault Koleos RZG e11*2007/46* 3255*00-04; e6*2007/46*0269*..	96-140	225/60R18		A12 A16 A18 A57 S05
	96-140	235/55R18		
Renault Koleos Y e11*2001/116*0261*.	110-127	225/50R18		A12 A16 A18 S05
	110-127	225/55R18		
	110-127	235/50R18		
	110-127	255/45R18		

§22 48680*10

Handelsbezeichnung Fahrzeug-Typ ABE/EWG-Nr.	kW-Bereich	Reifen	Reifenbezogene Auflagen und Hinweise	Auflagen und Hinweise
Renault Laguna T e2*2001/116*0363*..; e2*2007/46*0012*..	81-173	215/45R18	T89 T93	A12 A16 A18 Car Flh L06 V18 S06
	81-173	225/40R18	T88 T92	
	81-173	225/45R18	T91	
	81-173	235/40R18	A01 K1a K1b T91 T93	
	81-173	245/40R18	A01 K1c K2b	
Renault Laguna T e2*2001/116* 0363*07-.. - Coupé	81-177	215/45R18	T89 T93	A12 A16 A18 Cpe L06 V18 S06
	81-177	225/40R18	T92	
	81-177	225/45R18	T91 T95	
	81-177	235/40R18	A01 K1a T91 T95	
	81-177	245/40R18	A01 K1c	
Renault Latitude T e2*2001/116*0363*..	81-127	215/45R18	R37 T89 T93	A12 A16 A18 Lim V18 S06
	81-127	225/40R18	A01 K4h T88 T92	
	81-177	225/45R18	A01 K4h T91 T95	
	81-177	235/40R18	A01 K4h T91 T95	
	81-177	235/45R18	A01 G03 K4h	
	81-177	245/40R18	A01 K1a K4g K6g	
Renault Megane (III) Z e2*2001/116*0373*..; e2*2007/46*0010*.. - Fließheck - Coupé	63-103	215/40R18	K2b K6g R37 T85 T89	A01 A12 A16 A18 Cpe Flh V18 S01
	63-162	225/40R18	K1a K1b K2b K6h K8f	
	63-162	235/35R18	K1a K1b K2b K6h K8f T86 T90	
	63-162	245/35R18	K1a K1b K2b K6h K8k	
Renault Megane (III) Z e2*2001/116*0373*..; e2*2007/46*0010*.. - Grandtour	63-103	215/40R18	K6g R37 T85 T89	A01 A12 A16 A18 Car V18 S01
	63-162	225/40R18	K1a K1b K2b K6h K8f	
	63-162	235/35R18	K1a K1b K2b K6h K8f T86 T90	
	63-162	245/35R18	K1a K1b K2b K6h K8k	
Renault Megane (III) Z e2*2001/116*0373*..; - Cabriolet	78-103	215/40R18	K2b K4i R37 T85 T89	A01 A12 A16 A18 Cbo V18 S01
	78-132	225/40R18	K1a K1b K2b K4i K6g K8f T88 T89	
	78-132	235/35R18	K1a K1b K2b K4i K6g K8f T86 T90	
	78-132	245/35R18	K1a K1b K2b K4i K6h K8k T88 T89	
Renault Megane (IV) RFB e2*2007/46*0546*..	66-120	205/40R18	K8c T86	A01 A12 A16 A18 A58 Car Flh L05 NoP V18 S01
	66-120	215/40R18	K8c T85 T89	
	66-121	225/40R18	K2b K8c	
	66-121	235/40R18	K1c K2c K8m	
	66-121	245/35R18	K1c K2c K8m	
Renault Megane E-Tech (IV) RFB e2*2007/46*0546*.. - Plug-in Hybrid	67	225/40R18	K2b K6g T92	A01 A12 A16 A18 A58 Car F24 L05 V18 S01
	67	235/40R18	K1c K2b K4i K6h K6j T95	
	67	245/35R18	K1c K2a K2b K4i K6h K6j T92	
Renault Megane GT(IV) RFB e2*2007/46*0546*..	120, 151	225/40R18	K8c T88 T92	A01 A12 A16 A18 A58 Car Flh L04 S01
	120, 151	235/40R18	K1c K2b K8c	
	120, 151	245/35R18	K1c K2c K8m T88 T92	
Renault Megane R.S. (IV) RFB e2*2007/46*0546*..	205, 221	235/40R18	K8m	A01 A12 A16 A18 A58 Flh L06 S01
	205, 221	245/40R18	K1a K1b K2b K8m	

§22 48680*10

Handelsbezeichnung Fahrzeug-Typ ABE/EWG-Nr.	kW-Bereich	Reifen	Reifenbezogene Auflagen und Hinweise	Auflagen und Hinweise
Renault Scenic (III) JZ e2*2001/116*0379*.., e2*2007/46*0011*.. - Scenic / Gr. Scenic	63-103	215/45R18	R37 T93	A12 A16 A18 A58 A60 V18 S01
	63-118	225/40R18	T91 T92	
	63-118	225/45R18	T91 T95	
	63-118	235/40R18	A01 K2b K4a T91 T95	
	63-118	245/40R18	A01 K2b K4a K8f	
Renault Talisman RFD e11*2007/46* 2969*00-07; e2*2007/46*0653*..	81-165	225/45R18	A13 R37	A16 A18 A58 Car L05 Lim S01
	81-165	225/50R18	A01 A12 K2b K8g R37	
	81-165	235/45R18	A91 R37	
	81-165	245/45R18	A01 A12 K2b K8g	
	81-165	255/45R18	A01 A12 K2b K8g	
Renault Talisman 4Control RFD e11*2007/46* 2969*00-07; e2*2007/46*0653*.. - mit Allradlenkung	81-165	245/45R18	K8g	A01 A12 A16 A18 A58 Car L04 Lim S01
	81-165	255/45R18	K2b K8k	

Allgemeine Hinweise

Im Fahrzeug vorgeschriebene Fahrzeugsysteme, z. B. Reifendruckkontrollsysteme, müssen nach Anbau der Räder funktionsfähig bleiben.

Wird eine in diesem Gutachten aufgeführte Reifengröße verwendet, die nicht bereits in den Fahrzeugpapieren (u. a. Fahrzeugschein, Zulassungsbescheinigung I oder COC-Papier) genannt ist, so sind die Angaben über die Reifengröße in den Fahrzeugpapieren (Fahrzeugschein bzw. -brief, Zulassungsbescheinigung I) durch die Zulassungsstelle berichtigen zu lassen. Diese Berichtigung ist dann nicht erforderlich, wenn die ABE des Sonderrades eine Freistellung von der Pflicht zur Berichtigung der Fahrzeugpapiere enthält.

Die mindestens erforderlichen Geschwindigkeitsbereiche (mit Ausnahme der M+S-Profile) und Tragfähigkeiten der zu verwendenden Reifen sind den Fahrzeugpapieren (Fahrzeugbrief und -schein, Zulassungsbescheinigung I) zu entnehmen. Abschläge der Tragfähigkeit aufgrund der Fahrzeughöchstgeschwindigkeit sind zu berücksichtigen.

Fahrzeughöchst-geschwindigkeit	Tragfähigkeit (%) Geschwindigkeitssymbol (GSY)		
	V	W	Y
210 km/h	100%	100%	100%
220 km/h	97%	100%	100%
230 km/h	94%	100%	100%
240 km/h	91%	100%	100%
250 km/h	-	95%	100%
260 km/h	-	90%	100%
270 km/h	-	85%	100%
280 km/h	-	-	95%
290 km/h	-	-	90%
300 km/h	-	-	85%

Ferner sind nur Reifen einer Bauart und achsweise eines Reifentyps zulässig. Bei Verwendung unterschiedlicher Reifentypen auf Vorder- und Hinterachse sind die Hinweise des Fahrzeug- und / oder Reifenherstellers zu beachten.

§22 48680*10

Das Fahrwerk und die Bremsaggregate müssen, mit Ausnahme der in der entsprechenden Auflage aufgeführten Umrüstmaßnahmen, dem Serienstand entsprechen. Die Zulässigkeit weiterer Veränderungen ist gesondert zu beurteilen.

Wird das serienmäßige Ersatzrad verwendet, soll mit mäßiger Geschwindigkeit und nicht länger als erforderlich gefahren werden. Es müssen die serienmäßigen Befestigungsteile verwendet werden. Bei Fahrzeugen mit Allradantrieb darf nur ein Ersatzrad mit gleicher Reifengröße bzw. gleichem Abrollumfang verwendet werden.

Die Bezieher der Räder sind darauf hinzuweisen, dass der vom Reifenhersteller vorgeschriebene Reifenfülldruck zu beachten ist.

Spezielle Auflagen und Hinweise

136 Das Sonderrad (gepr. Radlast) ist in Verbindung mit dieser Reifengröße nur zulässig bis zu einer zul. Achslast von 1360 kg. Eine erhöhte zulässige Achslast bei Anhängerbetrieb (siehe Ziff. 33 zu Ziff. 16 h bzw. Feld 22 zu Feld 7.1-8.3 in den Fahrzeugpapieren) ist zu beachten.

A01 Nach Durchführung der Technischen Änderung ist das Fahrzeug unter Vorlage der vorliegenden ABE unverzüglich einem amtlich anerkannten Sachverständigen oder Prüfer für den Kraftfahrzeugverkehr oder einem Prüfingenieur einer Überwachungsorganisation nach Nummer 4 der Anlage VIIIb zur StVZO zur Durchführung und Bestätigung der in der ABE vorgeschriebenen Änderungsabnahme vorzuführen.

A10 Es dürfen nur feingliedrige Schneeketten an der Hinterachse verwendet werden.

A12 Die Verwendung von Schneeketten ist nicht zulässig.

A13 Es dürfen nur feingliedrige Schneeketten, die nicht mehr als 15 mm einschließlich Kettenschloss auftragen, an der Vorderachse verwendet werden.

A16 Zum Auswuchten der Räder dürfen an der Felgeninnenseite nur Klebegewichte unterhalb der Felgenschulter angebracht werden. Bei Anbringung der Klebegewichte im Felgenbett ist auf einen Mindestabstand von 2 mm zum Bremssattel bzw. zu den Fahrwerksteilen zu achten.

A18 Es sind nur schlauchlose Reifen zulässig. Werden keine Ventile mit TPMS-Sensoren verwendet, sind ausschließlich Metallschraubventile mit Befestigung von außen, die den Normen DIN, E.T.R.T.O oder Tire and Rim entsprechen, zulässig. Werden Ventile mit TPMS-Sensoren verwendet, so sind die Hinweise und Vorgaben der Hersteller zu beachten. Die Ventile und Sensoren müssen für den vorgeschriebenen Luftdruck und die bauartbedingte Höchstgeschwindigkeit geeignet sein. Die Ventile dürfen nicht über den Felgenrand hinausragen.

A33 Es dürfen nur feingliedrige Schneeketten, die nicht mehr als 12 mm einschließlich Kettenschloss auftragen, an der Vorderachse verwendet werden.

A56 Die Rad-/Reifen-Kombination ist nur zulässig an Fahrzeugausführungen mit Allradantrieb (z.B. 4WD, Quattro, Syncro, 4-Matic, 4x4 u. ä.)

A57 Diese Rad-/Reifen-Kombination(en) ist (sind) zulässig an Fahrzeugausführungen mit Front bzw. Heck-Antrieb und Allradantrieb (z.B. 2WD, 4WD, Quattro, Syncro, 4-Matic, 4x4, u. ä.)

A58 Rad-Reifen-Kombination(en) nicht zulässig an Fahrzeugen mit Allradantrieb.

A60 Auch zulässig für Fahrzeugausführungen mit verlängerter Karosserie.

§22 48680*10

A91 Es dürfen nur feingliedrige Schneeketten, die nicht mehr als 10 mm einschließlich Kettenschloss auftragen, an den laut Betriebsanleitung dafür vorgesehenen Achsen verwendet werden.

Car Die Rad/Reifen-Kombination ist zulässig für Fahrzeugausführungen der Karosserieform Kombilimousine (Avant, Break, Caravan, Grandtour, Kombi, Sportswagon, T-Modell, Touring, Tourer, Turnier, Variant, …).

Cbo Die Rad-/Reifen-Kombination ist zulässig für Fahrzeugausführungen der Karosserieform Cabrio-Limousine, Roadster.

Cpe Die Rad-/Reifen-Kombination ist zulässig für Fahrzeugausführungen der Karosserieform Coupé.

F23 Rad/Reifen-Kombination nur für Fahrzeugausführungen mit Verbundlenkerhinterachse.

F24 Rad/Reifen-Kombination nur für Fahrzeugausführungen mit Viel- bzw. Mehrlenkerhinterachse (Einzelradaufhängung).

Flh Die Rad-/Reifen-Kombination ist zulässig für Fahrzeugausführungen der Karosserieform Schrägheckklimousine (Fließheck, 3-türig und 5-türig).

G03 Weicht der Abrollumfang dieser Reifengröße von den Abrollumfängen der serienmäßigen Reifengrößen (u. a. Fahrzeugschein, Zulassungsbescheinigung I, COC-Papier oder Bedienungsanleitung) ab, ist der Nachweis zu erbringen, dass die Anzeige des Geschwindigkeitsmessers und Wegstreckenzählers innerhalb der Toleranzen (75/443/EWG, ECE-R39, § 57 StVZO) liegt. Wird die Anzeige angeglichen, sind die in den Fahrzeugpapieren (u. a. Fahrzeugschein, Zulassungsbescheinigung I oder COC-Papier) eingetragenen Reifengrößen zu überprüfen.

G46 Ist die Reifengröße 195/65R15 keine der serienmäßigen Reifengrößen (u. a. Fahrzeugschein, Zulassungsbescheinigung I, COC-Papier oder Bedienungsanleitung) , so ist der Nachweis zu erbringen, dass die Anzeige des Geschwindigkeitsmessers und Wegstreckenzählers innerhalb der Toleranzen (75/443/EWG, ECE-R39, § 57 StVZO) liegt. Wird die Anzeige angeglichen, sind die in den Fahrzeugpapieren (u. a. Fahrzeugschein, Zulassungsbescheinigung I oder COC-Papier) eingetragenen Reifengrößen zu überprüfen.

G79 Ist die Reifengröße 215/50R17, 215/45R18 oder 235/35R19 keine der serienmäßigen Reifengrößen (u. a. Fahrzeugschein, Zulassungsbescheinigung I, COC-Papier oder Bedienungsanleitung), so ist der Nachweis zu erbringen, dass die Anzeige des Geschwindigkeitsmessers und Wegstreckenzählers innerhalb der Toleranzen (75/443/EWG, ECE-R39, § 57 StVZO) liegt. Wird die Anzeige angeglichen, sind die in den Fahrzeugpapieren (u. a. Fahrzeugschein, Zulassungsbescheinigung I oder COC-Papier) eingetragenen Reifengrößen zu überprüfen.

K1a Die Radabdeckung an Achse 1 ist durch Ausstellen der Frontschürze und des Kotflügels oder durch Anbau von dauerhaft befestigten Karosserieteilen im Bereich 0° bis 30° vor Radmitte herzustellen. Die gesamte Breite der Rad-/Reifenkombination muss, unter Beachtung des maximal möglichen Betriebsmaßes des Reifens (1,04-fache der Nennbreite des Reifens), in dem oben genannten Bereich abgedeckt sein.

K1b Die Radabdeckung an Achse 1 ist durch Ausstellen des Kotflügels oder durch Anbau von dauerhaft befestigten Karosserieteilen im Bereich 0° bis 50° hinter Radmitte herzustellen. Die gesamte Breite der Rad-/Reifenkombination muss, unter Beachtung des maximal möglichen Betriebsmaßes des Reifens (1,04-fache der Nennbreite des Reifens), in dem oben genannten Bereich abgedeckt sein.

§22 48680*10

K1c Die Radabdeckung an Achse 1 ist durch Ausstellen der Frontschürze und des Kotflügels oder durch Anbau von dauerhaft befestigten Karosserieteilen im Bereich 30° vor bis 50° hinter Radmitte herzustellen. Die gesamte Breite der Rad-/Reifenkombination muss, unter Beachtung des maximal möglichen Betriebsmaßes des Reifens (1,04-fache der Nennbreite des Reifens), in dem oben genannten Bereich abgedeckt sein.

K2a Die Radabdeckung an Achse 2 ist durch Ausstellen des Kotflügels oder durch Anbau von dauerhaft befestigten Karosserieteilen im Bereich 0° bis 30° vor Radmitte herzustellen. Die gesamte Breite der Rad-/Reifenkombination muss, unter Beachtung des maximal möglichen Betriebsmaßes des Reifens (1,04-fache der Nennbreite des Reifens), in dem oben genannten Bereich abgedeckt sein.

K2b Die Radabdeckung an Achse 2 ist durch Ausstellen der Heckschürze und des Kotflügels oder durch Anbau von dauerhaft befestigten Karosserieteilen im Bereich 0° bis 50° hinter Radmitte herzustellen. Die gesamte Breite der Rad-/Reifenkombination muss, unter Beachtung des maximal möglichen Betriebsmaßes des Reifens (1,04-fache der Nennbreite des Reifens), in dem oben genannten Bereich abgedeckt sein.

K2c Die Radabdeckung an Achse 2 ist durch Ausstellen der Heckschürze und des Kotflügels oder durch Anbau von dauerhaft befestigten Karosserieteilen im Bereich 30° vor bis 50° hinter Radmitte herzustellen. Die gesamte Breite der Rad-/Reifenkombination muss, unter Beachtung des maximal möglichen Betriebsmaßes des Reifens (1,04-fache der Nennbreite des Reifens), in dem oben genannten Bereich abgedeckt sein.

K3s An Achse 1 ist die Spritzwand bzw. die Radhausinnenverkleidung hinter Radmitte an den dahinterliegenden Rahmenfalz anzulegen und dauerhaft zu befestigen.

K42 An Achse 2 ist durch Nacharbeiten der Radhausausschnittkanten eine ausreichende Freigängigkeit der Rad-Reifenkombination herzustellen.

K44 An Achse 2 ist durch Aufweiten der Kotflügel bzw. inneren Seitenteile eine ausreichende Freigängigkeit der Rad-Reifenkombination herzustellen.

K45 An Achse 1 ist durch Nacharbeiten der Radhausinnenkotflügel, Kunststoffeinsätze bzw. deren Befestigungsteile eine ausreichende Freigängigkeit der Rad-Reifenkombination herzustellen. Ein evtl. vorhandener Spritzschutz für den Ansaugweg des Luftfilters muss erhalten bleiben.

K46 An Achse 2 ist durch Nacharbeiten der Radhausinnenkotflügel, Kunststoffeinsätze bzw. deren Befestigungsteile eine ausreichende Freigängigkeit der Rad-Reifenkombination herzustellen.

K4a An Achse 2 sind die Kunststoffmuttern und Schrauben zur Befestigung der Radhausinnenverkleidung, über den Radhausausschnittkanten (100 mm vor Radmitte) zu entfernen. Die Radhausinnenverkleidungen sind anschließend dauerhaft neu zu befestigen.

K4g An Achse 2 ist die Radhausinnenverkleidung am Übergang von der Radhausausschnittkante zur Heckschürze auszuschneiden bzw. um 10 mm zu kürzen.

K4h An Achse 2 ist die Radhausinnenverkleidung am Übergang von der Radhausausschnittkante zur Heckschürze auszuschneiden bzw. um 5 mm zu kürzen.

K4i An Achse 2 ist die Radhausinnenverkleidung an der Radhausausschnittkante auszuschneiden bzw. um 5 mm zu kürzen und anschließend dauerhaft neu zu befestigen.

K56 Durch Nacharbeit der Heckschürze am Übergang zum Radhausausschnitt ist eine ausreichende Freigängigkeit der Rad-Reifenkombination herzustellen.

§22 48680*10

K6f An Achse 2 sind die Radhausausschnittkanten im Bereich 300 mm vor bis 150 mm nach Radmitte vollständig umzulegen.

K6g An Achse 2 ist die Befestigungslasche der Heckschürze am Übergang zur Radhausausschnittkante um 5 mm zu kürzen oder um das gleiche Maß nach hinten/oben zu biegen.

K6h An Achse 2 ist die Befestigungslasche der Heckschürze am Übergang zur Radhausausschnittkante um 10 mm zu kürzen oder um das gleiche Maß nach hinten/oben zu biegen. Die Befestigungsschraube ist soweit wie möglich nach hinten zu versetzen.

K6i An Achse 2 sind die in das Radhaus ragenden Kanten der Heckschürze auf einer Länge von 100 mm bis auf die Innenkontur des umgelegten Radlaufes folgend zu kürzen.

K6j An Achse 2 sind die Radhausausschnittkanten am Übergang zur Heckschürze vollständig umzulegen.

K8c An Achse 2 sind die Radhausausschnittkanten im Bereich 200 mm vor bis 100 mm hinter Radmitte um 5 mm aufzuweiten.

K8f An Achse 2 sind die Radhausausschnittkanten im Bereich 400 mm bis 100 mm vor Radmitte um 5 mm aufzuweiten.

K8g An Achse 2 sind die Radhausausschnittkanten im Bereich 400 mm vor bis 200 mm hinter Radmitte um 5 mm aufzuweiten.

K8h An Achse 2 sind die Radhausausschnittkanten im Bereich 300 mm vor bis 200 mm hinter Radmitte um 5 mm aufzuweiten.

K8k An Achse 2 sind die Radhausausschnittkanten im Bereich 400 mm vor bis 200 mm hinter Radmitte um 10 mm aufzuweiten.

K8m An Achse 2 sind die Radhausausschnittkanten im Bereich 300 mm vor bis 200 mm hinter Radmitte um 10 mm aufzuweiten.

K8s An Achse 2 sind die Radhausausschnittkanten im Bereich 300 mm vor bis 200 mm hinter Radmitte um 15 mm aufzuweiten.

KMV Betrifft nur Fahrzeugvarianten mit serienmäßigen Kunststoffverbreiterungen bzw. mit zusätzlichen Kotflügelverbreiterungen (Radlaufleisten).

KOV Betrifft nur Fahrzeugvarianten ohne serienmäßige Kunststoffverbreiterungen bzw. ohne zusätzliche Kotflügelverbreiterungen (Radlaufleisten).

L04 Die Verwendung dieser Rad-/Reifen-Kombination(en) ist(sind) nur zulässig an Fahrzeugen mit Allradlenkung (4WS).

L05 Die Verwendung dieser Rad-/Reifen-Kombination(en) ist(sind) nicht zulässig an Fahrzeugen mit Allradlenkung (4WS).

L06 Diese Rad-/Reifen-Kombination(en) ist (sind) zulässig an Fahrzeugausführungen mit und ohne Allradlenkung (4WS).

LK6 An Achse 1 ist durch Begrenzen des Lenkeinschlages oder durch Nacharbeit der Radhausinnenkotflügel bzw. der Kunststoffeinsätze im Bereich der Radinnenseite eine ausreichende Freigängigkeit der Rad-Reifenkombination herzustellen.

§22 48680*10

Lim Die Rad-/Reifen-Kombination ist zulässig für Fahrzeugausführungen der Karosserieform Limousine.

NoE Nicht für "reines" Elektrofahrzeug (Battery Electric Vehicle "BEV").

NoP Nicht für Plug-in Hybrid-Fahrzeuge bzw. extern aufladbare Hybrid-Elektro-Fahrzeuge (PHEV bzw. OVC-HEV).

R03 Diese Reifengröße ist nur an Achse 2 zulässig.

R37 Diese Reifengröße ist nicht geprüft für Fahrzeuge, die serienmäßig ausschließlich mit größeren und/oder breiteren Reifengrößen (u. a. Fahrzeugschein, Zulassungsbescheinigung I, COC-Papier oder Bedienungsanleitung) ausgerüstet sind.

R70 Für das Fahrzeug ist die Reifengröße auf der im Gutachten genannten Radgröße durch den Reifenhersteller zu bestätigen. Diese Bestätigung ist vom Führer des Fahrzeugs mitzuführen.

R84 Diese Reifengröße ist nur zulässig bei Fahrzeugen mit serienmäßiger Reifengröße 215/50R17 bzw. 215/45R18 (u. a. Fahrzeugschein, Zulassungsbescheinigung I, COC-Papier oder Bedienungsanleitung).

S01 Zur Befestigung der Räder dürfen nur die mitgelieferten Befestigungsmittel Nr. S01 (siehe Seite 1) verwendet werden.

S02 Zur Befestigung der Räder dürfen nur die mitgelieferten Befestigungsmittel Nr. S02 (siehe Seite 1) verwendet werden.

S03 Zur Befestigung der Räder dürfen nur die mitgelieferten Befestigungsmittel Nr. S03 (siehe Seite 1) verwendet werden.

S04 Zur Befestigung der Räder dürfen nur die mitgelieferten Befestigungsmittel Nr. S04 (siehe Seite 1) verwendet werden.

S05 Zur Befestigung der Räder dürfen nur die mitgelieferten Befestigungsmittel Nr. S05 (siehe Seite 1) verwendet werden.

S06 Zur Befestigung der Räder dürfen nur die mitgelieferten Befestigungsmittel Nr. S06 (siehe Seite 1) verwendet werden.

S07 Zur Befestigung der Räder dürfen nur die mitgelieferten Befestigungsmittel Nr. S07 (siehe Seite 1) verwendet werden.

S08 Zur Befestigung der Räder dürfen nur die mitgelieferten Befestigungsmittel Nr. S08 (siehe Seite 1) verwendet werden.

S09 Zur Befestigung der Räder dürfen nur die mitgelieferten Befestigungsmittel Nr. S09 (siehe Seite 1) verwendet werden.

Sth Die Rad-/Reifen-Kombination ist zulässig für Fahrzeugausführungen der Karosserieform Stufenheck.

T83 Reifen (LI 83) nur zulässig für Fahrzeuge mit zul. Achslasten bis 974 kg (Fzg.-Schein, Ziff. 16 bzw. Zulassungsbescheinigung Feld 8). Abschläge der Tragfähigkeit aufgrund der Bauartbedingten Höchstgeschwindigkeit (Fzg.-Schein, Ziff. 6 bzw. Zulassungsbescheinigung Feld T) sind zu berücksichtigen.

§22 48680*10

T85 Reifen (LI 85) nur zulässig für Fahrzeuge mit zul. Achslasten bis 1030 kg (Fzg.-Schein, Ziff. 16 bzw. Zulassungsbescheinigung Feld 8). Abschläge der Tragfähigkeit aufgrund der Bauartbedingten Höchstgeschwindigkeit (Fzg.-Schein, Ziff. 6 bzw. Zulassungsbescheinigung Feld T) sind zu berücksichtigen.

T86 Reifen (LI 86) nur zulässig für Fahrzeuge mit zul. Achslasten bis 1060 kg (Fzg.-Schein, Ziff. 16 bzw. Zulassungsbescheinigung Feld 8). Abschläge der Tragfähigkeit aufgrund der Bauartbedingten Höchstgeschwindigkeit (Fzg.-Schein, Ziff. 6 bzw. Zulassungsbescheinigung Feld T) sind zu berücksichtigen.

T87 Reifen (LI 87) nur zulässig für Fahrzeuge mit zul. Achslasten bis 1090 kg (Fzg.-Schein, Ziff. 16 bzw. Zulassungsbescheinigung Feld 8). Abschläge der Tragfähigkeit aufgrund der Bauartbedingten Höchstgeschwindigkeit (Fzg.-Schein, Ziff. 6 bzw. Zulassungsbescheinigung Feld T) sind zu berücksichtigen.

T88 Reifen (LI 88) nur zulässig für Fahrzeuge mit zul. Achslasten bis 1120 kg (Fzg.-Schein, Ziff. 16 bzw. Zulassungsbescheinigung Feld 8). Abschläge der Tragfähigkeit aufgrund der Bauartbedingten Höchstgeschwindigkeit (Fzg.-Schein, Ziff. 6 bzw. Zulassungsbescheinigung Feld T) sind zu berücksichtigen.

T89 Reifen (LI 89) nur zulässig für Fahrzeuge mit zul. Achslasten bis 1160 kg (Fzg.-Schein, Ziff. 16 bzw. Zulassungsbescheinigung Feld 8). Abschläge der Tragfähigkeit aufgrund der Bauartbedingten Höchstgeschwindigkeit (Fzg.-Schein, Ziff. 6 bzw. Zulassungsbescheinigung Feld T) sind zu berücksichtigen.

T90 Reifen (LI 90) nur zulässig für Fahrzeuge mit zul. Achslasten bis 1200 kg (Fzg.-Schein, Ziff. 16 bzw. Zulassungsbescheinigung Feld 8). Abschläge der Tragfähigkeit aufgrund der Bauartbedingten Höchstgeschwindigkeit (Fzg.-Schein, Ziff. 6 bzw. Zulassungsbescheinigung Feld T) sind zu berücksichtigen.

T91 Reifen (LI 91) nur zulässig für Fahrzeuge mit zul. Achslasten bis 1230 kg (Fzg.-Schein, Ziff. 16 bzw. Zulassungsbescheinigung Feld 8). Abschläge der Tragfähigkeit aufgrund der Bauartbedingten Höchstgeschwindigkeit (Fzg.-Schein, Ziff. 6 bzw. Zulassungsbescheinigung Feld T) sind zu berücksichtigen.

T92 Reifen (LI 92) nur zulässig für Fahrzeuge mit zul. Achslasten bis 1260 kg (Fzg.-Schein, Ziff. 16 bzw. Zulassungsbescheinigung Feld 8). Abschläge der Tragfähigkeit aufgrund der Bauartbedingten Höchstgeschwindigkeit (Fzg.-Schein, Ziff. 6 bzw. Zulassungsbescheinigung Feld T) sind zu berücksichtigen.

T93 Reifen (LI 93) nur zulässig für Fahrzeuge mit zul. Achslasten bis 1300 kg (Fzg.-Schein, Ziff. 16 bzw. Zulassungsbescheinigung Feld 8). Abschläge der Tragfähigkeit aufgrund der Bauartbedingten Höchstgeschwindigkeit (Fzg.-Schein, Ziff. 6 bzw. Zulassungsbescheinigung Feld T) sind zu berücksichtigen.

T95 Reifen (LI 95) nur zulässig für Fahrzeuge mit zul. Achslasten bis 1380 kg (Fzg.-Schein, Ziff. 16 bzw. Zulassungsbescheinigung Feld 8). Abschläge der Tragfähigkeit aufgrund der Bauartbedingten Höchstgeschwindigkeit (Fzg.-Schein, Ziff. 6 bzw. Zulassungsbescheinigung Feld T) sind zu berücksichtigen.

V00 Unterschiedliche Reifengrößen auf Vorder- und Hinterachse sind nicht zulässig für Fahrzeugausführungen mit Allradantrieb (z.B. AWD, 4-Matic, Syncro, 4x4,...).

§22 48680*10

V18 Bei Verwendung verschiedener Reifengrößen an Vorder- und Hinterachse sind folgende Reifenkombinationen, sofern die Reifengrößen in der Spalte "Reifen" aufgeführt sind, möglich:

	Vorderachse	Hinterachse
Nr. 1	205/40R18	225/35R18
Nr. 2	205/45R18	225/40R18
Nr. 3	215/40R18	245/35R18, 255/35R18
Nr. 4	215/45R18	235/40R18, 245/40R18
Nr. 5	215/55R18	235/50R18
Nr. 6	225/40R18	245/35R18, 255/35R18, 265/35R18, 285/30R18, 295/30R18
Nr. 7	225/45R18	245/40R18, 255/40R18, 275/35R18, 285/35R18
Nr. 8	225/50R18	245/45R18, 255/45R18
Nr. 9	235/40R18	255/35R18, 265/35R18, 275/35R18, 315/30R18
Nr. 10	235/45R18	255/40R18, 265/40R18, 275/40R18, 295/35R18
Nr. 11	235/50R18	255/45R18, 285/40R18
Nr. 12	235/60R18	255/55R18, 285/50R18
Nr. 13	245/35R18	255/35R18
Nr. 14	245/40R18	255/40R18, 265/35R18, 275/35R18, 285/35R18
Nr. 15	245/45R18	265/40R18, 275/40R18, 285/40R18
Nr. 16	245/50R18	275/45R18
Nr. 17	255/40R18	285/35R18, 295/35R18
Nr. 18	255/45R18	275/40R18, 285/40R18
Nr. 19	255/50R18	285/45R18
Nr. 20	255/55R18	285/50R18
Nr. 21	265/35R18	295/30R18, 315/30R18

Es sind nur Reifen eines Herstellers und achsweise eines Profiltyps zulässig, für die der Reifen- oder Fahrzeughersteller die Eignung für das jeweilige Fahrzeug bestätigt. Diese Bestätigung ist vom Führer des Fahrzeugs mitzuführen.

Y62 Aufgrund fehlender Freigängigkeit zur Bremsanlage sind die Räder nicht zulässig an Fahrzeugen mit Bremsscheibendurchmesser 320 mm an Achse 1.

Prüfort und Prüfdatum

Die Verwendungsprüfung fand am 22. November 2021 in Lambsheim statt.

Prüfergebnis

Aufgrund der durchgeführten Prüfungen bestehen keine technischen Bedenken o.g. Sonderräder unter Beachtung der Auflagen und Hinweise zu verwenden.

Die in diesem Gutachten aufgeführten Fahrzeugtypen entsprechen auch nach der Umrüstung den heute gültigen Vorschriften der StVZO. Das Gutachten verliert seine Gültigkeit, wenn sich entsprechende Bauvorschriften der StVZO ändern oder an den Kraftfahrzeugen Änderungen eintreten, die die Begutachtungspunkte beeinflussen.

§22 48680*10

Das Gutachten umfasst Blatt 1 bis 14 und gilt für Sonderräder ab Herstellungsdatum Oktober 2011.

Der Technische Dienst Typprüfstelle Fahrzeuge/Fahrzeugteile der TÜV Rheinland Kraftfahrt GmbH, Am Grauen Stein, 51105 Köln ist mit seinem Ingenieurzentrum Technologiezentrum Typprüfstelle, Lambsheim für die angewendeten Prüfverfahren vom Kraftfahrt-Bundesamt entsprechend EG-FGV für das Typgenehmigungsverfahren des KBA unter der Nummer KBA-P 00010-96 benannt.

Lambsheim, 22. November 2021

Technischer Dienst · Typprüfstelle Fahrzeuge/Fahrzeugteile · TÜVRheinland

Wagner

00380532.DOC

§22 48680*10

Auftraggeber
Gewe Reifengroßhandel GmbH
Hans Geiger Straße 15
D-67661 Kaiserslautern
QM-Nr. 49 02 0160905

Prüfgegenstand PKW-Sonderrad
Modell AS2
Typ AS2-8018
Radgröße 8.0J x 18H2
Zentrierart Mittenzentrierung

Aus-führung	Kennzeichnung Rad/ Zentrierring	Lochzahl/ Loch-kreis- (mm)/ Mit-tenloch-ø (mm)	Einpress-tiefe (mm)	Rad-last (kg)	Abrollumfang (mm)
W4	AS2-8018 W4 / Ø72,5 / Ø66,1	5/114,3/66,1	45	730	2150

Kennzeichnungen
KBA-Nummer 48680
Herstellerzeichen TEC
Radtyp und Ausführung AS2-8018 (s.o.)
Radgröße 8.0J x 18H2
Einpresstiefe ET (s.o.)
Herstelldatum Monat und Jahr

Befestigungsmittel

Nr.	Art der Befestigungsmittel	Bund	Anzugsmoment (Nm)	Schaftlänge (mm)
S01	Schraube M12x1,5	Kegel 60°	110	26
S02	Schraube M14x1,5	Kegel 60°	130	28
S03	Mutter M12x1,25	Kegel 60°	100	-
S04	Mutter M12x1,25	Kegel 60°	110	-
S05	Schraube M14x1,5	Kegel 60°	145	28
S06	Schraube M12x1,5	Kegel 60°	105	26
S07	Mutter M12x1,25	Kegel 60°	115	-

Prüfungen

Entsprechend den Kriterien des VdTÜV Merkblattes 751 (in der jeweils gültigen Fassung) wurden an den im Verwendungsbereich aufgeführten Fahrzeugen Anbau-, Freigängigkeits- und Handlingsprüfungen durchgeführt.

Verwendungsbereich

Hersteller
Dacia
Nissan
Renault

Spurverbreiterung innerhalb 2%

§22 48680*10

Handelsbezeichnung Fahrzeug-Typ ABE/EWG-Nr.	kW-Bereich	Reifen	Reifenbezogene Auflagen und Hinweise	Auflagen und Hinweise
Dacia Duster (I) 2WD SD/SR e2*2001/116*0314*..; e2*2001/116*0323*..; e2*2007/46*0013*..; e2*2007/46*0030*..	63-92	225/50R18	A01 K1a K1b	A12 A16 A18 A58 KOV S01
	63-92	235/45R18		
	63-92	235/50R18	A01 K1a K1b K2b	
	63-92	245/45R18	A01 K1a K1b	
Dacia Duster (I) 4WD SD/SR e2*2001/116*0314*..; e2*2001/116*0323*..; e2*2007/46*0013*..; e2*2007/46*0030*..	66-92	225/50R18	A01 K1a K1b	A12 A16 A18 A56 KOV S01
	66-92	235/45R18		
	66-92	235/50R18	A01 K1a K1b K2b	
	66-92	245/45R18	A01 K1a K1b	
Dacia Duster (II) 2WD SR (SR*H..) e2*2001/116* 0323*43-..; e2*2007/46*0013*12-.. - ab Modell 2018	66-110	225/50R18	A01 K1a K1b K2c	A12 A16 A18 A58 F23 KOV S06
	66-110	235/45R18		
	66-110	235/50R18	A01 K1c K2c	
	66-110	245/45R18	A01 K1a K1b K2c	
	66-110	255/45R18	A01 K1c K2c	
Dacia Duster (II) 2WD SR (SR*H..) e2*2001/116* 0323*43-..; e2*2007/46*0013*12-.. - ab Modell 2018 - mit Radhaus-Verbreiterungen	66-110	225/50R18		A12 A16 A18 A58 F23 KMV S06
	66-110	235/45R18		
	66-110	235/50R18	A01 K1a K1b K2b	
	66-110	245/45R18		
	66-110	255/45R18	A01 K1a K1b K2b	
Dacia Duster (II) 4WD SR (SR*H..) e2*2001/116* 0323*43-..; e2*2007/46*0013*12-.. - ab Modell 2018	80-110	225/50R18	A01 K1a K1b K2c	A12 A16 A18 A56 F24 KOV S06
	80-110	235/45R18		
	80-110	235/50R18	A01 K1c K2c	
	80-110	245/45R18	A01 K1a K1b K2c	
	80-110	255/45R18	A01 K1c K2c	
Dacia Duster (II) 4WD SR (SR*H..) e2*2001/116* 0323*43-..; e2*2007/46*0013*12-.. - ab Modell 2018 - mit Radhaus-Verbreiterungen	80-110	225/50R18		A12 A16 A18 A56 F24 KMV S06
	80-110	235/45R18		
	80-110	235/50R18	A01 K1a K1b K2b	
	80-110	245/45R18		
	80-110	255/45R18	A01 K1a K1b K2b	
Nissan Almera Tino V10 e9*98/14*0035*..	78	225/40R18	A01 G46	A12 A16 A18 V18 S03
	78-100	215/40R18	T85 T89	
	78-100	225/35R18	T83 T87	
	78-100	235/35R18	A01 K1b K2b K42 T86 T90	
	78-100	245/35R18	A01 K2b K42 R03	
	82-100	225/40R18		

§22 48680*10

Handelsbezeichnung Fahrzeug-Typ ABE/EWG-Nr.	kW-Bereich	Reifen	Reifenbezogene Auflagen und Hinweise	Auflagen und Hinweise
Nissan Juke (I) 2WD F15 e11*2007/46*0132*..; e3*2007/46*0162*.., e5*2007/46*1031*.. - incl. Facelift 2014	69-147	215/45R18	A13	A16 A18 A58 S04
	69-147	215/50R18	A12 R70	
	69-147	225/45R18	A13	
	69-147	235/45R18	A12	
Nissan Juke (I) 4WD F15 e11*2007/46*0132*.., e5*2007/46*1031*.. - incl. Facelift 2014	140, 147	215/45R18	A13	A16 A18 A56 S04
	140, 147	215/50R18	A12 R70	
	140, 147	225/45R18	A13	
	140, 147	235/45R18	A12	
	140, 147	245/40R18	A12	
Nissan Juke (I) Nismo RS F15 e11*2007/46*0132*.., e5*2007/46*1031*..	157, 160	215/45R18	A13	A16 A18 A57 S04
	157, 160	215/50R18	A12 R70	
	157, 160	225/45R18	A13	
	157, 160	235/45R18	A12	
Nissan Leaf (II) ZE1 e9*2007/46*6537*.. - (40, 62 kWh-Batterie) - max.Leistung: 110, 160kW	90	215/40R18	T89	A12 A16 A18 A58 S07
	90	215/45R18		
	90	225/40R18		
Nissan Murano Z51 e1*2001/116*0478*..	140,188	235/60R18	A13	A16 A18 S04
	140,188	235/65R18	A13 136	
	140,188	245/60R18	A12	
	140,188	255/55R18	A01 A12 K2b	
	140,188	255/60R18	A01 A12 K2b 136	
Nissan Primera P12 e11*98/14*0183*..	80-103	215/45R18		A12 A16 A18 Car Lim V18 S03
	80-103	225/40R18		
	80-103	235/40R18	A01 K45	
Nissan X-Trail T31 e1*2001/116*0432*.. - incl. MJ 2011	104-127	225/50R18	K25	A01 A12 A16 A18 S04
	104-127	225/55R18	G03 K25	
	104-127	245/45R18	K25	
Nissan X-Trail T32 e13*2007/46*1456*..	96-130	225/60R18		A12 A16 A18 A57 S04
	96-130	235/55R18		
	96-130	235/60R18		
Renault Clio (IV) R.S. R e2*2001/116* 0327*51-.. - incl. Facelift 2016	147, 162	205/40R18	K2b K6h K6i K8m T86	A01 A12 A16 A18 A58 Flh S06
	147, 162	215/35R18	K1a K1b K2b K6h K6i K8s T84	
Renault Espace (V) RFC e2*2007/46*0470*..	96-165	235/60R18		A12 A16 A18 A58 F16 L06 S02
Renault Fluence Z e2*2001/116*0373*..; e2*2007/46*0010*.. - Limousine	63-103	215/45R18		A12 A16 A18 Sth S01
	63-103	225/40R18		
	63-103	225/45R18		
	63-103	235/40R18	A01 K2b K8f	
	63-103	245/40R18	A01 K2b K8f	

§22 48680*10

Handelsbezeichnung Fahrzeug-Typ ABE/EWG-Nr.	kW-Bereich	Reifen	Reifenbezogene Auflagen und Hinweise	Auflagen und Hinweise
Renault Laguna T e2*2001/116*0363*..; e2*2007/46*0012*..	81-131	245/40R18	L05	A12 A16 A18 Car Flh V18 S05
	81-173	215/45R18	L06 T89 T93	
	81-173	225/40R18	L06 T88 T89 T91 T92	
	81-173	225/45R18	L06 T91	
	81-173	235/40R18	L06 T91 T93	
Renault Laguna T e2*2001/116* 0363*07-.. - Coupé	81-177	215/45R18	T89 T93	A12 A16 A18 Cpe L06 V18 S05
	81-177	225/40R18	T92	
	81-177	225/45R18	T91 T95	
	81-177	235/40R18	T91 T95	
	81-177	245/40R18		
Renault Latitude T e2*2001/116*0363*..	81-127	215/45R18	R37 T89 T93	A12 A16 A18 Lim V18 S05
	81-127	225/40R18	T88 T92	
	81-177	225/45R18	T91 T95	
	81-177	235/40R18	T91 T95	
	81-177	235/45R18	R09	
	81-177	235/45R18	A01 G03	
	81-177	245/40R18	A01 K4h	
Renault Megane (III) Z e2*2001/116*0373*..; e2*2007/46*0010*.. - Fließheck - Coupé	63-103	215/40R18	R37 T85 T89	A12 A16 A18 Cpe Flh V18 S01
	63-162	225/40R18		
	63-162	235/35R18	T86 T90	
	63-162	245/35R18	A01 K2b K6g	
Renault Megane (III) Z e2*2001/116*0373*..; e2*2007/46*0010*.. - Grandtour	63-103	215/40R18	R37 T85 T89	A12 A16 A18 Car V18 S01
	63-162	225/40R18		
	63-162	235/35R18	T86 T90	
	63-162	245/35R18	A01 K6g	
Renault Megane (III) Z e2*2001/116*0373*..; - Cabriolet	78-103	215/40R18	R37 T85 T89	A12 A16 A18 Cbo V18 S01
	78-132	225/40R18	T88 T89	
	78-132	235/35R18	T86 T90	
	78-132	245/35R18	A01 K2b K4i T88 T89	
Renault Megane (IV) RFB e2*2007/46*0546*..	66-120	205/40R18	T86	A12 A16 A18 A58 Car Flh L05 NoP S01
	66-120	215/40R18	T85 T89	
	66-121	225/40R18		
Renault Megane E-Tech (IV) RFB e2*2007/46*0546*.. - Plug-in Hybrid	67	225/40R18	T92	A12 A16 A18 A58 Car F24 L05 S01
Renault Megane GT(IV) RFB e2*2007/46*0546*..	120, 151	225/40R18	T88 T92	A12 A16 A18 A58 Car Flh L04 S01
Renault Megane R.S. (IV) RFB e2*2007/46*0546*..	205, 221	235/40R18	A94	A16 A18 A58 Flh L06 S01
	205, 221	245/40R18	A01 A12 K8c	

§22 48680*10

Handelsbezeichnung Fahrzeug-Typ ABE/EWG-Nr.	kW-Bereich	Reifen	Reifenbezogene Auflagen und Hinweise	Auflagen und Hinweise
Renault Scenic (III) JZ e2*2001/116*0379*.., e2*2007/46*0011*.. - Scenic / Gr. Scenic	63-103	215/45R18	R37 T93	A12 A16 A18 A58 A60 V18 S01
	63-118	225/40R18	T91 T92	
	63-118	225/45R18	T91 T95	
	63-118	235/40R18	T91 T95	
	63-118	245/40R18		
Renault Talisman RFD e11*2007/46* 2969*00-07; e2*2007/46*0653*..	81-165	225/45R18	A13 R37	A16 A18 A58 Car L05 Lim S01
	81-165	225/50R18	A90 R37	
	81-165	235/45R18	A33 R37	
	81-165	245/45R18	A90	
	81-165	255/45R18	A12	
Renault Talisman 4Control RFD e11*2007/46* 2969*00-07; e2*2007/46*0653*.. - mit Allradlenkung	81-165	245/45R18	A90	A16 A18 A58 Car F16 L04 Lim S01
	81-165	255/45R18	A01 A12 K8g	

Allgemeine Hinweise

Im Fahrzeug vorgeschriebene Fahrzeugsysteme, z. B. Reifendruckkontrollsysteme, müssen nach Anbau der Räder funktionsfähig bleiben.

Wird eine in diesem Gutachten aufgeführte Reifengröße verwendet, die nicht bereits in den Fahrzeugpapieren (u. a. Fahrzeugschein, Zulassungsbescheinigung I oder COC-Papier) genannt ist, so sind die Angaben über die Reifengröße in den Fahrzeugpapieren (Fahrzeugschein bzw. -brief, Zulassungsbescheinigung I) durch die Zulassungsstelle berichtigen zu lassen. Diese Berichtigung ist dann nicht erforderlich, wenn die ABE des Sonderrades eine Freistellung von der Pflicht zur Berichtigung der Fahrzeugpapiere enthält.

Die mindestens erforderlichen Geschwindigkeitsbereiche (mit Ausnahme der M+S-Profile) und Tragfähigkeiten der zu verwendenden Reifen sind den Fahrzeugpapieren (Fahrzeugbrief und -schein, Zulassungsbescheinigung I) zu entnehmen. Abschläge der Tragfähigkeit aufgrund der Fahrzeughöchstgeschwindigkeit sind zu berücksichtigen.

Fahrzeughöchst-geschwindigkeit	Tragfähigkeit (%) Geschwindigkeitssymbol (GSY)		
	V	W	Y
210 km/h	100%	100%	100%
220 km/h	97%	100%	100%
230 km/h	94%	100%	100%
240 km/h	91%	100%	100%
250 km/h	-	95%	100%
260 km/h	-	90%	100%
270 km/h	-	85%	100%
280 km/h	-	-	95%
290 km/h	-	-	90%
300 km/h	-	-	85%

Ferner sind nur Reifen einer Bauart und achsweise eines Reifentyps zulässig. Bei Verwendung unterschiedlicher Reifentypen auf Vorder- und Hinterachse sind die Hinweise des Fahrzeug- und / oder Reifenherstellers zu beachten.

§22 48680*10

Das Fahrwerk und die Bremsaggregate müssen, mit Ausnahme der in der entsprechenden Auflage aufgeführten Umrüstmaßnahmen, dem Serienstand entsprechen. Die Zulässigkeit weiterer Veränderungen ist gesondert zu beurteilen.

Wird das serienmäßige Ersatzrad verwendet, soll mit mäßiger Geschwindigkeit und nicht länger als erforderlich gefahren werden. Es müssen die serienmäßigen Befestigungsteile verwendet werden. Bei Fahrzeugen mit Allradantrieb darf nur ein Ersatzrad mit gleicher Reifengröße bzw. gleichem Abrollumfang verwendet werden.

Die Bezieher der Räder sind darauf hinzuweisen, dass der vom Reifenhersteller vorgeschriebene Reifenfülldruck zu beachten ist.

Spezielle Auflagen und Hinweise

136 Das Sonderrad (gepr. Radlast) ist in Verbindung mit dieser Reifengröße nur zulässig bis zu einer zul. Achslast von 1360 kg. Eine erhöhte zulässige Achslast bei Anhängerbetrieb (siehe Ziff. 33 zu Ziff. 16 h bzw. Feld 22 zu Feld 7.1-8.3 in den Fahrzeugpapieren) ist zu beachten.

A01 Nach Durchführung der Technischen Änderung ist das Fahrzeug unter Vorlage der vorliegenden ABE unverzüglich einem amtlich anerkannten Sachverständigen oder Prüfer für den Kraftfahrzeugverkehr oder einem Prüfingenieur einer Überwachungsorganisation nach Nummer 4 der Anlage VIIIb zur StVZO zur Durchführung und Bestätigung der in der ABE vorgeschriebenen Änderungsabnahme vorzuführen.

A12 Die Verwendung von Schneeketten ist nicht zulässig.

A13 Es dürfen nur feingliedrige Schneeketten, die nicht mehr als 15 mm einschließlich Kettenschloss auftragen, an der Vorderachse verwendet werden.

A16 Zum Auswuchten der Räder dürfen an der Felgeninnenseite nur Klebegewichte unterhalb der Felgenschulter angebracht werden. Bei Anbringung der Klebegewichte im Felgenbett ist auf einen Mindestabstand von 2 mm zum Bremssattel bzw. zu den Fahrwerksteilen zu achten.

A18 Es sind nur schlauchlose Reifen zulässig. Werden keine Ventile mit TPMS-Sensoren verwendet, sind ausschließlich Metallschraubventile mit Befestigung von außen, die den Normen DIN, E.T.R.T.O oder Tire and Rim entsprechen, zulässig. Werden Ventile mit TPMS-Sensoren verwendet, so sind die Hinweise und Vorgaben der Hersteller zu beachten. Die Ventile und Sensoren müssen für den vorgeschriebenen Luftdruck und die bauartbedingte Höchstgeschwindigkeit geeignet sein. Die Ventile dürfen nicht über den Felgenrand hinausragen.

A33 Es dürfen nur feingliedrige Schneeketten, die nicht mehr als 12 mm einschließlich Kettenschloss auftragen, an der Vorderachse verwendet werden.

A56 Die Rad-/Reifen-Kombination ist nur zulässig an Fahrzeugausführungen mit Allradantrieb (z.B. 4WD, Quattro, Syncro, 4-Matic, 4x4 u. ä.)

A57 Diese Rad-/Reifen-Kombination(en) ist (sind) zulässig an Fahrzeugausführungen mit Front bzw. Heck-Antrieb und Allradantrieb (z.B. 2WD, 4WD, Quattro, Syncro, 4-Matic, 4x4, u. ä.)

A58 Rad-Reifen-Kombination(en) nicht zulässig an Fahrzeugen mit Allradantrieb.

A60 Auch zulässig für Fahrzeugausführungen mit verlängerter Karosserie.

A90 Es dürfen nur feingliedrige Schneeketten, die nicht mehr als 9 mm einschließlich Kettenschloss auftragen, an den laut Betriebsanleitung dafür vorgesehenen Achsen verwendet werden.

§22 48680*10

A94 Es dürfen nur feingliedrige Schneeketten, die nicht mehr als 7 mm einschließlich Kettenschloss auftragen, an den laut Betriebsanleitung dafür vorgesehenen Achsen verwendet werden.

Car Die Rad/Reifen-Kombination ist zulässig für Fahrzeugausführungen der Karosserieform Kombilimousine (Avant, Break, Caravan, Grandtour, Kombi, Sportswagon, T-Modell, Touring, Tourer, Turnier, Variant, …).

Cbo Die Rad-/Reifen-Kombination ist zulässig für Fahrzeugausführungen der Karosserieform Cabrio-Limousine, Roadster.

Cpe Die Rad-/Reifen-Kombination ist zulässig für Fahrzeugausführungen der Karosserieform Coupé.

F16 Zum Auswuchten der Räder dürfen an der Felgeninnenseite nur Klebegewichte unterhalb der Felgenschulter angebracht werden. Bei Anbringung der Klebegewichte im Felgenbett ist auf einen Mindestabstand von 4 mm zu Fahrwerksteilen zu achten.

F23 Rad/Reifen-Kombination nur für Fahrzeugausführungen mit Verbundlenkerhinterachse.

F24 Rad/Reifen-Kombination nur für Fahrzeugausführungen mit Viel- bzw. Mehrlenkerhinterachse (Einzelradaufhängung).

Flh Die Rad-/Reifen-Kombination ist zulässig für Fahrzeugausführungen der Karosserieform Schrägheckklimousine (Fließheck, 3-türig und 5-türig).

G03 Weicht der Abrollumfang dieser Reifengröße von den Abrollumfängen der serienmäßigen Reifengrößen (u. a. Fahrzeugschein, Zulassungsbescheinigung I, COC-Papier oder Bedienungsanleitung) ab, ist der Nachweis zu erbringen, dass die Anzeige des Geschwindigkeitsmessers und Wegstreckenzählers innerhalb der Toleranzen (75/443/EWG, ECE-R39, § 57 StVZO) liegt. Wird die Anzeige angeglichen, sind die in den Fahrzeugpapieren (u. a. Fahrzeugschein, Zulassungsbescheinigung I oder COC-Papier) eingetragenen Reifengrößen zu überprüfen.

G46 Ist die Reifengröße 195/65R15 keine der serienmäßigen Reifengrößen (u. a. Fahrzeugschein, Zulassungsbescheinigung I, COC-Papier oder Bedienungsanleitung) , so ist der Nachweis zu erbringen, dass die Anzeige des Geschwindigkeitsmessers und Wegstreckenzählers innerhalb der Toleranzen (75/443/EWG, ECE-R39, § 57 StVZO) liegt. Wird die Anzeige angeglichen, sind die in den Fahrzeugpapieren (u. a. Fahrzeugschein, Zulassungsbescheinigung I oder COC-Papier) eingetragenen Reifengrößen zu überprüfen.

K1a Die Radabdeckung an Achse 1 ist durch Ausstellen der Frontschürze und des Kotflügels oder durch Anbau von dauerhaft befestigten Karosserieteilen im Bereich 0° bis 30° vor Radmitte herzustellen. Die gesamte Breite der Rad-/Reifenkombination muss, unter Beachtung des maximal möglichen Betriebsmaßes des Reifens (1,04-fache der Nennbreite des Reifens), in dem oben genannten Bereich abgedeckt sein.

K1b Die Radabdeckung an Achse 1 ist durch Ausstellen des Kotflügels oder durch Anbau von dauerhaft befestigten Karosserieteilen im Bereich 0° bis 50° hinter Radmitte herzustellen. Die gesamte Breite der Rad-/Reifenkombination muss, unter Beachtung des maximal möglichen Betriebsmaßes des Reifens (1,04-fache der Nennbreite des Reifens), in dem oben genannten Bereich abgedeckt sein.

K1c Die Radabdeckung an Achse 1 ist durch Ausstellen der Frontschürze und des Kotflügels oder durch Anbau von dauerhaft befestigten Karosserieteilen im Bereich 30° vor bis 50° hinter Radmitte herzustellen. Die gesamte Breite der Rad-/Reifenkombination muss, unter Beachtung des maximal möglichen Betriebsmaßes des Reifens (1,04-fache der Nennbreite des Reifens), in dem oben genannten Bereich abgedeckt sein.

§22 48680*10

K25 Durch Nacharbeit der Kunststoffinnenkotflügel an der Vorderachse im Bereich des Motorschutzes ist eine ausreichende Freigängigkeit der Rad-/ Reifenkombination herzustellen.

K2b Die Radabdeckung an Achse 2 ist durch Ausstellen der Heckschürze und des Kotflügels oder durch Anbau von dauerhaft befestigten Karosserieteilen im Bereich 0° bis 50° hinter Radmitte herzustellen. Die gesamte Breite der Rad-/Reifenkombination muss, unter Beachtung des maximal möglichen Betriebsmaßes des Reifens (1,04-fache der Nennbreite des Reifens), in dem oben genannten Bereich abgedeckt sein.

K2c Die Radabdeckung an Achse 2 ist durch Ausstellen der Heckschürze und des Kotflügels oder durch Anbau von dauerhaft befestigten Karosserieteilen im Bereich 30° vor bis 50° hinter Radmitte herzustellen. Die gesamte Breite der Rad-/Reifenkombination muss, unter Beachtung des maximal möglichen Betriebsmaßes des Reifens (1,04-fache der Nennbreite des Reifens), in dem oben genannten Bereich abgedeckt sein.

K42 An Achse 2 ist durch Nacharbeiten der Radhausausschnittkanten eine ausreichende Freigängigkeit der Rad-Reifenkombination herzustellen.

K45 An Achse 1 ist durch Nacharbeiten der Radhausinnenkotflügel, Kunststoffeinsätze bzw. deren Befestigungsteile eine ausreichende Freigängigkeit der Rad-Reifenkombination herzustellen. Ein evtl. vorhandener Spritzschutz für den Ansaugweg des Luftfilters muss erhalten bleiben.

K4h An Achse 2 ist die Radhausinnenverkleidung am Übergang von der Radhausausschnittkante zur Heckschürze auszuschneiden bzw. um 5 mm zu kürzen.

K4i An Achse 2 ist die Radhausinnenverkleidung an der Radhausausschnittkante auszuschneiden bzw. um 5 mm zu kürzen und anschließend dauerhaft neu zu befestigen.

K6g An Achse 2 ist die Befestigungslasche der Heckschürze am Übergang zur Radhausausschnittkante um 5 mm zu kürzen oder um das gleiche Maß nach hinten/oben zu biegen.

K6h An Achse 2 ist die Befestigungslasche der Heckschürze am Übergang zur Radhausausschnittkante um 10 mm zu kürzen oder um das gleiche Maß nach hinten/oben zu biegen. Die Befestigungsschraube ist soweit wie möglich nach hinten zu versetzen.

K6i An Achse 2 sind die in das Radhaus ragenden Kanten der Heckschürze auf einer Länge von 100 mm bis auf die Innenkontur des umgelegten Radlaufes folgend zu kürzen.

K8c An Achse 2 sind die Radhausausschnittkanten im Bereich 200 mm vor bis 100 mm hinter Radmitte um 5 mm aufzuweiten.

K8f An Achse 2 sind die Radhausausschnittkanten im Bereich 400 mm bis 100 mm vor Radmitte um 5 mm aufzuweiten.

K8g An Achse 2 sind die Radhausausschnittkanten im Bereich 400 mm vor bis 200 mm hinter Radmitte um 5 mm aufzuweiten.

K8m An Achse 2 sind die Radhausausschnittkanten im Bereich 300 mm vor bis 200 mm hinter Radmitte um 10 mm aufzuweiten.

K8s An Achse 2 sind die Radhausausschnittkanten im Bereich 300 mm vor bis 200 mm hinter Radmitte um 15 mm aufzuweiten.

KMV Betrifft nur Fahrzeugvarianten mit serienmäßigen Kunststoffverbreiterungen bzw. mit zusätzlichen Kotflügelverbreiterungen (Radlaufleisten).

§22 48680*10

KOV Betrifft nur Fahrzeugvarianten ohne serienmäßige Kunststoffverbreiterungen bzw. ohne zusätzliche Kotflügelverbreiterungen (Radlaufleisten).

L04 Die Verwendung dieser Rad-/Reifen-Kombination(en) ist(sind) nur zulässig an Fahrzeugen mit Allradlenkung (4WS).

L05 Die Verwendung dieser Rad-/Reifen-Kombination(en) ist(sind) nicht zulässig an Fahrzeugen mit Allradlenkung (4WS).

L06 Diese Rad-/Reifen-Kombination(en) ist (sind) zulässig an Fahrzeugausführungen mit und ohne Allradlenkung (4WS).

Lim Die Rad-/Reifen-Kombination ist zulässig für Fahrzeugausführungen der Karosserieform Limousine.

NoP Nicht für Plug-in Hybrid-Fahrzeuge bzw. extern aufladbare Hybrid-Elektro-Fahrzeuge (PHEV bzw. OVC-HEV).

R03 Diese Reifengröße ist nur an Achse 2 zulässig.

R09 Diese Reifengröße ist nur zulässig, wenn sie bereits als Serienbereifung freigegeben ist (Fahrzeugschein, Zulassungsbescheinigung I oder COC-Papier).

R37 Diese Reifengröße ist nicht geprüft für Fahrzeuge, die serienmäßig ausschließlich mit größeren und/oder breiteren Reifengrößen (u. a. Fahrzeugschein, Zulassungsbescheinigung I, COC-Papier oder Bedienungsanleitung) ausgerüstet sind.

R70 Für das Fahrzeug ist die Reifengröße auf der im Gutachten genannten Radgröße durch den Reifenhersteller zu bestätigen. Diese Bestätigung ist vom Führer des Fahrzeugs mitzuführen.

S01 Zur Befestigung der Räder dürfen nur die mitgelieferten Befestigungsmittel Nr. S01 (siehe Seite 1) verwendet werden.

S02 Zur Befestigung der Räder dürfen nur die mitgelieferten Befestigungsmittel Nr. S02 (siehe Seite 1) verwendet werden.

S03 Zur Befestigung der Räder dürfen nur die mitgelieferten Befestigungsmittel Nr. S03 (siehe Seite 1) verwendet werden.

S04 Zur Befestigung der Räder dürfen nur die mitgelieferten Befestigungsmittel Nr. S04 (siehe Seite 1) verwendet werden.

S05 Zur Befestigung der Räder dürfen nur die mitgelieferten Befestigungsmittel Nr. S05 (siehe Seite 1) verwendet werden.

S06 Zur Befestigung der Räder dürfen nur die mitgelieferten Befestigungsmittel Nr. S06 (siehe Seite 1) verwendet werden.

S07 Zur Befestigung der Räder dürfen nur die mitgelieferten Befestigungsmittel Nr. S07 (siehe Seite 1) verwendet werden.

Sth Die Rad-/Reifen-Kombination ist zulässig für Fahrzeugausführungen der Karosserieform Stufenheck.

§22 48680*10

T83 Reifen (LI 83) nur zulässig für Fahrzeuge mit zul. Achslasten bis 974 kg (Fzg.-Schein, Ziff. 16 bzw. Zulassungsbescheinigung Feld 8). Abschläge der Tragfähigkeit aufgrund der Bauartbedingten Höchstgeschwindigkeit (Fzg.-Schein, Ziff. 6 bzw. Zulassungsbescheinigung Feld T) sind zu berücksichtigen.

T84 Reifen (LI 84) nur zulässig für Fahrzeuge mit zul. Achslasten bis 1000 kg (Fzg.-Schein, Ziff. 16 bzw. Zulassungsbescheinigung Feld 8). Abschläge der Tragfähigkeit aufgrund der Bauartbedingten Höchstgeschwindigkeit (Fzg.-Schein, Ziff. 6 bzw. Zulassungsbescheinigung Feld T) sind zu berücksichtigen.

T85 Reifen (LI 85) nur zulässig für Fahrzeuge mit zul. Achslasten bis 1030 kg (Fzg.-Schein, Ziff. 16 bzw. Zulassungsbescheinigung Feld 8). Abschläge der Tragfähigkeit aufgrund der Bauartbedingten Höchstgeschwindigkeit (Fzg.-Schein, Ziff. 6 bzw. Zulassungsbescheinigung Feld T) sind zu berücksichtigen.

T86 Reifen (LI 86) nur zulässig für Fahrzeuge mit zul. Achslasten bis 1060 kg (Fzg.-Schein, Ziff. 16 bzw. Zulassungsbescheinigung Feld 8). Abschläge der Tragfähigkeit aufgrund der Bauartbedingten Höchstgeschwindigkeit (Fzg.-Schein, Ziff. 6 bzw. Zulassungsbescheinigung Feld T) sind zu berücksichtigen.

T87 Reifen (LI 87) nur zulässig für Fahrzeuge mit zul. Achslasten bis 1090 kg (Fzg.-Schein, Ziff. 16 bzw. Zulassungsbescheinigung Feld 8). Abschläge der Tragfähigkeit aufgrund der Bauartbedingten Höchstgeschwindigkeit (Fzg.-Schein, Ziff. 6 bzw. Zulassungsbescheinigung Feld T) sind zu berücksichtigen.

T88 Reifen (LI 88) nur zulässig für Fahrzeuge mit zul. Achslasten bis 1120 kg (Fzg.-Schein, Ziff. 16 bzw. Zulassungsbescheinigung Feld 8). Abschläge der Tragfähigkeit aufgrund der Bauartbedingten Höchstgeschwindigkeit (Fzg.-Schein, Ziff. 6 bzw. Zulassungsbescheinigung Feld T) sind zu berücksichtigen.

T89 Reifen (LI 89) nur zulässig für Fahrzeuge mit zul. Achslasten bis 1160 kg (Fzg.-Schein, Ziff. 16 bzw. Zulassungsbescheinigung Feld 8). Abschläge der Tragfähigkeit aufgrund der Bauartbedingten Höchstgeschwindigkeit (Fzg.-Schein, Ziff. 6 bzw. Zulassungsbescheinigung Feld T) sind zu berücksichtigen.

T90 Reifen (LI 90) nur zulässig für Fahrzeuge mit zul. Achslasten bis 1200 kg (Fzg.-Schein, Ziff. 16 bzw. Zulassungsbescheinigung Feld 8). Abschläge der Tragfähigkeit aufgrund der Bauartbedingten Höchstgeschwindigkeit (Fzg.-Schein, Ziff. 6 bzw. Zulassungsbescheinigung Feld T) sind zu berücksichtigen.

T91 Reifen (LI 91) nur zulässig für Fahrzeuge mit zul. Achslasten bis 1230 kg (Fzg.-Schein, Ziff. 16 bzw. Zulassungsbescheinigung Feld 8). Abschläge der Tragfähigkeit aufgrund der Bauartbedingten Höchstgeschwindigkeit (Fzg.-Schein, Ziff. 6 bzw. Zulassungsbescheinigung Feld T) sind zu berücksichtigen.

T92 Reifen (LI 92) nur zulässig für Fahrzeuge mit zul. Achslasten bis 1260 kg (Fzg.-Schein, Ziff. 16 bzw. Zulassungsbescheinigung Feld 8). Abschläge der Tragfähigkeit aufgrund der Bauartbedingten Höchstgeschwindigkeit (Fzg.-Schein, Ziff. 6 bzw. Zulassungsbescheinigung Feld T) sind zu berücksichtigen.

T93 Reifen (LI 93) nur zulässig für Fahrzeuge mit zul. Achslasten bis 1300 kg (Fzg.-Schein, Ziff. 16 bzw. Zulassungsbescheinigung Feld 8). Abschläge der Tragfähigkeit aufgrund der Bauartbedingten Höchstgeschwindigkeit (Fzg.-Schein, Ziff. 6 bzw. Zulassungsbescheinigung Feld T) sind zu berücksichtigen.

§22 48680*10

T95 Reifen (LI 95) nur zulässig für Fahrzeuge mit zul. Achslasten bis 1380 kg (Fzg.-Schein, Ziff. 16 bzw. Zulassungsbescheinigung Feld 8). Abschläge der Tragfähigkeit aufgrund der Bauartbedingten Höchstgeschwindigkeit (Fzg.-Schein, Ziff. 6 bzw. Zulassungsbescheinigung Feld T) sind zu berücksichtigen.

V18 Bei Verwendung verschiedener Reifengrößen an Vorder- und Hinterachse sind folgende Reifenkombinationen, sofern die Reifengrößen in der Spalte "Reifen" aufgeführt sind, möglich:

	Vorderachse	Hinterachse
Nr. 1	205/40R18	225/35R18
Nr. 2	205/45R18	225/40R18
Nr. 3	215/40R18	245/35R18, 255/35R18
Nr. 4	215/45R18	235/40R18, 245/40R18
Nr. 5	215/55R18	235/50R18
Nr. 6	225/40R18	245/35R18, 255/35R18, 265/35R18, 285/30R18, 295/30R18
Nr. 7	225/45R18	245/40R18, 255/40R18, 275/35R18, 285/35R18
Nr. 8	225/50R18	245/45R18, 255/45R18
Nr. 9	235/40R18	255/35R18, 265/35R18, 275/35R18, 315/30R18
Nr. 10	235/45R18	255/40R18, 265/40R18, 275/40R18, 295/35R18
Nr. 11	235/50R18	255/45R18, 285/40R18
Nr. 12	235/60R18	255/55R18, 285/50R18
Nr. 13	245/35R18	255/35R18
Nr. 14	245/40R18	255/40R18, 265/35R18, 275/35R18, 285/35R18
Nr. 15	245/45R18	265/40R18, 275/40R18, 285/40R18
Nr. 16	245/50R18	275/45R18
Nr. 17	255/40R18	285/35R18, 295/35R18
Nr. 18	255/45R18	275/40R18, 285/40R18
Nr. 19	255/50R18	285/45R18
Nr. 20	255/55R18	285/50R18
Nr. 21	265/35R18	295/30R18, 315/30R18

Es sind nur Reifen eines Herstellers und achsweise eines Profiltyps zulässig, für die der Reifen- oder Fahrzeughersteller die Eignung für das jeweilige Fahrzeug bestätigt. Diese Bestätigung ist vom Führer des Fahrzeugs mitzuführen.

Prüfort und Prüfdatum

Die Verwendungsprüfung fand am 22. November 2021 in Lambsheim statt.

Prüfergebnis

Aufgrund der durchgeführten Prüfungen bestehen keine technischen Bedenken o.g. Sonderräder unter Beachtung der Auflagen und Hinweise zu verwenden.

Die in diesem Gutachten aufgeführten Fahrzeugtypen entsprechen auch nach der Umrüstung den heute gültigen Vorschriften der StVZO. Das Gutachten verliert seine Gültigkeit, wenn sich entsprechende Bauvorschriften der StVZO ändern oder an den Kraftfahrzeugen Änderungen eintreten, die die Begutachtungspunkte beeinflussen.

§22 48680*10

Das Gutachten umfasst Blatt 1 bis 12 und gilt für Sonderräder ab Herstellungsdatum Oktober 2011.

Der Technische Dienst Typprüfstelle Fahrzeuge/Fahrzeugteile der TÜV Rheinland Kraftfahrt GmbH, Am Grauen Stein, 51105 Köln ist mit seinem Ingenieurzentrum Technologiezentrum Typprüfstelle, Lambsheim für die angewendeten Prüfverfahren vom Kraftfahrt-Bundesamt entsprechend EG-FGV für das Typgenehmigungsverfahren des KBA unter der Nummer KBA-P 00010-96 benannt.

Lambsheim, 22. November 2021

Technischer Dienst · Typprüfstelle Fahrzeuge/Fahrzeugteile · TÜVRheinland

Wagner

00380544.DOC

§22 48680*10

Auftraggeber
Gewe Reifengroßhandel GmbH
Hans Geiger Straße 15
D-67661 Kaiserslautern
QM-Nr. 49 02 0160905

Prüfgegenstand PKW-Sonderrad
Modell AS2
Typ AS2-8018
Radgröße 8.0J x 18H2
Zentrierart Mittenzentrierung

Aus-führung	Kennzeichnung Rad/ Zentrierring	Lochzahl/ Loch-kreis- (mm)/ Mit-tenloch-ø (mm)	Einpress-tiefe (mm)	Rad-last (kg)	Abrollumfang (mm)
W4	AS2-8018 W4 / Ø72,5 / Ø67,1	5/114,3/67,1	38	730	2150

Kennzeichnungen
KBA-Nummer 48680
Herstellerzeichen TEC
Radtyp und Ausführung AS2-8018 (s.o.)
Radgröße 8.0J x 18H2
Einpresstiefe ET (s.o.)
Herstelldatum Monat und Jahr

Befestigungsmittel

Nr.	Art der Befestigungsmittel	Bund	Anzugsmoment (Nm)	Schaftlänge (mm)
S01	Mutter M12x1,5	Kegel 60°	110	-
S02	Mutter M12x1,5	Kegel 60°	125	-
S03	Mutter M12x1,5	Kegel 60°	130	-
S04	Mutter M12x1,5	Kegel 60°	140	-
S05	Mutter M12x1,5	Kegel 60°	135	-
S06	Mutter M12x1,5 (D6sp)	Kegel 60°	125	-
S07	Mutter M12x1,5 (offen)	Kegel 60°	125	-

Prüfungen

Entsprechend den Kriterien des VdTÜV Merkblattes 751 (in der jeweils gültigen Fassung) wurden an den im Verwendungsbereich aufgeführten Fahrzeugen Anbau-, Freigängigkeits- und Handlingsprüfungen durchgeführt.

Verwendungsbereich

Hersteller
Chrysler
Citroen
Dodge
Ford
Hyundai
Kia
Mazda
Mitsubishi
Peugeot

Spurverbreiterung innerhalb 2%

§22 48680*10

Handelsbezeichnung Fahrzeug-Typ ABE/EWG-Nr.	kW-Bereich	Reifen	Reifenbezogene Auflagen und Hinweise	Auflagen und Hinweise
Chrysler Sebring JS e11*2001/116*0143*.	103-138	215/55R18	L02 R70	A01 A12 A16 A18 A58 Cbo Lim S05
	103-138	235/45R18	L02	
Citroen C4 Aircross B e2*2007/46*0117*..	84-110	225/50R18		A12 A16 A18 A57 S01
	84-110	225/55R18		
	84-110	235/50R18	A01 K1b K2b	
	84-110	255/45R18	A01 K1b K2b	
Citroen C-Crosser V*****, V e2*2001/116*0358*..	115,125	225/55R18		A12 A16 A18 S01
	115,125	235/50R18	A01 K1a K1b K2b	
	115,125	245/50R18	A01 K1c K2b K42	
	115,125	255/45R18	A01 K1a K1b K2b	
Dodge Avenger JS e11*2001/116*0143*.	103-138	215/55R18	L02 R70	A01 A12 A16 A18 A58 Lim S05
	103-138	235/45R18	L02	
Ford Maverick /Esc. 1EZ, -/R; 1N2, -/R e4*98/14* 0043,0051*.., e13*2001/116* 0091,0093*..	91-149	235/50R18	K42 X45 X67	A01 A12 A16 A18 B02 S05
	91-149	235/60R18	G68 K42	
	91-149	245/50R18	K2b K42 X45 X67	
	91-149	255/45R18	K2b K42 X45 X67	
	91-149	255/50R18	K2c K42 X67 X68	
	91-149	255/55R18	G68 K2c K42	
Hyundai Coupe GK e11*98/14*0186*..	77-123	205/45R18	R37 R70	A12 A16 A18 S01
	77-123	215/40R18	A01 K42	
	77-123	225/40R18	A01 K41 K42	
Hyundai Grandeur TG e4*2001/116*0099*..	110-191	225/50R18		A12 A16 A18 Lim S01
	110-191	235/45R18		
	110-191	245/45R18		
Hyundai i20 N (III) BC3 e5*2007/46*0121*..	150	215/40R18	K1c K2c K3i K3s K5d K8s	A01 A12 A16 A18 A58 Flh NoE NoP S02
	150	225/35R18	K1c K2c K3i K3s K5d K7d K8s	
Hyundai i30 /-cw FD, FDH e11*2001/116*0313*. e11*2001/116*0343*. e11*2007/46*0225*..	66-105	205/45R18	K1a K1b K27 K2b K41 K56 R70	A01 A12 A16 A18 Car Flh V18 S01
	66-105	215/40R18	K1c K27 K2a K2b K41 K56 T85	
	66-105	225/35R18	K1c K27 K2c K41 K46 K56 T83	
	66-105	225/40R18	K1c K27 K2c K41 K42 K46 K56	
Hyundai i30 /-cw GDH, GDH-HME e11*2007/46*0337*..; e11*2007/46*0338*..; e13*2007/46*1604*.. - incl. Facelift 2015	66-100	215/40R18	K1a K1b K2b K5a K6g T85 T89	A01 A12 A16 A18 A58 Car Cpe Flh S01
	66-100	225/35R18	K1c K2c K5b K6h K8h T83 T87	
	66-137	225/40R18	K1c K2c K5b K6h K8h	
	66-137	235/35R18	K1c K2c K5b K6h K8h	
Hyundai i30 /-cw PDE e11*2007/46*3807*..; e5*2007/46*1075*.. - incl. Facelift 2020	70-118	215/40R18	K1c K2b K8h T89	A01 A12 A16 A18 A58 Car F24 Flh NoP V18 S06
	70-118	225/35R18	K1c K2c K5b K8h T87	
	70-118	225/40R18	K1c K2c K5b K8h	
	70-118	245/35R18	K2c K8m R03	

§22 48680*10

Handelsbezeichnung Fahrzeug-Typ ABE/EWG-Nr.	kW-Bereich	Reifen	Reifenbezogene Auflagen und Hinweise	Auflagen und Hinweise
Hyundai i30 Fastback PDE e11*2007/46*3807*..; e5*2007/46*1075*.. - incl. Facelift 2020	85-118	215/40R18	K1c K2b K8h T89	A01 A12 A16 A18 A58 F24 NoP V18 Y85 S06
	85-118	225/35R18	K1c K2c K5b K8h T87	
	85-118	225/40R18	K1c K2c K5b K8h	
	85-118	245/35R18	K2c K8m R03	
Hyundai i30 N PDE e11*2007/46*3807*..; e5*2007/46*1075*.. - incl. Facelift 2020	184	225/40R18	K1c K2c K3f K5d K8h	A01 A12 A16 A18 A58 F24 Flh V18 S02
	184	235/40R18	G90 K1c K2c K3f K5d K6i K6j K7d K8m	
	184	245/35R18	K1c K2c K3f K5d K8m	
Hyundai i30 N Fastback PDE e11*2007/46*3807*..; e5*2007/46*1075*.. - incl. Facelift 2020	184	225/40R18	K1c K2c K3f K5d K8h	A01 A12 A16 A18 A58 F24 V18 Y85 S02
	184	235/40R18	G90 K1c K2c K3f K5d K6j K7d K8m	
	184	245/35R18	K1c K2c K3f K5d K8m	
Hyundai i30 N Perf. Fastback PDE e11*2007/46*3807*..; e5*2007/46*1075*.. - incl. Facelift 2020	202,206	225/40R18	K1c K2c K3f K5d K8h M+S	A01 A12 A16 A18 A58 F24 V18 Y85 S02
	202,206	235/40R18	K1c K2c K3f K5d K6j K7d K8m M+S	
	202,206	245/35R18	K1c K2c K3f K5d K8m M+S	
Hyundai i30 N Performance PDE e11*2007/46*3807*..; e5*2007/46*1075*.. - incl. Facelift 2020	202,206	225/40R18	K1c K2c K3f K5d K8h M+S	A01 A12 A16 A18 A58 F24 Flh V18 S02
	202,206	235/40R18	K1c K2c K3f K5d K6i K6j K7d K8m M+S	
	202,206	245/35R18	K1c K2c K3f K5d K8m M+S	
Hyundai i40 /-cw VF e4*2007/46*0263*..; e4*2007/46*0264*.. - incl. Facelift 2015 und 2018	85-131	215/45R18	T93	A12 A16 A18 A58 Car Lim V18 S02
	85-131	225/40R18	T92	
	85-131	225/45R18	A01 K5d K5k K7a	
	85-131	235/40R18	A01 K1c K2b K5d K5i K5k	
	85-131	245/40R18	A01 K1c K2c K5d K5i K5k K7i	
Hyundai ix35 EL, ELH, LM e11*2007/46* 0104*00-03; 0192*00-05; 0128*00-06	85-135	225/50R18	K1c K2a K2b K6g	A01 A12 A16 A18 A57 S01
	85-135	225/55R18	K1c K2a K2b K6g	
	85-135	235/50R18	K1c K2c K5c K6g	
	85-135	235/55R18	K1c K2c K5c K6g	
	85-135	255/45R18	K1c K2c K5c K6g	
Hyundai ix35 ELH, LM e11*2007/46* 0128*07-.. 0192*06-.. - ab Facelift 2013	85-135	225/50R18	K1c K2c K5c K6g	A01 A12 A16 A18 A57 S01
	85-135	225/55R18	K1c K2c K5c K6g	
	85-135	235/50R18	K1c K2c K4i K5c K5i K6h K8e	
	85-135	235/55R18	K1c K2c K4i K5c K5i K6h K8e	
	85-135	255/45R18	K1c K2c K4i K5c K5i K6h K8e	
Hyundai ix35 Fuelcell LMFC e9*KS07/49*0071*..	100	225/50R18	K1c K2b K5c K6g K8m	A01 A12 A16 A18 A58 F23 S01
	100	225/55R18	K1c K2b K5c K6g K8m	

§22 48680*10

Handelsbezeichnung Fahrzeug-Typ ABE/EWG-Nr.	kW-Bereich	Reifen	Reifenbezogene Auflagen und Hinweise	Auflagen und Hinweise
Hyundai Kona OS e4*2007/46*1259*.. - Frontantrieb - incl. Facelift 2021	85-146	215/45R18	K2b	A01 A12 A16 A18 A58 F23 NoE NoP V18 S02
	85-146	225/45R18	K1c K2a K2b K6w	
	85-146	235/40R18	K1c K2c K4i K6w K8e	
	85-146	235/45R18	K1c K2c K3s K4i K6w K8e	
	85-146	245/40R18	K1c K2c K4i K6y K8e	
Hyundai Kona 4WD OS e4*2007/46*1259*.. - incl. Facelift 2021	100-146	215/45R18		A12 A16 A18 A56 F24 NoE NoP S02
	100-146	225/45R18	A01 K1c K2b K6w	
	100-146	235/40R18	A01 K1c K2b K6w	
	100-146	235/45R18	A01 K1c K2b K3s K6w	
	100-146	245/40R18	A01 K1c K2c K4i K6y K8e	
Hyundai Kona electric OS, OSE e4*2007/46*1259*.., e4*2007/46*1522*.. - incl. Facelift 2021	26, 28	215/45R18	K2b K6w	A01 A12 A16 A18 A58 F24 S06
	26, 28	225/45R18	K1c K2a K2b K4i K6w	
Hyundai Kona Hybrid OS e4*2007/46*1259*.. - incl. Facelift 2021	77	215/45R18	K2b K6w	A01 A12 A16 A18 A58 F24 V18 S02
	77	225/45R18	K1c K2b K4i K6w	
	77	235/40R18	K1c K2c K4i K6y K8e	
Hyundai Kona N OS e4*2007/46*1259*14-..	206	225/45R18	K1c K2a K2b	A01 A12 A16 A18 A58 F24 NoE NoP S02
	206	235/45R18	K1c K2c	
	206	245/40R18	K1c K2c K6v	
Hyundai Nexo FE e9*2007/46*6592*..	32 (120)	225/50R18	K1c K2b	A01 A12 A16 A18 A58 S02
	32 (120)	225/55R18	K1c K2b	
Hyundai Santa Fe (IV) TM e4*2007/46* 1318*00-02	110-147	235/55R18	K1c K2b	A01 A12 A16 A18 A57 S02
	110-147	235/60R18	K1c K2b	
	110-147	255/50R18	K1c K2c	
	110-147	255/55R18	K1c K2c	
Hyundai Sonata NF e11*2001/116*0241*.	100-184	225/45R18		A12 A16 A18 Lim V18 S01
	100-184	235/40R18	A01 K1c K42 K56	
	100-184	245/40R18	A01 K1c K2b K42 K56	
Hyundai Trajet FO e11*98/14*0130*..	82-127	235/40R18	K1a K2b K42 K90 T91 T93	A01 A12 A16 A18 LK6 S01
Hyundai Tucson (I) JM e4*2001/116*0087*.. - mit Radhaus-Verbreiterungen	82-129	225/50R18	R64	A12 A16 A18 KMV S01
	82-129	235/45R18		
	82-129	235/50R18		
	82-129	245/45R18		
	82-129	255/45R18		
Hyundai Tucson (I) JM e4*2001/116*0087*.. - ohne Radhaus-Verbreiterungen	82-129	225/50R18	K1a K1b K2a K2b	A01 A12 A16 A18 KOV S01
	82-129	235/45R18	K1a K1b K2b	
	82-129	235/50R18	K1c K2c	
	82-129	245/45R18	K1a K1b K2a K2b	
	82-129	255/45R18	K1c K2c	
Hyundai Tucson (III) TL e11*2007/46*2711*..; e5*2007/46*1084*.. - incl. Facelift 2018	114-136	225/50R18	K1c K2c	A01 A12 A16 A18 A57 S02
	114-136	225/55R18	K1c K2c	
	114-136	235/50R18	K1c K2c K6w K8x	
	114-136	235/55R18	K1c K2c K6w K8x	
	114-136	255/45R18	K1c K2c K6w K8x	

§22 48680*10

Handelsbezeichnung Fahrzeug-Typ ABE/EWG-Nr.	kW-Bereich	Reifen	Reifenbezogene Auflagen und Hinweise	Auflagen und Hinweise
Hyundai Tucson (III) TLE, TLE-HME e11*2007/46*2724*..; e13*2007/46*1612*..; e5*2007/46*1076*.. - incl. Facelift 2018	85-136	225/50R18	K1c K2c	A01 A12 A16 A18 A57 S02
	85-136	225/55R18	K1c K2c	
	85-136	235/50R18	K1c K2c K6w K8x	
	85-136	235/55R18	K1c K2c K6w K8x	
	85-136	255/45R18	K1c K2c K6w K8x	
Hyundai Tucson (IV) NX4e e5*2018/858*00001*..	85-132	225/55R18	K1c K2c	A01 A12 A16 A18 A57 MpH NoE S02
	85-132	235/55R18	K1c K2c	
	85-132	245/50R18	K1c K2c	
Hyundai Veloster FS e11*2007/46* 0194*00-10	97,103,137	215/40R18	K1c K2b K6g K8m	A01 A12 A16 A18 A58 Cpe V18 S01
	97,103,137	225/35R18	K1c K2b K5d K6g K8m	
	97,103,137	225/40R18	G01 K1c K2b K5d K6h K8m	
	97,103,137	235/35R18	K1c K2c K3i K5d K6h K7d K8s	
	97,103,137	245/35R18	K2c K4t K6h K8s R03	
Hyundai Veloster FS e11*2007/46* 0194*11-.. - ab Facelift 2015	97,103,137	215/40R18	K1c K2b K6g K8m	A01 A12 A16 A18 A58 Cpe V18 S01
	97,103,137	225/35R18	K1c K2b K5d K6g K8m	
	97,103,137	225/40R18	K1c K2b K5d K6h K8m	
	97,103,137	235/35R18	K1c K2c K3i K5d K6h K7d K8s	
	97,103,137	245/35R18	K2c K6h K8s R03	
Hyundai XG ... XG e11*98/14*0109*..	120-141	215/45R18	K41 K42 K45 K46 T89	A01 A12 A16 A18 S01
	120-145	225/40R18	K41 K42 K45 K46 T88 T89 T91	
Kia Carens RP e4*2007/46*0633*..	85-122	215/45R18	G80 K1a K1b K2b K6g K8h T93	A01 A12 A16 A18 A58 V18 S01
	85-122	225/40R18	K1c K2c K6g K8m T92	
	85-122	225/45R18	G80 K1c K2c K5d K6g K8m	
	85-122	235/35R18	K1c K2c K6h K8s T90 X88	
	85-122	235/40R18	G80 K1c K2c K3f K5d K6h K8s	
	85-122	245/35R18	K1c K2c K3f K5d K6h K8s T92 X88	
	85-122	245/40R18	G80 K1c K2c K3f K5d K6h K7d K8s	
Kia Carens / UN FG e4*2001/116*0114*..	84-107	215/45R18	T93	A12 A16 A18 S01
	84-107	225/40R18	T91 T92	
	84-107	225/45R18	T91	
	84-107	235/40R18	A01 K1a K1b K2b K56 T91	
	84-107	245/40R18	A01 K1c K27 K2b K56	
Kia Carnival, Sedona UP e11*98/14*0112*..	93-121	245/40R18	K1c K2c K42 K56 K66 T97	A01 A12 A16 A18 S03
Kia cee'd (I) ED e4*2001/116*0121*.; e4*2007/46*0132*.. - pro_cee'd /-SW	66-106	205/45R18	K1a K1b K2b K41 K56 R70 V18	A01 A12 A16 A18 Car Cpe Flh S01
	66-106	215/40R18	K1c K2b K41 K56 T85 T89	
	66-106	225/35R18	K1c K2b K41 K46 K56 T83 T87	
	66-106	225/40R18	K1c K2b K41 K46 K56	
Kia cee'd /-SW (II) JD e4*2007/46*0496*..; e4*2007/46*0497*.. - incl. Facelift 2015	66-100	215/40R18	K1c K2b K3f K4g K5d K6g T85 T89	A01 A12 A16 A18 A58 Car Y85 S01
	66-100	225/35R18	K1c K2c K3f K4g K5d K6h K8h T83 T87	
	66-150	215/40R18	K1c K2b K3f K4g K5d K6g M+S T85 T89	
	66-150	225/40R18	K1c K2c K3f K4g K5d K6h K8h	
	66-150	235/35R18	K1c K2c K3f K4g K5d K6h K8h	

§22 48680*10

Handelsbezeichnung Fahrzeug-Typ ABE/EWG-Nr.	kW-Bereich	Reifen	Reifenbezogene Auflagen und Hinweise	Auflagen und Hinweise
Kia Ceed /-SW (III) CD e4*2007/46*1299*..	73-118	215/40R18	K1c K2b K3f K5b K6i K6j K8h R37 T89	A01 A12 A16 A18 A58 Car KOV NoP V18 Y85 S06
	73-118	225/35R18	K1c K2c K3f K5d K6i K6j K8m R37 T87	
	73-150	225/40R18	K1c K2c K3f K5d K6i K6j K8m	
	73-150	245/35R18	K2c K6i K6j K8s R03	
Kia e-Niro DE e4*2007/46*1139*.. (39-64 kWh-Batterie)	27-29	225/45R18	K1c K2b	A01 A12 A16 A18 A58 S02
Kia e-Soul (III) SK3 e4*2007/46*1365*.. (39-64 kWh-Batterie)	27-29	225/45R18	K1c K2b K6j K8h	A01 A12 A16 A18 A58 S02
Kia Magentis GE e4*2001/116*0100*.	100-142	215/45R18		A12 A16 A18 Lim V18 S01
	100-142	225/40R18	T88	
	100-142	235/40R18	A01 K1a K1b K27 K2b K56	
Kia Niro Hybrid DE e4*2007/46*1139*..	77-78	215/45R18	K6w K8e	A01 A12 A16 A18 A58 V18 S02
	77-78	225/40R18	K6w K8e	
	77-78	225/45R18	K6w K8e	
	77-78	235/40R18	K1c K2a K2b K3i K5w K6i K6x K8i	
	77-78	245/40R18	K1c K2c K3i K5w K6i K6x K8i	
Kia Niro Plug-In Hybrid DE e4*2007/46*1139*..	77-78	215/45R18	K6w K8e	A01 A12 A16 A18 A58 S02
	77-78	225/40R18	K6w K8e	
	77-78	225/45R18	K6w K8e	
Kia Opirus LD e4*2001/116*0075 *00-02	137-149	225/45R18	T95	A12 A16 A18 Lim V18 S01
	137-149	225/50R18	A01 HK1 K56 T95 Z16	
	137-149	225/50R18	Rld T95	
	137-149	235/45R18	T98	
	137-149	245/40R18	T97	
	137-149	245/45R18	Rld	
	137-149	245/45R18	A01 HK1 Z16	
Kia Optima JF e4*2007/46* 1018*00-06	99-126	225/45R18	K1c K2a K2b	A01 A12 A16 A18 A58 Lim NoH S02
	99-180	235/45R18	K1c K2c K5b	
	99-180	245/40R18	K1c K2c K5b K8h	
	99-180	245/45R18	K1c K2c K5b K8h	
Kia Optima Hybrid JF e4*2007/46*1018*..	115	225/45R18	K1c K2a K2b	A01 A12 A16 A18 A58 Lim S02
	115	235/45R18	K1c K2c K5b	
Kia Optima Hybrid TFE e4*KS07/46*0009*..	110	215/45R18		A12 A16 A18 A58 Lim V18 S01
	110	225/45R18	A01 K1a K1b K2b	
	110	235/40R18	A01 K1c K2b	
	110	235/45R18	A01 K1c K2b	
Kia Optima Plug-In Hybrid JF e4*2007/46*1018*..	115	225/45R18	K1c K2a K2b	A01 A12 A16 A18 A58 Car Lim S02
	115	235/45R18	K1c K2c K5b	

§22 48680*10

Handelsbezeichnung Fahrzeug-Typ ABE/EWG-Nr.	kW-Bereich	Reifen	Reifenbezogene Auflagen und Hinweise	Auflagen und Hinweise
Kia Optima Spirit TF e4*2007/46*0255*..	100, 121	215/45R18		A12 A16 A18 A58 BK1 Lim V18 S01
	100, 121	225/45R18	A01 K1a K1b K2b	
	100, 121	235/40R18	A01 K1c K2b	
	100, 121	235/45R18	A01 K1c K2b	
	100, 121	245/40R18	A01 K1c K2c K4i K6g K8h	
Kia Optima SW JF e4*2007/46*1018*.. - incl. Facelift 2018	99-133	225/45R18	K1c K2a K2b	A01 A12 A16 A18 A58 Car NoH S02
	99-180	235/45R18	K1c K2c K5b	
	99-180	245/40R18	K1c K2c K5b K8h	
	99-180	245/45R18	K1c K2c K5b K8h	
Kia pro_cee'd (II) JD e4*2007/46*0496*.. - incl. Facelift 2015	66-100	215/40R18	K1c K2b K3f K4g K5d K6g T85 T89	A01 A12 A16 A18 A58 Y84 S01
	66-100	225/35R18	K1c K2c K3f K4g K5d K6h K8h T83 T87	
	66-150	215/40R18	K1c K2b K3f K4g K5d K6g M+S T85 T89	
	66-150	225/40R18	K1c K2c K3f K4g K5d K6h K8h	
	66-150	235/35R18	K1c K2c K3f K4g K5d K6h K8h	
Kia ProCeed (III) CD e4*2007/46*1299*	88-150	225/40R18	K1c K2c K3f K5d K6i K6j K8m	A01 A12 A16 A18 A58 KOV NoP V18 Y85 S06
	88-150	245/35R18	K2c K6i K6j K8s R03	
Kia Soul (I) AM e4*2001/116*0139*..; e4*2007/46*0133*..	85-103	215/45R18	G73 K1c K2b K5b K6h K7a K8e	A01 A12 A16 A18 A58 S01
	85-103	225/40R18	K1c K2b K5b K6h K7a K8e	
	85-103	225/45R18	G03 K1c K2b K5b K6h K7i K8e	
Kia Soul (II) PS e4*2007/46*0825*.. - mit Radhaus-Verbreiterungen	91-113	215/45R18	K6w K8e R37	A01 A12 A16 A18 A58 KMV S06
	91-113	225/45R18	K2b K6w K8e R37	
	91-113	235/40R18	K2b K6w K8e R37	
	91-150	235/45R18	G16 K2b K6w K8e	
	91-150	245/40R18	K1a K1b K2b K5b K5w K6x K8m	
Kia Soul (II) PS e4*2007/46*0825*.. - ohne Radhaus-Verbreiterungen	91-113	215/45R18	K1c K2b K8e R37	A01 A12 A16 A18 A58 KOV S06
	91-113	225/45R18	K1c K2c K8e R37	
	91-113	235/40R18	K1c K2c K8e R37	
	91-150	235/45R18	G16 K1c K2c K8e	
Kia Sportage (III) SLS, SL e11*2007/46* 0136*00-09; 0166*00-05	85-135	225/50R18		A12 A16 A18 A57 S01
	85-135	225/55R18		
	85-135	235/50R18	A01 K1a K1b K2b	
	85-135	235/55R18	A01 K1a K1b K2b K6w	
	85-135	255/45R18	A01 K1a K1b K2b	
Kia Sportage (III) SLS, SL e11*2007/46* 0136*10-.., 0166*06-.. ab Facelift 2014	85-135	225/50R18	K1a K1b K2b	A01 A12 A16 A18 A57 S01
	85-135	225/55R18	K1a K1b K2b	
	85-135	235/50R18	K1a K1b K2b	
	85-135	235/55R18	K1a K1b K2b K6w	
	85-135	255/45R18	K1a K1b K2b	
Kia Sportage (IV) QL e11*2007/46*3139*..; e5*2007/46*1080*.. - incl. Facelift 2018	114-136	225/50R18	K1c K2a K2b	A01 A12 A16 A18 A57 S02
	114-136	225/55R18	K1c K2a K2b	
	114-136	235/50R18	K1c K2c	
	114-136	235/55R18	K1c K2c	
	114-136	245/50R18	K1c K2c K6w	
	114-136	255/45R18	K1c K2c K6w	

§22 48680*10

Handelsbezeichnung Fahrzeug-Typ ABE/EWG-Nr.	kW-Bereich	Reifen	Reifenbezogene Auflagen und Hinweise	Auflagen und Hinweise
Kia Sportage (IV) QLE, QLE-KMD e11*2007/46*3144*..; e13*2007/46*1971*..; e5*2007/46*1081*.. - incl. Facelift 2018	85-136	225/50R18	K1c K2a K2b	A01 A12 A16 A18 A57 S02
	85-136	225/55R18	K1c K2a K2b	
	85-136	235/50R18	K1c K2c	
	85-136	235/55R18	K1c K2c	
	85-136	245/50R18	K1c K2c K6w	
	85-136	255/45R18	K1c K2c K6w	
Kia Sportage /KM (II) JE, JES e4*2001/116*0089*.., e4*2001/116*0120*.. - mit Radhaus-Verbreiterungen	82-129	225/50R18	R64	A12 A16 A18 KMV S01
	82-129	235/45R18		
	82-129	235/50R18		
	82-129	245/45R18		
	82-129	255/45R18		
Kia Sportage /KM (II) JE, JES e4*2001/116*0089*.., e4*2001/116*0120*.. - ohne Radhaus-Verbreiterungen	82-129	225/50R18	A01 K1c K2b	A12 A16 A18 KOV S01
	82-129	235/45R18		
	82-129	235/50R18	A01 K1c K2b	
	82-129	245/45R18	A01 K1c K2b	
	82-129	255/45R18	A01 K1c K2b	
Kia XCeed CD e4*2007/46*1299*07-..	85-150	215/45R18	R37	A12 A16 A18 A58 Flh KMV NoP V18 S07
	85-150	225/45R18	A01 K1b R37	
	85-150	235/45R18	A01 K1a K1b	
	85-150	245/40R18	A01 K1c K3f K5f K5w K6w K8e	
Kia XCeed Plug-In Hybrid CD e4*2007/46*1299*07-..	77	215/45R18		A12 A16 A18 A58 Flh KMV V18 S06
	77	225/45R18	A01 K1b	
	77	235/45R18	A01 K1a K1b	
	77	245/40R18	A01 K1c K3f K5f K5w K6w K8e	
Mazda 3 (I) BK e1*2001/116*0234*..	191	215/45R18	K1c K2b K42 K45 K46 R09	A01 A12 A16 A18 B02 Flh Lim S01
	62-110	215/40R18	K1c K2b K42 K46 T85 T89	
	62-110	225/35R18	K1c K2b K42 K44 K46 T83 T87	
	62-191	225/40R18	K1c K2b K41 K42 K44 K46	
Mazda 3 (II) BL e11*2001/116* 0262*00-09 (FIN: -JMZBL...)	77-111	225/35R18	K1c K2b K6f K6l K8c T83 T87	A01 A12 A16 A18 Flh Sth S01
	77-136	215/40R18	K1c K6f K6k T85 T89	
	77-191	225/40R18	K1c K2b K6f K6l K8c T88 T89	
	77-191	235/35R18	K1c K2b K6f K6l K8c T86 T90	
Mazda 3 (III) BL e11*2001/116* 0262*10-.. ab Modell 2013 (FIN: -.MZBM...) - incl. Facelift 2017 (FIN: -.MZBN...)	74-121	215/45R18	K1a K1b K2b K4h K6r	A01 A12 A16 A18 A58 Flh Lim V18 S03
	74-121	225/40R18	K1c K2b K4h K6r	
	74-121	225/45R18	K1c K2b K4h K6r	
	74-121	235/40R18	K1c K2c K4g K6g K6r	
	74-121	245/40R18	K2c K4g K6g K6r R03	
Mazda 3 (IV) BP, BPE e13*2007/46*1972*..; e13*2007/46*2249*..	85-137	215/45R18	K1b	A01 A12 A16 A18 A57 Lim MHy V00 V18 Y85 S04
	85-137	225/40R18	K1c K2b	
	85-137	225/45R18	K1c K2b	
	85-137	235/40R18	K1c K2c K3a K5d K8h	
	85-137	245/40R18	K1c K2c K3a K3c K5d K8m	

§22 48680*10

Handelsbezeichnung Fahrzeug-Typ ABE/EWG-Nr.	kW-Bereich	Reifen	Reifenbezogene Auflagen und Hinweise	Auflagen und Hinweise
Mazda 323 F BJ, BJD e1*98/14*0094*.., e1*98/14*0181*..	96	215/35R18	G01 K2c K41 K42 K44 K45 K46 K56 T80 T84	A01 A12 A16 A18 S01
Mazda 5 (I) CR1 e13*2001/116*0156*.	81-107	225/40R18	K1c K2b K42 K44 T91	A01 A12 A16 A18 B02 S01
Mazda 5 (II) CW, CWE e1*2007/46*0433*.., e13*2007/46*1731*00	85,106,110	225/40R18	K1c K2b K3i K4h K5d K6f K6h K8m T91	A01 A12 A16 A18 A58 S01
Mazda 6 (I) GG/GY; GG1/GY1 e1*98/14*0188*..; e11*2001/116*0203*.	122,191	215/45R18	G03 K1c K2c K41 K42 K56	A01 A12 A16 A18 Car Flh Lim V00 V18 S01
	122,191	235/40R18	K1c K2c K41 K42 K44 K56 Z18	
	88-122	215/40R18	K1c K2c K42 T85 T89	
	88-122	225/35R18	K1c K2c K42 T87	
	88-122	235/35R18	K1c K2c K42 K44 K56 T86 T90	
	88-122	245/35R18	K1c K2c K42 K44 K56 T88	
	88-191	225/40R18	K1c K2c K42 K56 T88 T89	
Mazda 6 (III) GJ, GH e1*2007/46*1001*.. e1*2001/116* 0448*14-.. - ab Modell 2013 - incl. Facelift 2016 u. 2018	107-143	225/50R18	A01 K1a K1b K2b K6e	A12 A16 A18 A57 Car Lim V00 V18 S03
	107-143	235/45R18		
	107-143	245/45R18	A01 K1a K1b K2b K6e	
	107-143	255/45R18	A01 K1c K2b K3a K3c K4h K5d K6g K6r K7d	
Mazda CX-3 DJ1 e1*2007/46*1335*..	77-115	215/45R18	A90	A16 A18 A57 Flh S03
	77-115	215/50R18	A01 A12 K1c K2b R70	
	77-115	225/45R18	A01 A12 K1c	
	77-115	235/45R18	A01 A12 K1c K2b	
	77-115	245/40R18	A01 A12 K1c K2b	
	77-115	245/45R18	A01 A12 K1c K2b K3v	
Mazda CX-30 DM e13*2007/46*2041*..	85-143	215/55R18	K1c R70	A01 A12 A16 A18 A57 F23 Flh KMV MHy V00 V18 S04
	85-143	225/50R18	K1c K2b	
	85-143	235/45R18	K1c	
	85-143	245/45R18	K1c K2b K5w	
Mazda CX-5 KE, GH e13*2007/46*1247*..; e1*2001/116* 0448*14-..	110-141	225/60R18		A12 A16 A18 S03
	110-141	235/55R18	A01 K1c	
	110-141	235/60R18	A01 G01 K1c	
	110-141	255/50R18	A01 K1c K2c	
	110-141	255/55R18	A01 K1c K2c K6v	
Mazda CX-5 KF, KFE e13*2007/46*1803*..; e13*2007/46*1832*..	110-143	225/60R18		A12 A16 A18 A57 S04
	110-143	235/55R18	A01 K1c	
	110-143	235/60R18	A01 G01 K1c	
	110-143	255/50R18	A01 K1c K2c	
	110-143	255/55R18	A01 K1c K2c	
Mazda CX-7 ER, ERE e11*2001/116*0308*. e13*2007/46*1109*..	120-191	235/60R18	K1c K2b	A01 A12 A16 A18 A57 S01
	120-191	255/55R18	K1c K2a K2b K42	

§22 48680*10

Handelsbezeichnung Fahrzeug-Typ ABE/EWG-Nr.	kW-Bereich	Reifen	Reifenbezogene Auflagen und Hinweise	Auflagen und Hinweise
Mazda MPV LW ww. LWD e1*98/14*0118*.., e1*98/14*0165*..	100	235/45R18	K1c K2b K42 Z16	A01 A12 A16 A18 S03
	88-104	235/45R18	G15 K1c K2b K42	
	88-104	245/40R18	K1c K2b K42 T93 T97	
Mazda MX-30 DR e13*2007/46*2300*..	81 (107)	215/55R18	K1c K2b R70	A01 A12 A16 A18 A58 Flh KMV S04
Mazda RX8 SE e11*2001/116*0199*.	141-170	225/45R18		A12 A16 A18 V18 S01
	141-170	245/40R18	A01 K1a K1b K2b K56	
Mazda Tribute EP, -/R, EP2, -/R e4*98/14* 0044, 0052*.., e13*2001/116* 0090, 0092*.. - mit Radhaus-Verbreiterungen	91-149	235/50R18	K42 X67	A01 A12 A16 A18 B02 KMV S05
	91-149	235/60R18	G68 K42	
	91-149	245/50R18	K2b K42 X67	
	91-149	255/45R18	K2b K42 X67	
	91-149	255/50R18	K2c K42	
	91-149	255/55R18	G68 K2c K42	
Mazda Tribute EP, -/R, EP2, -/R e4*98/14* 0044, 0052*.., e13*2001/116* 0090, 0092*.. - ohne Radhaus-Verbreiterungen	91,110	235/50R18	K1c K2c K42 X67	A01 A12 A16 A18 B02 KOV S05
	91,110	235/60R18	G68 K1c K2c K42	
	91,110	245/50R18	K1c K2c K42 X67	
	91,110	255/45R18	K1c K2c K42 X67	
	91,110	255/50R18	K1c K2c K42	
	91,110	255/55R18	G68 K1c K2c K42	
Mitsubishi ASX GA0 e1*2007/46* 0368*00-08	85,86,110	225/50R18	K1c K2c K6a	A01 A12 A16 A18 A57 S01
	85,86,110	235/45R18	K1c K2b K6a	
	85,86,110	245/45R18	K1c K2c K6a	
Mitsubishi ASX GA0 e1*2007/46* 0368*09-20 - ab MJ 2015	84-110	225/55R18	K1c K2c	A01 A12 A16 A18 A57 KOV S01
Mitsubishi ASX GA0 e1*2007/46* 0368*10-20 - ab MJ 2015 - mit Radhaus-Verbreiterungen	84-110	225/55R18		A12 A16 A18 A57 KMV S01
Mitsubishi ASX GA0 e1*2007/46* 0368*21-.. - ab MJ 2020 - mit Radhaus-Verbreiterungen	110	225/55R18		A12 A16 A18 A57 KMV S01
	110	235/50R18		
	110	255/45R18	A01 K6b	

§22 48680*10

Handelsbezeichnung Fahrzeug-Typ ABE/EWG-Nr.	kW-Bereich	Reifen	Reifenbezogene Auflagen und Hinweise	Auflagen und Hinweise
Mitsubishi ASX GA0 e1*2007/46* 0368*21-.. - ab MJ 2020	110	225/55R18	K1c K2c	A01 A12 A16 A18 A57 KOV S01
Mitsubishi Eclipse Cross GK0 e1*2007/46*1769*..	109-120	225/50R18		A12 A16 A18 A57 NoP S01
	109-120	225/55R18		
	109-120	235/50R18		
	109-120	235/55R18		
	109-120	255/45R18	A01 K6f K6w	
Mitsubishi Eclipse Cross PHEV GK0 e1*2007/46*1769*.. - Plug-in-Hybrid	72	225/50R18		A12 A16 A18 A56 S01
	72	225/55R18		
	72	235/50R18		
	72	235/55R18		
	72	255/45R18	A01 K6f K6w	
Mitsubishi Grandis NA0W e1*2001/116*0269*..	100-121	225/45R18	K1b T91 T95	A01 A12 A16 A18 S01
	100-121	235/40R18	K1c K2a K2b K42 T91 T93 T95	
	100-121	235/45R18	K1c K2b K42 T94	
Mitsubishi Lancer (VIII) CY0 e1*2001/116*0441*.. - Limousine - Sportback	80-177	215/45R18	K1c K42	A01 A12 A16 A18 A57 Flh Lim V00 V18 S01
	80-177	225/40R18	K1c K2b K42	
	80-177	235/40R18	K1c K2c K42	
Mitsubishi Lancer Evo CT0 e1*2001/116*0259*.. - Evolution 8 /-9	195,206	235/40R18		A12 A16 A18 Lim S01
	195,206	245/35R18		
Mitsubishi Outlander I CUOW e1*2001/116*0227*..	100-148	225/45R18	K1a	A01 A12 A16 A18 S01
Mitsubishi Outlander II CW0, CWB e1*2001/116* 0406*00-16; 0482*00-09 (FIN: JMBX.CW..)	103-130	225/55R18		A12 A16 A18 S01
	103-130	235/50R18	A01 K1c K2b	
	103-130	245/50R18	A01 K1c K2b K42	
	103-130	255/45R18	A01 K1c K2b	
Mitsubishi Outlander III CW0 e1*2001/116* 0406*15-.. - ab Modelljahr 2013 - incl. Facelift 2016 (FIN: JMBX.GF..)	108-110	225/55R18		A12 A16 A18 A57 KOV S01
	108-110	235/50R18	A01 K1b T97	
	108-110	245/50R18	A01 K1c K2b	
	108-110	255/45R18	A01 K1b	

§22 48680*10

Handelsbezeichnung Fahrzeug-Typ ABE/EWG-Nr.	kW-Bereich	Reifen	Reifenbezogene Auflagen und Hinweise	Auflagen und Hinweise
Mitsubishi Outlander III CW0, GF0 e1*2001/116* 0406*19-..; e1*2007/46*1218*.. - ab Modelljahr 2013 - incl. Facelift 2016 - mit Radhaus-Verbreiterungen	110	225/55R18		A12 A16 A18 A57 KMV S01
	110	235/50R18	T97	
	110	245/50R18	A01 K1b	
	110	255/45R18		
Mitsubishi OutlanderIII Hybrid CW0 e1*2001/116* 0406*17-.. - incl. Facelift 2016	89-99	225/55R18		A12 A16 A18 A56 KOV S01
	89-99	235/50R18	A01 K1b T97	
	89-99	245/50R18	A01 K1c K2b	
Peugeot 4007 V*****, V e2*2001/116*0357*..	115,125	225/55R18		A12 A16 A18 S01
	115,125	235/50R18	A01 K1a K1b K2b	
	115,125	245/50R18	A01 K1c K2b K42	
	115,125	255/45R18	A01 K1a K1b K2b	
Peugeot 4008 B e2*2007/46*0115*..	84-110	225/50R18		A12 A16 A18 A57 S01
	84-110	225/55R18		
	84-110	235/50R18	A01 K1b K2b	
	84-110	255/45R18	A01 K1b K2b	

Allgemeine Hinweise
Im Fahrzeug vorgeschriebene Fahrzeugsysteme, z. B. Reifendruckkontrollsysteme, müssen nach Anbau der Räder funktionsfähig bleiben.

Wird eine in diesem Gutachten aufgeführte Reifengröße verwendet, die nicht bereits in den Fahrzeugpapieren (u. a. Fahrzeugschein, Zulassungsbescheinigung I oder COC-Papier) genannt ist, so sind die Angaben über die Reifengröße in den Fahrzeugpapieren (Fahrzeugschein bzw. -brief, Zulassungsbescheinigung I) durch die Zulassungsstelle berichtigen zu lassen. Diese Berichtigung ist dann nicht erforderlich, wenn die ABE des Sonderrades eine Freistellung von der Pflicht zur Berichtigung der Fahrzeugpapiere enthält.

Die mindestens erforderlichen Geschwindigkeitsbereiche (mit Ausnahme der M+S-Profile) und Tragfähigkeiten der zu verwendenden Reifen sind den Fahrzeugpapieren (Fahrzeugbrief und -schein, Zulassungsbescheinigung I) zu entnehmen. Abschläge der Tragfähigkeit aufgrund der Fahrzeughöchstgeschwindigkeit sind zu berücksichtigen.

Fahrzeughöchst-geschwindigkeit	Tragfähigkeit (%) Geschwindigkeitssymbol (GSY)		
	V	W	Y
210 km/h	100%	100%	100%
220 km/h	97%	100%	100%
230 km/h	94%	100%	100%
240 km/h	91%	100%	100%
250 km/h	-	95%	100%
260 km/h	-	90%	100%
270 km/h	-	85%	100%
280 km/h	-	-	95%
290 km/h	-	-	90%
300 km/h	-	-	85%

§22 48680*10

Ferner sind nur Reifen einer Bauart und achsweise eines Reifentyps zulässig. Bei Verwendung unterschiedlicher Reifentypen auf Vorder- und Hinterachse sind die Hinweise des Fahrzeug- und / oder Reifenherstellers zu beachten.

Das Fahrwerk und die Bremsaggregate müssen, mit Ausnahme der in der entsprechenden Auflage aufgeführten Umrüstmaßnahmen, dem Serienstand entsprechen. Die Zulässigkeit weiterer Veränderungen ist gesondert zu beurteilen.

Wird das serienmäßige Ersatzrad verwendet, soll mit mäßiger Geschwindigkeit und nicht länger als erforderlich gefahren werden. Es müssen die serienmäßigen Befestigungsteile verwendet werden. Bei Fahrzeugen mit Allradantrieb darf nur ein Ersatzrad mit gleicher Reifengröße bzw. gleichem Abrollumfang verwendet werden.

Die Bezieher der Räder sind darauf hinzuweisen, dass der vom Reifenhersteller vorgeschriebene Reifenfülldruck zu beachten ist.

Spezielle Auflagen und Hinweise

A01 Nach Durchführung der Technischen Änderung ist das Fahrzeug unter Vorlage der vorliegenden ABE unverzüglich einem amtlich anerkannten Sachverständigen oder Prüfer für den Kraftfahrzeugverkehr oder einem Prüfingenieur einer Überwachungsorganisation nach Nummer 4 der Anlage VIIIb zur StVZO zur Durchführung und Bestätigung der in der ABE vorgeschriebenen Änderungsabnahme vorzuführen.

A12 Die Verwendung von Schneeketten ist nicht zulässig.

A16 Zum Auswuchten der Räder dürfen an der Felgeninnenseite nur Klebegewichte unterhalb der Felgenschulter angebracht werden. Bei Anbringung der Klebegewichte im Felgenbett ist auf einen Mindestabstand von 2 mm zum Bremssattel bzw. zu den Fahrwerksteilen zu achten.

A18 Es sind nur schlauchlose Reifen zulässig. Werden keine Ventile mit TPMS-Sensoren verwendet, sind ausschließlich Metallschraubventile mit Befestigung von außen, die den Normen DIN, E.T.R.T.O oder Tire and Rim entsprechen, zulässig. Werden Ventile mit TPMS-Sensoren verwendet, so sind die Hinweise und Vorgaben der Hersteller zu beachten. Die Ventile und Sensoren müssen für den vorgeschriebenen Luftdruck und die bauartbedingte Höchstgeschwindigkeit geeignet sein. Die Ventile dürfen nicht über den Felgenrand hinausragen.

A56 Die Rad-/Reifen-Kombination ist nur zulässig an Fahrzeugausführungen mit Allradantrieb (z.B. 4WD, Quattro, Syncro, 4-Matic, 4x4 u. ä.)

A57 Diese Rad-/Reifen-Kombination(en) ist (sind) zulässig an Fahrzeugausführungen mit Front bzw. Heck-Antrieb und Allradantrieb (z.B. 2WD, 4WD, Quattro, Syncro, 4-Matic, 4x4, u. ä.)

A58 Rad-Reifen-Kombination(en) nicht zulässig an Fahrzeugen mit Allradantrieb.

A90 Es dürfen nur feingliedrige Schneeketten, die nicht mehr als 9 mm einschließlich Kettenschloss auftragen, an den laut Betriebsanleitung dafür vorgesehenen Achsen verwendet werden.

B02 Vor Montage der Räder sind eventuell vorhandene Zentrierstifte, Befestigungs-Schrauben oder Sicherungsringe an den Anschlussflanschen des Fahrzeugs zu entfernen.

BK1 Nur zulässig für Fahrzeugausführungen mit Bremsscheibendurchmesser 320 mm an Achse 1.

Car Die Rad/Reifen-Kombination ist zulässig für Fahrzeugausführungen der Karosserieform Kombilimousine (Avant, Break, Caravan, Grandtour, Kombi, Sportswagon, T-Modell, Touring, Tourer, Turnier, Variant, …).

§22 48680*10

Cbo Die Rad-/Reifen-Kombination ist zulässig für Fahrzeugausführungen der Karosserieform Cabrio-Limousine, Roadster.

Cpe Die Rad-/Reifen-Kombination ist zulässig für Fahrzeugausführungen der Karosserieform Coupé.

F23 Rad/Reifen-Kombination nur für Fahrzeugausführungen mit Verbundlenkerhinterachse.

F24 Rad/Reifen-Kombination nur für Fahrzeugausführungen mit Viel- bzw. Mehrlenkerhinterachse (Einzelradaufhängung).

Flh Die Rad-/Reifen-Kombination ist zulässig für Fahrzeugausführungen der Karosserieform Schrägheckklimousine (Fließheck, 3-türig und 5-türig).

G01 Es ist der Nachweis zu erbringen, dass die Anzeige des Geschwindigkeitsmessers und Wegstreckenzählers innerhalb der Toleranzen (75/443/EWG, ECE-R39, § 57 StVZO) liegt. Wird die Anzeige angeglichen, sind die in den Fahrzeugpapieren (u. a. Fahrzeugschein, Zulassungsbescheinigung I oder COC-Papier) eingetragenen Reifengrößen zu überprüfen.

G03 Weicht der Abrollumfang dieser Reifengröße von den Abrollumfängen der serienmäßigen Reifengrößen (u. a. Fahrzeugschein, Zulassungsbescheinigung I, COC-Papier oder Bedienungsanleitung) ab, ist der Nachweis zu erbringen, dass die Anzeige des Geschwindigkeitsmessers und Wegstreckenzählers innerhalb der Toleranzen (75/443/EWG, ECE-R39, § 57 StVZO) liegt. Wird die Anzeige angeglichen, sind die in den Fahrzeugpapieren (u. a. Fahrzeugschein, Zulassungsbescheinigung I oder COC-Papier) eingetragenen Reifengrößen zu überprüfen.

G15 Bei Fahrzeugen mit ausschließlich 15 Zoll Serien-Bereifung (u. a. Fahrzeugschein, Zulassungsbescheinigung I, COC-Papier oder Bedienungsanleitung), ist der Nachweis zu erbringen, dass die Anzeige des Geschwindigkeitsmessers und Wegstreckenzählers innerhalb der Toleranzen (75/443/EWG, ECE-R39, § 57 StVZO) liegt. Wird die Anzeige angeglichen, sind die in den Fahrzeugpapieren (u. a. Fahrzeugschein, Zulassungsbescheinigung I oder COC-Papier) eingetragenen Reifengrößen zu überprüfen.

G16 Bei Fahrzeugen mit ausschließlich 16 Zoll Serien-Bereifung (u. a. Fahrzeugschein, Zulassungsbescheinigung I, COC-Papier oder Bedienungsanleitung), ist der Nachweis zu erbringen, dass die Anzeige des Geschwindigkeitsmessers und Wegstreckenzählers innerhalb der Toleranzen (75/443/EWG, ECE-R39, § 57 StVZO) liegt. Wird die Anzeige angeglichen, sind die in den Fahrzeugpapieren (u. a. Fahrzeugschein, Zulassungsbescheinigung I oder COC-Papier) eingetragenen Reifengrößen zu überprüfen.

G68 Ist die Reifengröße 235/70R16 keine der serienmäßigen Reifengrößen (u. a. Fahrzeugschein, Zulassungsbescheinigung I, COC-Papier oder Bedienungsanleitung), so ist der Nachweis zu erbringen, dass die Anzeige des Geschwindigkeitsmessers und Wegstreckenzählers innerhalb der Toleranzen (75/443/EWG, ECE-R39, § 57 StVZO) liegt. Wird die Anzeige angeglichen, sind die in den Fahrzeugpapieren (u. a. Fahrzeugschein, Zulassungsbescheinigung I oder COC-Papier) eingetragenen Reifengrößen zu überprüfen.

G73 Ist 18 Zoll keine Serien-Bereifung (u. a. Fahrzeugschein, Zulassungsbescheinigung I, COC-Papier oder Bedienungsanleitung), so ist der Nachweis zu erbringen, dass die Anzeige des Geschwindigkeitsmessers und Wegstreckenzählers innerhalb der Toleranzen (75/443/EWG, ECE-R39, § 57 StVZO) liegt. Wird die Anzeige angeglichen, sind die in den Fahrzeugpapieren (u. a. Fahrzeugschein, Zulassungsbescheinigung I oder COC-Papier) eingetragenen Reifengrößen zu überprüfen.

§22 48680*10

G80 Ist die Reifengröße 225/45R18 keine der serienmäßigen Reifengrößen (u. a. Fahrzeugschein, Zulassungsbescheinigung I, COC-Papier oder Bedienungsanleitung), so ist der Nachweis zu erbringen, dass die Anzeige des Geschwindigkeitsmessers und Wegstreckenzählers innerhalb der Toleranzen (75/443/EWG, ECE-R39, § 57 StVZO) liegt. Wird die Anzeige angeglichen, sind die in den Fahrzeugpapieren (u. a. Fahrzeugschein, Zulassungsbescheinigung I oder COC-Papier) eingetragenen Reifengrößen zu überprüfen.

G90 Ist 19 Zoll keine Serien-Bereifung (u. a. Fahrzeugschein, Zulassungsbescheinigung I, COC-Papier oder Bedienungsanleitung), so ist der Nachweis zu erbringen, dass die Anzeige des Geschwindigkeitsmessers und Wegstreckenzählers innerhalb der Toleranzen (75/443/EWG, ECE-R39, § 57 StVZO) liegt. Wird die Anzeige angeglichen, sind die in den Fahrzeugpapieren (u. a. Fahrzeugschein, Zulassungsbescheinigung I oder COC-Papier) eingetragenen Reifengrößen zu überprüfen.

HK1 An Achse 1 ist durch Nacharbeiten der Radhausausschnittkanten oder durch Einbau eines Federwegsbegrenzers, Stärke 10 mm (KIA-Teile-Nr. ZK3F037501) eine ausreichende Freigängigkeit der Rad-Reifenkombination herzustellen.

K1a Die Radabdeckung an Achse 1 ist durch Ausstellen der Frontschürze und des Kotflügels oder durch Anbau von dauerhaft befestigten Karosserieteilen im Bereich 0° bis 30° vor Radmitte herzustellen. Die gesamte Breite der Rad-/Reifenkombination muss, unter Beachtung des maximal möglichen Betriebsmaßes des Reifens (1,04-fache der Nennbreite des Reifens), in dem oben genannten Bereich abgedeckt sein.

K1b Die Radabdeckung an Achse 1 ist durch Ausstellen des Kotflügels oder durch Anbau von dauerhaft befestigten Karosserieteilen im Bereich 0° bis 50° hinter Radmitte herzustellen. Die gesamte Breite der Rad-/Reifenkombination muss, unter Beachtung des maximal möglichen Betriebsmaßes des Reifens (1,04-fache der Nennbreite des Reifens), in dem oben genannten Bereich abgedeckt sein.

K1c Die Radabdeckung an Achse 1 ist durch Ausstellen der Frontschürze und des Kotflügels oder durch Anbau von dauerhaft befestigten Karosserieteilen im Bereich 30° vor bis 50° hinter Radmitte herzustellen. Die gesamte Breite der Rad-/Reifenkombination muss, unter Beachtung des maximal möglichen Betriebsmaßes des Reifens (1,04-fache der Nennbreite des Reifens), in dem oben genannten Bereich abgedeckt sein.

K27 An Achse 1 ist durch Nacharbeit der Befestigung des Kunststoffinnenkotflügels an der Bördelkante eine ausreichende Freigängigkeit der Rad-/ Reifenkombination herzustellen.

K2a Die Radabdeckung an Achse 2 ist durch Ausstellen des Kotflügels oder durch Anbau von dauerhaft befestigten Karosserieteilen im Bereich 0° bis 30° vor Radmitte herzustellen. Die gesamte Breite der Rad-/Reifenkombination muss, unter Beachtung des maximal möglichen Betriebsmaßes des Reifens (1,04-fache der Nennbreite des Reifens), in dem oben genannten Bereich abgedeckt sein.

K2b Die Radabdeckung an Achse 2 ist durch Ausstellen der Heckschürze und des Kotflügels oder durch Anbau von dauerhaft befestigten Karosserieteilen im Bereich 0° bis 50° hinter Radmitte herzustellen. Die gesamte Breite der Rad-/Reifenkombination muss, unter Beachtung des maximal möglichen Betriebsmaßes des Reifens (1,04-fache der Nennbreite des Reifens), in dem oben genannten Bereich abgedeckt sein.

K2c Die Radabdeckung an Achse 2 ist durch Ausstellen der Heckschürze und des Kotflügels oder durch Anbau von dauerhaft befestigten Karosserieteilen im Bereich 30° vor bis 50° hinter Radmitte herzustellen. Die gesamte Breite der Rad-/Reifenkombination muss, unter Beachtung des maximal möglichen Betriebsmaßes des Reifens (1,04-fache der Nennbreite des Reifens), in dem oben genannten Bereich abgedeckt sein.

§22 48680*10

K3a An Achse 1 sind die Schrauben zur Befestigung der Radhausinnenverkleidung an den Radhausausschnittkanten (100 mm hinter Radmitte) zu entfernen und die Befestigungslasche vollständig nach oben zu biegen. Die Radhausinnenverkleidungen sind anschließend dauerhaft neu zu befestigen.

K3c An Achse 1 sind die Schrauben zur Befestigung der Radhausinnenverkleidung an den Radhausausschnittkanten (100 mm vor Radmitte) zu entfernen und die Befestigungslasche vollständig nach oben zu biegen. Die Radhausinnenverkleidungen sind anschließend dauerhaft neu zu befestigen.

K3f An Achse 1 sind die Schrauben zur Befestigung der Radhausinnenverkleidung an den Radhausausschnittkanten (200-250mm hinter Radmitte) zu entfernen und die Befestigungslasche vollständig noch oben zu biegen. Die Radhausinnenverkleidungen sind nachzuarbeiten (z.B. Erwärmen oder Ausschneiden) und dauerhaft zu befestigen.

K3i An Achse 1 ist die Radhausinnenverkleidung an der Radhausausschnittkante auszuschneiden bzw. um 5 mm zu kürzen und anschließend dauerhaft neu zu befestigen.

K3s An Achse 1 ist die Spritzwand bzw. die Radhausinnenverkleidung hinter Radmitte an den dahinterliegenden Rahmenfalz anzulegen und dauerhaft zu befestigen.

K3v An Achse 1 ist die Radhausinnenverkleidung vor Radmitte bei Lenkeinschlag auszuschneiden bzw. nachzuarbeiten und dauerhaft zu befestigen.

K41 An Achse 1 ist durch Nacharbeiten der Radhausausschnittkanten eine ausreichende Freigängigkeit der Rad-Reifenkombination herzustellen.

K42 An Achse 2 ist durch Nacharbeiten der Radhausausschnittkanten eine ausreichende Freigängigkeit der Rad-Reifenkombination herzustellen.

K44 An Achse 2 ist durch Aufweiten der Kotflügel bzw. inneren Seitenteile eine ausreichende Freigängigkeit der Rad-Reifenkombination herzustellen.

K45 An Achse 1 ist durch Nacharbeiten der Radhausinnenkotflügel, Kunststoffeinsätze bzw. deren Befestigungsteile eine ausreichende Freigängigkeit der Rad-Reifenkombination herzustellen. Ein evtl. vorhandener Spritzschutz für den Ansaugweg des Luftfilters muss erhalten bleiben.

K46 An Achse 2 ist durch Nacharbeiten der Radhausinnenkotflügel, Kunststoffeinsätze bzw. deren Befestigungsteile eine ausreichende Freigängigkeit der Rad-Reifenkombination herzustellen.

K4g An Achse 2 ist die Radhausinnenverkleidung am Übergang von der Radhausausschnittkante zur Heckschürze auszuschneiden bzw. um 10 mm zu kürzen.

K4h An Achse 2 ist die Radhausinnenverkleidung am Übergang von der Radhausausschnittkante zur Heckschürze auszuschneiden bzw. um 5 mm zu kürzen.

K4i An Achse 2 ist die Radhausinnenverkleidung an der Radhausausschnittkante auszuschneiden bzw. um 5 mm zu kürzen und anschließend dauerhaft neu zu befestigen.

K4t An Achse 2 ist die Radhausinnenverkleidung im Bereich des Tankeinfüllrohres auszuschneiden.

K56 Durch Nacharbeit der Heckschürze am Übergang zum Radhausausschnitt ist eine ausreichende Freigängigkeit der Rad-Reifenkombination herzustellen.

§22 48680*10

K5a An Achse 1 sind die Radhausausschnittkanten im Bereich 100 mm vor bis 100 mm hinter Radmitte vollständig umzulegen.

K5b An Achse 1 sind die Radhausausschnittkanten im Bereich 150 mm vor bis 150 mm hinter Radmitte vollständig umzulegen.

K5c An Achse 1 sind die Radhausausschnittkanten im Bereich 100 mm vor bis 200 mm hinter Radmitte vollständig umzulegen.

K5d An Achse 1 sind die Radhausausschnittkanten im Bereich 200 mm vor bis 200 mm hinter Radmitte vollständig umzulegen.

K5f An Achse 1 sind die Radhausausschnittkanten im Bereich 150 mm vor bis 300 mm hinter Radmitte vollständig umzulegen.

K5i An Achse 1 sind die in das Radhaus ragenden Kanten der Frontschürze auf einer Länge von 100 mm bis auf die Innenkontur des umgelegten Radlaufes folgend zu kürzen.

K5k An Achse 1 ist die Befestigungslasche der Frontschürze am Übergang zur Radhausausschnittkante um 5 mm zu kürzen oder um das gleiche Maß nach vorne/oben zu biegen.

K5w An Achse 1 sind die Kunststoff-Radhausausschnittkanten im Bereich 200 mm vor bis 200 mm hinter Radmitte um 5 mm auszuschneiden bzw. zu kürzen.

K66 Durch Nacharbeiten der Radhausinnenwand bzw. der Verkleidung an Achse 2 ist eine ausreichende Freigängigkeit der Rad-/Reifen-Kombination herzustellen.

K6a An Achse 2 sind die Radhausausschnittkanten im Bereich 100 mm vor bis 100 mm hinter Radmitte vollständig umzulegen.

K6b An Achse 2 sind die Radhausausschnittkanten im Bereich 150 mm vor bis 150 mm hinter Radmitte vollständig umzulegen.

K6e An Achse 2 sind die Radhausausschnittkanten im Bereich 300 mm vor bis 100 mm vor Radmitte vollständig umzulegen.

K6f An Achse 2 sind die Radhausausschnittkanten im Bereich 300 mm vor bis 150 mm nach Radmitte vollständig umzulegen.

K6g An Achse 2 ist die Befestigungslasche der Heckschürze am Übergang zur Radhausausschnittkante um 5 mm zu kürzen oder um das gleiche Maß nach hinten/oben zu biegen.

K6h An Achse 2 ist die Befestigungslasche der Heckschürze am Übergang zur Radhausausschnittkante um 10 mm zu kürzen oder um das gleiche Maß nach hinten/oben zu biegen. Die Befestigungsschraube ist soweit wie möglich nach hinten zu versetzen.

K6i An Achse 2 sind die in das Radhaus ragenden Kanten der Heckschürze auf einer Länge von 100 mm bis auf die Innenkontur des umgelegten Radlaufes folgend zu kürzen.

K6j An Achse 2 sind die Radhausausschnittkanten am Übergang zur Heckschürze vollständig umzulegen.

K6k An Achse 2 ist die Heckschürze einschließlich Innenverkleidung am Übergang zur Radhausausschnittkante um 5 mm auszustellen.

§22 48680*10

K6l An Achse 2 ist die Heckschürze einschließlich Innenverkleidung am Übergang zur Radhausausschnittkante um 10 mm auszustellen.

K6r An Achse 2 sind die Radhausausschnittkanten im Bereich 300mm vor bis 200mm nach Radmitte vollständig umzulegen.

K6v An Achse 2 sind die Kunststoff-Radhausausschnittkanten im Bereich 100 mm vor bis 100 mm hinter Radmitte um 5 mm auszuschneiden bzw. zu kürzen.

K6w An Achse 2 sind die Kunststoff-Radhausausschnittkanten im Bereich 200 mm vor bis 200 mm hinter Radmitte um 5 mm auszuschneiden bzw. zu kürzen.

K6x An Achse 2 sind die Kunststoff-Radhausausschnittkanten im Bereich 200 mm vor bis 200 mm hinter Radmitte um 10 mm auszuschneiden bzw. zu kürzen.

K6y An Achse 2 sind die Kunststoff-Radhausausschnittkanten im Bereich 300 mm vor bis 200 mm hinter Radmitte vollständig auszuschneiden bzw. zu kürzen.

K7a An Achse 1 sind die Radhausausschnittkanten im Bereich 100 mm vor bis 100 mm hinter Radmitte um 5 mm aufzuweiten.

K7d An Achse 1 sind die Radhausausschnittkanten im Bereich 200 mm vor bis 200 mm hinter Radmitte um 5 mm aufzuweiten.

K7i An Achse 1 sind die Radhausausschnittkanten im Bereich 200 mm vor bis 200 mm hinter Radmitte um 10 mm aufzuweiten.

K8c An Achse 2 sind die Radhausausschnittkanten im Bereich 200 mm vor bis 100 mm hinter Radmitte um 5 mm aufzuweiten.

K8e An Achse 2 sind die Radhausausschnittkanten im Bereich 200 mm vor bis 200 mm hinter Radmitte um 5 mm aufzuweiten.

K8h An Achse 2 sind die Radhausausschnittkanten im Bereich 300 mm vor bis 200 mm hinter Radmitte um 5 mm aufzuweiten.

K8i An Achse 2 sind die Radhausausschnittkanten im Bereich 200 mm vor bis 200 mm hinter Radmitte um 10 mm aufzuweiten.

K8m An Achse 2 sind die Radhausausschnittkanten im Bereich 300 mm vor bis 200 mm hinter Radmitte um 10 mm aufzuweiten.

K8s An Achse 2 sind die Radhausausschnittkanten im Bereich 300 mm vor bis 200 mm hinter Radmitte um 15 mm aufzuweiten.

K8x An Achse 2 sind die Radhausausschnittkanten im Bereich der hinteren Türkante (200 mm vor Radmitte) um 5 mm aufzuweiten.

K90 Auf ausreichenden Abstand der Rad-Reifen-Kombination zum Tankeinfüllrohr/Aktivkohlefilter bzw. dessen Kunststoffverkleidung ist zu achten.

KMV Betrifft nur Fahrzeugvarianten mit serienmäßigen Kunststoffverbreiterungen bzw. mit zusätzlichen Kotflügelverbreiterungen (Radlaufleisten).

KOV Betrifft nur Fahrzeugvarianten ohne serienmäßige Kunststoffverbreiterungen bzw. ohne zusätzliche Kotflügelverbreiterungen (Radlaufleisten).

§22 48680*10

L02 Durch Begrenzung des Lenkeinschlages ist eine ausreichende Freigängigkeit der Rad- / Reifenkombination herzustellen.

LK6 An Achse 1 ist durch Begrenzen des Lenkeinschlages oder durch Nacharbeit der Radhausinnenkotflügel bzw. der Kunststoffeinsätze im Bereich der Radinnenseite eine ausreichende Freigängigkeit der Rad-Reifenkombination herzustellen.

Lim Die Rad-/Reifen-Kombination ist zulässig für Fahrzeugausführungen der Karosserieform Limousine.

M+S Diese Reifengröße ist nur zulässig als M+S-Bereifung.

MHy Auch zulässig für Fahrzeugausführungen mit Hybridantrieb (Hybridelektrofahrzeug).

MpH Auch zulässig für Fahrzeugausführungen mit Hybridantrieb (Hybridelektrofahrzeug; HEV), incl. Plug-in-Hybrid Fahrzeuge bzw. extern aufladbare Hybrid-Elektro-Fahrzeuge (PHEV bzw. OVC-HEV).

NoE Nicht für "reines" Elektrofahrzeug (Battery Electric Vehicle "BEV").

NoH Nicht für Hybrid-Fahrzeuge bzw. Fahrzeugausführungen mit Hybridantrieb (Hybridelektrofahrzeug).

NoP Nicht für Plug-in Hybrid-Fahrzeuge bzw. extern aufladbare Hybrid-Elektro-Fahrzeuge (PHEV bzw. OVC-HEV).

R03 Diese Reifengröße ist nur an Achse 2 zulässig.

R09 Diese Reifengröße ist nur zulässig, wenn sie bereits als Serienbereifung freigegeben ist (Fahrzeugschein, Zulassungsbescheinigung I oder COC-Papier).

R37 Diese Reifengröße ist nicht geprüft für Fahrzeuge, die serienmäßig ausschließlich mit größeren und/oder breiteren Reifengrößen (u. a. Fahrzeugschein, Zulassungsbescheinigung I, COC-Papier oder Bedienungsanleitung) ausgerüstet sind.

R64 Diese Reifengröße ist nur zulässig bei Fahrzeugen mit serienmäßiger Reifengröße 215/65R16, 215/60R17 oder 215/55R18 (u. a. Fahrzeugschein, Zulassungsbescheinigung I, COC-Papier oder Bedienungsanleitung).

R70 Für das Fahrzeug ist die Reifengröße auf der im Gutachten genannten Radgröße durch den Reifenhersteller zu bestätigen. Diese Bestätigung ist vom Führer des Fahrzeugs mitzuführen.

Rld Diese Rad- / Reifenkombination ist nur zulässig an Fahrzeugen mit Serienbereifung 225/55R17 in Verbindung mit der Serienradgröße 8Jx17 ET35 (u. a. Fahrzeugschein, Zulassungsbescheinigung I, COC-Papier oder Bedienungsanleitung).

S01 Zur Befestigung der Räder dürfen nur die mitgelieferten Befestigungsmittel Nr. S01 (siehe Seite 1) verwendet werden.

S02 Zur Befestigung der Räder dürfen nur die mitgelieferten Befestigungsmittel Nr. S02 (siehe Seite 1) verwendet werden.

S03 Zur Befestigung der Räder dürfen nur die mitgelieferten Befestigungsmittel Nr. S03 (siehe Seite 1) verwendet werden.

S04 Zur Befestigung der Räder dürfen nur die mitgelieferten Befestigungsmittel Nr. S04 (siehe Seite 1) verwendet werden.

§22 48680*10

S05 Zur Befestigung der Räder dürfen nur die mitgelieferten Befestigungsmittel Nr. S05 (siehe Seite 1) verwendet werden.

S06 Zur Befestigung der Räder dürfen nur die mitgelieferten Befestigungsmittel Nr. S06 (siehe Seite 1) verwendet werden.

S07 Zur Befestigung der Räder dürfen nur die mitgelieferten Befestigungsmittel Nr. S07 (siehe Seite 1) verwendet werden.

Sth Die Rad-/Reifen-Kombination ist zulässig für Fahrzeugausführungen der Karosserieform Stufenheck.

T80 Reifen (LI 80) nur zulässig für Fahrzeuge mit zul. Achslasten bis 900 kg (Fzg.-Schein, Ziff. 16 bzw. Zulassungsbescheinigung Feld 8). Abschläge der Tragfähigkeit aufgrund der Bauartbedingten Höchstgeschwindigkeit (Fzg.-Schein, Ziff. 6 bzw. Zulassungsbescheinigung Feld T) sind zu berücksichtigen.

T83 Reifen (LI 83) nur zulässig für Fahrzeuge mit zul. Achslasten bis 974 kg (Fzg.-Schein, Ziff. 16 bzw. Zulassungsbescheinigung Feld 8). Abschläge der Tragfähigkeit aufgrund der Bauartbedingten Höchstgeschwindigkeit (Fzg.-Schein, Ziff. 6 bzw. Zulassungsbescheinigung Feld T) sind zu berücksichtigen.

T84 Reifen (LI 84) nur zulässig für Fahrzeuge mit zul. Achslasten bis 1000 kg (Fzg.-Schein, Ziff. 16 bzw. Zulassungsbescheinigung Feld 8). Abschläge der Tragfähigkeit aufgrund der Bauartbedingten Höchstgeschwindigkeit (Fzg.-Schein, Ziff. 6 bzw. Zulassungsbescheinigung Feld T) sind zu berücksichtigen.

T85 Reifen (LI 85) nur zulässig für Fahrzeuge mit zul. Achslasten bis 1030 kg (Fzg.-Schein, Ziff. 16 bzw. Zulassungsbescheinigung Feld 8). Abschläge der Tragfähigkeit aufgrund der Bauartbedingten Höchstgeschwindigkeit (Fzg.-Schein, Ziff. 6 bzw. Zulassungsbescheinigung Feld T) sind zu berücksichtigen.

T86 Reifen (LI 86) nur zulässig für Fahrzeuge mit zul. Achslasten bis 1060 kg (Fzg.-Schein, Ziff. 16 bzw. Zulassungsbescheinigung Feld 8). Abschläge der Tragfähigkeit aufgrund der Bauartbedingten Höchstgeschwindigkeit (Fzg.-Schein, Ziff. 6 bzw. Zulassungsbescheinigung Feld T) sind zu berücksichtigen.

T87 Reifen (LI 87) nur zulässig für Fahrzeuge mit zul. Achslasten bis 1090 kg (Fzg.-Schein, Ziff. 16 bzw. Zulassungsbescheinigung Feld 8). Abschläge der Tragfähigkeit aufgrund der Bauartbedingten Höchstgeschwindigkeit (Fzg.-Schein, Ziff. 6 bzw. Zulassungsbescheinigung Feld T) sind zu berücksichtigen.

T88 Reifen (LI 88) nur zulässig für Fahrzeuge mit zul. Achslasten bis 1120 kg (Fzg.-Schein, Ziff. 16 bzw. Zulassungsbescheinigung Feld 8). Abschläge der Tragfähigkeit aufgrund der Bauartbedingten Höchstgeschwindigkeit (Fzg.-Schein, Ziff. 6 bzw. Zulassungsbescheinigung Feld T) sind zu berücksichtigen.

T89 Reifen (LI 89) nur zulässig für Fahrzeuge mit zul. Achslasten bis 1160 kg (Fzg.-Schein, Ziff. 16 bzw. Zulassungsbescheinigung Feld 8). Abschläge der Tragfähigkeit aufgrund der Bauartbedingten Höchstgeschwindigkeit (Fzg.-Schein, Ziff. 6 bzw. Zulassungsbescheinigung Feld T) sind zu berücksichtigen.

T90 Reifen (LI 90) nur zulässig für Fahrzeuge mit zul. Achslasten bis 1200 kg (Fzg.-Schein, Ziff. 16 bzw. Zulassungsbescheinigung Feld 8). Abschläge der Tragfähigkeit aufgrund der Bauartbedingten Höchstgeschwindigkeit (Fzg.-Schein, Ziff. 6 bzw. Zulassungsbescheinigung Feld T) sind zu berücksichtigen.

§22 48680*10

T91 Reifen (LI 91) nur zulässig für Fahrzeuge mit zul. Achslasten bis 1230 kg (Fzg.-Schein, Ziff. 16 bzw. Zulassungsbescheinigung Feld 8). Abschläge der Tragfähigkeit aufgrund der Bauartbedingten Höchstgeschwindigkeit (Fzg.-Schein, Ziff. 6 bzw. Zulassungsbescheinigung Feld T) sind zu berücksichtigen.

T92 Reifen (LI 92) nur zulässig für Fahrzeuge mit zul. Achslasten bis 1260 kg (Fzg.-Schein, Ziff. 16 bzw. Zulassungsbescheinigung Feld 8). Abschläge der Tragfähigkeit aufgrund der Bauartbedingten Höchstgeschwindigkeit (Fzg.-Schein, Ziff. 6 bzw. Zulassungsbescheinigung Feld T) sind zu berücksichtigen.

T93 Reifen (LI 93) nur zulässig für Fahrzeuge mit zul. Achslasten bis 1300 kg (Fzg.-Schein, Ziff. 16 bzw. Zulassungsbescheinigung Feld 8). Abschläge der Tragfähigkeit aufgrund der Bauartbedingten Höchstgeschwindigkeit (Fzg.-Schein, Ziff. 6 bzw. Zulassungsbescheinigung Feld T) sind zu berücksichtigen.

T94 Reifen (LI 94) nur zulässig für Fahrzeuge mit zul. Achslasten bis 1340 kg (Fzg.-Schein, Ziff. 16 bzw. Zulassungsbescheinigung Feld 8). Abschläge der Tragfähigkeit aufgrund der Bauartbedingten Höchstgeschwindigkeit (Fzg.-Schein, Ziff. 6 bzw. Zulassungsbescheinigung Feld T) sind zu berücksichtigen.

T95 Reifen (LI 95) nur zulässig für Fahrzeuge mit zul. Achslasten bis 1380 kg (Fzg.-Schein, Ziff. 16 bzw. Zulassungsbescheinigung Feld 8). Abschläge der Tragfähigkeit aufgrund der Bauartbedingten Höchstgeschwindigkeit (Fzg.-Schein, Ziff. 6 bzw. Zulassungsbescheinigung Feld T) sind zu berücksichtigen.

T97 Reifen (LI 97) nur zulässig für Fahrzeuge mit zul. Achslasten bis 1460 kg (Fzg.-Schein, Ziff. 16 bzw. Zulassungsbescheinigung Feld 8). Abschläge der Tragfähigkeit aufgrund der Bauartbedingten Höchstgeschwindigkeit (Fzg.-Schein, Ziff. 6 bzw. Zulassungsbescheinigung Feld T) sind zu berücksichtigen.

T98 Reifen (LI 98) nur zulässig für Fahrzeuge mit zul. Achslasten bis 1500 kg (Fzg.-Schein, Ziff. 16 bzw. Zulassungsbescheinigung Feld 8). Abschläge der Tragfähigkeit aufgrund der Bauartbedingten Höchstgeschwindigkeit (Fzg.-Schein, Ziff. 6 bzw. Zulassungsbescheinigung Feld T) sind zu berücksichtigen.

V00 Unterschiedliche Reifengrößen auf Vorder- und Hinterachse sind nicht zulässig für Fahrzeugausführungen mit Allradantrieb (z.B. AWD, 4-Matic, Syncro, 4x4,...).

V18 Bei Verwendung verschiedener Reifengrößen an Vorder- und Hinterachse sind folgende Reifenkombinationen, sofern die Reifengrößen in der Spalte "Reifen" aufgeführt sind, möglich:

	Vorderachse	Hinterachse
Nr. 1	205/40R18	225/35R18
Nr. 2	205/45R18	225/40R18
Nr. 3	215/40R18	245/35R18, 255/35R18
Nr. 4	215/45R18	235/40R18, 245/40R18
Nr. 5	215/55R18	235/50R18
Nr. 6	225/40R18	245/35R18, 255/35R18, 265/35R18, 285/30R18, 295/30R18
Nr. 7	225/45R18	245/40R18, 255/40R18, 275/35R18, 285/35R18
Nr. 8	225/50R18	245/45R18, 255/45R18
Nr. 9	235/40R18	255/35R18, 265/35R18, 275/35R18, 315/30R18
Nr. 10	235/45R18	255/40R18, 265/40R18, 275/40R18, 295/35R18
Nr. 11	235/50R18	255/45R18, 285/40R18
Nr. 12	235/60R18	255/55R18, 285/50R18
Nr. 13	245/35R18	255/35R18

§22 48680*10

	Vorderachse	Hinterachse (Forts.)
Nr. 14	245/40R18	255/40R18, 265/35R18, 275/35R18, 285/35R18
Nr. 15	245/45R18	265/40R18, 275/40R18, 285/40R18
Nr. 16	245/50R18	275/45R18
Nr. 17	255/40R18	285/35R18, 295/35R18
Nr. 18	255/45R18	275/40R18, 285/40R18
Nr. 19	255/50R18	285/45R18
Nr. 20	255/55R18	285/50R18
Nr. 21	265/35R18	295/30R18, 315/30R18

Es sind nur Reifen eines Herstellers und achsweise eines Profiltyps zulässig, für die der Reifen- oder Fahrzeughersteller die Eignung für das jeweilige Fahrzeug bestätigt. Diese Bestätigung ist vom Führer des Fahrzeugs mitzuführen.

X45 Diese Reifengröße ist zulässig bei Fahrzeugen mit serienmäßiger Reifengröße 225/70R15 oder 225/65R16 (u. a. Fahrzeugschein, Zulassungsbescheinigung I, COC-Papier oder Bedienungsanleitung).

X67 Diese Reifengröße ist zulässig bei Fahrzeugen mit serienmäßiger Reifengröße 215/70R16 (u.a. Fahrzeugschein, Zulassungsbescheinigung I, COC-Papier oder Bedienungsanleitung).

X68 Diese Reifengröße ist nur zulässig bei Fahrzeugen mit serienmäßiger Reifengröße 235/70R16 (u.a. Fahrzeugschein, Zulassungsbescheinigung I, COC-Papier oder Bedienungsanleitung).

X88 Diese Reifengröße ist nicht zulässig bei Fahrzeugen mit 18-Zoll-Serien-Reifengrößen (u. a. Fahrzeugschein, Zulassungsbescheinigung I, COC-Papier oder Bedienungsanleitung).

Y84 Die Rad-/Reifen-Kombination ist zulässig für 3-türige Fahrzeugausführungen der Karosserieform Fließheck.

Y85 Die Rad-/Reifen-Kombination ist zulässig für 5-türige Fahrzeugausführungen der Karosserieform Schrägheckklimousine (Fließheck).

Z16 Diese Rad-Reifen-Kombinationen sind zulässig bei Fahrzeugen mit 16-Zoll-Serien-Reifengrößen (u.a. Fahrzeugschein, Zulassungsbescheinigung I, COC-Papier oder Bedienungsanleitung).

Z18 Diese Rad-Reifen-Kombinationen sind zulässig bei Fahrzeugen mit 18-Zoll-Serien-Reifengrößen (u.a. Fahrzeugschein, Zulassungsbescheinigung I, COC-Papier oder Bedienungsanleitung).

Prüfort und Prüfdatum

Die Verwendungsprüfung fand am 22. November 2021 in Lambsheim statt.

Prüfergebnis

Aufgrund der durchgeführten Prüfungen bestehen keine technischen Bedenken o.g. Sonderräder unter Beachtung der Auflagen und Hinweise zu verwenden.

Die in diesem Gutachten aufgeführten Fahrzeugtypen entsprechen auch nach der Umrüstung den heute gültigen Vorschriften der StVZO. Das Gutachten verliert seine Gültigkeit, wenn sich entsprechende Bauvorschriften der StVZO ändern oder an den Kraftfahrzeugen Änderungen eintreten, die die Begutachtungspunkte beeinflussen.

§22 48680*10

Das Gutachten umfasst Blatt 1 bis 23 und gilt für Sonderräder ab Herstellungsdatum Oktober 2011.

Der Technische Dienst Typprüfstelle Fahrzeuge/Fahrzeugteile der TÜV Rheinland Kraftfahrt GmbH, Am Grauen Stein, 51105 Köln ist mit seinem Ingenieurzentrum Technologiezentrum Typprüfstelle, Lambsheim für die angewendeten Prüfverfahren vom Kraftfahrt-Bundesamt entsprechend EG-FGV für das Typgenehmigungsverfahren des KBA unter der Nummer KBA-P 00010-96 benannt.

Lambsheim, 22. November 2021

Technischer Dienst · Typprüfstelle Fahrzeuge/Fahrzeugteile · TÜVRheinland

Wagner

00380545.DOC

§22 48680*10

Auftraggeber
Gewe Reifengroßhandel GmbH
Hans Geiger Straße 15
D-67661 Kaiserslautern
QM-Nr. 49 02 0160905

Prüfgegenstand PKW-Sonderrad
Modell AS2
Typ AS2-8018
Radgröße 8.0J x 18H2
Zentrierart Mittenzentrierung

Aus-führung	Kennzeichnung Rad/ Zentrierring	Lochzahl/ Loch-kreis- (mm)/ Mit-tenloch-ø (mm)	Einpress-tiefe (mm)	Rad-last (kg)	Abrollumfang (mm)
W4	AS2-8018 W4 / Ø72,5 / Ø67,1	5/114,3/67,1	45	730	2150

Kennzeichnungen
KBA-Nummer 48680
Herstellerzeichen TEC
Radtyp und Ausführung AS2-8018 (s.o.)
Radgröße 8.0J x 18H2
Einpresstiefe ET (s.o.)
Herstelldatum Monat und Jahr

Befestigungsmittel

Nr.	Art der Befestigungsmittel	Bund	Anzugsmoment (Nm)	Schaftlänge (mm)
S01	Mutter M12x1,5	Kegel 60°	110	-
S02	Mutter M12x1,5	Kegel 60°	125	-
S03	Mutter M12x1,5	Kegel 60°	130	-
S04	Mutter M12x1,5	Kegel 60°	140	-
S05	Mutter M12x1,5	Kegel 60°	135	-
S06	Mutter M12x1,5 (D6sp)	Kegel 60°	125	-
S07	Mutter M12x1,5 (offen)	Kegel 60°	125	-

Prüfungen

Entsprechend den Kriterien des VdTÜV Merkblattes 751 (in der jeweils gültigen Fassung) wurden an den im Verwendungsbereich aufgeführten Fahrzeugen Anbau-, Freigängigkeits- und Handlingsprüfungen durchgeführt.

Verwendungsbereich

Hersteller
Citroen
Ford
Hyundai
Kia
Mazda
Mitsubishi
Peugeot

Spurverbreiterung innerhalb 2%

§22 48680*10

Handelsbezeichnung Fahrzeug-Typ ABE/EWG-Nr.	kW-Bereich	Reifen	Reifenbezogene Auflagen und Hinweise	Auflagen und Hinweise
Citroen C4 Aircross B e2*2007/46*0117*..	84-110	225/50R18		A12 A16 A18 A57 S01
	84-110	225/55R18		
Ford Maverick /Esc. 1EZ, -/R; 1N2, -/R e4*98/14* 0043,0051*.., e13*2001/116* 0091,0093*..	145	235/60R18	X68	A12 A16 A18 B02 S05
	91-149	235/50R18	X45 X67	
	91-149	235/60R18	A01 G68	
Hyundai Coupe GK e11*98/14*0186*..	77-123	205/45R18	R37 R70	A12 A16 A18 S01
	77-123	215/40R18		
Hyundai i20 N (III) BC3 e5*2007/46*0121*..	150	215/40R18	K1a K1b K2c K5d K8h	A01 A12 A16 A18 A58 Flh NoE NoP V18 S02
	150	225/35R18	K1c K2c K3i K5d K8m	
	150	245/35R18	K2c K8s R03	
Hyundai i30 /-cw FD, FDH e11*2001/116*0313*. e11*2001/116*0343*. e11*2007/46*0225*..	66-105	205/45R18	R70 V18	A12 A16 A18 Car Flh S01
	66-105	215/40R18	A01 K1a K2b K56 T85 T89	
	66-105	225/35R18	A01 K1a K1b K2b K56 T83 T87	
	66-105	225/40R18	A01 K1a K1b K2b K56	
Hyundai i30 /-cw GDH, GDH-HME e11*2007/46*0337*..; e11*2007/46*0338*..; e13*2007/46*1604*.. - incl. Facelift 2015	66-100	215/40R18	K2b K6g T85 T89	A01 A12 A16 A18 A58 Car Cpe Flh S01
	66-100	225/35R18	K2b K6g T83 T87	
	66-137	225/40R18	K2b K6g	
	66-137	235/35R18	K1a K1b K2b K5a K6g	
Hyundai i30 /-cw PDE e11*2007/46*3807*..; e5*2007/46*1075*.. - incl. Facelift 2020	70-118	215/40R18	K1a K1b T89	A01 A12 A16 A18 A58 Car F24 Flh NoP V18 S06
	70-118	225/35R18	K1c K2b K8h T87	
	70-118	225/40R18	K1c K2b K8h	
	70-118	245/35R18	K1c K2c K5d K8m	
Hyundai i30 Fastback PDE e11*2007/46*3807*..; e5*2007/46*1075*.. - incl. Facelift 2020	85-118	215/40R18	K2b T89	A01 A12 A16 A18 A58 F24 NoP V18 Y85 S06
	85-118	225/35R18	K1a K1b K2b K8h T87	
	85-118	225/40R18	K1a K1b K2b K8h	
	85-118	245/35R18	K1c K2c K5d K8h	
Hyundai i30 N PDE e11*2007/46*3807*..; e5*2007/46*1075*.. - incl. Facelift 2020	184	225/40R18	K2b K8h	A01 A12 A16 A18 A58 F24 Flh V18 S02
	184	235/40R18	G90 K1c K2c K3f K5d K6i K6j K8h	
	184	245/35R18	K1c K2c K3f K5d K8m	
Hyundai i30 N Fastback PDE e11*2007/46*3807*..; e5*2007/46*1075*.. - incl. Facelift 2020	184	225/40R18	K2b K8h	A01 A12 A16 A18 A58 F24 V18 Y85 S02
	184	235/40R18	G90 K1c K2c K3f K5d K6j K8h	
	184	245/35R18	K1c K2c K3f K5d K8m	

§22 48680*10

Handelsbezeichnung Fahrzeug-Typ ABE/EWG-Nr.	kW-Bereich	Reifen	Reifenbezogene Auflagen und Hinweise	Auflagen und Hinweise
Hyundai i30 N Perf. Fastback PDE e11*2007/46*3807*..; e5*2007/46*1075*.. - incl. Facelift 2020	202,206	225/40R18	K2b K8h M+S	A01 A12 A16 A18 A58 F24 V18 Y85 S02
	202,206	235/40R18	K1c K2c K3f K5d K6j K8h M+S	
	202,206	245/35R18	K1c K2c K3f K5d K8m M+S	
Hyundai i30 N Performance PDE e11*2007/46*3807*..; e5*2007/46*1075*.. - incl. Facelift 2020	202,206	225/40R18	K2b K8h M+S	A01 A12 A16 A18 A58 F24 Flh V18 S02
	202,206	235/40R18	K1c K2c K3f K5d K6i K6j K8h M+S	
	202,206	245/35R18	K1c K2c K3f K5d K8m M+S	
Hyundai i40 /-cw VF e4*2007/46*0263*..; e4*2007/46*0264*.. - incl. Facelift 2015 und 2018	85-131	215/45R18	T93	A12 A16 A18 A58 Car Lim V18 S02
	85-131	225/40R18	T92	
	85-131	225/45R18		
	85-131	235/40R18		
	85-131	245/40R18	A01 K5d K5k K7a	
Hyundai Ioniq Elektro AE e4*2007/46* 1157*00-09 (28 kWh-Batterie)	25 (88)	205/40R18	T86	A12 A16 A18 A58 Flh S02
	25 (88)	215/40R18	A01 K1a K2b K8h T89	
	25 (88)	225/35R18	A01 K1c K2a K2b K3f K8h T87	
	25 (88)	225/40R18	A01 K1c K2a K2b K3f K8h	
Hyundai Ioniq Elektro AE e4*2007/46* 1157*10-.. (38,3 kWh-Batterie) - ab Modell 2020	25 (100)	215/40R18	K1a K2b K8h T89	A01 A12 A16 A18 A58 Flh S02
	25 (100)	215/45R18	K1a K2b K8h	
	25 (100)	225/40R18	K1c K2a K2b K3f K8h	
Hyundai Ioniq Hybrid AE e4*2007/46*1157*.. - incl. Facelift 2019	77	205/40R18	T86	A12 A16 A18 A58 Flh NoE S02
	77	215/40R18	A01 K1a K2b K8h	
	77	225/35R18	A01 K1c K2a K2b K3f K8h T87	
	77	225/40R18	A01 K1c K2a K2b K3f K8h	
	77	235/35R18	A01 K1c K2c K3f K5d K6g K6i K8m	
Hyundai Ioniq Plug-in Hybrid AE e4*2007/46*1157*.. - incl. Facelift 2019	77	205/40R18	T86	A12 A16 A18 A58 Flh NoE S02
	77	215/40R18	A01 K1a K2b K8h	
	77	225/35R18	A01 K1c K2a K2b K3f K8h T87	
	77	225/40R18	A01 K1c K2a K2b K3f K8h	
	77	235/35R18	A01 K1c K2c K3f K5d K6g K6i K8m	
Hyundai ix20 JC, JC-HME e4*2007/46*0207*..; e4*2007/46*0223*..; e13*2007/46*1605*.. - incl. Facelift 2015	57-94	215/40R18	K1a K1b K2b	A01 A12 A16 A18 A58 Flh S01
	57-94	225/35R18	K1c K2b T87	
	57-94	225/40R18	K1c K2b	
Hyundai ix35 EL, ELH, LM e11*2007/46* 0104*00-03; 0192*00-05; 0128*00-06	85-135	225/50R18	K1a K1b K2b	A01 A12 A16 A18 A57 S01
	85-135	225/55R18	K1a K1b K2b	

§22 48680*10

Handelsbezeichnung Fahrzeug-Typ ABE/EWG-Nr.	kW-Bereich	Reifen	Reifenbezogene Auflagen und Hinweise	Auflagen und Hinweise
Hyundai ix35 ELH, LM e11*2007/46* 0128*07-.. 0192*06-.. - ab Facelift 2013	85-135	225/50R18	K1a K1b	A01 A12 A16 A18 A57 S01
	85-135	225/55R18	K1a K1b	
Hyundai Kona OS e4*2007/46*1259*.. - Frontantrieb - incl. Facelift 2021	85-146	215/45R18		A12 A16 A18 A58 F23 NoE NoP V18 S02
	85-146	225/45R18		
	85-146	235/40R18	A01 K2b	
	85-146	235/45R18	A01 K2b	
	85-146	245/40R18	A01 K1c K2a K2b K6w	
Hyundai Kona 4WD OS e4*2007/46*1259*.. - incl. Facelift 2021	100-146	215/45R18		A12 A16 A18 A56 F24 NoE NoP S02
	100-146	225/45R18		
	100-146	235/40R18		
	100-146	235/45R18		
	100-146	245/40R18	A01 K1c K2b K6w	
Hyundai Kona electric OS, OSE e4*2007/46*1259*.., e4*2007/46*1522*.. - incl. Facelift 2021	26, 28	215/45R18		A12 A16 A18 A58 F24 S06
	26, 28	225/45R18		
Hyundai Kona Hybrid OS e4*2007/46*1259*.. - incl. Facelift 2021	77	215/45R18		A12 A16 A18 A58 F24 V18 S02
	77	225/45R18		
	77	235/40R18	A01 K2b K6w	
Hyundai Kona N OS e4*2007/46*1259*14-..	206	225/45R18		A12 A16 A18 A58 F24 NoE NoP S02
	206	235/45R18	A01 K2b	
	206	245/40R18	A01 K1c K2a K2b	
Hyundai Nexo FE e9*2007/46*6592*..	32 (120)	225/50R18		A12 A16 A18 A58 S02
	32 (120)	225/55R18		
Hyundai Santa Fe (IV) TM e4*2007/46* 1318*00-02	110-147	235/55R18	A31	A16 A18 A57 S02
	110-147	235/60R18	A91	
Hyundai Sonata NF e11*2001/116*0241*.	100-184	225/45R18		A12 A16 A18 Lim S01
	100-184	235/40R18		
Hyundai Tucson (I) JM e4*2001/116*0087*.. - mit Radhaus-Verbreiterungen	82-129	225/50R18	R64	A12 A16 A18 KMV S01
	82-129	235/45R18		
	82-129	245/45R18		
Hyundai Tucson (I) JM e4*2001/116*0087*.. - ohne Radhaus-Verbreiterungen	82-129	225/50R18	A01 K1a K1b K2b	A12 A16 A18 KOV S01
	82-129	235/45R18		
	82-129	245/45R18	A01 K1a K1b K2b	

§22 48680*10

Prüfgegenstand PKW-Sonderrad 8.0J x 18H2 Typ AS2-8018
Hersteller Gewe Reifengroßhandel GmbH

Handelsbezeichnung Fahrzeug-Typ ABE/EWG-Nr.	kW-Bereich	Reifen	Reifenbezogene Auflagen und Hinweise	Auflagen und Hinweise
Hyundai Tucson (III) TL e11*2007/46*2711*..; e5*2007/46*1084*.. - incl. Facelift 2018	114-136	225/50R18	K1c K2b	A01 A12 A16 A18 A57 S02
	114-136	225/55R18	K1c K2b	
	114-136	235/50R18	K1c K2c	
	114-136	235/55R18	K1c K2c	
	114-136	255/45R18	K1c K2c	
Hyundai Tucson (III) TLE, TLE-HME e11*2007/46*2724*..; e13*2007/46*1612*..; e5*2007/46*1076*.. - incl. Facelift 2018	85-136	225/50R18	K1c K2b	A01 A12 A16 A18 A57 S02
	85-136	225/55R18	K1c K2b	
	85-136	235/50R18	K1c K2c	
	85-136	235/55R18	K1c K2c	
	85-136	255/45R18	K1c K2c	
Hyundai Tucson (IV) NX4e e5*2018/858*00001*..	85-132	225/55R18	K2b	A01 A12 A16 A18 A57 MpH NoE S02
	85-132	235/55R18	K1a K1b K2b	
	85-132	245/50R18	K1c K2c	
Hyundai Veloster FS e11*2007/46* 0194*00-10	97,103,137	215/40R18	K8h	A01 A12 A16 A18 A58 Cpe S01
	97,103,137	225/35R18	K8h	
	97,103,137	225/40R18	G01 K4t K8h	
	97,103,137	235/35R18	K1c K2b K4t K6g K8m	
Hyundai Veloster FS e11*2007/46* 0194*11-.. - ab Facelift 2015	97,103,137	215/40R18	K8h	A01 A12 A16 A18 A58 Cpe S01
	97,103,137	225/35R18	K8h	
	97,103,137	225/40R18	K8h	
	97,103,137	235/35R18	K1c K2b K6g K8m	
Kia Carens RP e4*2007/46*0633*..	85-122	215/45R18	G80 K2b K8h T93	A01 A12 A16 A18 A58 S01
	85-122	225/40R18	K2b K8h T92	
	85-122	225/45R18	G80 K2b K8h	
	85-122	235/35R18	K1a K1b K2b K6g K8h T90 X88	
	85-122	235/40R18	G80 K1a K1b K2b K6g K8h	
Kia Carens / UN FG e4*2001/116*0114*..	84-107	215/45R18	T93	A12 A16 A18 S01
	84-107	225/40R18	T91 T92	
	84-107	225/45R18	T91	
Kia cee'd (I) ED e4*2001/116*0121*.; e4*2007/46*0132*.. - pro_cee'd /-SW	66-106	205/45R18	R70 V18	A12 A16 A18 Car Cpe Flh S01
	66-106	215/40R18	A01 K1a K2b K56 T85 T89	
	66-106	225/35R18	A01 K1a K1b K2b K56 T83 T87	
	66-106	225/40R18	A01 K1a K1b K2b K56	
Kia cee'd /-SW (II) JD e4*2007/46*0496*..; e4*2007/46*0497*.. - incl. Facelift 2015	66-100	215/40R18	K1a K1b K2b K6g T85 T89	A01 A12 A16 A18 A58 Car Y85 S01
	66-100	225/35R18	K1a K1b K2b K3f K6g T83 T87	
	66-150	215/40R18	K1a K1b K2b K6g M+S T85 T89	
	66-150	225/40R18	K1a K1b K2b K3f K6g	
	66-150	235/35R18	K1c K2b K3f K4g K5d K6g	
Kia Ceed /-SW (III) CD e4*2007/46*1299*..	73-118	215/40R18	K1a K1b K2b K8h R37 T89	A01 A12 A16 A18 A58 Car KOV NoP V18 Y85 S06
	73-118	225/35R18	K1c K2b K6i K6j K8h R37 T87	
	73-150	225/40R18	K1c K2b K6i K6j K8h	
	73-150	245/35R18	K1c K2c K3f K5d K6i K6j K8m	
Kia Ceed SW (III) CD e4*2007/46*1299*.. - Plug-in Hybrid	77	215/40R18	K1a K1b K2b K8h T89	A01 A12 A16 A18 A58 Car KOV S06
	77	225/35R18	K1c K2b K6i K6j K8h T87	
	77	225/40R18	K1c K2b K6i K6j K8h	

§22 48680*10

Handelsbezeichnung Fahrzeug-Typ ABE/EWG-Nr.	kW-Bereich	Reifen	Reifenbezogene Auflagen und Hinweise	Auflagen und Hinweise
Kia e-Niro DE e4*2007/46*1139*.. (39-64 kWh-Batterie)	27-29	225/45R18		A12 A16 A18 A58 S02
Kia e-Soul (III) SK3 e4*2007/46*1365*.. (39-64 kWh-Batterie)	27-29	225/45R18	K1a	A01 A12 A16 A18 A58 S02
Kia Magentis GE e4*2001/116*0100*.	100-142	215/45R18		A12 A16 A18 Lim S01
Kia Niro Hybrid DE e4*2007/46*1139*..	77-78	215/45R18		A12 A16 A18 A58 V18 S02
	77-78	225/40R18		
	77-78	225/45R18		
	77-78	235/40R18	A01 K6w K8e	
Kia Niro Plug-In Hybrid DE e4*2007/46*1139*..	77-78	215/45R18		A12 A16 A18 A58 S02
	77-78	225/40R18		
	77-78	225/45R18		
Kia Opirus LD e4*2001/116*0075 *00-02	137-149	225/45R18	T95	A12 A16 A18 Lim V18 S01
	137-149	225/50R18	T95	
	137-149	235/45R18	T98	
	137-149	245/40R18	T97	
	137-149	245/45R18		
Kia Optima JF e4*2007/46* 1018*00-06	99-126	225/45R18		A12 A16 A18 A58 Lim NoH S02
	99-180	235/45R18	A01 K1a K2b	
	99-180	245/40R18	A01 K1c K2a K2b	
	99-180	245/45R18	A01 K1c K2a K2b	
Kia Optima Hybrid JF e4*2007/46*1018*..	115	225/45R18		A12 A16 A18 A58 Lim S02
	115	235/45R18	A01 K1a K2b	
Kia Optima Hybrid TFE e4*KS07/46*0009*..	110	215/45R18		A12 A16 A18 A58 Lim S01
	110	225/45R18		
Kia Optima Plug-In Hybrid JF e4*2007/46*1018*..	115	225/45R18		A12 A16 A18 A58 Car Lim S02
	115	235/45R18	A01 K1a K2b	
Kia Optima Spirit TF e4*2007/46*0255*..	100, 121	215/45R18		A12 A16 A18 A58 BK1 Lim S01
	100, 121	225/45R18		
Kia Optima SW JF e4*2007/46*1018*.. - incl. Facelift 2018	99-133	225/45R18		A12 A16 A18 A58 Car NoH S02
	99-180	235/45R18	A01 K1a K2b	
	99-180	245/40R18	A01 K1c K2a K2b	
	99-180	245/45R18	A01 K1c K2a K2b	
Kia pro_cee'd (II) JD e4*2007/46*0496*.. - incl. Facelift 2015	66-100	215/40R18	K1a K1b K2b K4h K6g T85 T89	A01 A12 A16 A18 A58 Y84 S01
	66-100	225/35R18	K1a K1b K2b K3f K4h K6g T83 T87	
	66-150	215/40R18	K1a K1b K2b K4h K6g M+S T85 T89	
	66-150	225/40R18	K1a K1b K2b K3f K4h K6g	
	66-150	235/35R18	K1c K2b K3f K4g K5d K6g	

§22 48680*10

Handelsbezeichnung Fahrzeug-Typ ABE/EWG-Nr.	kW-Bereich	Reifen	Reifenbezogene Auflagen und Hinweise	Auflagen und Hinweise
Kia ProCeed (III) CD e4*2007/46*1299*	88-150	225/40R18	K1c K2b K6i K6j K8h	A01 A12 A16 A18 A58 KOV NoP V18 Y85 S06
	88-150	245/35R18	K1c K2c K3f K5d K6i K6j K8m	
Kia Soul (I) AM e4*2001/116*0139*..; e4*2007/46*0133*..	85-103	215/45R18	A01 G73	A12 A16 A18 A58 S01
	85-103	215/45R18	Z18	
	85-103	225/40R18	A01 K1a K1b K2b K5b K6g	
	85-103	225/45R18	A01 G03 K1a K1b K2b K5b K6g K7a	
	85-103	235/40R18	A01 G73 K1c K2b K5b K6h K7a K8e	
Kia Soul (II) PS e4*2007/46*0825*.. - mit Radhaus-Verbreiterungen	91-113	215/45R18	R37	A12 A16 A18 A58 KMV S06
	91-113	225/45R18	A01 K6w K8e R37	
	91-113	235/40R18	A01 K2b K6w K8e R37	
	91-150	235/45R18	A01 G16 K2b K6w K8e	
	91-150	245/40R18	A01 K2b K5b K5w K6w K8e	
Kia Soul (II) PS e4*2007/46*0825*.. - ohne Radhaus-Verbreiterungen	91-113	215/45R18	K1a K2b R37	A01 A12 A16 A18 A58 KOV S06
	91-113	225/45R18	K1c K2b K8e R37	
	91-113	235/40R18	K1c K2c K8e R37	
	91-150	235/45R18	G16 K1c K2c K8e	
	91-150	245/40R18	K1c K2c K5b K8e	
Kia Sportage (IV) QL e11*2007/46*3139*..; e5*2007/46*1080*.. - incl. Facelift 2018	114-136	225/50R18		A12 A16 A18 A57 S02
	114-136	225/55R18		
Kia Sportage (IV) QLE, QLE-KMD e11*2007/46*3144*..; e13*2007/46*1971*..; e5*2007/46*1081*.. - incl. Facelift 2018	85-136	225/50R18		A12 A16 A18 A57 S02
	85-136	225/55R18		
Kia Sportage /KM (II) JE, JES e4*2001/116*0089*.., e4*2001/116*0120*.. - mit Radhaus-Verbreiterungen	82-129	225/50R18	R64	A12 A16 A18 KMV S01
	82-129	235/45R18		
	82-129	245/45R18		
Kia Sportage /KM (II) JE, JES e4*2001/116*0089*.., e4*2001/116*0120*.. - ohne Radhaus-Verbreiterungen	82-129	225/50R18		A12 A16 A18 KOV S01
	82-129	235/45R18		
	82-129	245/45R18		
Kia Venga YN, -/S, -/G e4*2007/46* 0130*,0131*, 0261*,0262*..; e50*2007/46*0052*.. - incl. Facelift 2015	55-94	215/40R18	K1a K1b K2b	A01 A12 A16 A18 A58 Flh S01
	55-94	225/35R18	K1c K2b T87	
	55-94	225/40R18	K1c K2b	

§22 48680*10

Handelsbezeichnung Fahrzeug-Typ ABE/EWG-Nr.	kW-Bereich	Reifen	Reifenbezogene Auflagen und Hinweise	Auflagen und Hinweise
Kia XCeed CD e4*2007/46*1299*07-..	85-150	215/45R18	R37	A12 A16 A18 A58 Flh KMV NoP S07
	85-150	225/45R18	R37	
	85-150	235/45R18		
Kia XCeed Plug-In Hybrid CD e4*2007/46*1299*07-..	77	215/45R18		A12 A16 A18 A58 Flh KMV S06
	77	225/45R18		
	77	235/45R18		
Mazda 3 (I) BK e1*2001/116*0234*..	191	215/45R18	K1c K2b K42 K46 R09	A01 A12 A16 A18 B02 Flh Lim S01
	62-110	215/40R18	K1c K2b K42 K46 T85 T89	
	62-110	225/35R18	K1c K2b K42 K46 T83 T87	
	62-191	225/40R18	K1c K25 K2b K42 K46	
Mazda 3 (II) BL e11*2001/116* 0262*00-09 (FIN: -JMZBL...)	77-111	225/35R18	K1c K6f K6k T83 T87	A01 A12 A16 A18 Flh Sth S01
	77-136	215/40R18	K1a K1b K6b T85 T89	
	77-191	225/40R18	K1c K6f K6k T88 T89	
Mazda 3 (III) BL e11*2001/116* 0262*10-.. ab Modell 2013 (FIN: -.MZBM...) - incl. Facelift 2017 (FIN: -.MZBN...)	74-121	215/45R18		A12 A16 A18 A58 Flh Lim V18 S03
	74-121	225/40R18	A01 K6e	
	74-121	225/45R18	A01 K6e	
	74-121	235/40R18	A01 K1a K1b K2b K4h K6r	
	74-121	245/40R18	A01 K1c K2b K4h K6r	
Mazda 3 (IV) BP, BPE e13*2007/46*1972*..; e13*2007/46*2249*..	85-137	215/45R18		A12 A16 A18 A57 Lim MHy Y85 S04
	85-137	225/40R18		
	85-137	225/45R18		
Mazda 5 (I) CR1 e13*2001/116*0156*.	81-107	225/40R18	K1c K42 LK6 T91	A01 A12 A16 A18 B02 S01
Mazda 6 (I) GG/GY; GG1/GY1 e1*98/14*0188*..; e11*2001/116*0203*.	122,191	215/45R18	G03 K42	A01 A12 A16 A18 Car Flh Lim V00 V18 S01
	122,191	235/40R18	K1c K2c K41 K42 K56 Z18	
	88-122	215/40R18	K42 T85 T89	
	88-122	225/35R18	K1c K2b K42 T87	
	88-122	235/35R18	K1c K2c K42 K56 T86 T90	
	88-122	245/35R18	K1c K2c K42 K56	
	88-191	225/40R18	K1c K2b K42 T88 T89	
Mazda 6 (II) GH e1*2001/116* 0448*00-13	88-136	215/45R18	K1a K1b K2b K42 T89 T93	A01 A12 A16 A18 A58 Car Flh Lim V18 S01
	88-136	225/40R18	K1c K2b K42 T88 T89	
	88-136	225/45R18	K1c K2b K42	
	88-136	235/40R18	K1c K2b K41 K42	
	88-136	245/40R18	K2c K42 K56 R03	
Mazda 6 (III) GJ, GH e1*2007/46*1001*.. e1*2001/116* 0448*14-.. - ab Modell 2013 - incl. Facelift 2016 u. 2018	107-143	225/50R18		A12 A16 A18 A57 Car Lim V00 V18 S03
	107-143	235/45R18		
	107-143	245/45R18		

§22 48680*10

Handelsbezeichnung Fahrzeug-Typ ABE/EWG-Nr.	kW-Bereich	Reifen	Reifenbezogene Auflagen und Hinweise	Auflagen und Hinweise
Mazda CX-3 DJ1 e1*2007/46*1335*..	77-115	215/45R18	A91	A16 A18 A57 Flh S03
	77-115	215/50R18	A94 R70	
	77-115	225/45R18	A90	
	77-115	235/45R18	A12	
Mazda CX-30 DM e13*2007/46*2041*..	85-143	215/55R18	R70	A12 A16 A18 A57 F23 Flh KMV MHy S04
	85-143	235/45R18		
Mazda CX-5 KE, GH e13*2007/46*1247*..; e1*2001/116* 0448*14-..	110-141	225/60R18	A33	A16 A18 S03
	110-141	235/55R18	A12	
	110-141	235/60R18	A01 A12 G01	
	110-141	255/50R18	A01 A12 K1c	
Mazda CX-5 KF, KFE e13*2007/46*1803*..; e13*2007/46*1832*..	110-143	225/60R18		A12 A16 A18 A57 S04
	110-143	235/55R18		
	110-143	235/60R18	A01 G01	
Mazda CX-7 ER, ERE e11*2001/116*0308*. e13*2007/46*1109*..	120-191	235/60R18		A12 A16 A18 A57 S01
Mazda MX-5 (III) NC1, NC1E e11*2001/116*0202*. e1*2001/116*0371*..	93, 118	205/35R18	K1c K2b K42 R70	A01 A12 A16 A18 S01
	93, 118	205/40R18	K1c K2b K42	
	93, 118	215/35R18	K1c K2b K42	
	93, 118	215/40R18	G03 K1c K2b K42	
	93, 118	225/35R18	K1c K2b K42	
Mazda RX8 SE e11*2001/116*0199*.	141-170	225/45R18		A12 A16 A18 V18 S01
	141-170	245/40R18		
Mazda Tribute EP, -/R, EP2, -/R e4*98/14* 0044, 0052*.., e13*2001/116* 0090, 0092*.. - mit Radhaus-Verbreiterungen	145,149	235/60R18	X68	A12 A16 A18 B02 KMV S05
	91-149	235/50R18	X67	
	91-149	235/60R18	A01 G68 X67	
Mazda Tribute EP, -/R, EP2, -/R e4*98/14* 0044, 0052*.., e13*2001/116* 0090, 0092*.. - ohne Radhaus-Verbreiterungen	91,110	235/50R18	K2b X67	A01 A12 A16 A18 B02 KOV S05
	91,110	235/60R18	G68 K2b	

§22 48680*10

Handelsbezeichnung Fahrzeug-Typ ABE/EWG-Nr.	kW-Bereich	Reifen	Reifenbezogene Auflagen und Hinweise	Auflagen und Hinweise
Mitsubishi ASX GA0 e1*2007/46* 0368*00-08	85,86,110	235/45R18	K1b K2b	A01 A12 A16 A18 A57 S01
Mitsubishi Grandis NA0W e1*2001/116*0269*..	100-121	225/45R18	A12 T91 T95	A16 A18 S01
Mitsubishi Lancer (VIII) CY0 e1*2001/116*0441*.. - Limousine - Sportback	80-177	215/45R18	A33	A16 A18 A57 Flh Lim V00 V18 S01
	80-177	225/40R18	A01 A12 K1c K42	
	80-177	235/40R18	A01 A12 K1c K42	
Peugeot 4008 B e2*2007/46*0115*..	84-110	225/50R18		A12 A16 A18 A57 S01
	84-110	225/55R18		

Allgemeine Hinweise

Im Fahrzeug vorgeschriebene Fahrzeugsysteme, z. B. Reifendruckkontrollsysteme, müssen nach Anbau der Räder funktionsfähig bleiben.

Wird eine in diesem Gutachten aufgeführte Reifengröße verwendet, die nicht bereits in den Fahrzeugpapieren (u. a. Fahrzeugschein, Zulassungsbescheinigung I oder COC-Papier) genannt ist, so sind die Angaben über die Reifengröße in den Fahrzeugpapieren (Fahrzeugschein bzw. -brief, Zulassungsbescheinigung I) durch die Zulassungsstelle berichtigen zu lassen. Diese Berichtigung ist dann nicht erforderlich, wenn die ABE des Sonderrades eine Freistellung von der Pflicht zur Berichtigung der Fahrzeugpapiere enthält.

Die mindestens erforderlichen Geschwindigkeitsbereiche (mit Ausnahme der M+S-Profile) und Tragfähigkeiten der zu verwendenden Reifen sind den Fahrzeugpapieren (Fahrzeugbrief und -schein, Zulassungsbescheinigung I) zu entnehmen. Abschläge der Tragfähigkeit aufgrund der Fahrzeughöchstgeschwindigkeit sind zu berücksichtigen.

Fahrzeughöchst-geschwindigkeit	Tragfähigkeit (%) Geschwindigkeitssymbol (GSY)		
	V	W	Y
210 km/h	100%	100%	100%
220 km/h	97%	100%	100%
230 km/h	94%	100%	100%
240 km/h	91%	100%	100%
250 km/h	-	95%	100%
260 km/h	-	90%	100%
270 km/h	-	85%	100%
280 km/h	-	-	95%
290 km/h	-	-	90%
300 km/h	-	-	85%

Ferner sind nur Reifen einer Bauart und achsweise eines Reifentyps zulässig. Bei Verwendung unterschiedlicher Reifentypen auf Vorder- und Hinterachse sind die Hinweise des Fahrzeug- und / oder Reifenherstellers zu beachten.

§22 48680*10

Das Fahrwerk und die Bremsaggregate müssen, mit Ausnahme der in der entsprechenden Auflage aufgeführten Umrüstmaßnahmen, dem Serienstand entsprechen. Die Zulässigkeit weiterer Veränderungen ist gesondert zu beurteilen.

Wird das serienmäßige Ersatzrad verwendet, soll mit mäßiger Geschwindigkeit und nicht länger als erforderlich gefahren werden. Es müssen die serienmäßigen Befestigungsteile verwendet werden. Bei Fahrzeugen mit Allradantrieb darf nur ein Ersatzrad mit gleicher Reifengröße bzw. gleichem Abrollumfang verwendet werden.

Die Bezieher der Räder sind darauf hinzuweisen, dass der vom Reifenhersteller vorgeschriebene Reifenfülldruck zu beachten ist.

Spezielle Auflagen und Hinweise

A01 Nach Durchführung der Technischen Änderung ist das Fahrzeug unter Vorlage der vorliegenden ABE unverzüglich einem amtlich anerkannten Sachverständigen oder Prüfer für den Kraftfahrzeugverkehr oder einem Prüfingenieur einer Überwachungsorganisation nach Nummer 4 der Anlage VIIIb zur StVZO zur Durchführung und Bestätigung der in der ABE vorgeschriebenen Änderungsabnahme vorzuführen.

A12 Die Verwendung von Schneeketten ist nicht zulässig.

A16 Zum Auswuchten der Räder dürfen an der Felgeninnenseite nur Klebegewichte unterhalb der Felgenschulter angebracht werden. Bei Anbringung der Klebegewichte im Felgenbett ist auf einen Mindestabstand von 2 mm zum Bremssattel bzw. zu den Fahrwerksteilen zu achten.

A18 Es sind nur schlauchlose Reifen zulässig. Werden keine Ventile mit TPMS-Sensoren verwendet, sind ausschließlich Metallschraubventile mit Befestigung von außen, die den Normen DIN, E.T.R.T.O oder Tire and Rim entsprechen, zulässig. Werden Ventile mit TPMS-Sensoren verwendet, so sind die Hinweise und Vorgaben der Hersteller zu beachten. Die Ventile und Sensoren müssen für den vorgeschriebenen Luftdruck und die bauartbedingte Höchstgeschwindigkeit geeignet sein. Die Ventile dürfen nicht über den Felgenrand hinausragen.

A31 Es dürfen nur feingliedrige Schneeketten, die nicht mehr als 12 mm einschließlich Kettenschloss auftragen, an den laut Betriebsanleitung dafür vorgesehenen Achsen verwendet werden.

A33 Es dürfen nur feingliedrige Schneeketten, die nicht mehr als 12 mm einschließlich Kettenschloss auftragen, an der Vorderachse verwendet werden.

A56 Die Rad-/Reifen-Kombination ist nur zulässig an Fahrzeugausführungen mit Allradantrieb (z.B. 4WD, Quattro, Syncro, 4-Matic, 4x4 u. ä.)

A57 Diese Rad-/Reifen-Kombination(en) ist (sind) zulässig an Fahrzeugausführungen mit Front bzw. Heck-Antrieb und Allradantrieb (z.B. 2WD, 4WD, Quattro, Syncro, 4-Matic, 4x4, u. ä.)

A58 Rad-Reifen-Kombination(en) nicht zulässig an Fahrzeugen mit Allradantrieb.

A90 Es dürfen nur feingliedrige Schneeketten, die nicht mehr als 9 mm einschließlich Kettenschloss auftragen, an den laut Betriebsanleitung dafür vorgesehenen Achsen verwendet werden.

A91 Es dürfen nur feingliedrige Schneeketten, die nicht mehr als 10 mm einschließlich Kettenschloss auftragen, an den laut Betriebsanleitung dafür vorgesehenen Achsen verwendet werden.

A94 Es dürfen nur feingliedrige Schneeketten, die nicht mehr als 7 mm einschließlich Kettenschloss auftragen, an den laut Betriebsanleitung dafür vorgesehenen Achsen verwendet werden.

§22 48680*10

B02 Vor Montage der Räder sind eventuell vorhandene Zentrierstifte, Befestigungs-Schrauben oder Sicherungsringe an den Anschlussflanschen des Fahrzeugs zu entfernen.

BK1 Nur zulässig für Fahrzeugausführungen mit Bremsscheibendurchmesser 320 mm an Achse 1.

Car Die Rad/Reifen-Kombination ist zulässig für Fahrzeugausführungen der Karosserieform Kombilimousine (Avant, Break, Caravan, Grandtour, Kombi, Sportswagon, T-Modell, Touring, Tourer, Turnier, Variant, …).

Cpe Die Rad-/Reifen-Kombination ist zulässig für Fahrzeugausführungen der Karosserieform Coupé.

F23 Rad/Reifen-Kombination nur für Fahrzeugausführungen mit Verbundlenkerhinterachse.

F24 Rad/Reifen-Kombination nur für Fahrzeugausführungen mit Viel- bzw. Mehrlenkerhinterachse (Einzelradaufhängung).

Flh Die Rad-/Reifen-Kombination ist zulässig für Fahrzeugausführungen der Karosserieform Schrägheckklimousine (Fließheck, 3-türig und 5-türig).

G01 Es ist der Nachweis zu erbringen, dass die Anzeige des Geschwindigkeitsmessers und Wegstreckenzählers innerhalb der Toleranzen (75/443/EWG, ECE-R39, § 57 StVZO) liegt. Wird die Anzeige angeglichen, sind die in den Fahrzeugpapieren (u. a. Fahrzeugschein, Zulassungsbescheinigung I oder COC-Papier) eingetragenen Reifengrößen zu überprüfen.

G03 Weicht der Abrollumfang dieser Reifengröße von den Abrollumfängen der serienmäßigen Reifengrößen (u. a. Fahrzeugschein, Zulassungsbescheinigung I, COC-Papier oder Bedienungsanleitung) ab, ist der Nachweis zu erbringen, dass die Anzeige des Geschwindigkeitsmessers und Wegstreckenzählers innerhalb der Toleranzen (75/443/EWG, ECE-R39, § 57 StVZO) liegt. Wird die Anzeige angeglichen, sind die in den Fahrzeugpapieren (u. a. Fahrzeugschein, Zulassungsbescheinigung I oder COC-Papier) eingetragenen Reifengrößen zu überprüfen.

G16 Bei Fahrzeugen mit ausschließlich 16 Zoll Serien-Bereifung (u. a. Fahrzeugschein, Zulassungsbescheinigung I, COC-Papier oder Bedienungsanleitung), ist der Nachweis zu erbringen, dass die Anzeige des Geschwindigkeitsmessers und Wegstreckenzählers innerhalb der Toleranzen (75/443/EWG, ECE-R39, § 57 StVZO) liegt. Wird die Anzeige angeglichen, sind die in den Fahrzeugpapieren (u. a. Fahrzeugschein, Zulassungsbescheinigung I oder COC-Papier) eingetragenen Reifengrößen zu überprüfen.

G68 Ist die Reifengröße 235/70R16 keine der serienmäßigen Reifengrößen (u. a. Fahrzeugschein, Zulassungsbescheinigung I, COC-Papier oder Bedienungsanleitung), so ist der Nachweis zu erbringen, dass die Anzeige des Geschwindigkeitsmessers und Wegstreckenzählers innerhalb der Toleranzen (75/443/EWG, ECE-R39, § 57 StVZO) liegt. Wird die Anzeige angeglichen, sind die in den Fahrzeugpapieren (u. a. Fahrzeugschein, Zulassungsbescheinigung I oder COC-Papier) eingetragenen Reifengrößen zu überprüfen.

G73 Ist 18 Zoll keine Serien-Bereifung (u. a. Fahrzeugschein, Zulassungsbescheinigung I, COC-Papier oder Bedienungsanleitung), so ist der Nachweis zu erbringen, dass die Anzeige des Geschwindigkeitsmessers und Wegstreckenzählers innerhalb der Toleranzen (75/443/EWG, ECE-R39, § 57 StVZO) liegt. Wird die Anzeige angeglichen, sind die in den Fahrzeugpapieren (u. a. Fahrzeugschein, Zulassungsbescheinigung I oder COC-Papier) eingetragenen Reifengrößen zu überprüfen.

§22 48680*10

G80 Ist die Reifengröße 225/45R18 keine der serienmäßigen Reifengrößen (u. a. Fahrzeugschein, Zulassungsbescheinigung I, COC-Papier oder Bedienungsanleitung), so ist der Nachweis zu erbringen, dass die Anzeige des Geschwindigkeitsmessers und Wegstreckenzählers innerhalb der Toleranzen (75/443/EWG, ECE-R39, § 57 StVZO) liegt. Wird die Anzeige angeglichen, sind die in den Fahrzeugpapieren (u. a. Fahrzeugschein, Zulassungsbescheinigung I oder COC-Papier) eingetragenen Reifengrößen zu überprüfen.

G90 Ist 19 Zoll keine Serien-Bereifung (u. a. Fahrzeugschein, Zulassungsbescheinigung I, COC-Papier oder Bedienungsanleitung), so ist der Nachweis zu erbringen, dass die Anzeige des Geschwindigkeitsmessers und Wegstreckenzählers innerhalb der Toleranzen (75/443/EWG, ECE-R39, § 57 StVZO) liegt. Wird die Anzeige angeglichen, sind die in den Fahrzeugpapieren (u. a. Fahrzeugschein, Zulassungsbescheinigung I oder COC-Papier) eingetragenen Reifengrößen zu überprüfen.

K1a Die Radabdeckung an Achse 1 ist durch Ausstellen der Frontschürze und des Kotflügels oder durch Anbau von dauerhaft befestigten Karosserieteilen im Bereich 0° bis 30° vor Radmitte herzustellen. Die gesamte Breite der Rad-/Reifenkombination muss, unter Beachtung des maximal möglichen Betriebsmaßes des Reifens (1,04-fache der Nennbreite des Reifens), in dem oben genannten Bereich abgedeckt sein.

K1b Die Radabdeckung an Achse 1 ist durch Ausstellen des Kotflügels oder durch Anbau von dauerhaft befestigten Karosserieteilen im Bereich 0° bis 50° hinter Radmitte herzustellen. Die gesamte Breite der Rad-/Reifenkombination muss, unter Beachtung des maximal möglichen Betriebsmaßes des Reifens (1,04-fache der Nennbreite des Reifens), in dem oben genannten Bereich abgedeckt sein.

K1c Die Radabdeckung an Achse 1 ist durch Ausstellen der Frontschürze und des Kotflügels oder durch Anbau von dauerhaft befestigten Karosserieteilen im Bereich 30° vor bis 50° hinter Radmitte herzustellen. Die gesamte Breite der Rad-/Reifenkombination muss, unter Beachtung des maximal möglichen Betriebsmaßes des Reifens (1,04-fache der Nennbreite des Reifens), in dem oben genannten Bereich abgedeckt sein.

K25 Durch Nacharbeit der Kunststoffinnenkotflügel an der Vorderachse im Bereich des Motorschutzes ist eine ausreichende Freigängigkeit der Rad-/ Reifenkombination herzustellen.

K2a Die Radabdeckung an Achse 2 ist durch Ausstellen des Kotflügels oder durch Anbau von dauerhaft befestigten Karosserieteilen im Bereich 0° bis 30° vor Radmitte herzustellen. Die gesamte Breite der Rad-/Reifenkombination muss, unter Beachtung des maximal möglichen Betriebsmaßes des Reifens (1,04-fache der Nennbreite des Reifens), in dem oben genannten Bereich abgedeckt sein.

K2b Die Radabdeckung an Achse 2 ist durch Ausstellen der Heckschürze und des Kotflügels oder durch Anbau von dauerhaft befestigten Karosserieteilen im Bereich 0° bis 50° hinter Radmitte herzustellen. Die gesamte Breite der Rad-/Reifenkombination muss, unter Beachtung des maximal möglichen Betriebsmaßes des Reifens (1,04-fache der Nennbreite des Reifens), in dem oben genannten Bereich abgedeckt sein.

K2c Die Radabdeckung an Achse 2 ist durch Ausstellen der Heckschürze und des Kotflügels oder durch Anbau von dauerhaft befestigten Karosserieteilen im Bereich 30° vor bis 50° hinter Radmitte herzustellen. Die gesamte Breite der Rad-/Reifenkombination muss, unter Beachtung des maximal möglichen Betriebsmaßes des Reifens (1,04-fache der Nennbreite des Reifens), in dem oben genannten Bereich abgedeckt sein.

K3f An Achse 1 sind die Schrauben zur Befestigung der Radhausinnenverkleidung an den Radhausausschnittkanten (200-250mm hinter Radmitte) zu entfernen und die Befestigungslasche vollständig noch oben zu biegen. Die Radhausinnenverkleidungen sind nachzuarbeiten (z.B. Erwärmen oder Ausschneiden) und dauerhaft zu befestigen.

§22 48680*10

K3i An Achse 1 ist die Radhausinnenverkleidung an der Radhausausschnittkante auszuschneiden bzw. um 5 mm zu kürzen und anschließend dauerhaft neu zu befestigen.

K41 An Achse 1 ist durch Nacharbeiten der Radhausausschnittkanten eine ausreichende Freigängigkeit der Rad-Reifenkombination herzustellen.

K42 An Achse 2 ist durch Nacharbeiten der Radhausausschnittkanten eine ausreichende Freigängigkeit der Rad-Reifenkombination herzustellen.

K46 An Achse 2 ist durch Nacharbeiten der Radhausinnenkotflügel, Kunststoffeinsätze bzw. deren Befestigungsteile eine ausreichende Freigängigkeit der Rad-Reifenkombination herzustellen.

K4g An Achse 2 ist die Radhausinnenverkleidung am Übergang von der Radhausausschnittkante zur Heckschürze auszuschneiden bzw. um 10 mm zu kürzen.

K4h An Achse 2 ist die Radhausinnenverkleidung am Übergang von der Radhausausschnittkante zur Heckschürze auszuschneiden bzw. um 5 mm zu kürzen.

K4t An Achse 2 ist die Radhausinnenverkleidung im Bereich des Tankeinfüllrohres auszuschneiden.

K56 Durch Nacharbeit der Heckschürze am Übergang zum Radhausausschnitt ist eine ausreichende Freigängigkeit der Rad-Reifenkombination herzustellen.

K5a An Achse 1 sind die Radhausausschnittkanten im Bereich 100 mm vor bis 100 mm hinter Radmitte vollständig umzulegen.

K5b An Achse 1 sind die Radhausausschnittkanten im Bereich 150 mm vor bis 150 mm hinter Radmitte vollständig umzulegen.

K5d An Achse 1 sind die Radhausausschnittkanten im Bereich 200 mm vor bis 200 mm hinter Radmitte vollständig umzulegen.

K5k An Achse 1 ist die Befestigungslasche der Frontschürze am Übergang zur Radhausausschnittkante um 5 mm zu kürzen oder um das gleiche Maß nach vorne/oben zu biegen.

K5w An Achse 1 sind die Kunststoff-Radhausausschnittkanten im Bereich 200 mm vor bis 200 mm hinter Radmitte um 5 mm auszuschneiden bzw. zu kürzen.

K6b An Achse 2 sind die Radhausausschnittkanten im Bereich 150 mm vor bis 150 mm hinter Radmitte vollständig umzulegen.

K6e An Achse 2 sind die Radhausausschnittkanten im Bereich 300 mm vor bis 100 mm vor Radmitte vollständig umzulegen.

K6f An Achse 2 sind die Radhausausschnittkanten im Bereich 300 mm vor bis 150 mm nach Radmitte vollständig umzulegen.

K6g An Achse 2 ist die Befestigungslasche der Heckschürze am Übergang zur Radhausausschnittkante um 5 mm zu kürzen oder um das gleiche Maß nach hinten/oben zu biegen.

K6h An Achse 2 ist die Befestigungslasche der Heckschürze am Übergang zur Radhausausschnittkante um 10 mm zu kürzen oder um das gleiche Maß nach hinten/oben zu biegen. Die Befestigungsschraube ist soweit wie möglich nach hinten zu versetzen.

§22 48680*10

K6i An Achse 2 sind die in das Radhaus ragenden Kanten der Heckschürze auf einer Länge von 100 mm bis auf die Innenkontur des umgelegten Radlaufes folgend zu kürzen.

K6j An Achse 2 sind die Radhausausschnittkanten am Übergang zur Heckschürze vollständig umzulegen.

K6k An Achse 2 ist die Heckschürze einschließlich Innenverkleidung am Übergang zur Radhausausschnittkante um 5 mm auszustellen.

K6r An Achse 2 sind die Radhausausschnittkanten im Bereich 300mm vor bis 200mm nach Radmitte vollständig umzulegen.

K6w An Achse 2 sind die Kunststoff-Radhausausschnittkanten im Bereich 200 mm vor bis 200 mm hinter Radmitte um 5 mm auszuschneiden bzw. zu kürzen.

K7a An Achse 1 sind die Radhausausschnittkanten im Bereich 100 mm vor bis 100 mm hinter Radmitte um 5 mm aufzuweiten.

K8e An Achse 2 sind die Radhausausschnittkanten im Bereich 200 mm vor bis 200 mm hinter Radmitte um 5 mm aufzuweiten.

K8h An Achse 2 sind die Radhausausschnittkanten im Bereich 300 mm vor bis 200 mm hinter Radmitte um 5 mm aufzuweiten.

K8m An Achse 2 sind die Radhausausschnittkanten im Bereich 300 mm vor bis 200 mm hinter Radmitte um 10 mm aufzuweiten.

K8s An Achse 2 sind die Radhausausschnittkanten im Bereich 300 mm vor bis 200 mm hinter Radmitte um 15 mm aufzuweiten.

KMV Betrifft nur Fahrzeugvarianten mit serienmäßigen Kunststoffverbreiterungen bzw. mit zusätzlichen Kotflügelverbreiterungen (Radlaufleisten).

KOV Betrifft nur Fahrzeugvarianten ohne serienmäßige Kunststoffverbreiterungen bzw. ohne zusätzliche Kotflügelverbreiterungen (Radlaufleisten).

LK6 An Achse 1 ist durch Begrenzen des Lenkeinschlages oder durch Nacharbeit der Radhausinnenkotflügel bzw. der Kunststoffeinsätze im Bereich der Radinnenseite eine ausreichende Freigängigkeit der Rad-Reifenkombination herzustellen.

Lim Die Rad-/Reifen-Kombination ist zulässig für Fahrzeugausführungen der Karosserieform Limousine.

M+S Diese Reifengröße ist nur zulässig als M+S-Bereifung.

MHy Auch zulässig für Fahrzeugausführungen mit Hybridantrieb (Hybridelektrofahrzeug).

MpH Auch zulässig für Fahrzeugausführungen mit Hybridantrieb (Hybridelektrofahrzeug; HEV), incl. Plug-in-Hybrid Fahrzeuge bzw. extern aufladbare Hybrid-Elektro-Fahrzeuge (PHEV bzw. OVC-HEV).

NoE Nicht für "reines" Elektrofahrzeug (Battery Electric Vehicle "BEV").

NoH Nicht für Hybrid-Fahrzeuge bzw. Fahrzeugausführungen mit Hybridantrieb (Hybridelektrofahrzeug).

§22 48680*10

NoP Nicht für Plug-in Hybrid-Fahrzeuge bzw. extern aufladbare Hybrid-Elektro-Fahrzeuge (PHEV bzw. OVC-HEV).

R03 Diese Reifengröße ist nur an Achse 2 zulässig.

R09 Diese Reifengröße ist nur zulässig, wenn sie bereits als Serienbereifung freigegeben ist (Fahrzeugschein, Zulassungsbescheinigung I oder COC-Papier).

R37 Diese Reifengröße ist nicht geprüft für Fahrzeuge, die serienmäßig ausschließlich mit größeren und/oder breiteren Reifengrößen (u. a. Fahrzeugschein, Zulassungsbescheinigung I, COC-Papier oder Bedienungsanleitung) ausgerüstet sind.

R64 Diese Reifengröße ist nur zulässig bei Fahrzeugen mit serienmäßiger Reifengröße 215/65R16, 215/60R17 oder 215/55R18 (u. a. Fahrzeugschein, Zulassungsbescheinigung I, COC-Papier oder Bedienungsanleitung).

R70 Für das Fahrzeug ist die Reifengröße auf der im Gutachten genannten Radgröße durch den Reifenhersteller zu bestätigen. Diese Bestätigung ist vom Führer des Fahrzeugs mitzuführen.

S01 Zur Befestigung der Räder dürfen nur die mitgelieferten Befestigungsmittel Nr. S01 (siehe Seite 1) verwendet werden.

S02 Zur Befestigung der Räder dürfen nur die mitgelieferten Befestigungsmittel Nr. S02 (siehe Seite 1) verwendet werden.

S03 Zur Befestigung der Räder dürfen nur die mitgelieferten Befestigungsmittel Nr. S03 (siehe Seite 1) verwendet werden.

S04 Zur Befestigung der Räder dürfen nur die mitgelieferten Befestigungsmittel Nr. S04 (siehe Seite 1) verwendet werden.

S05 Zur Befestigung der Räder dürfen nur die mitgelieferten Befestigungsmittel Nr. S05 (siehe Seite 1) verwendet werden.

S06 Zur Befestigung der Räder dürfen nur die mitgelieferten Befestigungsmittel Nr. S06 (siehe Seite 1) verwendet werden.

S07 Zur Befestigung der Räder dürfen nur die mitgelieferten Befestigungsmittel Nr. S07 (siehe Seite 1) verwendet werden.

Sth Die Rad-/Reifen-Kombination ist zulässig für Fahrzeugausführungen der Karosserieform Stufenheck.

T83 Reifen (LI 83) nur zulässig für Fahrzeuge mit zul. Achslasten bis 974 kg (Fzg.-Schein, Ziff. 16 bzw. Zulassungsbescheinigung Feld 8). Abschläge der Tragfähigkeit aufgrund der Bauartbedingten Höchstgeschwindigkeit (Fzg.-Schein, Ziff. 6 bzw. Zulassungsbescheinigung Feld T) sind zu berücksichtigen.

T85 Reifen (LI 85) nur zulässig für Fahrzeuge mit zul. Achslasten bis 1030 kg (Fzg.-Schein, Ziff. 16 bzw. Zulassungsbescheinigung Feld 8). Abschläge der Tragfähigkeit aufgrund der Bauartbedingten Höchstgeschwindigkeit (Fzg.-Schein, Ziff. 6 bzw. Zulassungsbescheinigung Feld T) sind zu berücksichtigen.

§22 48680*10

T86 Reifen (LI 86) nur zulässig für Fahrzeuge mit zul. Achslasten bis 1060 kg (Fzg.-Schein, Ziff. 16 bzw. Zulassungsbescheinigung Feld 8). Abschläge der Tragfähigkeit aufgrund der Bauartbedingten Höchstgeschwindigkeit (Fzg.-Schein, Ziff. 6 bzw. Zulassungsbescheinigung Feld T) sind zu berücksichtigen.

T87 Reifen (LI 87) nur zulässig für Fahrzeuge mit zul. Achslasten bis 1090 kg (Fzg.-Schein, Ziff. 16 bzw. Zulassungsbescheinigung Feld 8). Abschläge der Tragfähigkeit aufgrund der Bauartbedingten Höchstgeschwindigkeit (Fzg.-Schein, Ziff. 6 bzw. Zulassungsbescheinigung Feld T) sind zu berücksichtigen.

T88 Reifen (LI 88) nur zulässig für Fahrzeuge mit zul. Achslasten bis 1120 kg (Fzg.-Schein, Ziff. 16 bzw. Zulassungsbescheinigung Feld 8). Abschläge der Tragfähigkeit aufgrund der Bauartbedingten Höchstgeschwindigkeit (Fzg.-Schein, Ziff. 6 bzw. Zulassungsbescheinigung Feld T) sind zu berücksichtigen.

T89 Reifen (LI 89) nur zulässig für Fahrzeuge mit zul. Achslasten bis 1160 kg (Fzg.-Schein, Ziff. 16 bzw. Zulassungsbescheinigung Feld 8). Abschläge der Tragfähigkeit aufgrund der Bauartbedingten Höchstgeschwindigkeit (Fzg.-Schein, Ziff. 6 bzw. Zulassungsbescheinigung Feld T) sind zu berücksichtigen.

T90 Reifen (LI 90) nur zulässig für Fahrzeuge mit zul. Achslasten bis 1200 kg (Fzg.-Schein, Ziff. 16 bzw. Zulassungsbescheinigung Feld 8). Abschläge der Tragfähigkeit aufgrund der Bauartbedingten Höchstgeschwindigkeit (Fzg.-Schein, Ziff. 6 bzw. Zulassungsbescheinigung Feld T) sind zu berücksichtigen.

T91 Reifen (LI 91) nur zulässig für Fahrzeuge mit zul. Achslasten bis 1230 kg (Fzg.-Schein, Ziff. 16 bzw. Zulassungsbescheinigung Feld 8). Abschläge der Tragfähigkeit aufgrund der Bauartbedingten Höchstgeschwindigkeit (Fzg.-Schein, Ziff. 6 bzw. Zulassungsbescheinigung Feld T) sind zu berücksichtigen.

T92 Reifen (LI 92) nur zulässig für Fahrzeuge mit zul. Achslasten bis 1260 kg (Fzg.-Schein, Ziff. 16 bzw. Zulassungsbescheinigung Feld 8). Abschläge der Tragfähigkeit aufgrund der Bauartbedingten Höchstgeschwindigkeit (Fzg.-Schein, Ziff. 6 bzw. Zulassungsbescheinigung Feld T) sind zu berücksichtigen.

T93 Reifen (LI 93) nur zulässig für Fahrzeuge mit zul. Achslasten bis 1300 kg (Fzg.-Schein, Ziff. 16 bzw. Zulassungsbescheinigung Feld 8). Abschläge der Tragfähigkeit aufgrund der Bauartbedingten Höchstgeschwindigkeit (Fzg.-Schein, Ziff. 6 bzw. Zulassungsbescheinigung Feld T) sind zu berücksichtigen.

T95 Reifen (LI 95) nur zulässig für Fahrzeuge mit zul. Achslasten bis 1380 kg (Fzg.-Schein, Ziff. 16 bzw. Zulassungsbescheinigung Feld 8). Abschläge der Tragfähigkeit aufgrund der Bauartbedingten Höchstgeschwindigkeit (Fzg.-Schein, Ziff. 6 bzw. Zulassungsbescheinigung Feld T) sind zu berücksichtigen.

T97 Reifen (LI 97) nur zulässig für Fahrzeuge mit zul. Achslasten bis 1460 kg (Fzg.-Schein, Ziff. 16 bzw. Zulassungsbescheinigung Feld 8). Abschläge der Tragfähigkeit aufgrund der Bauartbedingten Höchstgeschwindigkeit (Fzg.-Schein, Ziff. 6 bzw. Zulassungsbescheinigung Feld T) sind zu berücksichtigen.

T98 Reifen (LI 98) nur zulässig für Fahrzeuge mit zul. Achslasten bis 1500 kg (Fzg.-Schein, Ziff. 16 bzw. Zulassungsbescheinigung Feld 8). Abschläge der Tragfähigkeit aufgrund der Bauartbedingten Höchstgeschwindigkeit (Fzg.-Schein, Ziff. 6 bzw. Zulassungsbescheinigung Feld T) sind zu berücksichtigen.

§22 48680*10

V00 Unterschiedliche Reifengrößen auf Vorder- und Hinterachse sind nicht zulässig für Fahrzeugausführungen mit Allradantrieb (z.B. AWD, 4-Matic, Syncro, 4x4,...).

V18 Bei Verwendung verschiedener Reifengrößen an Vorder- und Hinterachse sind folgende Reifenkombinationen, sofern die Reifengrößen in der Spalte "Reifen" aufgeführt sind, möglich:

	Vorderachse	Hinterachse
Nr. 1	205/40R18	225/35R18
Nr. 2	205/45R18	225/40R18
Nr. 3	215/40R18	245/35R18, 255/35R18
Nr. 4	215/45R18	235/40R18, 245/40R18
Nr. 5	215/55R18	235/50R18
Nr. 6	225/40R18	245/35R18, 255/35R18, 265/35R18, 285/30R18, 295/30R18
Nr. 7	225/45R18	245/40R18, 255/40R18, 275/35R18, 285/35R18
Nr. 8	225/50R18	245/45R18, 255/45R18
Nr. 9	235/40R18	255/35R18, 265/35R18, 275/35R18, 315/30R18
Nr. 10	235/45R18	255/40R18, 265/40R18, 275/40R18, 295/35R18
Nr. 11	235/50R18	255/45R18, 285/40R18
Nr. 12	235/60R18	255/55R18, 285/50R18
Nr. 13	245/35R18	255/35R18
Nr. 14	245/40R18	255/40R18, 265/35R18, 275/35R18, 285/35R18
Nr. 15	245/45R18	265/40R18, 275/40R18, 285/40R18
Nr. 16	245/50R18	275/45R18
Nr. 17	255/40R18	285/35R18, 295/35R18
Nr. 18	255/45R18	275/40R18, 285/40R18
Nr. 19	255/50R18	285/45R18
Nr. 20	255/55R18	285/50R18
Nr. 21	265/35R18	295/30R18, 315/30R18

Es sind nur Reifen eines Herstellers und achsweise eines Profiltyps zulässig, für die der Reifen- oder Fahrzeughersteller die Eignung für das jeweilige Fahrzeug bestätigt. Diese Bestätigung ist vom Führer des Fahrzeugs mitzuführen.

X45 Diese Reifengröße ist zulässig bei Fahrzeugen mit serienmäßiger Reifengröße 225/70R15 oder 225/65R16 (u. a. Fahrzeugschein, Zulassungsbescheinigung I, COC-Papier oder Bedienungsanleitung).

X67 Diese Reifengröße ist zulässig bei Fahrzeugen mit serienmäßiger Reifengröße 215/70R16 (u.a. Fahrzeugschein, Zulassungsbescheinigung I, COC-Papier oder Bedienungsanleitung).

X68 Diese Reifengröße ist nur zulässig bei Fahrzeugen mit serienmäßiger Reifengröße 235/70R16 (u.a. Fahrzeugschein, Zulassungsbescheinigung I, COC-Papier oder Bedienungsanleitung).

X88 Diese Reifengröße ist nicht zulässig bei Fahrzeugen mit 18-Zoll-Serien-Reifengrößen (u. a. Fahrzeugschein, Zulassungsbescheinigung I, COC-Papier oder Bedienungsanleitung).

Y84 Die Rad-/Reifen-Kombination ist zulässig für 3-türige Fahrzeugausführungen der Karosserieform Fließheck.

Y85 Die Rad-/Reifen-Kombination ist zulässig für 5-türige Fahrzeugausführungen der Karosserieform Schrägheckklimousine (Fließheck).

Z18 Diese Rad-Reifen-Kombinationen sind zulässig bei Fahrzeugen mit 18-Zoll-Serien-Reifengrößen (u.a. Fahrzeugschein, Zulassungsbescheinigung I, COC-Papier oder Bedienungsanleitung).

§22 48680*10

Prüfort und Prüfdatum

Die Verwendungsprüfung fand am 22. November 2021 in Lambsheim statt.

Prüfergebnis

Aufgrund der durchgeführten Prüfungen bestehen keine technischen Bedenken o.g. Sonderräder unter Beachtung der Auflagen und Hinweise zu verwenden.

Die in diesem Gutachten aufgeführten Fahrzeugtypen entsprechen auch nach der Umrüstung den heute gültigen Vorschriften der StVZO. Das Gutachten verliert seine Gültigkeit, wenn sich entsprechende Bauvorschriften der StVZO ändern oder an den Kraftfahrzeugen Änderungen eintreten, die die Begutachtungspunkte beeinflussen.

Das Gutachten umfasst Blatt 1 bis 19 und gilt für Sonderräder ab Herstellungsdatum Oktober 2011.

Der Technische Dienst Typprüfstelle Fahrzeuge/Fahrzeugteile der TÜV Rheinland Kraftfahrt GmbH, Am Grauen Stein, 51105 Köln ist mit seinem Ingenieurzentrum Technologiezentrum Typprüfstelle, Lambsheim für die angewendeten Prüfverfahren vom Kraftfahrt-Bundesamt entsprechend EG-FGV für das Typgenehmigungsverfahren des KBA unter der Nummer KBA-P 00010-96 benannt.

Lambsheim, 22. November 2021

Technischer Dienst TÜVRheinland Typprüfstelle Fahrzeuge/Fahrzeugteile

Wagner

00380546.DOC

§22 48680*10

Auftraggeber
Gewe Reifengroßhandel GmbH
Hans Geiger Straße 15
D-67661 Kaiserslautern
QM-Nr. 49 02 0160905

Prüfgegenstand PKW-Sonderrad
Modell AS2
Typ AS2-8018
Radgröße 8.0J x 18H2
Zentrierart Mittenzentrierung

Aus-führung	Kennzeichnung Rad/ Zentrierring	Lochzahl/ Loch-kreis- (mm)/ Mit-tenloch-ø (mm)	Einpress-tiefe (mm)	Rad-last (kg)	Abrollumfang (mm)
O3	AS2-8018 O3 / ohne Ring	5/115/70,2	35	730	2150

Kennzeichnungen
KBA-Nummer 48680
Herstellerzeichen TEC
Radtyp und Ausführung AS2-8018 (s.o.)
Radgröße 8.0J x 18H2
Einpresstiefe ET (s.o.)
Herstelldatum Monat und Jahr

Befestigungsmittel

Nr.	Art der Befestigungsmittel	Bund	Anzugsmoment (Nm)	Schaftlänge (mm)
S01	Mutter M12x1,5	Kegel 60°	140	-
S02	Mutter M12x1,5	Kegel 60°	150	-
S03	Serienmutter M12x1,5	Kegel 60°	140	-

Prüfungen

Entsprechend den Kriterien des VdTÜV Merkblattes 751 (in der jeweils gültigen Fassung) wurden an den im Verwendungsbereich aufgeführten Fahrzeugen Anbau-, Freigängigkeits- und Handlingsprüfungen durchgeführt.

Verwendungsbereich

Hersteller Chevrolet/Daewoo(GM) /GM Korea
Opel

Spurverbreiterung innerhalb 2%

§22 48680*10

Handelsbezeichnung Fahrzeug-Typ ABE/EWG-Nr.	kW-Bereich	Reifen	Reifenbezogene Auflagen und Hinweise	Auflagen und Hinweise
Chevrolet Captiva KLAC, KLAD e4*2001/116*0113*.., e4*2001/116*0117*.. - incl. Facelift 2011	93-190	235/55R18	K1a K1b K2b	A01 A12 A16 A18 S01
	93-190	245/50R18	K1a K1b K2b	
	93-190	255/50R18	K1a K1b K2c	
Chevrolet Cruze /-SW KL1J e4*2001/116*0140*..	92-120	215/45R18	T89 T93	A12 A16 A18 A58 Car Flh Lim V18 S03
	92-120	225/40R18	T88 T92	
	92-120	225/45R18		
	92-120	235/40R18	A01 K1a K1b K2b K8e	
	92-120	235/45R18	G75 K1a K1b K2b K8e	
	92-120	245/40R18	A01 K1c K2b K4i K6g K8i	
Chevrolet Orlando KL1Y, KL1YN e4*2007/46*0224*..; e4*2007/46*0295*..	96-120	215/45R18	T93	A12 A16 A18 A58 V18 S02
	96-120	225/45R18		
	96-120	235/40R18		
	96-120	235/45R18		
	96-120	245/40R18	A01 K1a K1b K2b K6d K6y	
Opel Ampera D1JOI e13*2007/46*1159*..	111	215/45R18	T93	A12 A16 A18 A58 Flh S01
	111	225/45R18	A01 K1a K2b K3i K4i K8h	
	111	235/40R18	A01 K1c K2c K3i K4i K8h	
	111	235/45R18	A01 K1c K2c K3i K4i K8h	
Opel Antara L-A e4*2001/116*0118*.. - incl. Facelift 2011	93-190	235/55R18	K1a K1b K2b	A01 A12 A16 A18 S01
	93-190	245/50R18	K1a K1b K2a K2b	
	93-190	255/50R18	K1a K1b K2a K2b	
Opel Astra-J P-J, -/V, /SW e1*2007/46*0141*.., e4*2007/46*0309*.., e4*2007/46*0204*..	81,92-143	215/45R18		A12 A16 A18 A58 Flh Lim V18 S01
	81,92-143	225/40R18	T88 T92	
	81,92-143	225/45R18		
	81,92-143	235/40R18		
	81,92-143	235/45R18	A01 G03 G75	
	81,92-143	235/45R18	R96	
	81,92-143	235/45R18	R09	
	81,92-143	245/40R18	A01 K1a K2b K4i K8g	
Opel Astra-J P-J/SW, -/V e4*2007/46*0204*..; e4*2007/46*0308*.. - Sports Tourer - Station Wagon	74-132	215/45R18	T89 T93	A12 A16 A18 A58 Car V18 S01
	74-132	225/40R18	T88 T92	
	74-132	225/45R18		
	74-143	215/45R18	M+S T89 T93	
	74-143	225/40R18	M+S T88 T92	
	74-143	225/45R18	M+S	
	74-143	235/40R18		
	74-143	235/45R18	A01 G03 G75	
	74-143	235/45R18	R96	
	74-143	235/45R18	R09	
	74-143	245/40R18	A01 K1a K2b K4i K8g	
Opel Astra-J GTC P-J/SW e4*2007/46*0204*..	74-147	225/50R18	A01 A12 K2b	A16 A18 Cpe S01
	74-147	225/55R18	A01 A12 K2b	
	74-147	235/45R18	A91	
	74-147	235/50R18	A01 A12 K1a K2b K8h	
	74-147	245/45R18	A01 A12 K2b	
	74-147	245/50R18	A01 A12 K1c K2b K8k	
	74-147	255/45R18	A01 A12 K1a K2b K8h	

§22 48680*10

Handelsbezeichnung Fahrzeug-Typ ABE/EWG-Nr.	kW-Bereich	Reifen	Reifenbezogene Auflagen und Hinweise	Auflagen und Hinweise
Opel Astra-J OPC P-J/SW e4*2007/46*0204*..	206	235/45R18	A91 M+S	A16 A18 Cpe S01
	206	245/45R18	A01 A12 K2b M+S	
	206	255/45R18	A01 A12 K1a K2b K8h M+S	
Opel Cascada P-J/SW e4*2007/46*0204*..	88-147	225/50R18	A01 A12 K2b	A16 A18 Cbo S01
	88-147	225/55R18	A01 A12 K2b	
	88-147	235/45R18	A91	
	88-147	235/50R18	A01 A12 K1a K2b K8h	
	88-147	245/45R18	A01 A12 K2b	
	88-147	245/50R18	A01 A12 K1c K2b K8k	
	88-147	255/45R18	A01 A12 K1a K2b K8h	
Opel Insignia-B Z-B e8*2007/46*0264*.. - ohne GSI	81-154	225/45R18	A90	A16 A18 A57 Car Flh KOV V00 V18 S01
	81-154	225/50R18	A01 A12 K2b K6k	
	81-191	235/45R18	A01 A12 K2b	
	81-191	245/40R18	A01 A12 K2b K6k	
	81-191	245/45R18	A01 A12 K2b K6k	
	81-191	255/45R18	A01 A12 K1a K2b K5a K6k	
Opel Insignia-B Country Tourer Z-B e8*2007/46*0264*..	100-191	235/45R18		A12 A16 A18 A57 KMV S01
	100-191	235/50R18	A01 K2b K4i K6i	
	100-191	245/45R18		
	100-191	255/45R18	A01 K2b K4i K6i	
Opel Insignia-B GSI Z-B e8*2007/46*0264*10-.. - ab MJ 2020	154, 169	235/45R18	K2b M+S	A01 A12 A16 A18 A56 Car Flh KOV S01
	154, 169	245/40R18	K2b K6k M+S	
	154, 169	245/45R18	K2b K6k M+S	
	154, 169	255/45R18	K1a K2b K5a K6k M+S	
Opel Zafira Tourer P-J/SW, -/V e4*2007/46*0204*.., e4*2007/46*0308*.. - incl. Facelift 2016	81-110	215/45R18	R37 T89 T93	A12 A16 A18 A58 V18 S01
	81-147	225/45R18	T91 T95	
	81-147	235/40R18	T91 T95	
	81-147	235/45R18		
	81-147	245/40R18	A01 K1a K2b T93 T97	

Allgemeine Hinweise

Im Fahrzeug vorgeschriebene Fahrzeugsysteme, z. B. Reifendruckkontrollsysteme, müssen nach Anbau der Räder funktionsfähig bleiben.

Wird eine in diesem Gutachten aufgeführte Reifengröße verwendet, die nicht bereits in den Fahrzeugpapieren (u. a. Fahrzeugschein, Zulassungsbescheinigung I oder COC-Papier) genannt ist, so sind die Angaben über die Reifengröße in den Fahrzeugpapieren (Fahrzeugschein bzw. -brief, Zulassungsbescheinigung I) durch die Zulassungsstelle berichtigen zu lassen. Diese Berichtigung ist dann nicht erforderlich, wenn die ABE des Sonderrades eine Freistellung von der Pflicht zur Berichtigung der Fahrzeugpapiere enthält.

Die mindestens erforderlichen Geschwindigkeitsbereiche (mit Ausnahme der M+S-Profile) und Tragfähigkeiten der zu verwendenden Reifen sind den Fahrzeugpapieren (Fahrzeugbrief und -schein, Zulassungsbescheinigung I) zu entnehmen. Abschläge der Tragfähigkeit aufgrund der Fahrzeughöchstgeschwindigkeit sind zu berücksichtigen.

§22 48680*10

Fahrzeughöchst-geschwindigkeit	Tragfähigkeit (%) Geschwindigkeitssymbol (GSY)		
	V	W	Y
210 km/h	100%	100%	100%
220 km/h	97%	100%	100%
230 km/h	94%	100%	100%
240 km/h	91%	100%	100%
250 km/h	-	95%	100%
260 km/h	-	90%	100%
270 km/h	-	85%	100%
280 km/h	-	-	95%
290 km/h	-	-	90%
300 km/h	-	-	85%

Ferner sind nur Reifen einer Bauart und achsweise eines Reifentyps zulässig. Bei Verwendung unterschiedlicher Reifentypen auf Vorder- und Hinterachse sind die Hinweise des Fahrzeug- und / oder Reifenherstellers zu beachten.

Das Fahrwerk und die Bremsaggregate müssen, mit Ausnahme der in der entsprechenden Auflage aufgeführten Umrüstmaßnahmen, dem Serienstand entsprechen. Die Zulässigkeit weiterer Veränderungen ist gesondert zu beurteilen.

Wird das serienmäßige Ersatzrad verwendet, soll mit mäßiger Geschwindigkeit und nicht länger als erforderlich gefahren werden. Es müssen die serienmäßigen Befestigungsteile verwendet werden. Bei Fahrzeugen mit Allradantrieb darf nur ein Ersatzrad mit gleicher Reifengröße bzw. gleichem Abrollumfang verwendet werden.

Die Bezieher der Räder sind darauf hinzuweisen, dass der vom Reifenhersteller vorgeschriebene Reifenfülldruck zu beachten ist.

Spezielle Auflagen und Hinweise

A01 Nach Durchführung der Technischen Änderung ist das Fahrzeug unter Vorlage der vorliegenden ABE unverzüglich einem amtlich anerkannten Sachverständigen oder Prüfer für den Kraftfahrzeugverkehr oder einem Prüfingenieur einer Überwachungsorganisation nach Nummer 4 der Anlage VIIIb zur StVZO zur Durchführung und Bestätigung der in der ABE vorgeschriebenen Änderungsabnahme vorzuführen.

A12 Die Verwendung von Schneeketten ist nicht zulässig.

A16 Zum Auswuchten der Räder dürfen an der Felgeninnenseite nur Klebegewichte unterhalb der Felgenschulter angebracht werden. Bei Anbringung der Klebegewichte im Felgenbett ist auf einen Mindestabstand von 2 mm zum Bremssattel bzw. zu den Fahrwerksteilen zu achten.

A18 Es sind nur schlauchlose Reifen zulässig. Werden keine Ventile mit TPMS-Sensoren verwendet, sind ausschließlich Metallschraubventile mit Befestigung von außen, die den Normen DIN, E.T.R.T.O oder Tire and Rim entsprechen, zulässig. Werden Ventile mit TPMS-Sensoren verwendet, so sind die Hinweise und Vorgaben der Hersteller zu beachten. Die Ventile und Sensoren müssen für den vorgeschriebenen Luftdruck und die bauartbedingte Höchstgeschwindigkeit geeignet sein. Die Ventile dürfen nicht über den Felgenrand hinausragen.

A56 Die Rad-/Reifen-Kombination ist nur zulässig an Fahrzeugausführungen mit Allradantrieb (z.B. 4WD, Quattro, Syncro, 4-Matic, 4x4 u. ä.)

A57 Diese Rad-/Reifen-Kombination(en) ist (sind) zulässig an Fahrzeugausführungen mit Front bzw. Heck-Antrieb und Allradantrieb (z.B. 2WD, 4WD, Quattro, Syncro, 4-Matic, 4x4, u. ä.)

§22 48680*10

A58 Rad-Reifen-Kombination(en) nicht zulässig an Fahrzeugen mit Allradantrieb.

A90 Es dürfen nur feingliedrige Schneeketten, die nicht mehr als 9 mm einschließlich Kettenschloss auftragen, an den laut Betriebsanleitung dafür vorgesehenen Achsen verwendet werden.

A91 Es dürfen nur feingliedrige Schneeketten, die nicht mehr als 10 mm einschließlich Kettenschloss auftragen, an den laut Betriebsanleitung dafür vorgesehenen Achsen verwendet werden.

Car Die Rad/Reifen-Kombination ist zulässig für Fahrzeugausführungen der Karosserieform Kombilimousine (Avant, Break, Caravan, Grandtour, Kombi, Sportswagon, T-Modell, Touring, Tourer, Turnier, Variant, …).

Cbo Die Rad-/Reifen-Kombination ist zulässig für Fahrzeugausführungen der Karosserieform Cabrio-Limousine, Roadster.

Cpe Die Rad-/Reifen-Kombination ist zulässig für Fahrzeugausführungen der Karosserieform Coupé.

Flh Die Rad-/Reifen-Kombination ist zulässig für Fahrzeugausführungen der Karosserieform Schrägheckklimousine (Fließheck, 3-türig und 5-türig).

G03 Weicht der Abrollumfang dieser Reifengröße von den Abrollumfängen der serienmäßigen Reifengrößen (u. a. Fahrzeugschein, Zulassungsbescheinigung I, COC-Papier oder Bedienungsanleitung) ab, ist der Nachweis zu erbringen, dass die Anzeige des Geschwindigkeitsmessers und Wegstreckenzählers innerhalb der Toleranzen (75/443/EWG, ECE-R39, § 57 StVZO) liegt. Wird die Anzeige angeglichen, sind die in den Fahrzeugpapieren (u. a. Fahrzeugschein, Zulassungsbescheinigung I oder COC-Papier) eingetragenen Reifengrößen zu überprüfen.

G75 Ist die Reifengröße 215/60R16 ww. 215/55R17 keine der serienmäßigen Reifengrößen (u. a. Fahrzeugschein, Zulassungsbescheinigung I, COC-Papier oder Bedienungsanleitung), so ist der Nachweis zu erbringen, dass die Anzeige des Geschwindigkeitsmessers und Wegstreckenzählers innerhalb der Toleranzen (75/443/EWG, ECE-R39, § 57 StVZO) liegt. Wird die Anzeige angeglichen, sind die in den Fahrzeugpapieren (u. a. Fahrzeugschein, Zulassungsbescheinigung I oder COC-Papier) eingetragenen Reifengrößen zu überprüfen.

K1a Die Radabdeckung an Achse 1 ist durch Ausstellen der Frontschürze und des Kotflügels oder durch Anbau von dauerhaft befestigten Karosserieteilen im Bereich 0° bis 30° vor Radmitte herzustellen. Die gesamte Breite der Rad-/Reifenkombination muss, unter Beachtung des maximal möglichen Betriebsmaßes des Reifens (1,04-fache der Nennbreite des Reifens), in dem oben genannten Bereich abgedeckt sein.

K1b Die Radabdeckung an Achse 1 ist durch Ausstellen des Kotflügels oder durch Anbau von dauerhaft befestigten Karosserieteilen im Bereich 0° bis 50° hinter Radmitte herzustellen. Die gesamte Breite der Rad-/Reifenkombination muss, unter Beachtung des maximal möglichen Betriebsmaßes des Reifens (1,04-fache der Nennbreite des Reifens), in dem oben genannten Bereich abgedeckt sein.

K1c Die Radabdeckung an Achse 1 ist durch Ausstellen der Frontschürze und des Kotflügels oder durch Anbau von dauerhaft befestigten Karosserieteilen im Bereich 30° vor bis 50° hinter Radmitte herzustellen. Die gesamte Breite der Rad-/Reifenkombination muss, unter Beachtung des maximal möglichen Betriebsmaßes des Reifens (1,04-fache der Nennbreite des Reifens), in dem oben genannten Bereich abgedeckt sein.

§22 48680*10

K2a Die Radabdeckung an Achse 2 ist durch Ausstellen des Kotflügels oder durch Anbau von dauerhaft befestigten Karosserieteilen im Bereich 0° bis 30° vor Radmitte herzustellen. Die gesamte Breite der Rad-/Reifenkombination muss, unter Beachtung des maximal möglichen Betriebsmaßes des Reifens (1,04-fache der Nennbreite des Reifens), in dem oben genannten Bereich abgedeckt sein.

K2b Die Radabdeckung an Achse 2 ist durch Ausstellen der Heckschürze und des Kotflügels oder durch Anbau von dauerhaft befestigten Karosserieteilen im Bereich 0° bis 50° hinter Radmitte herzustellen. Die gesamte Breite der Rad-/Reifenkombination muss, unter Beachtung des maximal möglichen Betriebsmaßes des Reifens (1,04-fache der Nennbreite des Reifens), in dem oben genannten Bereich abgedeckt sein.

K2c Die Radabdeckung an Achse 2 ist durch Ausstellen der Heckschürze und des Kotflügels oder durch Anbau von dauerhaft befestigten Karosserieteilen im Bereich 30° vor bis 50° hinter Radmitte herzustellen. Die gesamte Breite der Rad-/Reifenkombination muss, unter Beachtung des maximal möglichen Betriebsmaßes des Reifens (1,04-fache der Nennbreite des Reifens), in dem oben genannten Bereich abgedeckt sein.

K3i An Achse 1 ist die Radhausinnenverkleidung an der Radhausausschnittkante auszuschneiden bzw. um 5 mm zu kürzen und anschließend dauerhaft neu zu befestigen.

K4i An Achse 2 ist die Radhausinnenverkleidung an der Radhausausschnittkante auszuschneiden bzw. um 5 mm zu kürzen und anschließend dauerhaft neu zu befestigen.

K5a An Achse 1 sind die Radhausausschnittkanten im Bereich 100 mm vor bis 100 mm hinter Radmitte vollständig umzulegen.

K6d An Achse 2 sind die Radhausausschnittkanten im Bereich 200 mm vor bis 200 mm hinter Radmitte vollständig umzulegen.

K6g An Achse 2 ist die Befestigungslasche der Heckschürze am Übergang zur Radhausausschnittkante um 5 mm zu kürzen oder um das gleiche Maß nach hinten/oben zu biegen.

K6i An Achse 2 sind die in das Radhaus ragenden Kanten der Heckschürze auf einer Länge von 100 mm bis auf die Innenkontur des umgelegten Radlaufes folgend zu kürzen.

K6k An Achse 2 ist die Heckschürze einschließlich Innenverkleidung am Übergang zur Radhausausschnittkante um 5 mm auszustellen.

K6y An Achse 2 sind die Kunststoff-Radhausausschnittkanten im Bereich 300 mm vor bis 200 mm hinter Radmitte vollständig auszuschneiden bzw. zu kürzen.

K8e An Achse 2 sind die Radhausausschnittkanten im Bereich 200 mm vor bis 200 mm hinter Radmitte um 5 mm aufzuweiten.

K8g An Achse 2 sind die Radhausausschnittkanten im Bereich 400 mm vor bis 200 mm hinter Radmitte um 5 mm aufzuweiten.

K8h An Achse 2 sind die Radhausausschnittkanten im Bereich 300 mm vor bis 200 mm hinter Radmitte um 5 mm aufzuweiten.

K8i An Achse 2 sind die Radhausausschnittkanten im Bereich 200 mm vor bis 200 mm hinter Radmitte um 10 mm aufzuweiten.

K8k An Achse 2 sind die Radhausausschnittkanten im Bereich 400 mm vor bis 200 mm hinter Radmitte um 10 mm aufzuweiten.

§22 48680*10

KMV Betrifft nur Fahrzeugvarianten mit serienmäßigen Kunststoffverbreiterungen bzw. mit zusätzlichen Kotflügelverbreiterungen (Radlaufleisten).

KOV Betrifft nur Fahrzeugvarianten ohne serienmäßige Kunststoffverbreiterungen bzw. ohne zusätzliche Kotflügelverbreiterungen (Radlaufleisten).

Lim Die Rad-/Reifen-Kombination ist zulässig für Fahrzeugausführungen der Karosserieform Limousine.

M+S Diese Reifengröße ist nur zulässig als M+S-Bereifung.

R09 Diese Reifengröße ist nur zulässig, wenn sie bereits als Serienbereifung freigegeben ist (Fahrzeugschein, Zulassungsbescheinigung I oder COC-Papier).

R37 Diese Reifengröße ist nicht geprüft für Fahrzeuge, die serienmäßig ausschließlich mit größeren und/oder breiteren Reifengrößen (u. a. Fahrzeugschein, Zulassungsbescheinigung I, COC-Papier oder Bedienungsanleitung) ausgerüstet sind.

R96 Diese Reifengröße ist zulässig bei Fahrzeugen mit serienmäßiger Reifengröße 215/60R16, 215/55R17, 225/50R17 oder 225/45R18 (u. a. Fahrzeugschein, Zulassungsbescheinigung I, COC-Papier oder Bedienungsanleitung).

S01 Zur Befestigung der Räder dürfen nur die mitgelieferten Befestigungsmittel Nr. S01 (siehe Seite 1) verwendet werden.

S02 Zur Befestigung der Räder dürfen nur die mitgelieferten Befestigungsmittel Nr. S02 (siehe Seite 1) verwendet werden.

S03 Zur Befestigung der Räder dürfen nur die serienmäßigen Befestigungsmittel Nr. S03 (siehe Seite 1) verwendet werden.

T88 Reifen (LI 88) nur zulässig für Fahrzeuge mit zul. Achslasten bis 1120 kg (Fzg.-Schein, Ziff. 16 bzw. Zulassungsbescheinigung Feld 8). Abschläge der Tragfähigkeit aufgrund der Bauartbedingten Höchstgeschwindigkeit (Fzg.-Schein, Ziff. 6 bzw. Zulassungsbescheinigung Feld T) sind zu berücksichtigen.

T89 Reifen (LI 89) nur zulässig für Fahrzeuge mit zul. Achslasten bis 1160 kg (Fzg.-Schein, Ziff. 16 bzw. Zulassungsbescheinigung Feld 8). Abschläge der Tragfähigkeit aufgrund der Bauartbedingten Höchstgeschwindigkeit (Fzg.-Schein, Ziff. 6 bzw. Zulassungsbescheinigung Feld T) sind zu berücksichtigen.

T91 Reifen (LI 91) nur zulässig für Fahrzeuge mit zul. Achslasten bis 1230 kg (Fzg.-Schein, Ziff. 16 bzw. Zulassungsbescheinigung Feld 8). Abschläge der Tragfähigkeit aufgrund der Bauartbedingten Höchstgeschwindigkeit (Fzg.-Schein, Ziff. 6 bzw. Zulassungsbescheinigung Feld T) sind zu berücksichtigen.

T92 Reifen (LI 92) nur zulässig für Fahrzeuge mit zul. Achslasten bis 1260 kg (Fzg.-Schein, Ziff. 16 bzw. Zulassungsbescheinigung Feld 8). Abschläge der Tragfähigkeit aufgrund der Bauartbedingten Höchstgeschwindigkeit (Fzg.-Schein, Ziff. 6 bzw. Zulassungsbescheinigung Feld T) sind zu berücksichtigen.

T93 Reifen (LI 93) nur zulässig für Fahrzeuge mit zul. Achslasten bis 1300 kg (Fzg.-Schein, Ziff. 16 bzw. Zulassungsbescheinigung Feld 8). Abschläge der Tragfähigkeit aufgrund der Bauartbedingten Höchstgeschwindigkeit (Fzg.-Schein, Ziff. 6 bzw. Zulassungsbescheinigung Feld T) sind zu berücksichtigen.

§22 48680*10

T95 Reifen (LI 95) nur zulässig für Fahrzeuge mit zul. Achslasten bis 1380 kg (Fzg.-Schein, Ziff. 16 bzw. Zulassungsbescheinigung Feld 8). Abschläge der Tragfähigkeit aufgrund der Bauartbedingten Höchstgeschwindigkeit (Fzg.-Schein, Ziff. 6 bzw. Zulassungsbescheinigung Feld T) sind zu berücksichtigen.

T97 Reifen (LI 97) nur zulässig für Fahrzeuge mit zul. Achslasten bis 1460 kg (Fzg.-Schein, Ziff. 16 bzw. Zulassungsbescheinigung Feld 8). Abschläge der Tragfähigkeit aufgrund der Bauartbedingten Höchstgeschwindigkeit (Fzg.-Schein, Ziff. 6 bzw. Zulassungsbescheinigung Feld T) sind zu berücksichtigen.

V00 Unterschiedliche Reifengrößen auf Vorder- und Hinterachse sind nicht zulässig für Fahrzeugausführungen mit Allradantrieb (z.B. AWD, 4-Matic, Syncro, 4x4,...).

V18 Bei Verwendung verschiedener Reifengrößen an Vorder- und Hinterachse sind folgende Reifenkombinationen, sofern die Reifengrößen in der Spalte "Reifen" aufgeführt sind, möglich:

	Vorderachse	Hinterachse
Nr. 1	205/40R18	225/35R18
Nr. 2	205/45R18	225/40R18
Nr. 3	215/40R18	245/35R18, 255/35R18
Nr. 4	215/45R18	235/40R18, 245/40R18
Nr. 5	215/55R18	235/50R18
Nr. 6	225/40R18	245/35R18, 255/35R18, 265/35R18, 285/30R18, 295/30R18
Nr. 7	225/45R18	245/40R18, 255/40R18, 275/35R18, 285/35R18
Nr. 8	225/50R18	245/45R18, 255/45R18
Nr. 9	235/40R18	255/35R18, 265/35R18, 275/35R18, 315/30R18
Nr. 10	235/45R18	255/40R18, 265/40R18, 275/40R18, 295/35R18
Nr. 11	235/50R18	255/45R18, 285/40R18
Nr. 12	235/60R18	255/55R18, 285/50R18
Nr. 13	245/35R18	255/35R18
Nr. 14	245/40R18	255/40R18, 265/35R18, 275/35R18, 285/35R18
Nr. 15	245/45R18	265/40R18, 275/40R18, 285/40R18
Nr. 16	245/50R18	275/45R18
Nr. 17	255/40R18	285/35R18, 295/35R18
Nr. 18	255/45R18	275/40R18, 285/40R18
Nr. 19	255/50R18	285/45R18
Nr. 20	255/55R18	285/50R18
Nr. 21	265/35R18	295/30R18, 315/30R18

Es sind nur Reifen eines Herstellers und achsweise eines Profiltyps zulässig, für die der Reifen- oder Fahrzeughersteller die Eignung für das jeweilige Fahrzeug bestätigt. Diese Bestätigung ist vom Führer des Fahrzeugs mitzuführen.

Prüfort und Prüfdatum

Die Verwendungsprüfung fand am 22. November 2021 in Lambsheim statt.

Prüfergebnis

Aufgrund der durchgeführten Prüfungen bestehen keine technischen Bedenken o.g. Sonderräder unter Beachtung der Auflagen und Hinweise zu verwenden.

Die in diesem Gutachten aufgeführten Fahrzeugtypen entsprechen auch nach der Umrüstung den heute gültigen Vorschriften der StVZO. Das Gutachten verliert seine Gültigkeit, wenn sich entsprechende Bauvorschriften der StVZO ändern oder an den Kraftfahrzeugen Änderungen eintreten, die die Begutachtungspunkte beeinflussen.

§22 48680*10

Das Gutachten umfasst Blatt 1 bis 9 und gilt für Sonderräder ab Herstellungsdatum Oktober 2011.

Der Technische Dienst Typprüfstelle Fahrzeuge/Fahrzeugteile der TÜV Rheinland Kraftfahrt GmbH, Am Grauen Stein, 51105 Köln ist mit seinem Ingenieurzentrum Technologiezentrum Typprüfstelle, Lambsheim für die angewendeten Prüfverfahren vom Kraftfahrt-Bundesamt entsprechend EG-FGV für das Typgenehmigungsverfahren des KBA unter der Nummer KBA-P 00010-96 benannt.

Lambsheim, 22. November 2021

Technischer Dienst · Typprüfstelle Fahrzeuge/Fahrzeugteile · TÜVRheinland

Wagner

00380547.DOC

§22 48680*10

Auftraggeber
Gewe Reifengroßhandel GmbH
Hans Geiger Straße 15
D-67661 Kaiserslautern
QM-Nr. 49 02 0160905

Prüfgegenstand PKW-Sonderrad
Modell AS2
Typ AS2-8018
Radgröße 8.0J x 18H2
Zentrierart Mittenzentrierung

Aus-führung	Kennzeichnung Rad/ Zentrierring	Lochzahl/ Loch-kreis- (mm)/ Mit-tenloch-ø (mm)	Einpress-tiefe (mm)	Rad-last (kg)	Abrollumfang (mm)
X2	AS2-8018 X2 / Ø64,0 / Ø54,1	4/100/54,1	38	630	1995

Kennzeichnungen
KBA-Nummer 48680
Herstellerzeichen TEC
Radtyp und Ausführung AS2-8018 (s.o.)
Radgröße 8.0J x 18H2
Einpresstiefe ET (s.o.)
Herstelldatum Monat und Jahr

Befestigungsmittel

Nr.	Art der Befestigungsmittel	Bund	Anzugsmoment (Nm)	Schaftlänge (mm)
S01	Schraube M12x1,5	Kegel 60°	100	30
S02	Mutter M12x1,5	Kegel 60°	110	-
S03	Mutter M12x1,5	Kegel 60°	125	-
S04	Mutter M12x1,5	Kegel 60°	130	-
S05	Mutter M12x1,25 (D2sp)	Kegel 60°	90	-

Prüfungen

Entsprechend den Kriterien des VdTÜV Merkblattes 751 (in der jeweils gültigen Fassung) wurden an den im Verwendungsbereich aufgeführten Fahrzeugen Anbau-, Freigängigkeits- und Handlingsprüfungen durchgeführt.

Verwendungsbereich

Hersteller
Fiat
Hyundai
Kia
Mazda
Suzuki
Toyota

Spurverbreiterung innerhalb 2%

§22 48680*10

Handelsbezeichnung Fahrzeug-Typ ABE/EWG-Nr.	kW-Bereich	Reifen	Reifenbezogene Auflagen und Hinweise	Auflagen und Hinweise
Fiat 124 Spider NF, NFM e11*2007/46*3320*..; e5*2007/46*1036*..; e3*2007/46*0474*..	103	205/40R18	K1a K3u	A01 A12 A16 A18 Cbo V18 S04
	103	215/35R18	K1c K2b	
	103	225/35R18	K2b K4h K6c R03	
Fiat/Abarth 124 Spider NF, NFM e11*2007/46*3320*..; e5*2007/46*1036*..; e3*2007/46*0474*..	125	205/40R18	K1a K3u	A01 A12 A16 A18 Cbo V18 S04
	125	215/35R18	K1c K2b	
	125	225/35R18	K2b K4h K6c R03	
Hyundai Bayon BC3 e5*2007/46*0121*.. - 15/16-Zoll Serie	62-88	205/40R18	K1c K2b K5b K6w K8h	A01 A12 A16 A18 A58 Flh KMV V18 Z15 Z16 S03
	62-88	215/35R18	K1c K2b K5b K5w K6y K8m	
	62-88	225/35R18	K1c K2b K5b K5w K6y K8m	
Hyundai Bayon BC3 e5*2007/46*0121*.. - 17-Zoll Serie	73-88	215/45R18	K1c K2b K5b K6y K8m	A01 A12 A16 A18 A58 Flh KMV V18 Z17 S03
	73-88	225/40R18	K1c K2b K5b K5w K6y K8m	
	73-88	225/45R18	K1c K2b K5b K5w K6y K8m	
	73-88	235/40R18	K2c K6y K8s R03	
	73-88	245/40R18	K2c K6y K8s R03	
Hyundai i20 (II) Active GB, GB-HME e11*2007/46*1600*..; e13*2007/46*1603*.., e5*2007/46*1087*..	66-88	205/40R18	K6w	A01 A12 A16 A18 Flh KMV S03
	66-88	215/35R18	K6w T84	
	66-88	215/40R18	G01 K6w	
Kia Rio (III) UB e11*2007/46*0195*.. - incl. Facelift 2015	55-80	205/40R18	K1a K1b K2b	A01 A12 A16 A18 A58 Flh S02
Kia Stonic YB, YB-KMD e11*2007/46* 3777*01-..; e5*2007/46*1077*..; e1*2007/46*2094*.. - 15/16-Zoll Serie - incl. Facelift 2020	61-100	205/40R18	K1a K1b K2b	A01 A12 A16 A18 A58 V18 Z15 Z16 S03
	61-100	215/35R18	K1c K2b K6w K8h T84	
	61-100	225/35R18	K1c K2b K5v K6w K8h	
Kia Stonic YB, YB-KMD e11*2007/46* 3777*01-..; e5*2007/46*1077*..; e1*2007/46*2094*.. - 17 Zoll Serie - incl. Facelift 2020	73-100	215/45R18	K1c K2b K6w K8h	A01 A12 A16 A18 A58 Z17 S03
	73-100	225/40R18	K1c K2b K5v K6w K8h	
	73-100	225/45R18	K1c K2b K5v K6w K8h	
Mazda MX-5 1,5l (IV) ND e11*2007/46*2661*.., e5*2007/46*0069*.. - Roadster / RF	96, 97	215/35R18	K1a K1b	A01 A12 A16 A18 Cbo S04

§22 48680*10

Handelsbezeichnung Fahrzeug-Typ ABE/EWG-Nr.	kW-Bereich	Reifen	Reifenbezogene Auflagen und Hinweise	Auflagen und Hinweise
Mazda MX-5 2,0l (IV) ND e11*2007/46*2661*.., e5*2007/46*0069*.. - Roadster / RF	118, 135	205/40R18	K1a K1b K3u	A01 A12 A16 A18 Cbo V18 S04
	118, 135	215/35R18	K1a K1b	
	118, 135	225/35R18	K2b K6d R03	
Suzuki Swift (IV) EZ e4*2001/116*0102*..	67-75	205/35R18	K1a K2b K42 R70	A01 A12 A16 A18 A58 Flh S05
	67-75	215/35R18	K1c K2b K41 K42 K44	
Suzuki Swift (IV) MZ e4*2001/116*0090*..	51-75	205/35R18	K1a K2b K42 R70	A01 A12 A16 A18 A58 Flh S01
	51-75	215/35R18	K1c K2b K41 K42 K44	
Suzuki Swift 4x4 (IV) EZ e4*2001/116*0102*..	67-68	205/35R18	K1a K2b K42 R70	A01 A12 A16 A18 A56 Flh S05
	67-68	215/35R18	K1c K2b K42	
Toyota Corolla (IX) E12-U -J -J1 -T -TS e11*98/14,2001/116* 0178-0181,0251*..	66-141	215/35R18	K1c K2c K41 K42 T80 T84	A01 A12 A16 A18 Car Flh Sth Ver S02
	66-141	225/35R18	K1c K2c K41 K42 LK6 T83 T87	

Allgemeine Hinweise

Im Fahrzeug vorgeschriebene Fahrzeugsysteme, z. B. Reifendruckkontrollsysteme, müssen nach Anbau der Räder funktionsfähig bleiben.

Wird eine in diesem Gutachten aufgeführte Reifengröße verwendet, die nicht bereits in den Fahrzeugpapieren (u. a. Fahrzeugschein, Zulassungsbescheinigung I oder COC-Papier) genannt ist, so sind die Angaben über die Reifengröße in den Fahrzeugpapieren (Fahrzeugschein bzw. -brief, Zulassungsbescheinigung I) durch die Zulassungsstelle berichtigen zu lassen. Diese Berichtigung ist dann nicht erforderlich, wenn die ABE des Sonderrades eine Freistellung von der Pflicht zur Berichtigung der Fahrzeugpapiere enthält.

Die mindestens erforderlichen Geschwindigkeitsbereiche (mit Ausnahme der M+S-Profile) und Tragfähigkeiten der zu verwendenden Reifen sind den Fahrzeugpapieren (Fahrzeugbrief und -schein, Zulassungsbescheinigung I) zu entnehmen. Abschläge der Tragfähigkeit aufgrund der Fahrzeughöchstgeschwindigkeit sind zu berücksichtigen.

Fahrzeughöchst-geschwindigkeit	Tragfähigkeit (%) Geschwindigkeitssymbol (GSY)		
	V	W	Y
210 km/h	100%	100%	100%
220 km/h	97%	100%	100%
230 km/h	94%	100%	100%
240 km/h	91%	100%	100%
250 km/h	-	95%	100%
260 km/h	-	90%	100%
270 km/h	-	85%	100%
280 km/h	-	-	95%
290 km/h	-	-	90%
300 km/h	-	-	85%

Ferner sind nur Reifen einer Bauart und achsweise eines Reifentyps zulässig. Bei Verwendung unterschiedlicher Reifentypen auf Vorder- und Hinterachse sind die Hinweise des Fahrzeug- und / oder Reifenherstellers zu beachten.

§22 48680*10

Das Fahrwerk und die Bremsaggregate müssen, mit Ausnahme der in der entsprechenden Auflage aufgeführten Umrüstmaßnahmen, dem Serienstand entsprechen. Die Zulässigkeit weiterer Veränderungen ist gesondert zu beurteilen.

Wird das serienmäßige Ersatzrad verwendet, soll mit mäßiger Geschwindigkeit und nicht länger als erforderlich gefahren werden. Es müssen die serienmäßigen Befestigungsteile verwendet werden. Bei Fahrzeugen mit Allradantrieb darf nur ein Ersatzrad mit gleicher Reifengröße bzw. gleichem Abrollumfang verwendet werden.

Die Bezieher der Räder sind darauf hinzuweisen, dass der vom Reifenhersteller vorgeschriebene Reifenfülldruck zu beachten ist.

Spezielle Auflagen und Hinweise

A01 Nach Durchführung der Technischen Änderung ist das Fahrzeug unter Vorlage der vorliegenden ABE unverzüglich einem amtlich anerkannten Sachverständigen oder Prüfer für den Kraftfahrzeugverkehr oder einem Prüfingenieur einer Überwachungsorganisation nach Nummer 4 der Anlage VIIIb zur StVZO zur Durchführung und Bestätigung der in der ABE vorgeschriebenen Änderungsabnahme vorzuführen.

A12 Die Verwendung von Schneeketten ist nicht zulässig.

A16 Zum Auswuchten der Räder dürfen an der Felgeninnenseite nur Klebegewichte unterhalb der Felgenschulter angebracht werden. Bei Anbringung der Klebegewichte im Felgenbett ist auf einen Mindestabstand von 2 mm zum Bremssattel bzw. zu den Fahrwerksteilen zu achten.

A18 Es sind nur schlauchlose Reifen zulässig. Werden keine Ventile mit TPMS-Sensoren verwendet, sind ausschließlich Metallschraubventile mit Befestigung von außen, die den Normen DIN, E.T.R.T.O oder Tire and Rim entsprechen, zulässig. Werden Ventile mit TPMS-Sensoren verwendet, so sind die Hinweise und Vorgaben der Hersteller zu beachten. Die Ventile und Sensoren müssen für den vorgeschriebenen Luftdruck und die bauartbedingte Höchstgeschwindigkeit geeignet sein. Die Ventile dürfen nicht über den Felgenrand hinausragen.

A56 Die Rad-/Reifen-Kombination ist nur zulässig an Fahrzeugausführungen mit Allradantrieb (z.B. 4WD, Quattro, Syncro, 4-Matic, 4x4 u. ä.)

A58 Rad-Reifen-Kombination(en) nicht zulässig an Fahrzeugen mit Allradantrieb.

Car Die Rad/Reifen-Kombination ist zulässig für Fahrzeugausführungen der Karosserieform Kombilimousine (Avant, Break, Caravan, Grandtour, Kombi, Sportswagon, T-Modell, Touring, Tourer, Turnier, Variant, …).

Cbo Die Rad-/Reifen-Kombination ist zulässig für Fahrzeugausführungen der Karosserieform Cabrio-Limousine, Roadster.

Flh Die Rad-/Reifen-Kombination ist zulässig für Fahrzeugausführungen der Karosserieform Schrägheckklimousine (Fließheck, 3-türig und 5-türig).

G01 Es ist der Nachweis zu erbringen, dass die Anzeige des Geschwindigkeitsmessers und Wegstreckenzählers innerhalb der Toleranzen (75/443/EWG, ECE-R39, § 57 StVZO) liegt. Wird die Anzeige angeglichen, sind die in den Fahrzeugpapieren (u. a. Fahrzeugschein, Zulassungsbescheinigung I oder COC-Papier) eingetragenen Reifengrößen zu überprüfen.

§22 48680*10

K1a Die Radabdeckung an Achse 1 ist durch Ausstellen der Frontschürze und des Kotflügels oder durch Anbau von dauerhaft befestigten Karosserieteilen im Bereich 0° bis 30° vor Radmitte herzustellen. Die gesamte Breite der Rad-/Reifenkombination muss, unter Beachtung des maximal möglichen Betriebsmaßes des Reifens (1,04-fache der Nennbreite des Reifens), in dem oben genannten Bereich abgedeckt sein.

K1b Die Radabdeckung an Achse 1 ist durch Ausstellen des Kotflügels oder durch Anbau von dauerhaft befestigten Karosserieteilen im Bereich 0° bis 50° hinter Radmitte herzustellen. Die gesamte Breite der Rad-/Reifenkombination muss, unter Beachtung des maximal möglichen Betriebsmaßes des Reifens (1,04-fache der Nennbreite des Reifens), in dem oben genannten Bereich abgedeckt sein.

K1c Die Radabdeckung an Achse 1 ist durch Ausstellen der Frontschürze und des Kotflügels oder durch Anbau von dauerhaft befestigten Karosserieteilen im Bereich 30° vor bis 50° hinter Radmitte herzustellen. Die gesamte Breite der Rad-/Reifenkombination muss, unter Beachtung des maximal möglichen Betriebsmaßes des Reifens (1,04-fache der Nennbreite des Reifens), in dem oben genannten Bereich abgedeckt sein.

K2b Die Radabdeckung an Achse 2 ist durch Ausstellen der Heckschürze und des Kotflügels oder durch Anbau von dauerhaft befestigten Karosserieteilen im Bereich 0° bis 50° hinter Radmitte herzustellen. Die gesamte Breite der Rad-/Reifenkombination muss, unter Beachtung des maximal möglichen Betriebsmaßes des Reifens (1,04-fache der Nennbreite des Reifens), in dem oben genannten Bereich abgedeckt sein.

K2c Die Radabdeckung an Achse 2 ist durch Ausstellen der Heckschürze und des Kotflügels oder durch Anbau von dauerhaft befestigten Karosserieteilen im Bereich 30° vor bis 50° hinter Radmitte herzustellen. Die gesamte Breite der Rad-/Reifenkombination muss, unter Beachtung des maximal möglichen Betriebsmaßes des Reifens (1,04-fache der Nennbreite des Reifens), in dem oben genannten Bereich abgedeckt sein.

K3u An Achse 1 sind die in das Radhaus hineinragenden Ausbuchtungen der Radhausinnenverkleidung im Bereich 200 mm vor Radmitte nachzuarbeiten (z.B. Erwärmen und nach außen drücken) bzw. auszuschneiden und dauerhaft zu befestigen.

K41 An Achse 1 ist durch Nacharbeiten der Radhausausschnittkanten eine ausreichende Freigängigkeit der Rad-Reifenkombination herzustellen.

K42 An Achse 2 ist durch Nacharbeiten der Radhausausschnittkanten eine ausreichende Freigängigkeit der Rad-Reifenkombination herzustellen.

K44 An Achse 2 ist durch Aufweiten der Kotflügel bzw. inneren Seitenteile eine ausreichende Freigängigkeit der Rad-Reifenkombination herzustellen.

K4h An Achse 2 ist die Radhausinnenverkleidung am Übergang von der Radhausausschnittkante zur Heckschürze auszuschneiden bzw. um 5 mm zu kürzen.

K5b An Achse 1 sind die Radhausausschnittkanten im Bereich 150 mm vor bis 150 mm hinter Radmitte vollständig umzulegen.

K5v An Achse 1 sind die Kunststoff-Radhausausschnittkanten im Bereich 100 mm vor bis 100 mm hinter Radmitte um 5 mm auszuschneiden bzw. zu kürzen.

K5w An Achse 1 sind die Kunststoff-Radhausausschnittkanten im Bereich 200 mm vor bis 200 mm hinter Radmitte um 5 mm auszuschneiden bzw. zu kürzen.

§22 48680*10

K6c An Achse 2 sind die Radhausausschnittkanten im Bereich 200 mm vor bis 150 mm hinter Radmitte vollständig umzulegen.

K6d An Achse 2 sind die Radhausausschnittkanten im Bereich 200 mm vor bis 200 mm hinter Radmitte vollständig umzulegen.

K6w An Achse 2 sind die Kunststoff-Radhausausschnittkanten im Bereich 200 mm vor bis 200 mm hinter Radmitte um 5 mm auszuschneiden bzw. zu kürzen.

K6y An Achse 2 sind die Kunststoff-Radhausausschnittkanten im Bereich 300 mm vor bis 200 mm hinter Radmitte vollständig auszuschneiden bzw. zu kürzen.

K8h An Achse 2 sind die Radhausausschnittkanten im Bereich 300 mm vor bis 200 mm hinter Radmitte um 5 mm aufzuweiten.

K8m An Achse 2 sind die Radhausausschnittkanten im Bereich 300 mm vor bis 200 mm hinter Radmitte um 10 mm aufzuweiten.

K8s An Achse 2 sind die Radhausausschnittkanten im Bereich 300 mm vor bis 200 mm hinter Radmitte um 15 mm aufzuweiten.

KMV Betrifft nur Fahrzeugvarianten mit serienmäßigen Kunststoffverbreiterungen bzw. mit zusätzlichen Kotflügelverbreiterungen (Radlaufleisten).

LK6 An Achse 1 ist durch Begrenzen des Lenkeinschlages oder durch Nacharbeit der Radhausinnenkotflügel bzw. der Kunststoffeinsätze im Bereich der Radinnenseite eine ausreichende Freigängigkeit der Rad-Reifenkombination herzustellen.

R03 Diese Reifengröße ist nur an Achse 2 zulässig.

R70 Für das Fahrzeug ist die Reifengröße auf der im Gutachten genannten Radgröße durch den Reifenhersteller zu bestätigen. Diese Bestätigung ist vom Führer des Fahrzeugs mitzuführen.

S01 Zur Befestigung der Räder dürfen nur die mitgelieferten Befestigungsmittel Nr. S01 (siehe Seite 1) verwendet werden.

S02 Zur Befestigung der Räder dürfen nur die mitgelieferten Befestigungsmittel Nr. S02 (siehe Seite 1) verwendet werden.

S03 Zur Befestigung der Räder dürfen nur die mitgelieferten Befestigungsmittel Nr. S03 (siehe Seite 1) verwendet werden.

S04 Zur Befestigung der Räder dürfen nur die mitgelieferten Befestigungsmittel Nr. S04 (siehe Seite 1) verwendet werden.

S05 Zur Befestigung der Räder dürfen nur die mitgelieferten Befestigungsmittel Nr. S05 (siehe Seite 1) verwendet werden.

Sth Die Rad-/Reifen-Kombination ist zulässig für Fahrzeugausführungen der Karosserieform Stufenheck.

T80 Reifen (LI 80) nur zulässig für Fahrzeuge mit zul. Achslasten bis 900 kg (Fzg.-Schein, Ziff. 16 bzw. Zulassungsbescheinigung Feld 8). Abschläge der Tragfähigkeit aufgrund der Bauartbedingten Höchstgeschwindigkeit (Fzg.-Schein, Ziff. 6 bzw. Zulassungsbescheinigung Feld T) sind zu berücksichtigen.

§22 48680*10

T83 Reifen (LI 83) nur zulässig für Fahrzeuge mit zul. Achslasten bis 974 kg (Fzg.-Schein, Ziff. 16 bzw. Zulassungsbescheinigung Feld 8). Abschläge der Tragfähigkeit aufgrund der Bauartbedingten Höchstgeschwindigkeit (Fzg.-Schein, Ziff. 6 bzw. Zulassungsbescheinigung Feld T) sind zu berücksichtigen.

T84 Reifen (LI 84) nur zulässig für Fahrzeuge mit zul. Achslasten bis 1000 kg (Fzg.-Schein, Ziff. 16 bzw. Zulassungsbescheinigung Feld 8). Abschläge der Tragfähigkeit aufgrund der Bauartbedingten Höchstgeschwindigkeit (Fzg.-Schein, Ziff. 6 bzw. Zulassungsbescheinigung Feld T) sind zu berücksichtigen.

T87 Reifen (LI 87) nur zulässig für Fahrzeuge mit zul. Achslasten bis 1090 kg (Fzg.-Schein, Ziff. 16 bzw. Zulassungsbescheinigung Feld 8). Abschläge der Tragfähigkeit aufgrund der Bauartbedingten Höchstgeschwindigkeit (Fzg.-Schein, Ziff. 6 bzw. Zulassungsbescheinigung Feld T) sind zu berücksichtigen.

V18 Bei Verwendung verschiedener Reifengrößen an Vorder- und Hinterachse sind folgende Reifenkombinationen, sofern die Reifengrößen in der Spalte "Reifen" aufgeführt sind, möglich:

	Vorderachse	Hinterachse
Nr. 1	205/40R18	225/35R18
Nr. 2	205/45R18	225/40R18
Nr. 3	215/40R18	245/35R18, 255/35R18
Nr. 4	215/45R18	235/40R18, 245/40R18
Nr. 5	215/55R18	235/50R18
Nr. 6	225/40R18	245/35R18, 255/35R18, 265/35R18, 285/30R18, 295/30R18
Nr. 7	225/45R18	245/40R18, 255/40R18, 275/35R18, 285/35R18
Nr. 8	225/50R18	245/45R18, 255/45R18
Nr. 9	235/40R18	255/35R18, 265/35R18, 275/35R18, 315/30R18
Nr. 10	235/45R18	255/40R18, 265/40R18, 275/40R18, 295/35R18
Nr. 11	235/50R18	255/45R18, 285/40R18
Nr. 12	235/60R18	255/55R18, 285/50R18
Nr. 13	245/35R18	255/35R18
Nr. 14	245/40R18	255/40R18, 265/35R18, 275/35R18, 285/35R18
Nr. 15	245/45R18	265/40R18, 275/40R18, 285/40R18
Nr. 16	245/50R18	275/45R18
Nr. 17	255/40R18	285/35R18, 295/35R18
Nr. 18	255/45R18	275/40R18, 285/40R18
Nr. 19	255/50R18	285/45R18
Nr. 20	255/55R18	285/50R18
Nr. 21	265/35R18	295/30R18, 315/30R18

Es sind nur Reifen eines Herstellers und achsweise eines Profiltyps zulässig, für die der Reifen- oder Fahrzeughersteller die Eignung für das jeweilige Fahrzeug bestätigt. Diese Bestätigung ist vom Führer des Fahrzeugs mitzuführen.

Ver Die Rad-/Reifen-Kombination ist zulässig für Fahrzeugausführungen der Karosserieform Minivan (z.B. Verso, Gran, ...)

Z15 Diese Rad-Reifen-Kombinationen sind zulässig bei Fahrzeugen mit 15-Zoll-Serien-Reifengrößen (u.a. Fahrzeugschein, Zulassungsbescheinigung I, COC-Papier oder Bedienungsanleitung).

Z16 Diese Rad-Reifen-Kombinationen sind zulässig bei Fahrzeugen mit 16-Zoll-Serien-Reifengrößen (u.a. Fahrzeugschein, Zulassungsbescheinigung I, COC-Papier oder Bedienungsanleitung).

§22 48680*10

Z17 Diese Rad-Reifen-Kombinationen sind zulässig bei Fahrzeugen mit 17-Zoll-Serien-Reifengrößen (u.a. Fahrzeugschein, Zulassungsbescheinigung I, COC-Papier oder Bedienungsanleitung).

Prüfort und Prüfdatum

Die Verwendungsprüfung fand am 23. November 2021 in Lambsheim statt.

Prüfergebnis

Aufgrund der durchgeführten Prüfungen bestehen keine technischen Bedenken o.g. Sonderräder unter Beachtung der Auflagen und Hinweise zu verwenden.

Die in diesem Gutachten aufgeführten Fahrzeugtypen entsprechen auch nach der Umrüstung den heute gültigen Vorschriften der StVZO. Das Gutachten verliert seine Gültigkeit, wenn sich entsprechende Bauvorschriften der StVZO ändern oder an den Kraftfahrzeugen Änderungen eintreten, die die Begutachtungspunkte beeinflussen.

Das Gutachten umfasst Blatt 1 bis 8 und gilt für Sonderräder ab Herstellungsdatum Februar 2014.

Der Technische Dienst Typprüfstelle Fahrzeuge/Fahrzeugteile der TÜV Rheinland Kraftfahrt GmbH, Am Grauen Stein, 51105 Köln ist mit seinem Ingenieurzentrum Technologiezentrum Typprüfstelle, Lambsheim für die angewendeten Prüfverfahren vom Kraftfahrt-Bundesamt entsprechend EG-FGV für das Typgenehmigungsverfahren des KBA unter der Nummer KBA-P 00010-96 benannt.

Lambsheim, 23. November 2021

Technischer Dienst TÜVRheinland Typprüfstelle Fahrzeuge/Fahrzeugteile

Wagner

00380655.DOC

§22 48680*10

Auftraggeber
Gewe Reifengroßhandel GmbH
Hans Geiger Straße 15
D-67661 Kaiserslautern
QM-Nr. 49 02 0160905

Prüfgegenstand PKW-Sonderrad
Modell AS2
Typ AS2-8018
Radgröße 8.0J x 18H2
Zentrierart Mittenzentrierung

Aus-führung	Kennzeichnung Rad/ Zentrierring	Lochzahl/ Loch-kreis- (mm)/ Mit-tenloch-ø (mm)	Einpress-tiefe (mm)	Rad-last (kg)	Abrollumfang (mm)
X2	AS2-8018 X2 / Ø64,0 / Ø60,1	4/100/60,1	38	630	1995

Kennzeichnungen
KBA-Nummer 48680
Herstellerzeichen TEC
Radtyp und Ausführung AS2-8018 (s.o.)
Radgröße 8.0J x 18H2
Einpresstiefe ET (s.o.)
Herstelldatum Monat und Jahr

Befestigungsmittel

Nr.	Art der Befestigungsmittel	Bund	Anzugsmoment (Nm)	Schaftlänge (mm)
S01	Schraube M12x1,5	Kegel 60°	100	26
S02	Schraube M12x1,5	Kegel 60°	110	26
S03	Mutter M12x1,25	Kegel 60°	110	-
S04	Schraube M12x1,5	Kegel 60°	105	26

Prüfungen

Entsprechend den Kriterien des VdTÜV Merkblattes 751 (in der jeweils gültigen Fassung) wurden an den im Verwendungsbereich aufgeführten Fahrzeugen Anbau-, Freigängigkeits- und Handlingsprüfungen durchgeführt.

Verwendungsbereich

Hersteller
Dacia
Nissan
Renault

Spurverbreiterung innerhalb 2%

§22 48680*10

Handelsbezeichnung Fahrzeug-Typ ABE/EWG-Nr.	kW-Bereich	Reifen	Reifenbezogene Auflagen und Hinweise	Auflagen und Hinweise
Dacia Lodgy SD (JSD../SD*J..) e2*2001/116* 0314*49-..	59-96	215/40R18	G01 K4g K6g K6i T89	A01 A12 A16 A18 A58 KOV S02
Dacia Logan (I) FSD/USD, SD/SR N386; e2*2007/46*0030*..; e2*2007/46*0013*.. - Pick-Up - geschl. Kasten	50-65	215/40R18	G01 K2b K4i K6g K6i K8f T89	A01 A12 A16 A18 A58 S04
Dacia Logan (I) SD/SR e2*2001/116* 0314*00-61; 0323*00-29; e2*2007/46*0030*..; e2*2007/46*0013*..	50-77	215/35R18	K17 T80	A01 A12 A16 A18 Sth S04
	50-77	215/40R18	G01 K17 K41 K56	
	50-77	225/35R18	K17 K1a K1b K2b K41 K44 K56	
Dacia Logan MCV (I) SD/SR e2*2001/116* 0314*00-61; 0323*00-29; e2*2007/46*0030*..; e2*2007/46*0013*.. - Kombi	50-77	215/40R18	G01 K2b K44 K56 T85 T89	A01 A12 A16 A18 Car S04
	50-77	225/35R18	K2b K44 K56 T87	
Dacia Logan MCV (II) SD/SR e2*2001/116* 0314*64-.., 0323*31-.. - Kombi - (7SD/7SR../SD*7..)	53-74	205/40R18	T82 T86	A12 A16 A18 A58 Car KOV V18 S04
	53-74	215/35R18	A01 K1b T80 T84	
	53-74	225/35R18	A01 K1a K1b	
Dacia Logan MCV Stepway (II) SD (7SD../SD*7..) e2*2001/116* 0314*82-..	66-74	205/40R18		A12 A16 A18 A58 Car KMV S04
Dacia Sandero (I) SD/SR e2*2001/116* 0314*00-61; 0323*00-29; e2*2007/46*0013*..; e2*2007/46*0030*..	50-77	205/40R18	K1a K1b K2b	A01 A12 A16 A18 Flh S04
	50-77	215/35R18	K1a K1b K2b	
	50-77	215/40R18	G01 K1a K1b K2b	
	50-77	225/35R18	K1c K2b	
Dacia Sandero (II) SD/SR e2*2001/116* 0314*58-..;0323*29-..; e2*2007/46*0030*20-.. - (5SD../5SR../SD*5..)	53-74	205/40R18	K2b	A01 A12 A16 A18 A58 Flh KOV V18 S04
	53-74	215/35R18	K1b K2b	
	53-74	225/35R18	K1a K1b K2b K4h K6i	

§22 48680*10

Handelsbezeichnung Fahrzeug-Typ ABE/EWG-Nr.	kW-Bereich	Reifen	Reifenbezogene Auflagen und Hinweise	Auflagen und Hinweise
Dacia Sandero (III) DJF e19*2007/46*0026*..	49-74	205/40R18	K1a K1b K2c K4h K5r K6i K8j	A01 A12 A16 A18 A58 Flh KOV NoE NoP V18 S04
	49-74	215/35R18	K1a K1b K2c K4h K5r K6i K8j	
	49-74	215/40R18	G01 K1a K1b K2c K4h K5r K6i K8j	
	49-74	225/35R18	K1c K2c K4g K5r K6i K8o	
Dacia Sandero Stepway (I) SD/SR e2*2001/116* 0314*00-61; 0323*00-29	50-77	205/40R18		A12 A16 A18 Flh KMV S04
	50-77	215/35R18		
	50-77	215/40R18	A01 G01	
Dacia Sandero Stepway (II) SD/SR e2*2001/116* 0314*58-.., 0323*29-.. - (5SD../5SR../SD*5..)	54-74	205/40R18		A12 A16 A18 A58 Flh KMV S04
	54-74	215/40R18		
Dacia Sandero Stepway (III) DJF e19*2007/46*0026*..	67, 74	215/45R18	K2b K4g K6x K8j	A01 A12 A16 A18 A58 Flh KMV V18 S04
	67, 74	225/40R18	K2b K4g K6x K8o	
	67, 74	225/45R18	G01 K2b K4g K6x K8o	
	67, 74	235/40R18	K2b K4g K5r K5w K6y K8o	
	67, 74	245/40R18	K1a K2c K4g K5r K5w K6y K8s	
Nissan Micra (V) K14 e9*2007/46*6454*..	52-86	205/40R18	K1c K2c K3a K3c K5d K6h K6i K8m	A01 A12 A16 A18 A58 Flh V18 S04
	52-86	215/35R18	K1c K2c K3a K3c K5d K6h K6i K8m	
	52-86	225/35R18	K1c K2c K3a K3c K5d K6h K6i K8s	
Nissan Note E12 e11*2007/46*0753*..	59, 66, 72	205/40R18	K1a K2b K3s	A01 A12 A16 A18 A58 V18 S03
	59, 66, 72	215/35R18	K1c K2b	
	59, 66, 72	225/35R18	K2b R03	
Renault Captur (I) R e2*2001/116* 0327*52-..	66-110	215/45R18		A12 A16 A18 A58 V18 S04
	66-110	225/40R18		
	66-110	225/45R18		
	66-110	235/40R18	A01 K2b K6w K8c	
Renault Clio (III) R e2*2001/116*0327*..; e2*2007/46*0008*..	48-102	215/35R18	K1c K2b T80 T84	A01 A12 A16 A18 Car Flh R1S RC3 S01
Renault Clio (IV) R e2*2001/116* 0327*46-..; e2*2007/46*0008*16-.. - incl. Facelift 2016	48-88	205/40R18	K2b K6g K6j K8h T82 T86	A01 A12 A16 A18 A58 Car Flh RC4 S04
	48-88	215/35R18	K2b K6g K6j K8h T80 T84	
	48-88	225/35R18	K1a K2c K5a K6h K6j K8m	
Renault Megane (II) M e2*98/14*0272*..	60-120	215/40R18	K1c K2b T85 T89	A01 A12 A16 A18 Flh S01
	60-120	225/40R18	K1c K2b	
Renault Megane (II) Cabrio M e2*98/14*0272*.. - Cabrio/Coupé	76-120	215/40R18	T85 T89	A12 A16 A18 Cbo Cpe S01
	76-120	225/40R18	A01 K1a K2b	

§22 48680*10

Handelsbezeichnung Fahrzeug-Typ ABE/EWG-Nr.	kW-Bereich	Reifen	Reifenbezogene Auflagen und Hinweise	Auflagen und Hinweise
Renault Megane (II) Grandtour M e2*98/14*0272*..	60-99	215/40R18	K29 T85 T89	A01 A12 A16 A18 Car S01
	60-99	225/40R18	K1a K1b K29 K2b	
Renault Megane (II) Stufenheck M e2*98/14*0272*..	60-99	215/40R18	T85 T89	A12 A16 A18 Sth S01
	60-99	225/40R18	A01 K1a K1b K2b	
Renault Scenic (II) JM e2*2001/116*0274*.. - Scenic / Gr. Scenic	60-120	225/40R18	T89 T91 T92	A12 A16 A18 A60 S01
	60-120	235/40R18	A01 K29 K2b LK6 T91 T93	
	74-120	215/45R18	T89 T93 X71 127	
	74-120	225/45R18	A01 LK6 T91 T95 X71 125	

Allgemeine Hinweise

Im Fahrzeug vorgeschriebene Fahrzeugsysteme, z. B. Reifendruckkontrollsysteme, müssen nach Anbau der Räder funktionsfähig bleiben.

Wird eine in diesem Gutachten aufgeführte Reifengröße verwendet, die nicht bereits in den Fahrzeugpapieren (u. a. Fahrzeugschein, Zulassungsbescheinigung I oder COC-Papier) genannt ist, so sind die Angaben über die Reifengröße in den Fahrzeugpapieren (Fahrzeugschein bzw. -brief, Zulassungsbescheinigung I) durch die Zulassungsstelle berichtigen zu lassen. Diese Berichtigung ist dann nicht erforderlich, wenn die ABE des Sonderrades eine Freistellung von der Pflicht zur Berichtigung der Fahrzeugpapiere enthält.

Die mindestens erforderlichen Geschwindigkeitsbereiche (mit Ausnahme der M+S-Profile) und Tragfähigkeiten der zu verwendenden Reifen sind den Fahrzeugpapieren (Fahrzeugbrief und -schein, Zulassungsbescheinigung I) zu entnehmen. Abschläge der Tragfähigkeit aufgrund der Fahrzeughöchstgeschwindigkeit sind zu berücksichtigen.

Fahrzeughöchst-geschwindigkeit	Tragfähigkeit (%) Geschwindigkeitssymbol (GSY)		
	V	W	Y
210 km/h	100%	100%	100%
220 km/h	97%	100%	100%
230 km/h	94%	100%	100%
240 km/h	91%	100%	100%
250 km/h	-	95%	100%
260 km/h	-	90%	100%
270 km/h	-	85%	100%
280 km/h	-	-	95%
290 km/h	-	-	90%
300 km/h	-	-	85%

Ferner sind nur Reifen einer Bauart und achsweise eines Reifentyps zulässig. Bei Verwendung unterschiedlicher Reifentypen auf Vorder- und Hinterachse sind die Hinweise des Fahrzeug- und / oder Reifenherstellers zu beachten.

Das Fahrwerk und die Bremsaggregate müssen, mit Ausnahme der in der entsprechenden Auflage aufgeführten Umrüstmaßnahmen, dem Serienstand entsprechen. Die Zulässigkeit weiterer Veränderungen ist gesondert zu beurteilen.

§22 48680*10

Wird das serienmäßige Ersatzrad verwendet, soll mit mäßiger Geschwindigkeit und nicht länger als erforderlich gefahren werden. Es müssen die serienmäßigen Befestigungsteile verwendet werden. Bei Fahrzeugen mit Allradantrieb darf nur ein Ersatzrad mit gleicher Reifengröße bzw. gleichem Abrollumfang verwendet werden.

Die Bezieher der Räder sind darauf hinzuweisen, dass der vom Reifenhersteller vorgeschriebene Reifenfülldruck zu beachten ist.

Spezielle Auflagen und Hinweise

125 Das Sonderrad (gepr. Radlast) ist in Verbindung mit dieser Reifengröße nur zulässig bis zu einer zul. Achslast von 1250 kg. Eine erhöhte zulässige Achslast bei Anhängerbetrieb (siehe Ziff. 33 zu Ziff. 16 h bzw. Feld 22 zu Feld 7.1-8.3 in den Fahrzeugpapieren) ist zu beachten.

127 Das Sonderrad (gepr. Radlast) ist in Verbindung mit dieser Reifengröße nur zulässig bis zu einer zul. Achslast von 1270 kg. Eine erhöhte zulässige Achslast bei Anhängerbetrieb (siehe Ziff. 33 zu Ziff. 16 h bzw. Feld 22 zu Feld 7.1-8.3 in den Fahrzeugpapieren) ist zu beachten.

A01 Nach Durchführung der Technischen Änderung ist das Fahrzeug unter Vorlage der vorliegenden ABE unverzüglich einem amtlich anerkannten Sachverständigen oder Prüfer für den Kraftfahrzeugverkehr oder einem Prüfingenieur einer Überwachungsorganisation nach Nummer 4 der Anlage VIIIb zur StVZO zur Durchführung und Bestätigung der in der ABE vorgeschriebenen Änderungsabnahme vorzuführen.

A12 Die Verwendung von Schneeketten ist nicht zulässig.

A16 Zum Auswuchten der Räder dürfen an der Felgeninnenseite nur Klebegewichte unterhalb der Felgenschulter angebracht werden. Bei Anbringung der Klebegewichte im Felgenbett ist auf einen Mindestabstand von 2 mm zum Bremssattel bzw. zu den Fahrwerksteilen zu achten.

A18 Es sind nur schlauchlose Reifen zulässig. Werden keine Ventile mit TPMS-Sensoren verwendet, sind ausschließlich Metallschraubventile mit Befestigung von außen, die den Normen DIN, E.T.R.T.O oder Tire and Rim entsprechen, zulässig. Werden Ventile mit TPMS-Sensoren verwendet, so sind die Hinweise und Vorgaben der Hersteller zu beachten. Die Ventile und Sensoren müssen für den vorgeschriebenen Luftdruck und die bauartbedingte Höchstgeschwindigkeit geeignet sein. Die Ventile dürfen nicht über den Felgenrand hinausragen.

A58 Rad-Reifen-Kombination(en) nicht zulässig an Fahrzeugen mit Allradantrieb.

A60 Auch zulässig für Fahrzeugausführungen mit verlängerter Karosserie.

Car Die Rad/Reifen-Kombination ist zulässig für Fahrzeugausführungen der Karosserieform Kombilimousine (Avant, Break, Caravan, Grandtour, Kombi, Sportswagon, T-Modell, Touring, Tourer, Turnier, Variant, …).

Cbo Die Rad-/Reifen-Kombination ist zulässig für Fahrzeugausführungen der Karosserieform Cabrio-Limousine, Roadster.

Cpe Die Rad-/Reifen-Kombination ist zulässig für Fahrzeugausführungen der Karosserieform Coupé.

Flh Die Rad-/Reifen-Kombination ist zulässig für Fahrzeugausführungen der Karosserieform Schrägheckklimousine (Fließheck, 3-türig und 5-türig).

§22 48680*10

G01 Es ist der Nachweis zu erbringen, dass die Anzeige des Geschwindigkeitsmessers und Wegstreckenzählers innerhalb der Toleranzen (75/443/EWG, ECE-R39, § 57 StVZO) liegt. Wird die Anzeige angeglichen, sind die in den Fahrzeugpapieren (u. a. Fahrzeugschein, Zulassungsbescheinigung I oder COC-Papier) eingetragenen Reifengrößen zu überprüfen.

K17 An Achse 1 ist durch Umlegen der Befestigungslaschen am Radlauf eine ausreichende Freigängigkeit der Rad-Reifenkombination herzustellen.

K1a Die Radabdeckung an Achse 1 ist durch Ausstellen der Frontschürze und des Kotflügels oder durch Anbau von dauerhaft befestigten Karosserieteilen im Bereich 0° bis 30° vor Radmitte herzustellen. Die gesamte Breite der Rad-/Reifenkombination muss, unter Beachtung des maximal möglichen Betriebsmaßes des Reifens (1,04-fache der Nennbreite des Reifens), in dem oben genannten Bereich abgedeckt sein.

K1b Die Radabdeckung an Achse 1 ist durch Ausstellen des Kotflügels oder durch Anbau von dauerhaft befestigten Karosserieteilen im Bereich 0° bis 50° hinter Radmitte herzustellen. Die gesamte Breite der Rad-/Reifenkombination muss, unter Beachtung des maximal möglichen Betriebsmaßes des Reifens (1,04-fache der Nennbreite des Reifens), in dem oben genannten Bereich abgedeckt sein.

K1c Die Radabdeckung an Achse 1 ist durch Ausstellen der Frontschürze und des Kotflügels oder durch Anbau von dauerhaft befestigten Karosserieteilen im Bereich 30° vor bis 50° hinter Radmitte herzustellen. Die gesamte Breite der Rad-/Reifenkombination muss, unter Beachtung des maximal möglichen Betriebsmaßes des Reifens (1,04-fache der Nennbreite des Reifens), in dem oben genannten Bereich abgedeckt sein.

K29 Die äußeren Kunststoffmuttern und Befestigungsschrauben der Filz- bzw. Kunststoffeinsätze in den hinteren Radhäusern sind zu entfernen und die Filz- bzw. Kunststoffeinsätze durch geeignete Maßnahmen neu zu befestigen.

K2b Die Radabdeckung an Achse 2 ist durch Ausstellen der Heckschürze und des Kotflügels oder durch Anbau von dauerhaft befestigten Karosserieteilen im Bereich 0° bis 50° hinter Radmitte herzustellen. Die gesamte Breite der Rad-/Reifenkombination muss, unter Beachtung des maximal möglichen Betriebsmaßes des Reifens (1,04-fache der Nennbreite des Reifens), in dem oben genannten Bereich abgedeckt sein.

K2c Die Radabdeckung an Achse 2 ist durch Ausstellen der Heckschürze und des Kotflügels oder durch Anbau von dauerhaft befestigten Karosserieteilen im Bereich 30° vor bis 50° hinter Radmitte herzustellen. Die gesamte Breite der Rad-/Reifenkombination muss, unter Beachtung des maximal möglichen Betriebsmaßes des Reifens (1,04-fache der Nennbreite des Reifens), in dem oben genannten Bereich abgedeckt sein.

K3a An Achse 1 sind die Schrauben zur Befestigung der Radhausinnenverkleidung an den Radhausausschnittkanten (100 mm hinter Radmitte) zu entfernen und die Befestigungslasche vollständig nach oben zu biegen. Die Radhausinnenverkleidungen sind anschließend dauerhaft neu zu befestigen.

K3c An Achse 1 sind die Schrauben zur Befestigung der Radhausinnenverkleidung an den Radhausausschnittkanten (100 mm vor Radmitte) zu entfernen und die Befestigungslasche vollständig nach oben zu biegen. Die Radhausinnenverkleidungen sind anschließend dauerhaft neu zu befestigen.

K3s An Achse 1 ist die Spritzwand bzw. die Radhausinnenverkleidung hinter Radmitte an den dahinterliegenden Rahmenfalz anzulegen und dauerhaft zu befestigen.

§22 48680*10

K41 An Achse 1 ist durch Nacharbeiten der Radhausausschnittkanten eine ausreichende Freigängigkeit der Rad-Reifenkombination herzustellen.

K44 An Achse 2 ist durch Aufweiten der Kotflügel bzw. inneren Seitenteile eine ausreichende Freigängigkeit der Rad-Reifenkombination herzustellen.

K4g An Achse 2 ist die Radhausinnenverkleidung am Übergang von der Radhausausschnittkante zur Heckschürze auszuschneiden bzw. um 10 mm zu kürzen.

K4h An Achse 2 ist die Radhausinnenverkleidung am Übergang von der Radhausausschnittkante zur Heckschürze auszuschneiden bzw. um 5 mm zu kürzen.

K4i An Achse 2 ist die Radhausinnenverkleidung an der Radhausausschnittkante auszuschneiden bzw. um 5 mm zu kürzen und anschließend dauerhaft neu zu befestigen.

K56 Durch Nacharbeit der Heckschürze am Übergang zum Radhausausschnitt ist eine ausreichende Freigängigkeit der Rad-Reifenkombination herzustellen.

K5a An Achse 1 sind die Radhausausschnittkanten im Bereich 100 mm vor bis 100 mm hinter Radmitte vollständig umzulegen.

K5d An Achse 1 sind die Radhausausschnittkanten im Bereich 200 mm vor bis 200 mm hinter Radmitte vollständig umzulegen.

K5r An Achse 1 ist das Halteblech der Radhausverbreiterung an den Radhausausschnittkanten im Bereich Radmitte vollständig anzulegen.

K5w An Achse 1 sind die Kunststoff-Radhausausschnittkanten im Bereich 200 mm vor bis 200 mm hinter Radmitte um 5 mm auszuschneiden bzw. zu kürzen.

K6g An Achse 2 ist die Befestigungslasche der Heckschürze am Übergang zur Radhausausschnittkante um 5 mm zu kürzen oder um das gleiche Maß nach hinten/oben zu biegen.

K6h An Achse 2 ist die Befestigungslasche der Heckschürze am Übergang zur Radhausausschnittkante um 10 mm zu kürzen oder um das gleiche Maß nach hinten/oben zu biegen. Die Befestigungsschraube ist soweit wie möglich nach hinten zu versetzen.

K6i An Achse 2 sind die in das Radhaus ragenden Kanten der Heckschürze auf einer Länge von 100 mm bis auf die Innenkontur des umgelegten Radlaufes folgend zu kürzen.

K6j An Achse 2 sind die Radhausausschnittkanten am Übergang zur Heckschürze vollständig umzulegen.

K6w An Achse 2 sind die Kunststoff-Radhausausschnittkanten im Bereich 200 mm vor bis 200 mm hinter Radmitte um 5 mm auszuschneiden bzw. zu kürzen.

K6x An Achse 2 sind die Kunststoff-Radhausausschnittkanten im Bereich 200 mm vor bis 200 mm hinter Radmitte um 10 mm auszuschneiden bzw. zu kürzen.

K6y An Achse 2 sind die Kunststoff-Radhausausschnittkanten im Bereich 300 mm vor bis 200 mm hinter Radmitte vollständig auszuschneiden bzw. zu kürzen.

K8c An Achse 2 sind die Radhausausschnittkanten im Bereich 200 mm vor bis 100 mm hinter Radmitte um 5 mm aufzuweiten.

§22 48680*10

K8f An Achse 2 sind die Radhausausschnittkanten im Bereich 400 mm bis 100 mm vor Radmitte um 5 mm aufzuweiten.

K8h An Achse 2 sind die Radhausausschnittkanten im Bereich 300 mm vor bis 200 mm hinter Radmitte um 5 mm aufzuweiten.

K8j An Achse 2 sind die Radhausausschnittkanten im Bereich 300mm vor bis 100mm hinter Radmitte um 5mm aufzuweiten.

K8m An Achse 2 sind die Radhausausschnittkanten im Bereich 300 mm vor bis 200 mm hinter Radmitte um 10 mm aufzuweiten.

K8o An Achse 2 sind die Radhausausschnittkanten im Bereich 300mm vor bis 100mm hinter Radmitte um 10mm aufzuweiten.

K8s An Achse 2 sind die Radhausausschnittkanten im Bereich 300 mm vor bis 200 mm hinter Radmitte um 15 mm aufzuweiten.

KMV Betrifft nur Fahrzeugvarianten mit serienmäßigen Kunststoffverbreiterungen bzw. mit zusätzlichen Kotflügelverbreiterungen (Radlaufleisten).

KOV Betrifft nur Fahrzeugvarianten ohne serienmäßige Kunststoffverbreiterungen bzw. ohne zusätzliche Kotflügelverbreiterungen (Radlaufleisten).

LK6 An Achse 1 ist durch Begrenzen des Lenkeinschlages oder durch Nacharbeit der Radhausinnenkotflügel bzw. der Kunststoffeinsätze im Bereich der Radinnenseite eine ausreichende Freigängigkeit der Rad-Reifenkombination herzustellen.

NoE Nicht für "reines" Elektrofahrzeug (Battery Electric Vehicle "BEV").

NoP Nicht für Plug-in Hybrid-Fahrzeuge bzw. extern aufladbare Hybrid-Elektro-Fahrzeuge (PHEV bzw. OVC-HEV).

R03 Diese Reifengröße ist nur an Achse 2 zulässig.

R1S Rad/Reifen Kombination für Fahrzeugausführungen mit breiter Spurweite an Achse 2 (6. Stelle der Fahrzeug-Ident. Nr.= 1, 2, 3, 4, D, E, L oder S).

RC3 Rad/Reifen Kombination für Renault Clio 3 (4.und 5. Stelle der Fahrzeug-Ident. Nr.= BR, CR, KR, oder SR).

RC4 Rad/Reifen Kombination für Renault Clio 4 (4. Stelle der Fahrzeug-Ident. Nr.= 5, 6, 7 oder R).

S01 Zur Befestigung der Räder dürfen nur die mitgelieferten Befestigungsmittel Nr. S01 (siehe Seite 1) verwendet werden.

S02 Zur Befestigung der Räder dürfen nur die mitgelieferten Befestigungsmittel Nr. S02 (siehe Seite 1) verwendet werden.

S03 Zur Befestigung der Räder dürfen nur die mitgelieferten Befestigungsmittel Nr. S03 (siehe Seite 1) verwendet werden.

S04 Zur Befestigung der Räder dürfen nur die mitgelieferten Befestigungsmittel Nr. S04 (siehe Seite 1) verwendet werden.

§22 48680*10

Sth Die Rad-/Reifen-Kombination ist zulässig für Fahrzeugausführungen der Karosserieform Stufenheck.

T80 Reifen (LI 80) nur zulässig für Fahrzeuge mit zul. Achslasten bis 900 kg (Fzg.-Schein, Ziff. 16 bzw. Zulassungsbescheinigung Feld 8). Abschläge der Tragfähigkeit aufgrund der Bauartbedingten Höchstgeschwindigkeit (Fzg.-Schein, Ziff. 6 bzw. Zulassungsbescheinigung Feld T) sind zu berücksichtigen.

T82 Reifen (LI 82) nur zulässig für Fahrzeuge mit zul. Achslasten bis 950 kg (Fzg.-Schein, Ziff. 16 bzw. Zulassungsbescheinigung Feld 8). Abschläge der Tragfähigkeit aufgrund der Bauartbedingten Höchstgeschwindigkeit (Fzg.-Schein, Ziff. 6 bzw. Zulassungsbescheinigung Feld T) sind zu berücksichtigen.

T84 Reifen (LI 84) nur zulässig für Fahrzeuge mit zul. Achslasten bis 1000 kg (Fzg.-Schein, Ziff. 16 bzw. Zulassungsbescheinigung Feld 8). Abschläge der Tragfähigkeit aufgrund der Bauartbedingten Höchstgeschwindigkeit (Fzg.-Schein, Ziff. 6 bzw. Zulassungsbescheinigung Feld T) sind zu berücksichtigen.

T85 Reifen (LI 85) nur zulässig für Fahrzeuge mit zul. Achslasten bis 1030 kg (Fzg.-Schein, Ziff. 16 bzw. Zulassungsbescheinigung Feld 8). Abschläge der Tragfähigkeit aufgrund der Bauartbedingten Höchstgeschwindigkeit (Fzg.-Schein, Ziff. 6 bzw. Zulassungsbescheinigung Feld T) sind zu berücksichtigen.

T86 Reifen (LI 86) nur zulässig für Fahrzeuge mit zul. Achslasten bis 1060 kg (Fzg.-Schein, Ziff. 16 bzw. Zulassungsbescheinigung Feld 8). Abschläge der Tragfähigkeit aufgrund der Bauartbedingten Höchstgeschwindigkeit (Fzg.-Schein, Ziff. 6 bzw. Zulassungsbescheinigung Feld T) sind zu berücksichtigen.

T87 Reifen (LI 87) nur zulässig für Fahrzeuge mit zul. Achslasten bis 1090 kg (Fzg.-Schein, Ziff. 16 bzw. Zulassungsbescheinigung Feld 8). Abschläge der Tragfähigkeit aufgrund der Bauartbedingten Höchstgeschwindigkeit (Fzg.-Schein, Ziff. 6 bzw. Zulassungsbescheinigung Feld T) sind zu berücksichtigen.

T89 Reifen (LI 89) nur zulässig für Fahrzeuge mit zul. Achslasten bis 1160 kg (Fzg.-Schein, Ziff. 16 bzw. Zulassungsbescheinigung Feld 8). Abschläge der Tragfähigkeit aufgrund der Bauartbedingten Höchstgeschwindigkeit (Fzg.-Schein, Ziff. 6 bzw. Zulassungsbescheinigung Feld T) sind zu berücksichtigen.

T91 Reifen (LI 91) nur zulässig für Fahrzeuge mit zul. Achslasten bis 1230 kg (Fzg.-Schein, Ziff. 16 bzw. Zulassungsbescheinigung Feld 8). Abschläge der Tragfähigkeit aufgrund der Bauartbedingten Höchstgeschwindigkeit (Fzg.-Schein, Ziff. 6 bzw. Zulassungsbescheinigung Feld T) sind zu berücksichtigen.

T92 Reifen (LI 92) nur zulässig für Fahrzeuge mit zul. Achslasten bis 1260 kg (Fzg.-Schein, Ziff. 16 bzw. Zulassungsbescheinigung Feld 8). Abschläge der Tragfähigkeit aufgrund der Bauartbedingten Höchstgeschwindigkeit (Fzg.-Schein, Ziff. 6 bzw. Zulassungsbescheinigung Feld T) sind zu berücksichtigen.

T93 Reifen (LI 93) nur zulässig für Fahrzeuge mit zul. Achslasten bis 1300 kg (Fzg.-Schein, Ziff. 16 bzw. Zulassungsbescheinigung Feld 8). Abschläge der Tragfähigkeit aufgrund der Bauartbedingten Höchstgeschwindigkeit (Fzg.-Schein, Ziff. 6 bzw. Zulassungsbescheinigung Feld T) sind zu berücksichtigen.

§22 48680*10

T95 Reifen (LI 95) nur zulässig für Fahrzeuge mit zul. Achslasten bis 1380 kg (Fzg.-Schein, Ziff. 16 bzw. Zulassungsbescheinigung Feld 8). Abschläge der Tragfähigkeit aufgrund der Bauartbedingten Höchstgeschwindigkeit (Fzg.-Schein, Ziff. 6 bzw. Zulassungsbescheinigung Feld T) sind zu berücksichtigen.

V18 Bei Verwendung verschiedener Reifengrößen an Vorder- und Hinterachse sind folgende Reifenkombinationen, sofern die Reifengrößen in der Spalte "Reifen" aufgeführt sind, möglich:

	Vorderachse	Hinterachse
Nr. 1	205/40R18	225/35R18
Nr. 2	205/45R18	225/40R18
Nr. 3	215/40R18	245/35R18, 255/35R18
Nr. 4	215/45R18	235/40R18, 245/40R18
Nr. 5	215/55R18	235/50R18
Nr. 6	225/40R18	245/35R18, 255/35R18, 265/35R18, 285/30R18, 295/30R18
Nr. 7	225/45R18	245/40R18, 255/40R18, 275/35R18, 285/35R18
Nr. 8	225/50R18	245/45R18, 255/45R18
Nr. 9	235/40R18	255/35R18, 265/35R18, 275/35R18, 315/30R18
Nr. 10	235/45R18	255/40R18, 265/40R18, 275/40R18, 295/35R18
Nr. 11	235/50R18	255/45R18, 285/40R18
Nr. 12	235/60R18	255/55R18, 285/50R18
Nr. 13	245/35R18	255/35R18
Nr. 14	245/40R18	255/40R18, 265/35R18, 275/35R18, 285/35R18
Nr. 15	245/45R18	265/40R18, 275/40R18, 285/40R18
Nr. 16	245/50R18	275/45R18
Nr. 17	255/40R18	285/35R18, 295/35R18
Nr. 18	255/45R18	275/40R18, 285/40R18
Nr. 19	255/50R18	285/45R18
Nr. 20	255/55R18	285/50R18
Nr. 21	265/35R18	295/30R18, 315/30R18

Es sind nur Reifen eines Herstellers und achsweise eines Profiltyps zulässig, für die der Reifen- oder Fahrzeughersteller die Eignung für das jeweilige Fahrzeug bestätigt. Diese Bestätigung ist vom Führer des Fahrzeugs mitzuführen.

X71 Diese Reifengröße ist nicht zulässig bei Fahrzeugen mit serienmäßiger Reifengröße 195/65R15 oder 205/55R16 (u.a. Fahrzeugschein, Zulassungsbescheinigung I, COC-Papier oder Bedienungsanleitung).

Prüfort und Prüfdatum

Die Verwendungsprüfung fand am 23. November 2021 in Lambsheim statt.

Prüfergebnis

Aufgrund der durchgeführten Prüfungen bestehen keine technischen Bedenken o.g. Sonderräder unter Beachtung der Auflagen und Hinweise zu verwenden.

Die in diesem Gutachten aufgeführten Fahrzeugtypen entsprechen auch nach der Umrüstung den heute gültigen Vorschriften der StVZO. Das Gutachten verliert seine Gültigkeit, wenn sich entsprechende Bauvorschriften der StVZO ändern oder an den Kraftfahrzeugen Änderungen eintreten, die die Begutachtungspunkte beeinflussen.

§22 48680*10

Das Gutachten umfasst Blatt 1 bis 11 und gilt für Sonderräder ab Herstellungsdatum Februar 2014.

Der Technische Dienst Typprüfstelle Fahrzeuge/Fahrzeugteile der TÜV Rheinland Kraftfahrt GmbH, Am Grauen Stein, 51105 Köln ist mit seinem Ingenieurzentrum Technologiezentrum Typprüfstelle, Lambsheim für die angewendeten Prüfverfahren vom Kraftfahrt-Bundesamt entsprechend EG-FGV für das Typgenehmigungsverfahren des KBA unter der Nummer KBA-P 00010-96 benannt.

Lambsheim, 23. November 2021

Technischer Dienst TÜVRheinland Typprüfstelle Fahrzeuge/Fahrzeugteile

Wagner

00380654.DOC

§22 48680*10

Auftraggeber
Gewe Reifengroßhandel GmbH
Hans Geiger Straße 15
D-67661 Kaiserslautern
QM-Nr. 49 02 0160905

Prüfgegenstand PKW-Sonderrad
Modell AS2
Typ AS2-8018
Radgröße 8.0J x 18H2
Zentrierart Mittenzentrierung

Aus-führung	Kennzeichnung Rad/ Zentrierring	Lochzahl/ Loch-kreis- (mm)/ Mit-tenloch-ø (mm)	Einpress-tiefe (mm)	Rad-last (kg)	Abrollumfang (mm)
W3	AS2-8018 W3 / Ø72,5 / Ø57,1	5/112/57,1	35	730	2150

Kennzeichnungen
KBA-Nummer 48680
Herstellerzeichen TEC
Radtyp und Ausführung AS2-8018 (s.o.)
Radgröße 8.0J x 18H2
Einpresstiefe ET (s.o.)
Herstelldatum Monat und Jahr

Befestigungsmittel

Nr.	Art der Befestigungsmittel	Bund	Anzugsmoment (Nm)	Schaftlänge (mm)
S01	Schraube M14x1,5	Kegel 60°	120	28
S02	Schraube M14x1,5	Kegel 60°	140	28
S03	Schraube M14x1,5	Kegel 60°	140	32
S04	Schraube M14x1,5	Kegel 60°	170	32
S05	Schraube M14x1,5	Kegel 60°	125	28

Prüfungen

Entsprechend den Kriterien des VdTÜV Merkblattes 751 (in der jeweils gültigen Fassung) wurden an den im Verwendungsbereich aufgeführten Fahrzeugen Anbau-, Freigängigkeits- und Handlingsprüfungen durchgeführt.

Verwendungsbereich

Hersteller
Aiways
Audi
MG (Saic)
Seat
Skoda
Volkswagen

Spurverbreiterung innerhalb 2%

§22 48680*10

Handelsbezeichnung Fahrzeug-Typ ABE/EWG-Nr.	kW-Bereich	Reifen	Reifenbezogene Auflagen und Hinweise	Auflagen und Hinweise
Aiways U5 MAS861, -/WVTA e13*2007/46*2315*..; e13*KS07/46*1629*..	55, 60	225/55R18		A12 A16 A18 A58 S01
	55, 60	235/55R18	A01 K1a K1b K3s	
	55, 60	245/50R18	A01 K1c K2b K3s	
	55, 60	255/50R18	A01 K1c K2b K3s K4i	
Audi A3 8V e1*2007/46*0607*.. - Limousine / Cabrio - incl. Facelift 2016	77-140	215/40R18	K1a K2b T85 T89	A01 A12 A16 A18 A57 Cbo F24 Lim V00 V18 S01
	77-140	225/35R18	K1a K2b T87	
	77-140	225/40R18	K1a K2b	
	77-140	235/40R18	G90 K1a K1b K2b K6g K8h	
	77-140	245/35R18	K1a K1b K2b K6g K8h	
Audi A3 8V e1*2007/46*0607*.. - Limousine / Cabrio - incl. Facelift 2016	77-92	215/40R18	K1a K2b K6g K8h T85 T89	A01 A12 A16 A18 A58 Cbo F23 Lim V18 S01
	77-92	225/35R18	K1a K2b K6g K8h T83 T87	
	77-92	225/40R18	K1a K2b K6g K8h	
	77-92	235/40R18	G90 K1a K1b K2b K6h K8m	
	77-92	245/35R18	K1a K1b K2b K6h K8m	
Audi A3 Cabriolet 8P e1*2001/116*0456*..	75-147	215/40R18	K1c K2b K46 K56 R37 T85 T89	A01 A12 A16 A18 A58 Cbo S01
	75-147	225/35R18	K1c K2b K46 K56 T87	
	75-147	225/40R18	K1c K2b K46 K56	
Audi A3 Sportback GY e1*2007/46*2060*..	110	215/40R18	K1a K2b T85 T89	A01 A12 A16 A18 A57 F24 Flh NoE NoP V00 V18 S03
	110	215/45R18	K1a K2b	
	110,147	215/40R18	K1a K2b M+S T85 T89	
	110,147	215/45R18	K1a K2b M+S	
	110,147	225/40R18	K1c K2b K4i K8h	
	110,147	235/40R18	K1c K2b K4i K5b K8h	
	110,147	245/35R18	K1c K2c K4i K5b K8m	
Audi A3 Sportback TFSIe GY e1*2007/46*2060*.. - Plug-in Hybrid	110	215/40R18	K1a K2b T89	A01 A12 A16 A18 A58 F24 Flh V18 S03
	110	215/45R18	K1a K2b	
	110	225/40R18	K1c K2b K4i K8h	
	110	235/40R18	K1c K2b K4i K5b K8h	
	110	245/35R18	K1c K2c K4i K5b K8m	
Audi A3, -/Sportback 8P, 8PA e1*2001/116*0217*.., e1*2001/116*0418*..	184-195	225/40R18	K1c K2b K46 K56 T88 T89	A01 A12 A16 A18 Flh S01
Audi A3, -/Sportback 8P, 8PA, 8PB e1*2001/116*0217*..; e1*2001/116*0241*..; e1*2001/116*0418*..; e13*2007/46*1082*..	66-147	215/40R18	K1c K2b K46 K56 R37 T85 T89	A01 A12 A16 A18 Flh S01
	66-147	225/35R18	K1c K2b K46 K56 T87	
	66-147	225/40R18	K1c K2b K46 K56	
Audi A3, -/Sportback 8V e1*2007/46*0607*.. - incl. Facelift 2016	77-140	215/40R18	K1c K2b K3a K4i K5d K6g K8h T85 T89	A01 A12 A16 A18 A57 F24 Flh V00 V18 S01
	77-140	225/35R18	K1c K2b K3a K4i K5d K6g K8h T83 T87	
	77-140	225/40R18	K1c K2b K3a K4i K5d K6g K8h	
	77-140	245/35R18	K2c K4i K6h K8s R03	

§22 48680*10

Prüfgegenstand PKW-Sonderrad 8.0J x 18H2 Typ AS2-8018
Hersteller Gewe Reifengroßhandel GmbH

Handelsbezeichnung Fahrzeug-Typ ABE/EWG-Nr.	kW-Bereich	Reifen	Reifenbezogene Auflagen und Hinweise	Auflagen und Hinweise
Audi A3, -/Sportback 8V e1*2007/46*0607*.. - incl. Facelift 2016	77-96	215/40R18	K1c K2b K3a K4i K5d K6h K8m T85 T89	A01 A12 A16 A18 A58 F23 Flh V18 S01
	77-96	225/35R18	K1c K2b K3a K4i K5d K6h K8m T83 T87	
	77-96	225/40R18	K1c K2b K3a K4i K5d K6h K8m	
	77-96	245/35R18	K1c K2c K3a K4i K5d K6h K7d K8s	
Audi A4 8E e1*98/14*0151*.., e1*2001/116*0151*..	74-188	225/40R18	K1a K1b K2b T88 T89 T91	A01 A12 A16 A18 Car Lim V18 S01
	74-188	235/40R18	K1c K2b K44 K46	
	74-188	245/35R18	K1c K2b K44 K46 T88 T89 T92	
	74-188	255/35R18	K2c K44 K46 R03 R70	
Audi A4 QB6 e1*2001/116*0243*..	162	225/40R18	K1a K1b K2b T88 T89 T91	A01 A12 A16 A18 Car Cbo Lim V18 S01
	162	235/40R18	K1c K2b K44 K46	
	162	245/35R18	K1c K2b K44 K46 T88 T89	
	162	255/35R18	K2c K44 K46 R03 R70	
Audi A4 Cabriolet 8H e1*98/14*0177*.., e1*2001/116*0177*..	96-188	225/40R18	K1a K2b T88 T89 T91 T92	A01 A12 A16 A18 Cbo V18 S01
	96-188	235/40R18	K1c K2b K44 K46 T91 T93	
	96-188	245/35R18	K1c K2b K44 K46 T88 T89 T92	
	96-188	255/35R18	K2c K44 K46 R03 R70	
Audi A4 S4 8E,8H,QB6 e1*98/14,2001/116* 0151,0177,0243*..	253	225/40R18	K1a K1b K2b M+S T92	A01 A12 A16 A18 Car Cbo Lim V18 S01
	253	235/40R18	K1c K2b K44 K46 T91 T93	
	253	255/35R18	K2c K44 K46 R03 R70	
Audi A6 4B e1*96/27, 98/14, 2001/116*0051*..	81-184	225/40R18	K1c K46 T88 T89 T91 T92	A01 A12 A16 A18 Car Lim V18 X27 S01
	81-184	235/40R18	G40 K1c K2b K44 K46 T91 T93	
	81-184	245/35R18	K1c K2b K44 K46 T88 T89 T92	
	81-184	255/35R18	K2b K44 K46 R03 R70	
Audi A6 -/Avant 4F, 4F1 e1*2001/116*0254*.., e1*2001/116*0276*..; e13*2007/46*1080*..	89-257	225/45R18	T91 T95	A12 A16 A18 Car Lim NBF V18 X27 S01
	89-257	235/40R18	T91 T93	
	89-257	245/40R18	A01 K1b K2b T93	
Audi A6 Allroad 4F, 4F1 e1*2001/116*0254*..; e13*2007/46*1080*..	120-257	225/50R18	A01 K42 K46	A12 A16 A18 X28 S01
	120-257	235/45R18		
	120-257	245/45R18	A01 K42 K46	
	120-257	255/45R18	A01 K1a K1b K2b K41 K42 K44 K46	
Audi A6 S6 4F, 4F1 e1*2001/116*0254*..; e13*2007/46*1080*..	320	235/45R18	M+S T94 T98	A12 A16 A18 Car Lim X27 S01
Audi A6, S6 4B e1*96/27, 98/14, 2001/116*0051*..	191-220	235/40R18	T93	A12 A16 A18 R21 X27 S01
	191-220	245/40R18	A01 G01	
	191-250	255/35R18	R70 T94	
Audi A8 4E e1*2001/116*0198*.., e1*2001/116*0246*..	154-257	235/50R18	R37	A12 A16 A18 BnK Lim NBF V18 S01
	154-257	245/45R18	R37 T00 T96	
	154-257	255/45R18	A01 K1a K2b	
	154-331	235/50R18	M+S	
	154-331	245/45R18	M+S T00 T96	
	154-331	255/45R18	A01 K1a K2b M+S	

§22 48680*10

Prüfgegenstand PKW-Sonderrad 8.0J x 18H2 Typ AS2-8018
Hersteller Gewe Reifengroßhandel GmbH

Handelsbezeichnung Fahrzeug-Typ ABE/EWG-Nr.	kW-Bereich	Reifen	Reifenbezogene Auflagen und Hinweise	Auflagen und Hinweise
Audi Q2 GA e1*2007/46*1552*.. - Frontantrieb	85, 110	215/50R18	K1c K2b R70	A01 A12 A16 A18 A58 V18 S02
	85, 110	225/45R18	K1c K2b	
	85, 110	235/45R18	K1c K2b	
	85, 110	245/40R18	K1c K2b K8f	
	85, 110	245/45R18	K1c K2b K8f	
Audi Q2 GA e1*2007/46*1552*.. - Frontantrieb - mit Zusatz-Verbreiterungen	85, 110	215/50R18	A01 K1a K1b K2b R70	A12 A16 A18 A58 KMV R92 V18 S02
	85, 110	225/45R18		
	85, 110	235/45R18	A01 K1a K1b K2b	
	85, 110	245/40R18	A01 K1a K1b K2b K8f	
	85, 110	245/45R18	A01 K1a K1b K2b K8f	
Audi Q2 Quattro GA e1*2007/46*1552*01-..	110, 140	215/50R18	K1c K2b R70	A01 A12 A16 A18 A56 S02
	110, 140	225/45R18	K1c K2b	
	110, 140	235/45R18	K1c K2b	
	110, 140	245/40R18	K1c K2c K6w K8c	
	110, 140	245/45R18	K1c K2c K6w K8c	
Audi Q2 Quattro GA e1*2007/46*1552*01-.. - mit Zusatz-Verbreiterungen	110, 140	215/50R18	A01 K1a K1b K2b R70	A12 A16 A18 A56 KMV R92 S02
	110, 140	225/45R18		
	110, 140	235/45R18	A01 K1a K1b K2b	
	110, 140	245/40R18	A01 K1c K2c K6w K8c	
	110, 140	245/45R18	A01 K1c K2c K6w K8c	
Audi Q3 (I) 8U, 8U1 e1*2007/46*0591*..; e13*2007/46*1163*..	88-162	225/45R18		A12 A16 A18 A57 V00 V18 S03
	88-162	225/50R18		
	88-162	235/45R18		
	88-162	235/50R18	A01 K1a K2b	
	88-162	245/45R18		
	88-162	255/45R18	A01 K1a K2b	
Audi Q3 (I) 8U, 8U1 e1*2007/46*0591*..; e13*2007/46*1163*.. - mit Radhaus-Verbreiterungen	88-162	225/45R18		A12 A16 A18 A57 KMV V00 V18 S03
	88-162	225/50R18		
	88-162	235/45R18		
	88-162	235/50R18		
	88-162	245/45R18		
	88-162	255/45R18		
Audi Q3, -/Sportback (II) F3 e1*2007/46*1900*..	110-180	225/55R18	K1a K1b K2b	A01 A12 A16 A18 A57 MpH S03
	110-180	225/60R18	K1a K1b K2b	
	110-180	235/50R18	K1c K2b	
	110-180	235/55R18	K1c K2b	
	110-180	245/50R18	K1c K2b	
Audi Q3, -/Sportback (II) F3 e1*2007/46*1900*.. - mit Radhaus-Verbreiterungen	110-180	225/55R18		A12 A16 A18 A57 MpH RQ3 S02
	110-180	225/60R18		
	110-180	235/50R18		
	110-180	235/55R18		
	110-180	245/50R18		
Audi RS Q3 (I) 8U e1*2007/46* 0590*01-..	228-270	225/50R18	A12 M+S	A16 A18 A56 KMV S03
	228-270	235/45R18	A90 M+S	
	228-270	235/50R18	A12	
	228-270	245/45R18	A12	
	228-270	255/45R18	A12	

§22 48680*10

Handelsbezeichnung Fahrzeug-Typ ABE/EWG-Nr.	kW-Bereich	Reifen	Reifenbezogene Auflagen und Hinweise	Auflagen und Hinweise
Audi RS3 Sportback 8P e1*2007/46*0615*..	250	225/40R18	K1a K1b K4g K4i K6g K8h M+S T92	A01 A12 A16 A18 A56 Flh S01
Audi RS6 4B e1*98/14*0190*.., e1*2001/116*0190*..	331,353	225/45R18	M+S R09 R35 T95	A12 A16 A18 Car Lim S01
Audi S3 8V e1*2007/46*0607*.. - Limousine / Cabrio - incl. Facelift 2016	206-228	215/40R18	K1a K2b M+S T85 T89	A01 A12 A16 A18 A56 Cbo F24 Lim S01
	206-228	225/40R18	K1a K2b	
	206-228	235/40R18	K1a K1b K2b K6g K8h	
	206-228	245/35R18	K1a K1b K2b K6g K8h	
Audi S3 Sportback GY e1*2007/46*2060*..	228	215/40R18	K1a K2b M+S T89	A01 A12 A16 A18 A56 F24 Flh NoP S03
	228	215/45R18	K1a K2b M+S	
	228	225/40R18	K1c K2b K4i K8h	
	228	235/40R18	K1c K2b K4i K5b K8h	
	228	245/35R18	K1c K2c K4i K5b K8m	
Audi S3, -/Sportback 8V e1*2007/46*0607*.. - incl. Facelift 2016	206-228	215/40R18	K1c K2b K3a K4i K5d K6g K8h M+S T89	A01 A12 A16 A18 A56 F24 Flh S01
	206-228	225/40R18	K1c K2b K3a K4i K5d K6g K8h	
Audi SQ2 Quattro GA e1*2007/46* 1552*09-.. - mit Zusatz-Verbreiterungen	221	215/50R18	A01 K1a K1b K2b M+S R70	A12 A16 A18 A56 KMV S02
	221	225/45R18	M+S	
	221	235/45R18	A01 K1a K1b K2b	
	221	245/40R18	A01 K1c K2a K2b K6w K8c	
	221	245/45R18	A01 K1c K2a K2b K6w K8c	
Audi TT (II) 8J e1*2001/116* 0369*00-16; 0374*00-01; 0375*00	118-155	225/40R18	K46 K56	A01 A12 A16 A18 A57 Cbo Cpe S01
	118-155	225/45R18	K46 K56	
	118-155	235/40R18	K1a K1b K46 K56	
	118-155	245/40R18	K1c K2b K44 K46 K56	
	118-200	225/40R18	K46 K56 M+S	
	118-200	225/45R18	K46 K56 M+S	
	118-200	235/40R18	K1a K1b K46 K56 M+S	
	118-200	245/40R18	K1c K2b K44 K46 K56 M+S	
Audi TT (III) 8J e1*2001/116* 0369*17-.. ab MJ 2015 (8S) incl. Facelift 2018	132-169	225/40R18		A12 A16 A18 A57 Cbo Cpe V00 V18 S01
	132-169	225/45R18		
	132-169	235/40R18	A01 K1a K2b K6g K8c	
	132-169	245/40R18	A01 K1a K2b K6g K8c	
Audi TT (III) 8J e1*2001/116* 0369*31-.. ab Facelift 2018 (8S)	180	225/40R18		A12 A16 A18 A57 Cbo Cpe V00 V18 S01
	180	225/45R18		
	180	235/40R18	A01 K1a K2b K6g K8c	
	180	245/40R18	A01 K1a K2b K6g K8c	

§22 48680*10

Handelsbezeichnung Fahrzeug-Typ ABE/EWG-Nr.	kW-Bereich	Reifen	Reifenbezogene Auflagen und Hinweise	Auflagen und Hinweise
Audi TTS (III) 8J e1*2001/116* 0369*18-.. ab MJ 2015 (8S) incl. Facelift 2018	210-235	225/40R18	M+S	A12 A16 A18 A56 Cbo Cpe S01
	210-235	225/45R18	M+S	
	210-235	235/40R18	A01 K1a K2b K6g K8c M+S	
	210-235	245/40R18	A01 K1a K2b K6g K8c M+S	
MG ZS EV ZS1, SZS1, MZS1 e4*2007/46*1417*..; e4*2007/46*1435*..; e5*2007/46*1329*.. - Elektro	68-75	215/45R18		A12 A16 A18 A58 Flh S05
	68-75	225/45R18		
	68-75	235/40R18	A01 K6w	
	68-75	235/45R18	A01 G75 K6w	
	68-75	245/40R18	A01 K2b K3i K4i K5w K6d K6x	
Seat Alhambra 7N e1*2007/46*0402*..; e1*2007/46*0435*.. - incl. Facelift 2015	85-162	215/45R18	T93 146	A12 A16 A18 A57 S03
	85-162	225/45R18	T95 146	
	85-162	235/40R18	A01 K2b T93 T95 146	
	85-162	235/45R18	A01 K2b T94 T98 146	
	85-162	245/40R18	A01 K2b T93 T97 146	
Seat Altea / Toledo 5P, 5PN e9*2001/116*0050*..; e9*2007/46*0012*..	63-155	215/40R18	K1c K2b K46 K56 T85 T89	A01 A12 A16 A18 A60 Flh KOV SeF Sth S01
	63-155	225/35R18	K1c K2b K44 K46 K56 T83 T87	
	63-155	225/40R18	K1c K2b K41 K44 K46 K56 T88 T91	
Seat Ateca 5FP e9*2007/46*6394*.. - incl. ab Modell 2021 - Frontantrieb - mit Radhaus-Verbreiterungen	85, 110	215/50R18	A01 A12 K1a K1b K2b R70	A16 A18 A58 F23 KMV NoP V18 S02
	85, 110	225/45R18	A13	
	85, 110	225/50R18	A01 A12 G01 K1c K2b	
	85, 110	235/45R18	A01 A12 K1a K1b K2b	
	85, 110	245/40R18	A01 A12 K1c K2b	
	85, 110	245/45R18	A01 A12 K1c K2b	
Seat Ateca 5FP e9*2007/46*6394*.. - incl. ab Modell 2021 - Frontantrieb - ohne Radhaus-Verbreiterungen	81-110	215/50R18	K1c K2b R70	A01 A12 A16 A18 A58 F23 KOV NoP S02
	81-110	225/45R18	K1c K2b	
	81-110	225/50R18	G01 K1c K2b	
	81-110	235/45R18	K1c K2b	
	81-110	245/40R18	K1c K2b K8c	
	81-110	245/45R18	K1c K2b	
Seat Ateca 4drive 5FP e9*2007/46*6394*.. - incl. ab Modell 2021 - mit Radhaus-Verbreiterungen	110, 140	215/50R18	A01 A12 K1a K1b K2b R70	A16 A18 A56 F24 KMV NoP S02
	110, 140	225/45R18	A13	
	110, 140	225/50R18	A01 A12 K1c K2b	
	110, 140	235/45R18	A01 A12 K1a K1b K2b	
	110, 140	245/45R18	A01 A12 K1c K2b	
	110, 140	255/45R18	A01 A12 K1c K2b K6v K8c	
Seat Cupra Ateca 5FP e9*2007/46*6394*11-..	221	225/45R18	A13	A16 A18 A56 BW7 F24 S02
	221	225/50R18	A01 A12 K1c K2b	
	221	235/45R18	A01 A12 K1a K1b K2b	
	221	245/45R18	A01 A12 K1c K2b	
	221	255/45R18	A01 A12 K1c K2b K6v K8d	
Seat Cupra Formentor KM e9*2007/46*4008*..	180,228	225/50R18	A01 A12 K1a K1b M+S	A16 A18 A57 KMV NoP S03
	180,228	235/45R18	A91 M+S	
	180,228	245/45R18	A01 A12 K1a K1b M+S	

§22 48680*10

Handelsbezeichnung Fahrzeug-Typ ABE/EWG-Nr.	kW-Bereich	Reifen	Reifenbezogene Auflagen und Hinweise	Auflagen und Hinweise
Seat Cupra Formentor KM e9*2007/46*4008*..	110,140	225/50R18	A01 A12 K1a K1b M+S	A16 A18 A57 KMV NoP S03
	110,140	235/45R18	A91 M+S	
	110,140	245/45R18	A01 A12 K1a K1b	
Seat Cupra Formentor e-Hybrid KM e9*2007/46*4008*.. - Plug-in Hybrid	110	225/50R18	A01 A12 K1a K1b M+S	A16 A18 A58 KMV S03
	110	235/45R18	A91 M+S	
	110	245/45R18	A01 A12 K1a K1b M+S	
	110	245/45R18	A01 A12 K1a K1b Z17 Z18	
Seat Cupra Leon KL e9*2007/46*3167*.. - incl. Sportstourer	180-221	225/40R18	K1a K1b K3a K5b K5u K9v	A01 A12 A16 A18 A57 Car F24 Flh NoP V00 V18 S03
	180-221	235/40R18	K1c K2b K3a K5b K5u K6g K8e K9v	
	180-221	245/35R18	K1c K2b K3a K5b K5u K6g K7d K8e K9v	
	180-228	225/40R18	K1a K1b K3a K5b K5u K9v M+S	
	180-228	235/40R18	K1c K2b K3a K5b K5u K6g K8e K9v M+S	
	180-228	245/35R18	K1c K2b K3a K5b K5u K6g K7d K8e K9v M+S	
Seat Cupra Leon Plug-in Hybrid KL e9*2007/46*3167*.. - incl. Sportstourer	110 (180)	225/40R18	K1a K1b K3a K5b K5u K9v M+S	A01 A12 A16 A18 A58 Car F24 Flh S03
	110 (180)	235/40R18	K1c K2b K3a K5b K5u K6g K8e K9v M+S	
	110 (180)	245/35R18	K1c K2b K3a K5b K5u K6g K7d K8e K9v M+S	
Seat Exeo / Exeo ST 3R, 3RN e9*2001/116*0072*.., e9*2007/46*0011*..	75-155	215/40R18	R37 T85 T89	A12 A16 A18 A58 Car Lim V18 S01
	75-155	225/40R18	A01 K1a K1b T88 T89	
	75-155	235/35R18	A01 K1a K1b T86 T90	
	75-155	235/40R18	A01 K1a K1b	
	75-155	245/35R18	A01 K1c K2b K3b K6g K8b	
Seat Leon 1P, 1PN e9*2001/116*0052*..; e9*2007/46*0013*..	63-155	215/40R18	K27 K41 K46 R37 T85 T89	A01 A12 A16 A18 A58 Flh K1a K1b K2b S01
	63-155	225/35R18	K27 K41 K44 K46 R37 T83 T87	
	63-195	225/40R18	K27 K41 K44 K46	
Seat Leon 5F e9*2007/46*0094*..	63 - 110	215/40R18	K1a K1b K2b K3c K6j K8g T85	A01 A12 A16 A18 A58 Car F23 Flh KOV V18 S01
	63 - 110	225/35R18	K1a K1b K2b K3c K6j K8g T83	
	63 - 110	225/40R18	K1a K1b K2b K3c K6j K8g	
	63 - 110	235/35R18	K1c K2b K3c K5d K5i K6g K6j K8k	
	63 - 110	245/35R18	K2c K6h K6j K8t R03	
Seat Leon 5F e9*2007/46*0094*..	81-140	215/40R18	K1a K1b K2b K3c K6g K6i K6j K8g T85 T89	A01 A12 A16 A18 Car F24 Flh KOV V00 V18 S01
	81-140	225/35R18	K1a K1b K2b K3c K6g K6i K6j K8g T83 T87	
	81-140	225/40R18	K1a K1b K2b K3c K6g K6i K6j K8g	
	81-140	235/35R18	K1c K2b K5d K5i K6g K6j K8k	
	81-140	245/35R18	K2c K6h K6i K6j K8t R03	
Seat Leon KL e9*2007/46*3167*.. - incl. Sportstourer	66-110	215/40R18	K1a K1b K2b K3a K5d K8h T85 T89	A01 A12 A16 A18 A58 Car F23 Flh KOV NoE NoP V18 S03
	66-110	225/35R18	K1a K1b K2b K3a K5d K5i K8h T83 T87	
	66-110	225/40R18	K1a K1b K2b K3a K5d K5i K8h	
	66-110	235/40R18	G01 K1c K2b K3a K5d K5i K6i K7d K8m	
	66-110	245/35R18	K1c K2c K3a K5d K5i K6i K7d K8m	

§22 48680*10

Handelsbezeichnung Fahrzeug-Typ ABE/EWG-Nr.	kW-Bereich	Reifen	Reifenbezogene Auflagen und Hinweise	Auflagen und Hinweise
Seat Leon KL e9*2007/46*3167*..	110	215/40R18	K1a K1b K2b K3a K5d T89	A01 A12 A16 A18 A57 Car F24 Flh KOV NoE NoP V00 V18 S03
	110, 140	215/40R18	K1a K1b K2b K3a K5d M+S T85 T89	
	110, 140	225/40R18	K1a K1b K2b K3a K5d K5i	
	110, 140	235/40R18	G01 K1c K2b K3a K5d K5i K6g K7d K8e	
	110, 140	245/35R18	K1c K2b K3a K5d K5i K6g K7d K8e	
Seat Leon Cupra 5F e9*2007/46*0094*..	195,206	215/40R18	K1a K1b K2b K3c K6g K6i K6j K8g T85 T89	A01 A12 A16 A18 A57 BW7 Car F24 Flh V18 S01
	195-221	225/40R18	K1a K1b K2b K3c K6g K6i K6j K8g	
	195-221	235/35R18	K1c K2b K5d K5i K6g K6j K8k	
	195-221	245/35R18	K2c K6h K6i K6j K8t R03	
Seat Leon Plug-in Hybrid KL e9*2007/46*3167*.. - incl. Sportstourer	110	225/40R18	K1a K1b K2b K3a K5d K5i	A01 A12 A16 A18 A58 Car F24 Flh KOV V18 S03
	110	235/40R18	G01 K1c K2b K3a K5d K5i K6g K7d K8e	
	110	245/35R18	K1c K2b K3a K5d K5i K6g K7d K8e	
Seat Leon X-Perience 5F e9*2007/46*0094*..	81-135	215/45R18	K6g K6i K6j K6y K8h	A01 A12 A16 A18 A56 Car F24 KMV S01
	81-135	225/40R18	K1a K3c K5b K6g K6i K6j K6y K8h	
	81-135	225/45R18	K1a K3c K5b K6g K6i K6j K6y K8h	
	81-135	235/40R18	K1a K2b K3c K3f K5b K6h K6i K6j K6y K8m	
	81-135	245/40R18	K1c K2b K3c K3f K5b K5w K6h K6i K6j K6y K8m	
Seat Leon X-Perience 5F e9*2007/46*0094*..	81-92	215/45R18	K6g K6i K6j K6y K8h	A01 A12 A16 A18 A58 Car F23 KMV V18 S01
	81-92	225/40R18	K1a K3c K5b K6g K6i K6j K6y K8h	
	81-92	225/45R18	K1a K3c K5b K6g K6i K6j K6y K8h	
	81-92	235/40R18	K1a K2b K3c K3f K5b K6h K6i K6j K6y K8m	
	81-92	245/40R18	K1c K2b K3c K3f K5b K5w K6h K6i K6j K6y K8m	
Seat Tarraco KN e9*2007/46*6666*.. - ohne FR-Line	110-180	225/55R18	K1a K1b	A01 A12 A16 A18 A57 MpH S03
	110-180	225/60R18	K1a K1b 142	
	110-180	235/50R18	K1c	
	110-180	235/55R18	K1c	
	110-180	245/50R18	K1c K2b	
Seat Tarraco FR KN e9*2007/46*6666*..	110-180	225/55R18		A12 A16 A18 A57 MpH RQ3 S03
	110-180	225/60R18	142	
	110-180	235/50R18		
	110-180	235/55R18		
	110-180	245/50R18		
Skoda Enyaq 60 NY e8*2007/46*0416*.. - 62 kWh-Batterie -max.Leistung:132kW	70	245/55R18	A01 A12 K1a K2b 142	A16 A18 A58 B54 BS2 Car V18 Z18 S01
Skoda Karoq NU e8*2007/46*0272*.. - Frontantrieb - ohne Radhaus-Verbreiterungen	81-110	215/50R18	K1c K2b R70	A01 A12 A16 A18 A58 F23 KOV V18 S02
	81-110	225/45R18	K1c K2b	
	81-110	225/50R18	G01 K1c K2b	
	81-110	235/45R18	K1c K2b	
	81-110	245/40R18	K1c K2b K8c	
	81-110	245/45R18	K1c K2b	

§22 48680*10

Handelsbezeichnung Fahrzeug-Typ ABE/EWG-Nr.	kW-Bereich	Reifen	Reifenbezogene Auflagen und Hinweise	Auflagen und Hinweise
Skoda Karoq 4x4 NU e8*2007/46*0272*.. - ohne Radhaus-Verbreiterungen	110, 140	215/50R18	K1c K2b R70	A01 A12 A16 A18 A56 F24 KOV S02
	110, 140	225/45R18	K1c K2b	
	110, 140	225/50R18	K1c K2b	
	110, 140	235/45R18	K1c K2b	
	110, 140	245/45R18	K1c K2b	
Skoda Karoq Scout NU e8*2007/46*0272*.. - Frontantrieb - mit Radhaus-Verbreiterungen	85, 110	215/50R18	A01 A12 K1a K1b R70	A16 A18 A58 F23 KMV V18 S03
	85, 110	225/45R18	A13	
	85, 110	225/50R18	A01 A12 G01 K1c K2b	
	85, 110	235/45R18	A01 A12 K1a K1b	
	85, 110	245/40R18	A01 A12 K1c K2b	
	85, 110	245/45R18	A01 A12 K1c K2b	
Skoda Karoq Scout 4x4 NU e8*2007/46*0272*.. - mit Radhaus-Verbreiterungen	110, 140	215/50R18	A01 A12 K1a K1b K2b R70	A16 A18 A56 F24 KMV S02
	110, 140	225/45R18	A13	
	110, 140	225/50R18	A01 A12 K1c K2b	
	110, 140	235/45R18	A01 A12 K1a K1b K2b	
	110, 140	245/45R18	A01 A12 K1c K2b	
	110, 140	255/45R18	A01 A12 K1c K2b K6v K8c	
Skoda Kodiaq NS e8*2007/46*0249*.. - incl. Scout	85-140	225/55R18	146	A12 A16 A18 A57 S02
	85-140	225/60R18	142	
	85-140	235/50R18	146	
	85-140	235/55R18	144	
	85-140	245/50R18	A01 K1a K2b 146	
	85-176	225/55R18	M+S 146	
	85-176	225/60R18	M+S 142	
	85-176	235/50R18	M+S 146	
	85-176	235/55R18	M+S 144	
	85-176	245/50R18	A01 K1a K2b M+S 146	
Skoda Octavia (II) 1Z e11*2001/116*0230*..; e11*2007/46*0012*..	55-118	215/40R18	A58 R37 T89	A01 A12 A16 A18 Car K1c Lim Npf V00 V18 S01
	55-147	225/40R18	K27 K2b K41 K45 K46 K56 T88	
	55-147	245/35R18	K2b K44 K46 K56 R03 T88 T89 T92	
Skoda Octavia (III) 5E e11*2007/46* 0243*00-19; e11*2007/46* 0244*00-13	63-110	215/40R18	K1a K1b K2b	A01 A12 A16 A18 A58 Car F23 Lim Npf V18 S01
	63-110	225/35R18	K1a K1b K2b K8g T87	
	63-110	225/40R18	K1a K1b K2b K8g	
	63-110	235/35R18	K1c K2b K8k	
	63-110	235/40R18	K1c K2b K8k	
	63-110	245/35R18	K1c K2b K8k	
Skoda Octavia (III) 5E e11*2007/46* 0243*00-19; e11*2007/46* 0244*00-13	77-169	215/40R18	K1a K1b K2b T85 T89	A01 A12 A16 A18 A57 Car F24 Lim Npf V00 V18 S01
	77-169	225/35R18	K1a K1b K2b T87	
	77-169	225/40R18	K1a K1b K2b	
	77-169	235/35R18	K1c K2b K6g K8e	
	77-169	235/40R18	G01 K1c K2b K6g K8e	
	77-169	245/35R18	K1c K2b K6g K8e	

§22 48680*10

Handelsbezeichnung Fahrzeug-Typ ABE/EWG-Nr.	kW-Bereich	Reifen	Reifenbezogene Auflagen und Hinweise	Auflagen und Hinweise
Skoda Octavia (III) 5E e11*2007/46* 0243*20-26; e11*2007/46* 0244*14-..; e8*2007/46*0318*.. ab Facelift 2017	63-110	215/40R18	K1a K1b K2a K2b K8k T85 T89	A01 A12 A16 A18 A58 Car F23 Lim Npf V18 S01
	63-110	225/35R18	K1a K1b K2a K2b K8k T83 T87	
	63-110	225/40R18	K1a K1b K2a K2b K8k	
	63-110	235/35R18	K1c K2c K6g K8t	
	63-110	235/40R18	K1c K2c K6g K8t	
	63-110	245/35R18	K1c K2c K6g K8t	
Skoda Octavia (III) 5E e11*2007/46* 0243*20-26; e11*2007/46* 0244*14-..; e8*2007/46*0318*.. ab Facelift 2017	81-140	215/40R18	K1a K1b K2c K6h K6i K8m R37 T85 T89	A01 A12 A16 A18 A57 Car F24 Lim Npf V00 V18 S01
	81-140	225/35R18	K1a K1b K2c K6h K6i K8m R37 T83 T87	
	81-180	215/40R18	K1a K1b K2c K6h K6i K8m M+S T85 T89	
	81-180	225/40R18	K1a K1b K2c K6h K6i K8m T88 T92	
	81-180	235/35R18	K1c K2c K6h K6i K8s T86 T90	
	81-180	235/40R18	K1c K2c K6h K6i K8s	
	81-180	245/35R18	K1c K2c K6h K6i K8s T88 T92	
Skoda Octavia (IV) NX e8*2007/46*0355*..	81-110	215/45R18		A12 A16 A18 A58 Car F23 KOV Lim NoE NoP V18 S02
	81-110	225/45R18	A01 K1a K1b K2b K4i K6i K8h	
	81-110	235/40R18	A01 K1c K2b K3a K3c K3i K4i K5b K6i K8h	
	81-110	245/40R18	A01 K1c K2c K3a K3c K3i K4i K5b K6i K8m	
Skoda Octavia (IV) NX e8*2007/46*0355*..	110	215/45R18	Z16	A12 A16 A18 A57 Car F24 KOV Lim MpH NoE V00 V18 S02
	110-180	215/45R18	M+S	
	110-180	225/45R18	A01 K1a K1b K2b K4i K6i K8h	
	110-180	235/40R18	A01 K1c K2b K3a K3c K3i K4i K5b K6i K8h	
	110-180	245/40R18	A01 K1c K2c K3a K3c K3i K4i K5b K6i K8m	
Skoda Octavia Scout (II) 1Z e11*2001/116* 0230*21-..; e11*2007/46*0012*..	103-118	225/45R18	K1c K56	A01 A12 A16 A18 A56 Car KMV S01
	103-118	235/40R18	K1c K2b K44 K46 K56	
Skoda Octavia Scout (III) 5E e11*2007/46* 0243*00-19	81-135	215/45R18	M+S	A12 A16 A18 A56 Car F24 S01
	81-135	225/40R18		
	81-135	225/45R18		
	81-135	235/40R18		
	81-135	245/40R18	A01 K1a K1b	
Skoda Octavia Scout (III) 5E e11*2007/46* 0243*21-26; e8*2007/46*0318*.. ab Facelift 2017	110-140	215/45R18	K4i K6g K6w K8e K9v M+S	A01 A12 A16 A18 A56 Car F24 S01
	110-140	225/40R18	K4i K6h K6x K8i K9v	
	110-140	225/45R18	K4i K6h K6x K8i K9v	
	110-140	235/40R18	K4i K6h K6x K8i K9v	
	110-140	245/40R18	K1a K2b K4i K6h K6x K8r K9v	

§22 48680*10

Handelsbezeichnung Fahrzeug-Typ ABE/EWG-Nr.	kW-Bereich	Reifen	Reifenbezogene Auflagen und Hinweise	Auflagen und Hinweise
Skoda Octavia Scout (IV) NX e8*2007/46*0355*..	85, 110	215/45R18		A12 A16 A18 A58 Car F23 KMV NoE NoP V18 S02
	85, 110	225/45R18	A01 K4i K6i K6w K8h	
	85, 110	235/40R18	A01 K1a K2b K3a K3c K3i K4i K5b K5w K6i K6w K8h	
	85, 110	245/40R18	A01 K1c K2b K3a K3c K3i K4i K5b K5w K6i K6x K8m	
Skoda Octavia Scout 4x4 (IV) NX e8*2007/46*0355*..	110	215/45R18		A12 A16 A18 A56 Car F24 KMV NoE NoP S02
	110, 147	215/45R18	M+S	
	110, 147	225/45R18	A01 K4i K6i K6w K8h	
	110, 147	235/40R18	A01 K1a K2b K3a K3c K3i K4i K5b K5w K6i K6w K8h	
	110, 147	245/40R18	A01 K1c K2b K3a K3c K3i K4i K5b K5w K6i K6x K8m	
Skoda Superb (I) 3U e11*98/14*0187*..	74-142	225/40R18	T88 T89 T91	A12 A16 A18 A58 Lim V18 S01
	74-142	245/35R18	A01 K1c K2b K45 K46 L02 T88	
	74-142	255/35R18	A01 K2b K44 K46 K56 R03 R70	
Skoda Superb (II) 3T e11*2001/116* 0326*00-31; e11*2007/46* 0014*00-21	77-191	225/40R18	K1a K1b K27 K2b K56 T92	A01 A12 A16 A18 Car Lim V18 S01
	77-191	245/35R18	K1c K27 K2c K41 K44 K46 K56 T92	
Skoda Superb (III) 3T e11*2001/116* 0326*32-45; e11*2007/46* 0014*22-..; e8*2007/46*0317*.. - incl. Scout	88-206	215/45R18	T89 T93	A12 A16 A18 A57 Car Lim NoP V00 V18 S02
	88-206	225/45R18		
	88-206	235/40R18		
	88-206	235/45R18		
	88-206	245/40R18	A01 K2b K3f K4i K5d K6g K6i K8e	
Skoda Superb iV (III) 3T e8*2007/46*0317*.. - Plug-in Hybrid	115	215/45R18	T93	A12 A16 A18 A58 Car Lim V18 S02
	115	225/45R18		
	115	235/40R18		
	115	235/45R18		
	115	245/40R18	A01 K2b K3f K4i K5d K6g K6i K8e	
Skoda Yeti 5L e11*2007/46*0010*.., e11*2007/46*0034*..	77-125	215/45R18	K1b T89 T93	A01 A12 A16 A18 A57 S01
	77-125	225/40R18	K1a K1b K2b T89 T91 T92	
	77-125	225/45R18	K1a K1b K2b T91 T95	
	77-125	235/40R18	K1c K2b T91 T93	
	77-125	245/40R18	K1c K2a K2b	
VW Arteon -/Shooting Brake 3H e1*2007/46*1725*..	110-206	225/45R18	A90	A16 A18 A57 Car Lim MpH S02
	110-206	225/50R18	A12	
	110-206	235/45R18	A12	
	110-206	245/40R18	A12	
	110-206	245/45R18	A12	
	110-206	255/45R18	A01 A12 K1a K2b	
VW Arteon R -/Shooting Brake R 3H e1*2007/46*1725*..	235	245/40R18	A12	A16 A18 A56 Car Lim NoP S02
	235	245/45R18	A12	
	235	255/45R18	A01 A12 K1a K2b	

§22 48680*10

Handelsbezeichnung Fahrzeug-Typ ABE/EWG-Nr.	kW-Bereich	Reifen	Reifenbezogene Auflagen und Hinweise	Auflagen und Hinweise
VW Beetle, -/Cabrio (II) 16 e1*2007/46*0539*..	77-162	215/45R18		A12 A16 A18 A58 Cbo Flh V18 S01
	77-162	215/50R18	A01 K1c K2b K3a K3c R70	
	77-162	225/45R18	A01 K1a K1b	
	77-162	235/40R18	A01 K1c K2b K3a K3c	
	77-162	235/45R18	A01 K1c K2b K3a K3c	
	77-162	245/40R18	A01 K1c K2a K2b K3a K3c K5c	
	77-162	245/45R18	A01 K1c K2a K2b K3a K3c K5c	
VW Bus (T4) 7DB e1*96/79*0067*.., e1*98/14*0067*..	50-103	235/45R18	G01 K41 K42 K44 T94 T98 146	A01 A12 A16 A18 K1c K2b K34 S04
	50-103	245/40R18	K41 K42 T97 146	
	50-103	245/45R18	G01 K41 K42 K44 T00 T96 146	
VW Bus (T4) 7DZ e1*97/27*0095*.., e1*98/14*0095*..	65-150	235/45R18	K41 K42 T98 T99 146	A01 A12 A16 A18 K1c K2b K34 R21 VJ8 S04
	65-150	245/40R18	K42 T97 146	
	65-150	245/45R18	G67 K41 K42 T00 T96 146	
	65-150	255/45R18	G01 K41 K42 L02 T03 T99 146	
VW Bus (T4), Transporter 70X02.., 70X12.. H297-300, 304, 306, H322-327	50-103	235/45R18	G01 K44 T92 T94 T98 T99 146	A01 A12 A16 A18 K1c K2c K34 K41 K42 S04
	50-103	245/40R18	T93 T97 146	
VW Bus (T4), Transporter 7DW, 7DWA e1*96/79, 98/14* 0066,0120*..	50-103	235/45R18	G01 K1c K2b K44 T98 146	A01 A12 A16 A18 K34 K41 K42 S04
	50-103	245/40R18	K1c K2b T97 146	
VW Caddy (III) Maxi 2K, 2KN e1*2001/116* 0252*00-41; e1*2007/46* 0217*00-19; L320 - incl. MJ 2011	62-125	225/40R18	K1c K2c T88 T92	A01 A12 A16 A18 A57 A67 K34 S01
VW Caddy (IV) Maxi 2K, 2KN e1*2001/116* 0252*42-..; e1*2007/46* 0217*20-.. ab MJ 2016	55-110	225/40R18	K1c K2c T92	A01 A12 A16 A18 A57 A67 S01
VW Caddy (V) SK e13*2018/858*00002*..	55-90	215/45R18	K1c K2b T89 T93	A01 A12 A16 A18 A58 A60 Car S03
	55-90	225/45R18	K1c K2b T91 T95	
	55-90	235/40R18	K1c K2b T91 T95	
	55-90	235/45R18	K1c K2b T94 T98	
VW Caddy (V) SKN e13*2018/858*00003*..	55-90	215/45R18	K1c K2b T93	A01 A12 A16 A18 A58 A60 Car S03
	55-90	225/45R18	K1c K2b T91 T95	
	55-90	235/40R18	K1c K2b T91 T95	
	55-90	235/45R18	K1c K2b T94 T98	

§22 48680*10

Prüfgegenstand PKW-Sonderrad 8.0J x 18H2 Typ AS2-8018
Hersteller Gewe Reifengroßhandel GmbH

Handelsbezeichnung Fahrzeug-Typ ABE/EWG-Nr.	kW-Bereich	Reifen	Reifenbezogene Auflagen und Hinweise	Auflagen und Hinweise
VW Cross Touran (I) 1T, 1t e1*2001/116* 0211*00-35; e1*2007/46* 0357*00-13; 0506*.. - incl. Facelift 2011	75-130	215/45R18	K1a R02 T89 T93	A01 A12 A16 A18 KMV V18 S01
	75-130	215/45R18	M+S R03 T89 T93	
	75-130	225/40R18	K1a R02 T88 T92	
	75-130	225/40R18	M+S R03 T88 T92	
	75-130	235/40R18	K1c	
	75-130	245/35R18	K1c K2b T88 T92	
	75-130	245/40R18	K1c K2b K30	
VW EOS 1F e1*2001/116*0349*.. - incl. Facelift 2011	85-184	215/45R18	K2b K46 K56	A01 A12 A16 A18 A58 Cbo V18 S01
	85-184	225/40R18	K1a K2b K46 K56	
	85-191	215/45R18	K2b K46 K56 M+S	
	85-191	225/40R18	K1a K2b K46 K56 M+S	
	85-191	235/40R18	K1a K1b K2a K2b K44 K46 K56	
	85-191	245/35R18	K1c K2c K41 K44 K46 K56	
VW Golf (V) 1K e1*2001/116* 0242*00-24	55-169	215/40R18	K1c K46 K56 R37 T85 T89	A01 A12 A16 A18 K2b S01
	55-169	225/35R18	K1c K44 K46 K56 R37 T83 T87	
	55-184	225/40R18	K1c K41 K44 K46 K56	
VW Golf (V) Variant 1KM e1*2001/116* 0328*00-14	59-147	215/40R18	K27 K41 K44 K46 T85 T89	A01 A12 A16 A18 A58 Car K1c K2c K56 S01
	59-147	225/35R18	K27 K41 K43 K44 K46 T83 T87	
	59-147	225/40R18	K27 K41 K43 K44 K46	
VW Golf (VI) 1K e1*2001/116 *0242*25-..; e1*2007/46*0490*.. - Fließheck/Cabrio	59-173	215/40R18	K1c K2c K3a K6h K8i T85 T89	A01 A12 A16 A18 S01
	59-173	225/35R18	K1c K2c K3a K6h K8i T83 T87	
	59-173	225/40R18	K1c K2c K3a K6h K8i	
	59-173	235/35R18	K1c K2c K3a K6h K8r T86 T90	
	59-173	235/40R18	K1c K2c K3a K6h K8r	
VW Golf (VI) R 1K e1*2001/116 *0242*33-.. - Fließheck/Cabrio	188-199	215/40R18	K1c K2c K3a K6h K8i T89	A01 A12 A16 A18 S01
	188-199	225/40R18	K1c K2c K3a K6h K8i	
	188-199	235/35R18	K1c K2c K3a K6h K8r T90	
	188-199	235/40R18	K1c K2c K3a K6h K8r	
VW Golf (VI) Variant 1KM e1*2001/116*0328*..; e1*2007/46* 0492*00-05	59-118	215/40R18	K1c K2b K3a K6h K8i T85 T89	A01 A12 A16 A18 Car S01
	59-118	225/35R18	K1c K2b K3a K6h K8i T83 T87	
	59-118	225/40R18	K1c K2b K3a K6h K8i	
	59-118	235/35R18	K1c K2c K3a K6h K8r T86 T90	
	59-118	235/40R18	K1c K2c K3a K6h K8r	
VW Golf (VII) /-Variant AU, AUV, 1K, 1KM e1*2007/46*0623*..; e1*2007/46*0627*..; e1*2007/46* 0490*05-..; e1*2007/46*0492*06-.. - incl. Facelift 2017	63-169	215/40R18	K1c K2b K3c K5a K6g T85 T89	A01 A12 A16 A18 A57 Car F24 Flh KOV NoE V00 V18 S01
	63-213	215/40R18	K1c K2b K3c K5a K6g M+S T85 T89	
	63-213	225/35R18	K1c K2b K3c K5a K6g T83 T87	
	63-213	225/40R18	K1c K2b K3c K5a K6g	
	63-213	235/35R18	K1c K2b K3c K5d K6g K6i K8a T86 T90	
	63-213	245/35R18	K2c K6h K6i K8m R03	

§22 48680*10

Handelsbezeichnung Fahrzeug-Typ ABE/EWG-Nr.	kW-Bereich	Reifen	Reifenbezogene Auflagen und Hinweise	Auflagen und Hinweise
VW Golf (VII) /-Variant AU, AUV, 1K, 1KM e1*2007/46*0623*..; e1*2007/46*0627*..; e1*2007/46* 0490*05-..; e1*2007/46*0492*06-.. - incl. Facelift 2017	63-110	215/40R18	K1c K2b K3c K5a K8g T85	A01 A12 A16 A18 A58 Car F23 Flh KOV NoE V18 S01
	63-110	225/35R18	K1c K2b K3c K5a K8g T83	
	63-110	225/40R18	K1c K2b K3c K5a K8g	
	63-110	235/35R18	K1c K2b K3c K5d K8k	
	63-110	245/35R18	K2c K6g K8t R03	
VW Golf (VII) Alltrack AUV e1*2007/46*0627*.. - incl. Facelift 2017	81-135	215/45R18	K1a K3b K6g K6i K6w K8e	A01 A12 A16 A18 A56 Car F24 KMV S01
	81-135	225/40R18	K1c K3b K6h K6i K6x K8m	
	81-135	225/45R18	K1c K3b K6h K6i K6x K8m	
	81-135	235/40R18	K1c K2b K3b K6h K6i K6x K8m	
	81-135	245/40R18	K1c K2b K3b K6h K6i K6y K8s	
VW Golf (VII) R AU e1*2007/46*0623*.. - incl. Facelift 2017	206, 221	215/40R18	K1c K2b K3c K5a K6g T89	A01 A12 A16 A18 A56 F24 S01
	206-228	225/40R18	K1c K2b K3c K5a K6g	
	206-228	235/35R18	K1c K2b K3c K5d K6g K6i K8a T86 T90	
VW Golf (VII) R Variant AUV e1*2007/46*0627*.. - incl. Facelift 2017	213-228	215/40R18	K1c K2b K3c K5a K6g M+S T89	A01 A12 A16 A18 A56 Car F24 S01
	213-228	225/40R18	K1c K2b K3c K5a K6g	
	213-228	235/35R18	K1c K2b K3c K5d K6g K6i K8a T86 T90	
VW Golf (VIII) /-Variant CD, CDV e1*2007/46*2014*..; e1*2007/46*2180*..	110	215/40R18	K1c K2b K4i K5c K6i K8h T85 T89	A01 A12 A16 A18 A58 Car F24 Flh KOV NoE NoP V18 S02
	110	225/40R18	K1c K2b K4i K5c K6i K8h	
	110	235/40R18	G01 K1c K2c K4i K5c K5i K6i K8m	
	110	245/35R18	K2c K4i K6i K8m R03	
VW Golf (VIII) /-Variant CD, CDV e1*2007/46*2014*..; e1*2007/46*2180*..	66-96	215/40R18	K1c K2b K4i K5c K8h T85 T89	A01 A12 A16 A18 A58 Car F23 Flh KOV NoE NoP V18 S03
	66-96	225/40R18	K1c K2b K4i K5c K8h	
	66-96	235/40R18	G01 K1c K2c K4i K5c K5i K6i K8m	
	66-96	245/35R18	K2c K4i K6i K8m R03	
VW Golf (VIII) GTD CD e1*2007/46*2014*..	147	215/40R18	K1c K2b K4i K5c K6i K8h M+S T89	A01 A12 A16 A18 A58 F24 Flh NoE NoP V18 S03
	147	225/40R18	K1c K2b K4i K5c K6i K8h	
	147	235/40R18	G90 K1c K2c K4i K5c K5i K6i K8m	
	147	245/35R18	K2c K4i K6i K8m R03	
VW Golf (VIII) GTE CD e1*2007/46*2014*.. - Plug-in-Hybrid	110	215/40R18	K1c K2b K4i K5c K6i K8h M+S T89	A01 A12 A16 A18 A58 F24 Flh KOV V18 S03
	110	225/40R18	K1c K2b K4i K5c K6i K8h	
	110	235/40R18	G01 K1c K2c K4i K5c K5i K6i K8m	
	110	245/35R18	K2c K4i K6i K8m R03	
VW Golf (VIII) GTI CD e1*2007/46*2014*..	180	215/40R18	K1c K2b K4i K5c K6i K8h M+S T89	A01 A12 A16 A18 A58 F24 Flh NoE NoP V18 S03
	180	225/40R18	K1c K2b K4i K5c K6i K8h	
	180	235/40R18	G90 K1c K2c K4i K5c K5i K6i K8m	
	180	245/35R18	K2c K4i K6i K8m R03	
VW Golf (VIII) GTI Clubsport CD e1*2007/46*2014*..	221	225/40R18	K1c K2b K4i K5c K6i K8h	A01 A12 A16 A18 A58 F24 Flh NoP V18 S02
	221	235/40R18	K1c K2c K4i K5c K5i K6i K8m	
	221	245/35R18	K2c K4i K6i K8m R03	

§22 48680*10

Handelsbezeichnung Fahrzeug-Typ ABE/EWG-Nr.	kW-Bereich	Reifen	Reifenbezogene Auflagen und Hinweise	Auflagen und Hinweise
VW Golf (VIII) Plug-in-Hybrid CD e1*2007/46*2014*..	110	215/40R18	K1c K2b K4i K5c K6i K8h T89	A01 A12 A16 A18 A58 F24 Flh KOV V18 S03
	110	225/40R18	K1c K2b K4i K5c K6i K8h	
	110	235/40R18	G01 K1c K2c K4i K5c K5i K6i K8m	
	110	245/35R18	K2c K4i K6i K8m R03	
VW Golf (VIII) R CD e1*2007/46*2014*..	235	225/40R18	K1c K2b K4i K5c K6i K8h	A01 A12 A16 A18 A56 F24 Flh NoP S02
	235	235/40R18	K1c K2c K4i K5c K5i K6i K8m	
VW Golf Plus 1KP e1*2001/116*0304*..; e1*2007/46*0491*..	55-125	215/40R18	K27 K2b K41 K44 K56 T85 T89	A01 A12 A16 A18 A58 K1c S01
	55-125	225/40R18	K27 K2c K41 K44 K56 T88 T89	
	55-85	225/35R18	K27 K2c K41 K44 K56 T87	
VW Golf Sportsvan AUV, 1KM e1*2007/46*0627*..; e1*2007/46*0492*08-.. - incl. Facelift 2017	63-85	215/40R18	K1c K2b K3c K5a K8k T85	A01 A12 A16 A18 A58 F23 V18 S01
	63-85	225/35R18	K1c K2b K3c K5a K8k T83	
	63-85	225/40R18	K1c K2b K3c K5a K8k	
	63-85	235/35R18	K1c K2b K3c K5d K8t	
	63-85	245/35R18	K2c K8t R03	
VW Golf Sportsvan AUV, 1KM e1*2007/46*0627*..; e1*2007/46*0492*08-.. - incl. Facelift 2017	63-110	215/40R18	K1c K2b K3c K5a K6g K8a T85 T89	A01 A12 A16 A18 A58 F24 V18 S01
	63-110	225/35R18	K1c K2b K3c K5a K6g K8a T83 T87	
	63-110	225/40R18	K1c K2b K3c K5a K6g K8a	
	63-110	235/35R18	K1c K2b K3c K5d K6g K8m T86 T90	
	63-110	245/35R18	K2c K6h K6i K8s R03	
VW Jetta 1KM e1*2001/116*0328*..	66-147	215/40R18	K27 K41 K44 K46 T85 T89	A01 A12 A16 A18 A58 K1c K2c K56 Sth S01
	66-147	225/35R18	K27 K41 K43 K44 K46 T83 T87	
	66-147	225/40R18	K27 K41 K43 K44 K46	
VW Jetta (VI) 16, 16H e1*2007/46*0539*..; e1*2007/46*0584*..	77 - 155	205/40R18	K1c K2b K3a K6g K8e T86	A01 A12 A16 A18 A58 Sth S01
	77 - 155	215/40R18	K1c K2b K3a K6h K6i K8m T89	
	77 - 155	225/40R18	K1c K2c K3a K5c K6h K6i K8s	
VW Passat (V) 3BG e1*98/14*0157*.., e1*2001/116*0157*..	74-142	225/40R18	K1c K46 T88 T89 T91	A01 A12 A16 A18 Car Lim V18 S01
	74-142	245/35R18	K1c K2b K44 K45 K46 T88 T89	
	74-142	255/35R18	K2b K44 K46 R03 R70 T90	
VW Passat (V) W8 3BS e1*98/14*0173*.., e1*2001/116*0173*..	202	225/40R18	K1c K46 T91	A01 A12 A16 A18 B11 Car Lim V18 S01
	202	255/35R18	K2b K44 K46 R03 R70 T90	
VW Passat (VI) 3C e1*2001/116* 0307*00-23	75-147	215/45R18	K1a K46 K56	A01 A12 A16 A18 Lim V18 S01
	75-147	225/40R18	K1a K2b K46 K56 T88 T89	
	75-147	235/40R18	K1c K2b K44 K46 K56	
	75-147	245/35R18	K1c K2b K41 K44 K46 K56 T88 T89	
VW Passat (VI) 3C e1*2001/116* 0307*00-23	184	215/45R18	K1a K46 K56 M+S	A01 A12 A16 A18 Lim S01
	184	225/40R18	K1a K2b K46 K56 M+S T88 T89	
	184	235/40R18	K1c K2b K44 K46 K56	
	184	245/35R18	K1c K2b K41 K44 K46 K56 T88 T89	

§22 48680*10

Handelsbezeichnung Fahrzeug-Typ ABE/EWG-Nr.	kW-Bereich	Reifen	Reifenbezogene Auflagen und Hinweise	Auflagen und Hinweise
VW Passat (VI) Variant 3C e1*2001/116* 0307*00-23	75-147	215/45R18	K1a K2b K46 K56 T89 T93	A01 A12 A16 A18 Car V18 S01
	75-147	225/40R18	K1a K2b K46 K56 T88 T89 T91	
	75-147	235/40R18	K1c K2b K44 K46 K56	
	75-147	245/35R18	K1c K2b K41 K44 K46 K56 T88 T89 T92	
VW Passat (VI) Variant 3C e1*2001/116* 0307*00-23	184	235/40R18	K1c K2b K44 K46 K56	A01 A12 A16 A18 Car S01
	184	245/35R18	K1c K2b K41 K44 K46 K56 T89 T92	
VW Passat (VII) 3C, 3c e1*2001/116* 0307*24-36; e1*2007/46* 0502*00-10, 0547*00-03 - ab Modell 2011	77-155	215/45R18	K1a K2b K4i K6g T89 T93	A01 A12 A16 A18 Car Lim V18 VoA S01
	77-155	225/40R18	K1a K2b K4i K6g T88 T92	
	77-155	235/40R18	K1c K2b K4i K6h K6i K8e	
	77-155	245/35R18	K1c K2b K4i K6h K6i K8e T88 T92	
VW Passat (VII) 3C, 3c e1*2001/116* 0307*24-36; e1*2007/46* 0502*00-10, 0547*00-03 - mit Radhaus- Verbreiterungen - ab Modell 2011	77-155	215/45R18	K4i K6g T89 T93	A01 A12 A16 A18 Car KMV Lim V18 VoA S01
	77-155	225/40R18	K4i K6g T88 T92	
	77-155	235/40R18	K1c K2b K4i K6h K6i K8e	
	77-155	245/35R18	K1c K2b K4i K6h K6i K8e T88 T92	
VW Passat (VII) Alltrack 3C, 3c e1*2001/116* 0307*24-36; e1*2007/46* 0502*00-10; 0547*00-03 - mit Radhaus- Verbreiterungen	103-155	215/45R18	M+S T89 T93	A12 A16 A18 A56 Car KMV S01
	103-155	225/40R18	A01 K6g M+S T92	
	103-155	225/45R18	A01 K6g	
	103-155	235/40R18	A01 K6h K6w K8h T91 T95	
	103-155	245/40R18	A01 K6h K6y K8h	
VW Passat (VIII) 3C e1*2001/116* 0307*37-.. - Limousine / Variant ab MJ 2015 (B8/3G) - incl. Facelift 2019	88-206	215/45R18	T89 T93	A12 A16 A18 A57 Car Lim NoP V00 V18 VoA S02
	88-206	225/45R18		
	88-206	235/40R18	A01 K8h	
	88-206	235/45R18	A01 K8h	
	88-206	245/40R18	A01 K1c K2b K8h	
VW Passat (VIII) Alltrack 3C e1*2001/116*0307*41-.. ab MJ 2015 (B8/3G) - incl. Facelift 2019	110-206	225/45R18	A33 T91 T95	A16 A18 A56 Car KMV S02
	110-206	225/50R18	A01 A12 K6w	
	110-206	235/45R18	A12	
	110-206	245/45R18	A01 A12 K6w	

§22 48680*10

Handelsbezeichnung Fahrzeug-Typ ABE/EWG-Nr.	kW-Bereich	Reifen	Reifenbezogene Auflagen und Hinweise	Auflagen und Hinweise
VW Passat (VIII) GTE 3C e1*2001/116* 0307*41-.. - Limousine / Variant ab MJ 2015 (B8/3G) - Plug-In Hybrid - incl. Facelift 2019	115	215/45R18	T89 T93	A12 A16 A18 A58 Car Lim V18 VoA S02
	115	225/45R18		
	115	235/40R18	A01 K8h	
	115	235/45R18	A01 K8h	
	115	245/40R18	A01 K1c K2b K8h	
VW Passat CC / CC 3CC e1*2001/116*0468*.. - incl. ab Modell 2012	100-220	225/40R18	T88 T92	A12 A16 A18 S01
	100-220	235/40R18	A01 K1a K2b K32 K42 K46 K56	
VW Phaeton 3D, 3d e1*98/14*0189*..; e1*2001/116*0189*..; DE*2007/46*0452*..; e1*2007/46*0452*..	165-331	235/50R18	A01 K1a T01 T97 146	A12 A16 A18 BnK Lim V18 S01
	165-331	245/45R18	T00 T96 146	
	165-331	255/45R18	A01 K1a T03 T99 146	
VW Scirocco (III) 13 e1*2001/116*0471*.. - incl. Facelift 2015	90-162	225/40R18		A12 A16 A18 A58 Cpe V18 S01
	90-162	235/40R18		
	90-162	245/35R18	A01 K1a K2b	
	90-162	245/40R18	A01 K1a K2b	
VW Scirocco (III) R 13 e1*2001/116*0471*.. - incl. Facelift 2015	188-206	225/40R18		A12 A16 A18 A58 Cpe V18 S01
	188-206	235/40R18		
	188-206	245/35R18	A01 K1a K2b	
	188-206	245/40R18	A01 K1a K2b	
VW Sharan (II) 7N e1*2007/46*0401*..; e1*2007/46*0434*.. - incl. Facelift 2015	85-162	215/45R18	T93 146	A12 A16 A18 A57 S03
	85-162	225/45R18	T95 146	
	85-162	235/40R18	A01 K2b T93 T95 146	
	85-162	235/45R18	A01 K2b T94 T98 146	
	85-162	245/40R18	A01 K2b T93 T97 146	
VW Tiguan (I) 5N e1*2001/116* 0450*00-10; e1*2007/46* 0487*00-01	81-155	225/50R18	K1c K2b	A01 A12 A16 A18 A57 S02
	81-155	235/50R18	K1c K2b	
	81-155	245/45R18	K1c K2b	
	81-155	255/45R18	K1c K2b	
VW Tiguan (I) 5N e1*2001/116* 0450*00-23; e1*2007/46* 0487*00-14 - incl. Facelift 2011 - mit Radhaus-Verbreiterungen	81-155	225/50R18		A12 A16 A18 A57 KMV S02
	81-155	235/50R18		
	81-155	245/45R18		
	81-155	255/45R18		

§22 48680*10

Handelsbezeichnung Fahrzeug-Typ ABE/EWG-Nr.	kW-Bereich	Reifen	Reifenbezogene Auflagen und Hinweise	Auflagen und Hinweise
VW Tiguan (I) 5N e1*2001/116* 0450*11-23; e1*2007/46* 0487*02-14 - ab Facelift 2011	81-155	225/50R18	K1c K2b	A01 A12 A16 A18 A57 S02
	81-155	235/50R18	K1c K2b	
	81-155	245/45R18	K1c K2b	
	81-155	255/45R18	K1c K2b	
VW Tiguan (II) 5N e1*2001/116* 0450*24-..; e1*2007/46* 0487*15-.. - ab Modell 2016 - incl. Facelift 2021	85-180	225/55R18		A12 A16 A18 A57 MpH S02
	85-180	225/60R18		
	85-180	235/50R18	A01 K1a K1b K2b	
	85-180	235/55R18	A01 K1a K1b K2b	
	85-180	245/50R18	A01 K1c K2b	
VW Tiguan (II) Allspace 5N e1*2001/116* 0450*31-..	110-180	225/55R18	146	A12 A16 A18 A57 S02
	110-180	225/60R18	142	
	110-180	235/50R18	A01 K1a K1b K2b 146	
	110-180	235/55R18	A01 K1a K1b K2b 144	
	110-180	245/50R18	A01 K1c K2b 146	
VW Tiguan (II) Allspace R-Line 5N e1*2001/116* 0450*31-..	110-180	225/55R18	146	A12 A16 A18 A57 RQ3 S02
	110-180	225/60R18	142	
	110-180	235/50R18	146	
	110-180	235/55R18	144	
	110-180	245/50R18	146	
VW Tiguan (II) R-Line 5N e1*2001/116* 0450*24-..; e1*2007/46* 0487*15-.. - ab Modell 2016 - incl. Facelift 2021	85-180	225/55R18		A12 A16 A18 A57 MpH RQ3 S02
	85-180	225/60R18		
	85-180	235/50R18		
	85-180	235/55R18		
	85-180	245/50R18		
VW Touran (I) 1T e1*2001/116* 0211*00-22; e1*2007/46* 0357*00-01	66-125	215/40R18	K1c K2b T89	A01 A12 A16 A18 A58 Npf S01
	66-125	225/40R18	K1c K2b T88 T92	
VW Touran (I) 1T, 1t e1*2001/116* 0211*23-35; e1*2007/46* 0357*02-13, 0506*.. ab MJ 2011	66-125	215/40R18	K1c K2b T89	A01 A12 A16 A18 A58 Npf S01
	66-130	225/40R18	K1c K2b T88 T92	

§22 48680*10

Handelsbezeichnung Fahrzeug-Typ ABE/EWG-Nr.	kW-Bereich	Reifen	Reifenbezogene Auflagen und Hinweise	Auflagen und Hinweise
VW Touran (II) 1T e1*2001/116* 0211*36-..; e1*2007/46*0357*14-.. ab MJ 2016	81-140	215/45R18	K1c K2b K3c K6h T89 T93	A01 A12 A16 A18 A58 V18 S02
	81-140	225/45R18	K1c K2b K3c K5b K6h K6i K8d	
	81-140	235/45R18	K1c K2b K3c K5b K6h K6i K8d	
	81-140	245/40R18	K2b K6h K6i K8i R03	
VW T-ROC A1 e13*2007/46*1845*..	81-140	215/50R18	K1c K2b R70	A01 A12 A16 A18 A57 Flh S03
	81-140	225/45R18	K1a	
	81-140	235/45R18	K1c K2b	
	81-140	245/40R18	K1c K2b	
	81-140	245/45R18	K1c K2b	
VW T-ROC Cabriolet A1 e13*2007/46*1845*..	81-110	215/50R18	K1c K2b R70	A01 A12 A16 A18 A58 Cbo S03
	81-110	225/45R18	K1a	
	81-110	235/45R18	K1c K2b	
	81-110	245/40R18	K1c K2b	
	81-110	245/45R18	K1c K2b	

Allgemeine Hinweise

Im Fahrzeug vorgeschriebene Fahrzeugsysteme, z. B. Reifendruckkontrollsysteme, müssen nach Anbau der Räder funktionsfähig bleiben.

Wird eine in diesem Gutachten aufgeführte Reifengröße verwendet, die nicht bereits in den Fahrzeugpapieren (u. a. Fahrzeugschein, Zulassungsbescheinigung I oder COC-Papier) genannt ist, so sind die Angaben über die Reifengröße in den Fahrzeugpapieren (Fahrzeugschein bzw. -brief, Zulassungsbescheinigung I) durch die Zulassungsstelle berichtigen zu lassen. Diese Berichtigung ist dann nicht erforderlich, wenn die ABE des Sonderrades eine Freistellung von der Pflicht zur Berichtigung der Fahrzeugpapiere enthält.

Die mindestens erforderlichen Geschwindigkeitsbereiche (mit Ausnahme der M+S-Profile) und Tragfähigkeiten der zu verwendenden Reifen sind den Fahrzeugpapieren (Fahrzeugbrief und -schein, Zulassungsbescheinigung I) zu entnehmen. Abschläge der Tragfähigkeit aufgrund der Fahrzeughöchstgeschwindigkeit sind zu berücksichtigen.

Fahrzeughöchst-geschwindigkeit	Tragfähigkeit (%) Geschwindigkeitssymbol (GSY)		
	V	W	Y
210 km/h	100%	100%	100%
220 km/h	97%	100%	100%
230 km/h	94%	100%	100%
240 km/h	91%	100%	100%
250 km/h	-	95%	100%
260 km/h	-	90%	100%
270 km/h	-	85%	100%
280 km/h	-	-	95%
290 km/h	-	-	90%
300 km/h	-	-	85%

Ferner sind nur Reifen einer Bauart und achsweise eines Reifentyps zulässig. Bei Verwendung unterschiedlicher Reifentypen auf Vorder- und Hinterachse sind die Hinweise des Fahrzeug- und / oder Reifenherstellers zu beachten.

§22 48680*10

Das Fahrwerk und die Bremsaggregate müssen, mit Ausnahme der in der entsprechenden Auflage aufgeführten Umrüstmaßnahmen, dem Serienstand entsprechen. Die Zulässigkeit weiterer Veränderungen ist gesondert zu beurteilen.

Wird das serienmäßige Ersatzrad verwendet, soll mit mäßiger Geschwindigkeit und nicht länger als erforderlich gefahren werden. Es müssen die serienmäßigen Befestigungsteile verwendet werden. Bei Fahrzeugen mit Allradantrieb darf nur ein Ersatzrad mit gleicher Reifengröße bzw. gleichem Abrollumfang verwendet werden.

Die Bezieher der Räder sind darauf hinzuweisen, dass der vom Reifenhersteller vorgeschriebene Reifenfülldruck zu beachten ist.

Spezielle Auflagen und Hinweise

142 Das Sonderrad (gepr. Radlast) ist in Verbindung mit dieser Reifengröße nur zulässig bis zu einer zul. Achslast von 1420 kg. Eine erhöhte zulässige Achslast bei Anhängerbetrieb (siehe Ziff. 33 zu Ziff. 16 h bzw. Feld 22 zu Feld 7.1-8.3 in den Fahrzeugpapieren) ist zu beachten.

144 Das Sonderrad (gepr. Radlast) ist in Verbindung mit dieser Reifengröße nur zulässig bis zu einer zul. Achslast von 1440 kg. Eine erhöhte zulässige Achslast bei Anhängerbetrieb (siehe Ziff. 33 zu Ziff. 16 h bzw. Feld 22 zu Feld 7.1-8.3 in den Fahrzeugpapieren) ist zu beachten.

146 Das Sonderrad (gepr. Radlast) ist in Verbindung mit dieser Reifengröße nur zulässig bis zu einer zul. Achslast von 1460 kg. Eine erhöhte zulässige Achslast bei Anhängerbetrieb (siehe Ziff. 33 zu Ziff. 16 h bzw. Feld 22 zu Feld 7.1-8.3 in den Fahrzeugpapieren) ist zu beachten.

§22 48680*10

A01 Nach Durchführung der Technischen Änderung ist das Fahrzeug unter Vorlage der vorliegenden ABE unverzüglich einem amtlich anerkannten Sachverständigen oder Prüfer für den Kraftfahrzeugverkehr oder einem Prüfingenieur einer Überwachungsorganisation nach Nummer 4 der Anlage VIIIb zur StVZO zur Durchführung und Bestätigung der in der ABE vorgeschriebenen Änderungsabnahme vorzuführen.

A12 Die Verwendung von Schneeketten ist nicht zulässig.

A13 Es dürfen nur feingliedrige Schneeketten, die nicht mehr als 15 mm einschließlich Kettenschloss auftragen, an der Vorderachse verwendet werden.

A16 Zum Auswuchten der Räder dürfen an der Felgeninnenseite nur Klebegewichte unterhalb der Felgenschulter angebracht werden. Bei Anbringung der Klebegewichte im Felgenbett ist auf einen Mindestabstand von 2 mm zum Bremssattel bzw. zu den Fahrwerksteilen zu achten.

A18 Es sind nur schlauchlose Reifen zulässig. Werden keine Ventile mit TPMS-Sensoren verwendet, sind ausschließlich Metallschraubventile mit Befestigung von außen, die den Normen DIN, E.T.R.T.O oder Tire and Rim entsprechen, zulässig. Werden Ventile mit TPMS-Sensoren verwendet, so sind die Hinweise und Vorgaben der Hersteller zu beachten. Die Ventile und Sensoren müssen für den vorgeschriebenen Luftdruck und die bauartbedingte Höchstgeschwindigkeit geeignet sein. Die Ventile dürfen nicht über den Felgenrand hinausragen.

A33 Es dürfen nur feingliedrige Schneeketten, die nicht mehr als 12 mm einschließlich Kettenschloss auftragen, an der Vorderachse verwendet werden.

A56 Die Rad-/Reifen-Kombination ist nur zulässig an Fahrzeugausführungen mit Allradantrieb (z.B. 4WD, Quattro, Syncro, 4-Matic, 4x4 u. ä.)

A57 Diese Rad-/Reifen-Kombination(en) ist (sind) zulässig an Fahrzeugausführungen mit Front bzw. Heck-Antrieb und Allradantrieb (z.B. 2WD, 4WD, Quattro, Syncro, 4-Matic, 4x4, u. ä.)

A58 Rad-Reifen-Kombination(en) nicht zulässig an Fahrzeugen mit Allradantrieb.

A60 Auch zulässig für Fahrzeugausführungen mit verlängerter Karosserie.

A67 Rad/Reifen Kombination für Fahrzeugausführungen mit langem Radstand (Caddy Maxi, 1. oder 20. Stelle des Versionenschlüssels, Feld D2, Zeile3 = L).

A90 Es dürfen nur feingliedrige Schneeketten, die nicht mehr als 9 mm einschließlich Kettenschloss auftragen, an den laut Betriebsanleitung dafür vorgesehenen Achsen verwendet werden.

A91 Es dürfen nur feingliedrige Schneeketten, die nicht mehr als 10 mm einschließlich Kettenschloss auftragen, an den laut Betriebsanleitung dafür vorgesehenen Achsen verwendet werden.

B11 Nur zulässig an Fahrzeugen mit Bremsscheibe 333x32mm (Sattel 2FN 4223 Ate).

B54 Betrifft Fahrzeugausführungen mit Trommelbremse an der Hinterachse.

BS2 Nur zulässig für Fahrzeugausführungen mit Bremsscheibendurchmesser 358 mm an Achse 1.

BW7 Aufgrund fehlender Freigängigkeit zur Bremsanlage sind die Räder nicht zulässig an Fahrzeugen mit Bremsscheibendurchmesser 370 mm an Achse1.

BnK Die Räder sind nicht an Fahrzeugausführungen mit Keramik-Bremsen zulässig.

Car Die Rad/Reifen-Kombination ist zulässig für Fahrzeugausführungen der Karosserieform Kombilimousine (Avant, Break, Caravan, Grandtour, Kombi, Sportswagon, T-Modell, Touring, Tourer, Turnier, Variant, …).

Cbo Die Rad-/Reifen-Kombination ist zulässig für Fahrzeugausführungen der Karosserieform Cabrio-Limousine, Roadster.

Cpe Die Rad-/Reifen-Kombination ist zulässig für Fahrzeugausführungen der Karosserieform Coupé.

F23 Rad/Reifen-Kombination nur für Fahrzeugausführungen mit Verbundlenkerhinterachse.

F24 Rad/Reifen-Kombination nur für Fahrzeugausführungen mit Viel- bzw. Mehrlenkerhinterachse (Einzelradaufhängung).

Flh Die Rad-/Reifen-Kombination ist zulässig für Fahrzeugausführungen der Karosserieform Schrägheckklimousine (Fließheck, 3-türig und 5-türig).

G01 Es ist der Nachweis zu erbringen, dass die Anzeige des Geschwindigkeitsmessers und Wegstreckenzählers innerhalb der Toleranzen (75/443/EWG, ECE-R39, § 57 StVZO) liegt. Wird die Anzeige angeglichen, sind die in den Fahrzeugpapieren (u. a. Fahrzeugschein, Zulassungsbescheinigung I oder COC-Papier) eingetragenen Reifengrößen zu überprüfen.

G40 Ist die Reifengröße 215/55R16, 215/50R17, 235/45R17 oder 235/40R18 keine der serienmäßigen Reifengrößen (u. a. Fahrzeugschein, Zulassungsbescheinigung I, COC-Papier oder Bedienungsanleitung) , so ist der Nachweis zu erbringen, dass die Anzeige des Geschwindigkeitsmessers und Wegstreckenzählers innerhalb der Toleranzen (75/443/EWG, ECE-R39, § 57 StVZO) liegt. Wird die Anzeige angeglichen, sind die in den Fahrzeugpapieren (u. a. Fahrzeugschein, Zulassungsbescheinigung I oder COC-Papier) eingetragenen Reifengrößen zu überprüfen.

§22 48680*10

G67 Ist die Reifengröße 225/60R16 keine der serienmäßigen Reifengrößen (u. a. Fahrzeugschein, Zulassungsbescheinigung I, COC-Papier oder Bedienungsanleitung), so ist der Nachweis zu erbringen, dass die Anzeige des Geschwindigkeitsmessers und Wegstreckenzählers innerhalb der Toleranzen (75/443/EWG, ECE-R39, § 57 StVZO) liegt. Wird die Anzeige angeglichen, sind die in den Fahrzeugpapieren (u. a. Fahrzeugschein, Zulassungsbescheinigung I oder COC-Papier) eingetragenen Reifengrößen zu überprüfen.

G75 Ist die Reifengröße 215/60R16 ww. 215/55R17 keine der serienmäßigen Reifengrößen (u. a. Fahrzeugschein, Zulassungsbescheinigung I, COC-Papier oder Bedienungsanleitung), so ist der Nachweis zu erbringen, dass die Anzeige des Geschwindigkeitsmessers und Wegstreckenzählers innerhalb der Toleranzen (75/443/EWG, ECE-R39, § 57 StVZO) liegt. Wird die Anzeige angeglichen, sind die in den Fahrzeugpapieren (u. a. Fahrzeugschein, Zulassungsbescheinigung I oder COC-Papier) eingetragenen Reifengrößen zu überprüfen.

G90 Ist 19 Zoll keine Serien-Bereifung (u. a. Fahrzeugschein, Zulassungsbescheinigung I, COC-Papier oder Bedienungsanleitung), so ist der Nachweis zu erbringen, dass die Anzeige des Geschwindigkeitsmessers und Wegstreckenzählers innerhalb der Toleranzen (75/443/EWG, ECE-R39, § 57 StVZO) liegt. Wird die Anzeige angeglichen, sind die in den Fahrzeugpapieren (u. a. Fahrzeugschein, Zulassungsbescheinigung I oder COC-Papier) eingetragenen Reifengrößen zu überprüfen.

K1a Die Radabdeckung an Achse 1 ist durch Ausstellen der Frontschürze und des Kotflügels oder durch Anbau von dauerhaft befestigten Karosserieteilen im Bereich 0° bis 30° vor Radmitte herzustellen. Die gesamte Breite der Rad-/Reifenkombination muss, unter Beachtung des maximal möglichen Betriebsmaßes des Reifens (1,04-fache der Nennbreite des Reifens), in dem oben genannten Bereich abgedeckt sein.

K1b Die Radabdeckung an Achse 1 ist durch Ausstellen des Kotflügels oder durch Anbau von dauerhaft befestigten Karosserieteilen im Bereich 0° bis 50° hinter Radmitte herzustellen. Die gesamte Breite der Rad-/Reifenkombination muss, unter Beachtung des maximal möglichen Betriebsmaßes des Reifens (1,04-fache der Nennbreite des Reifens), in dem oben genannten Bereich abgedeckt sein.

K1c Die Radabdeckung an Achse 1 ist durch Ausstellen der Frontschürze und des Kotflügels oder durch Anbau von dauerhaft befestigten Karosserieteilen im Bereich 30° vor bis 50° hinter Radmitte herzustellen. Die gesamte Breite der Rad-/Reifenkombination muss, unter Beachtung des maximal möglichen Betriebsmaßes des Reifens (1,04-fache der Nennbreite des Reifens), in dem oben genannten Bereich abgedeckt sein.

K27 An Achse 1 ist durch Nacharbeit der Befestigung des Kunststoffinnenkotflügels an der Bördelkante eine ausreichende Freigängigkeit der Rad-/ Reifenkombination herzustellen.

K2a Die Radabdeckung an Achse 2 ist durch Ausstellen des Kotflügels oder durch Anbau von dauerhaft befestigten Karosserieteilen im Bereich 0° bis 30° vor Radmitte herzustellen. Die gesamte Breite der Rad-/Reifenkombination muss, unter Beachtung des maximal möglichen Betriebsmaßes des Reifens (1,04-fache der Nennbreite des Reifens), in dem oben genannten Bereich abgedeckt sein.

K2b Die Radabdeckung an Achse 2 ist durch Ausstellen der Heckschürze und des Kotflügels oder durch Anbau von dauerhaft befestigten Karosserieteilen im Bereich 0° bis 50° hinter Radmitte herzustellen. Die gesamte Breite der Rad-/Reifenkombination muss, unter Beachtung des maximal möglichen Betriebsmaßes des Reifens (1,04-fache der Nennbreite des Reifens), in dem oben genannten Bereich abgedeckt sein.

§22 48680*10

K2c Die Radabdeckung an Achse 2 ist durch Ausstellen der Heckschürze und des Kotflügels oder durch Anbau von dauerhaft befestigten Karosserieteilen im Bereich 30° vor bis 50° hinter Radmitte herzustellen. Die gesamte Breite der Rad-/Reifenkombination muss, unter Beachtung des maximal möglichen Betriebsmaßes des Reifens (1,04-fache der Nennbreite des Reifens), in dem oben genannten Bereich abgedeckt sein.

K30 Auf ausreichende Freigängigkeit in den vorderen Radhäusern ist zu achten; ausreichender Freiraum im Bereich der Spritzwand ist herzustellen.

K32 Bei Fahrzeugausführungen mit Zusatzradabdeckungen an Achse 2, ist durch Nacharbeit dieser Radabdeckungen eine ausreichende Freigängigkeit der Rad-Reifenkombination herzustellen

K34 Die Funktion der Schiebetüren ist zu überprüfen.

K3a An Achse 1 sind die Schrauben zur Befestigung der Radhausinnenverkleidung an den Radhausausschnittkanten (100 mm hinter Radmitte) zu entfernen und die Befestigungslasche vollständig nach oben zu biegen. Die Radhausinnenverkleidungen sind anschließend dauerhaft neu zu befestigen.

K3b An Achse 1 sind die Schrauben zur Befestigung der Radhausinnenverkleidung an den Radhausausschnittkanten (über Radmitte) zu entfernen und die Befestigungslasche vollständig noch oben zu biegen. Die Radhausinnenverkleidungen sind anschließend dauerhaft neu zu befestigen.

K3c An Achse 1 sind die Schrauben zur Befestigung der Radhausinnenverkleidung an den Radhausausschnittkanten (100 mm vor Radmitte) zu entfernen und die Befestigungslasche vollständig nach oben zu biegen. Die Radhausinnenverkleidungen sind anschließend dauerhaft neu zu befestigen.

K3f An Achse 1 sind die Schrauben zur Befestigung der Radhausinnenverkleidung an den Radhausausschnittkanten (200-250mm hinter Radmitte) zu entfernen und die Befestigungslasche vollständig noch oben zu biegen. Die Radhausinnenverkleidungen sind nachzuarbeiten (z.B. Erwärmen oder Ausschneiden) und dauerhaft zu befestigen.

K3i An Achse 1 ist die Radhausinnenverkleidung an der Radhausausschnittkante auszuschneiden bzw. um 5 mm zu kürzen und anschließend dauerhaft neu zu befestigen.

K3s An Achse 1 ist die Spritzwand bzw. die Radhausinnenverkleidung hinter Radmitte an den dahinterliegenden Rahmenfalz anzulegen und dauerhaft zu befestigen.

K41 An Achse 1 ist durch Nacharbeiten der Radhausausschnittkanten eine ausreichende Freigängigkeit der Rad-Reifenkombination herzustellen.

K42 An Achse 2 ist durch Nacharbeiten der Radhausausschnittkanten eine ausreichende Freigängigkeit der Rad-Reifenkombination herzustellen.

K43 An Achse 1 ist durch Aufweiten der Kotflügel bzw. inneren Seitenteile eine ausreichende Freigängigkeit der Rad-Reifen-Kombination herzustellen.

K44 An Achse 2 ist durch Aufweiten der Kotflügel bzw. inneren Seitenteile eine ausreichende Freigängigkeit der Rad-Reifenkombination herzustellen.

K45 An Achse 1 ist durch Nacharbeiten der Radhausinnenkotflügel, Kunststoffeinsätze bzw. deren Befestigungsteile eine ausreichende Freigängigkeit der Rad-Reifenkombination herzustellen. Ein evtl. vorhandener Spritzschutz für den Ansaugweg des Luftfilters muss erhalten bleiben.

§22 48680*10

K46 An Achse 2 ist durch Nacharbeiten der Radhausinnenkotflügel, Kunststoffeinsätze bzw. deren Befestigungsteile eine ausreichende Freigängigkeit der Rad-Reifenkombination herzustellen.

K4g An Achse 2 ist die Radhausinnenverkleidung am Übergang von der Radhausausschnittkante zur Heckschürze auszuschneiden bzw. um 10 mm zu kürzen.

K4i An Achse 2 ist die Radhausinnenverkleidung an der Radhausausschnittkante auszuschneiden bzw. um 5 mm zu kürzen und anschließend dauerhaft neu zu befestigen.

K56 Durch Nacharbeit der Heckschürze am Übergang zum Radhausausschnitt ist eine ausreichende Freigängigkeit der Rad-Reifenkombination herzustellen.

K5a An Achse 1 sind die Radhausausschnittkanten im Bereich 100 mm vor bis 100 mm hinter Radmitte vollständig umzulegen.

K5b An Achse 1 sind die Radhausausschnittkanten im Bereich 150 mm vor bis 150 mm hinter Radmitte vollständig umzulegen.

K5c An Achse 1 sind die Radhausausschnittkanten im Bereich 100 mm vor bis 200 mm hinter Radmitte vollständig umzulegen.

K5d An Achse 1 sind die Radhausausschnittkanten im Bereich 200 mm vor bis 200 mm hinter Radmitte vollständig umzulegen.

K5i An Achse 1 sind die in das Radhaus ragenden Kanten der Frontschürze auf einer Länge von 100 mm bis auf die Innenkontur des umgelegten Radlaufes folgend zu kürzen.

K5u An Achse 1 sind die in das Radhaus ragenden Kanten der Zusatzradabdeckungen auf einer Länge von 100 mm bis auf die Innenkontur des Radlaufes folgend zu kürzen.

K5w An Achse 1 sind die Kunststoff-Radhausausschnittkanten im Bereich 200 mm vor bis 200 mm hinter Radmitte um 5 mm auszuschneiden bzw. zu kürzen.

K6d An Achse 2 sind die Radhausausschnittkanten im Bereich 200 mm vor bis 200 mm hinter Radmitte vollständig umzulegen.

K6g An Achse 2 ist die Befestigungslasche der Heckschürze am Übergang zur Radhausausschnittkante um 5 mm zu kürzen oder um das gleiche Maß nach hinten/oben zu biegen.

K6h An Achse 2 ist die Befestigungslasche der Heckschürze am Übergang zur Radhausausschnittkante um 10 mm zu kürzen oder um das gleiche Maß nach hinten/oben zu biegen. Die Befestigungsschraube ist soweit wie möglich nach hinten zu versetzen.

K6i An Achse 2 sind die in das Radhaus ragenden Kanten der Heckschürze auf einer Länge von 100 mm bis auf die Innenkontur des umgelegten Radlaufes folgend zu kürzen.

K6j An Achse 2 sind die Radhausausschnittkanten am Übergang zur Heckschürze vollständig umzulegen.

K6v An Achse 2 sind die Kunststoff-Radhausausschnittkanten im Bereich 100 mm vor bis 100 mm hinter Radmitte um 5 mm auszuschneiden bzw. zu kürzen.

K6w An Achse 2 sind die Kunststoff-Radhausausschnittkanten im Bereich 200 mm vor bis 200 mm hinter Radmitte um 5 mm auszuschneiden bzw. zu kürzen.

§22 48680*10

K6x An Achse 2 sind die Kunststoff-Radhausausschnittkanten im Bereich 200 mm vor bis 200 mm hinter Radmitte um 10 mm auszuschneiden bzw. zu kürzen.

K6y An Achse 2 sind die Kunststoff-Radhausausschnittkanten im Bereich 300 mm vor bis 200 mm hinter Radmitte vollständig auszuschneiden bzw. zu kürzen.

K7d An Achse 1 sind die Radhausausschnittkanten im Bereich 200 mm vor bis 200 mm hinter Radmitte um 5 mm aufzuweiten.

K8a An Achse 2 sind die Radhausausschnittkanten im Bereich 100 mm vor bis 100 mm hinter Radmitte um 5 mm aufzuweiten.

K8b An Achse 2 sind die Radhausausschnittkanten im Bereich 100 mm vor bis 300 mm hinter Radmitte um 5 mm aufzuweiten.

K8c An Achse 2 sind die Radhausausschnittkanten im Bereich 200 mm vor bis 100 mm hinter Radmitte um 5 mm aufzuweiten.

K8d An Achse 2 sind die Radhausausschnittkanten im Bereich 100 mm vor bis 200 mm hinter Radmitte um 5 mm aufzuweiten.

K8e An Achse 2 sind die Radhausausschnittkanten im Bereich 200 mm vor bis 200 mm hinter Radmitte um 5 mm aufzuweiten.

K8f An Achse 2 sind die Radhausausschnittkanten im Bereich 400 mm bis 100 mm vor Radmitte um 5 mm aufzuweiten.

K8g An Achse 2 sind die Radhausausschnittkanten im Bereich 400 mm vor bis 200 mm hinter Radmitte um 5 mm aufzuweiten.

K8h An Achse 2 sind die Radhausausschnittkanten im Bereich 300 mm vor bis 200 mm hinter Radmitte um 5 mm aufzuweiten.

K8i An Achse 2 sind die Radhausausschnittkanten im Bereich 200 mm vor bis 200 mm hinter Radmitte um 10 mm aufzuweiten.

K8k An Achse 2 sind die Radhausausschnittkanten im Bereich 400 mm vor bis 200 mm hinter Radmitte um 10 mm aufzuweiten.

K8m An Achse 2 sind die Radhausausschnittkanten im Bereich 300 mm vor bis 200 mm hinter Radmitte um 10 mm aufzuweiten.

K8r An Achse 2 sind die Radhausausschnittkanten im Bereich 200 mm vor bis 200 mm hinter Radmitte um 15 mm aufzuweiten.

K8s An Achse 2 sind die Radhausausschnittkanten im Bereich 300 mm vor bis 200 mm hinter Radmitte um 15 mm aufzuweiten.

K8t An Achse 2 sind die Radhausausschnittkanten im Bereich 400 mm vor bis 200 mm hinter Radmitte um 15 mm aufzuweiten.

K9v An Achse 2 sind die in das Radhaus ragenden Kanten der Zusatzradabdeckungen auf einer Länge von 100 mm bis auf die Innenkontur des Radlaufes folgend zu kürzen.

KMV Betrifft nur Fahrzeugvarianten mit serienmäßigen Kunststoffverbreiterungen bzw. mit zusätzlichen Kotflügelverbreiterungen (Radlaufleisten).

§22 48680*10

KOV Betrifft nur Fahrzeugvarianten ohne serienmäßige Kunststoffverbreiterungen bzw. ohne zusätzliche Kotflügelverbreiterungen (Radlaufleisten).

L02 Durch Begrenzung des Lenkeinschlages ist eine ausreichende Freigängigkeit der Rad- / Reifenkombination herzustellen.

Lim Die Rad-/Reifen-Kombination ist zulässig für Fahrzeugausführungen der Karosserieform Limousine.

M+S Diese Reifengröße ist nur zulässig als M+S-Bereifung.

MpH Auch zulässig für Fahrzeugausführungen mit Hybridantrieb (Hybridelektrofahrzeug; HEV), incl. Plug-in-Hybrid Fahrzeuge bzw. extern aufladbare Hybrid-Elektro-Fahrzeuge (PHEV bzw. OVC-HEV).

NBF Nicht für gepanzerte bzw. beschussgeschützte Fahrzeugausführungen.

NoE Nicht für "reines" Elektrofahrzeug (Battery Electric Vehicle "BEV").

NoP Nicht für Plug-in Hybrid-Fahrzeuge bzw. extern aufladbare Hybrid-Elektro-Fahrzeuge (PHEV bzw. OVC-HEV).

Npf Rad-Reifen-Kombination(en) nicht zulässig für Fahrzeugausführungen Fun, Cross, Scout, usw. (Fahrzeugvarianten mit Radlaufverbreiterungen).

R02 Diese Reifengröße ist nur an Achse 1 zulässig.

R03 Diese Reifengröße ist nur an Achse 2 zulässig.

R09 Diese Reifengröße ist nur zulässig, wenn sie bereits als Serienbereifung freigegeben ist (Fahrzeugschein, Zulassungsbescheinigung I oder COC-Papier).

R21 Es können Reifen gleicher Größe verwendet werden, die gemäß Bestätigung des Reifenherstellers auf der im Gutachten genannten Radgröße montierbar sind und ausreichende Tragfähigkeit bei max. Sturzwinkel und Höchstgeschwindigkeit aufweisen. Diese Bestätigung ist vom Führer des Fahrzeugs mitzuführen.

R35 Bei dieser Serien-Reifengröße sind die Empfehlungen des Fahrzeugherstellers zu beachten (u. a. Fahrzeugschein, Zulassungsbescheinigung I, COC-Papier oder Bedienungsanleitung).

R37 Diese Reifengröße ist nicht geprüft für Fahrzeuge, die serienmäßig ausschließlich mit größeren und/oder breiteren Reifengrößen (u. a. Fahrzeugschein, Zulassungsbescheinigung I, COC-Papier oder Bedienungsanleitung) ausgerüstet sind.

R70 Für das Fahrzeug ist die Reifengröße auf der im Gutachten genannten Radgröße durch den Reifenhersteller zu bestätigen. Diese Bestätigung ist vom Führer des Fahrzeugs mitzuführen.

R92 Diese Rad-Reifen-Kombination(en) ist/sind nur zulässig bei Fahrzeugen mit serienmäßiger Reifengröße 235/45R18 oder 235/40R19 (u. a. Fahrzeugschein, Zulassungsbescheinigung I, COC-Papier oder Bedienungsanleitung).

RQ3 Diese Rad-Reifen-Kombinationen sind zulässig bei Fahrzeugen mit Radhausverbreiterungen (Kotflügelverbreiterungen, Radlaufleisten) in Verbindung mit wahlweisen Serien-Rädern: 8,5x19, ET38 mit 255/45R19 bzw. 8,5x20, ET38 mit 255/40R20 (u.a. Fahrzeugschein, Zulassungsbescheinigung I, COC-Papier oder Bedienungsanleitung).

§22 48680*10

S01 Zur Befestigung der Räder dürfen nur die mitgelieferten Befestigungsmittel Nr. S01 (siehe Seite 1) verwendet werden.

S02 Zur Befestigung der Räder dürfen nur die mitgelieferten Befestigungsmittel Nr. S02 (siehe Seite 1) verwendet werden.

S03 Zur Befestigung der Räder dürfen nur die mitgelieferten Befestigungsmittel Nr. S03 (siehe Seite 1) verwendet werden.

S04 Zur Befestigung der Räder dürfen nur die mitgelieferten Befestigungsmittel Nr. S04 (siehe Seite 1) verwendet werden.

S05 Zur Befestigung der Räder dürfen nur die mitgelieferten Befestigungsmittel Nr. S05 (siehe Seite 1) verwendet werden.

SeF Die Rad-/Reifenkombination ist nicht zulässig für Fahrzeugausführung Seat Altea Freetrack (Typ 5P, 5PN)

Sth Die Rad-/Reifen-Kombination ist zulässig für Fahrzeugausführungen der Karosserieform Stufenheck.

T00 Reifen (LI 100) nur zulässig für Fahrzeuge mit zul. Achslasten bis 1600 kg (Fzg.-Schein, Ziff. 16 bzw. Zulassungsbescheinigung Feld 8). Abschläge der Tragfähigkeit aufgrund der Bauartbedingten Höchstgeschwindigkeit (Fzg.-Schein, Ziff. 6 bzw. Zulassungsbescheinigung Feld T) sind zu berücksichtigen.

T01 Reifen (LI 101) nur zulässig für Fahrzeuge mit zul. Achslasten bis 1650 kg (Fzg.-Schein, Ziff. 16 bzw. Zulassungsbescheinigung Feld 8). Abschläge der Tragfähigkeit aufgrund der Bauartbedingten Höchstgeschwindigkeit (Fzg.-Schein, Ziff. 6 bzw. Zulassungsbescheinigung Feld T) sind zu berücksichtigen.

T03 Reifen (LI 103) nur zulässig für Fahrzeuge mit zul. Achslasten bis 1750 kg (Fzg.-Schein, Ziff. 16 bzw. Zulassungsbescheinigung Feld 8). Abschläge der Tragfähigkeit aufgrund der Bauartbedingten Höchstgeschwindigkeit (Fzg.-Schein, Ziff. 6 bzw. Zulassungsbescheinigung Feld T) sind zu berücksichtigen.

T83 Reifen (LI 83) nur zulässig für Fahrzeuge mit zul. Achslasten bis 974 kg (Fzg.-Schein, Ziff. 16 bzw. Zulassungsbescheinigung Feld 8). Abschläge der Tragfähigkeit aufgrund der Bauartbedingten Höchstgeschwindigkeit (Fzg.-Schein, Ziff. 6 bzw. Zulassungsbescheinigung Feld T) sind zu berücksichtigen.

T85 Reifen (LI 85) nur zulässig für Fahrzeuge mit zul. Achslasten bis 1030 kg (Fzg.-Schein, Ziff. 16 bzw. Zulassungsbescheinigung Feld 8). Abschläge der Tragfähigkeit aufgrund der Bauartbedingten Höchstgeschwindigkeit (Fzg.-Schein, Ziff. 6 bzw. Zulassungsbescheinigung Feld T) sind zu berücksichtigen.

T86 Reifen (LI 86) nur zulässig für Fahrzeuge mit zul. Achslasten bis 1060 kg (Fzg.-Schein, Ziff. 16 bzw. Zulassungsbescheinigung Feld 8). Abschläge der Tragfähigkeit aufgrund der Bauartbedingten Höchstgeschwindigkeit (Fzg.-Schein, Ziff. 6 bzw. Zulassungsbescheinigung Feld T) sind zu berücksichtigen.

T87 Reifen (LI 87) nur zulässig für Fahrzeuge mit zul. Achslasten bis 1090 kg (Fzg.-Schein, Ziff. 16 bzw. Zulassungsbescheinigung Feld 8). Abschläge der Tragfähigkeit aufgrund der Bauartbedingten Höchstgeschwindigkeit (Fzg.-Schein, Ziff. 6 bzw. Zulassungsbescheinigung Feld T) sind zu berücksichtigen.

§22 48680*10

T88 Reifen (LI 88) nur zulässig für Fahrzeuge mit zul. Achslasten bis 1120 kg (Fzg.-Schein, Ziff. 16 bzw. Zulassungsbescheinigung Feld 8). Abschläge der Tragfähigkeit aufgrund der Bauartbedingten Höchstgeschwindigkeit (Fzg.-Schein, Ziff. 6 bzw. Zulassungsbescheinigung Feld T) sind zu berücksichtigen.

T89 Reifen (LI 89) nur zulässig für Fahrzeuge mit zul. Achslasten bis 1160 kg (Fzg.-Schein, Ziff. 16 bzw. Zulassungsbescheinigung Feld 8). Abschläge der Tragfähigkeit aufgrund der Bauartbedingten Höchstgeschwindigkeit (Fzg.-Schein, Ziff. 6 bzw. Zulassungsbescheinigung Feld T) sind zu berücksichtigen.

T90 Reifen (LI 90) nur zulässig für Fahrzeuge mit zul. Achslasten bis 1200 kg (Fzg.-Schein, Ziff. 16 bzw. Zulassungsbescheinigung Feld 8). Abschläge der Tragfähigkeit aufgrund der Bauartbedingten Höchstgeschwindigkeit (Fzg.-Schein, Ziff. 6 bzw. Zulassungsbescheinigung Feld T) sind zu berücksichtigen.

T91 Reifen (LI 91) nur zulässig für Fahrzeuge mit zul. Achslasten bis 1230 kg (Fzg.-Schein, Ziff. 16 bzw. Zulassungsbescheinigung Feld 8). Abschläge der Tragfähigkeit aufgrund der Bauartbedingten Höchstgeschwindigkeit (Fzg.-Schein, Ziff. 6 bzw. Zulassungsbescheinigung Feld T) sind zu berücksichtigen.

T92 Reifen (LI 92) nur zulässig für Fahrzeuge mit zul. Achslasten bis 1260 kg (Fzg.-Schein, Ziff. 16 bzw. Zulassungsbescheinigung Feld 8). Abschläge der Tragfähigkeit aufgrund der Bauartbedingten Höchstgeschwindigkeit (Fzg.-Schein, Ziff. 6 bzw. Zulassungsbescheinigung Feld T) sind zu berücksichtigen.

T93 Reifen (LI 93) nur zulässig für Fahrzeuge mit zul. Achslasten bis 1300 kg (Fzg.-Schein, Ziff. 16 bzw. Zulassungsbescheinigung Feld 8). Abschläge der Tragfähigkeit aufgrund der Bauartbedingten Höchstgeschwindigkeit (Fzg.-Schein, Ziff. 6 bzw. Zulassungsbescheinigung Feld T) sind zu berücksichtigen.

T94 Reifen (LI 94) nur zulässig für Fahrzeuge mit zul. Achslasten bis 1340 kg (Fzg.-Schein, Ziff. 16 bzw. Zulassungsbescheinigung Feld 8). Abschläge der Tragfähigkeit aufgrund der Bauartbedingten Höchstgeschwindigkeit (Fzg.-Schein, Ziff. 6 bzw. Zulassungsbescheinigung Feld T) sind zu berücksichtigen.

T95 Reifen (LI 95) nur zulässig für Fahrzeuge mit zul. Achslasten bis 1380 kg (Fzg.-Schein, Ziff. 16 bzw. Zulassungsbescheinigung Feld 8). Abschläge der Tragfähigkeit aufgrund der Bauartbedingten Höchstgeschwindigkeit (Fzg.-Schein, Ziff. 6 bzw. Zulassungsbescheinigung Feld T) sind zu berücksichtigen.

T96 Reifen (LI 96) nur zulässig für Fahrzeuge mit zul. Achslasten bis 1420 kg (Fzg.-Schein, Ziff. 16 bzw. Zulassungsbescheinigung Feld 8). Abschläge der Tragfähigkeit aufgrund der Bauartbedingten Höchstgeschwindigkeit (Fzg.-Schein, Ziff. 6 bzw. Zulassungsbescheinigung Feld T) sind zu berücksichtigen.

T97 Reifen (LI 97) nur zulässig für Fahrzeuge mit zul. Achslasten bis 1460 kg (Fzg.-Schein, Ziff. 16 bzw. Zulassungsbescheinigung Feld 8). Abschläge der Tragfähigkeit aufgrund der Bauartbedingten Höchstgeschwindigkeit (Fzg.-Schein, Ziff. 6 bzw. Zulassungsbescheinigung Feld T) sind zu berücksichtigen.

T98 Reifen (LI 98) nur zulässig für Fahrzeuge mit zul. Achslasten bis 1500 kg (Fzg.-Schein, Ziff. 16 bzw. Zulassungsbescheinigung Feld 8). Abschläge der Tragfähigkeit aufgrund der Bauartbedingten Höchstgeschwindigkeit (Fzg.-Schein, Ziff. 6 bzw. Zulassungsbescheinigung Feld T) sind zu berücksichtigen.

§22 48680*10

T99 Reifen (LI 99) nur zulässig für Fahrzeuge mit zul. Achslasten bis 1550 kg (Fzg.-Schein, Ziff. 16 bzw. Zulassungsbescheinigung Feld 8). Abschläge der Tragfähigkeit aufgrund der Bauartbedingten Höchstgeschwindigkeit (Fzg.-Schein, Ziff. 6 bzw. Zulassungsbescheinigung Feld T) sind zu berücksichtigen.

V00 Unterschiedliche Reifengrößen auf Vorder- und Hinterachse sind nicht zulässig für Fahrzeugausführungen mit Allradantrieb (z.B. AWD, 4-Matic, Syncro, 4x4,...).

V18 Bei Verwendung verschiedener Reifengrößen an Vorder- und Hinterachse sind folgende Reifenkombinationen, sofern die Reifengrößen in der Spalte "Reifen" aufgeführt sind, möglich:

	Vorderachse	Hinterachse
Nr. 1	205/40R18	225/35R18
Nr. 2	205/45R18	225/40R18
Nr. 3	215/40R18	245/35R18, 255/35R18
Nr. 4	215/45R18	235/40R18, 245/40R18
Nr. 5	215/55R18	235/50R18
Nr. 6	225/40R18	245/35R18, 255/35R18, 265/35R18, 285/30R18, 295/30R18
Nr. 7	225/45R18	245/40R18, 255/40R18, 275/35R18, 285/35R18
Nr. 8	225/50R18	245/45R18, 255/45R18
Nr. 9	235/40R18	255/35R18, 265/35R18, 275/35R18, 315/30R18
Nr. 10	235/45R18	255/40R18, 265/40R18, 275/40R18, 295/35R18
Nr. 11	235/50R18	255/45R18, 285/40R18
Nr. 12	235/60R18	255/55R18, 285/50R18
Nr. 13	245/35R18	255/35R18
Nr. 14	245/40R18	255/40R18, 265/35R18, 275/35R18, 285/35R18
Nr. 15	245/45R18	265/40R18, 275/40R18, 285/40R18
Nr. 16	245/50R18	275/45R18
Nr. 17	255/40R18	285/35R18, 295/35R18
Nr. 18	255/45R18	275/40R18, 285/40R18
Nr. 19	255/50R18	285/45R18
Nr. 20	255/55R18	285/50R18
Nr. 21	265/35R18	295/30R18, 315/30R18

Es sind nur Reifen eines Herstellers und achsweise eines Profiltyps zulässig, für die der Reifen- oder Fahrzeughersteller die Eignung für das jeweilige Fahrzeug bestätigt. Diese Bestätigung ist vom Führer des Fahrzeugs mitzuführen.

VJ8 Bei Verwendung verschiedener Reifengrößen an Vorder- und Hinterachse sind folgende Reifenkombinationen, sofern die Reifengrößen in der Spalte "Reifen" aufgeführt sind, möglich:

	Vorderachse	Hinterachse
Nr. 1	245/45R18	255/45R18

Es sind nur Reifen eines Herstellers und Profiltyps zulässig, für die der Reifen - oder Fahrzeughersteller die Eignung für das jeweilige Fahrzeug bestätigt. Diese Bestätigung ist vom Führer des Fahrzeugs mitzuführen.

VoA Nicht für Fahrzeugausführung VW Passat Alltrack (Typ 3C, 3c).

X27 Nicht zulässig bei Fahrzeugen (Audi A6 allroad, Typ 4B, 4F, 4F1) mit serienmäßigen Reifengrößen 215/65R16, 215/55R17, 225/55R17 oder 245/45R18 (u. a. Fahrzeugschein, Zulassungsbescheinigung I, COC-Papier oder Bedienungsanleitung).

§22 48680*10

X28 Nur zulässig bei Fahrzeugen (Audi A6 Allroad, Typ 4B, 4F) mit serienmäßigen Reifengrößen 215/65R16, 215/55R17, 225/55R17 oder 245/45R18 (u. a. Fahrzeugschein, Zulassungsbescheinigung I, COC-Papier oder Bedienungsanleitung).

Z16 Diese Rad-Reifen-Kombinationen sind zulässig bei Fahrzeugen mit 16-Zoll-Serien-Reifengrößen (u.a. Fahrzeugschein, Zulassungsbescheinigung I, COC-Papier oder Bedienungsanleitung).

Z17 Diese Rad-Reifen-Kombinationen sind zulässig bei Fahrzeugen mit 17-Zoll-Serien-Reifengrößen (u.a. Fahrzeugschein, Zulassungsbescheinigung I, COC-Papier oder Bedienungsanleitung).

Z18 Diese Rad-Reifen-Kombinationen sind zulässig bei Fahrzeugen mit 18-Zoll-Serien-Reifengrößen (u.a. Fahrzeugschein, Zulassungsbescheinigung I, COC-Papier oder Bedienungsanleitung).

Prüfort und Prüfdatum

Die Verwendungsprüfung fand am 17. November 2021 in Lambsheim statt.

Prüfergebnis

Aufgrund der durchgeführten Prüfungen bestehen keine technischen Bedenken o.g. Sonderräder unter Beachtung der Auflagen und Hinweise zu verwenden.

Die in diesem Gutachten aufgeführten Fahrzeugtypen entsprechen auch nach der Umrüstung den heute gültigen Vorschriften der StVZO. Das Gutachten verliert seine Gültigkeit, wenn sich entsprechende Bauvorschriften der StVZO ändern oder an den Kraftfahrzeugen Änderungen eintreten, die die Begutachtungspunkte beeinflussen.

Das Gutachten umfasst Blatt 1 bis 30 und gilt für Sonderräder ab Herstellungsdatum Dezember 2014.

Der Technische Dienst Typprüfstelle Fahrzeuge/Fahrzeugteile der TÜV Rheinland Kraftfahrt GmbH, Am Grauen Stein, 51105 Köln ist mit seinem Ingenieurzentrum Technologiezentrum Typprüfstelle, Lambsheim für die angewendeten Prüfverfahren vom Kraftfahrt-Bundesamt entsprechend EG-FGV für das Typgenehmigungsverfahren des KBA unter der Nummer KBA-P 00010-96 benannt.

Lambsheim, 17. November 2021

Technischer Dienst TÜVRheinland Typprüfstelle Fahrzeuge/Fahrzeugteile

Wagner

00380411.DOC

§22 48680*10

Auftraggeber
Gewe Reifengroßhandel GmbH
Hans Geiger Straße 15
D-67661 Kaiserslautern
QM-Nr. 49 02 0160905

Prüfgegenstand PKW-Sonderrad
Modell AS2
Typ AS2-8018
Radgröße 8.0J x 18H2
Zentrierart Mittenzentrierung

Aus-führung	Kennzeichnung Rad/ Zentrierring	Lochzahl/ Loch-kreis- (mm)/ Mit-tenloch-ø (mm)	Einpress-tiefe (mm)	Rad-last (kg)	Abrollumfang (mm)
W3	AS2-8018 W3 / Ø72,5 / Ø66,6	5/112/66,6	35	730	2150

Kennzeichnungen
KBA-Nummer 48680
Herstellerzeichen TEC
Radtyp und Ausführung AS2-8018 (s.o.)
Radgröße 8.0J x 18H2
Einpresstiefe ET (s.o.)
Herstelldatum Monat und Jahr

Befestigungsmittel

Nr.	Art der Befestigungsmittel	Bund	Anzugsmoment (Nm)	Schaftlänge (mm)
S01	Schraube M12x1,5	Kegel 60°	110	23
S02	Schraube M12x1,5	Kegel 60°	130	23
S03	Schraube M12x1,5	Kegel 60°	130	26
S04	Schraube M14x1,5	Kegel 60°	120	28
S05	Schraube M14x1,5	Kegel 60°	130	28
S06	Schraube M14x1,5	Kegel 60°	140	28
S07	Schraube M14x1,5	Kegel 60°	150	28
S08	Schraube M14x1,5	Kegel 60°	130	32
S09	Schraube M14x1,5	Kegel 60°	150	32
S10	Schraube M12x1,5	Kegel 60°	140	26

Prüfungen

Entsprechend den Kriterien des VdTÜV Merkblattes 751 (in der jeweils gültigen Fassung) wurden an den im Verwendungsbereich aufgeführten Fahrzeugen Anbau-, Freigängigkeits- und Handlingsprüfungen durchgeführt.

Verwendungsbereich

Hersteller
Audi
Chrysler
Infiniti
Mercedes-Benz
Ssangyong

Spurverbreiterung innerhalb 2%

§22 48680*10

Handelsbezeichnung Fahrzeug-Typ ABE/EWG-Nr.	kW-Bereich	Reifen	Reifenbezogene Auflagen und Hinweise	Auflagen und Hinweise
Audi A4 B8, B81 e1*2001/116* 0430*00-41; e13*2007/46*1084*.. (FIN: WAUZZZ8K...)	88-125	215/45R18	R37 T89 T93	A12 A16 A18 A57 Car Lim V18 S04
	88-140	215/45R18	M+S T89 T93	
	88-195	225/45R18	R37 T91 T95	
	88-195	235/40R18	R37	
	88-200	225/45R18	M+S T91 T95	
	88-200	235/40R18	M+S	
	88-200	245/40R18	A01 K1c K2b K56	
Audi A4 B8, B81 e1*2001/116* 0430*35-..; e13*2007/46* 1084*19-.. (FIN: WAUZZZF4...) - incl. Facelift 2019	90-150	215/45R18	A11 R37 T89 T93	A16 A18 A57 Car Lim V00 V18 S04
	90-210	225/45R18	A31	
	90-210	235/40R18	A12	
	90-210	245/40R18	A12	
Audi A5 B8, B81 e1*2001/116* 0430*00-49; e13*2007/46* 1084*00-31 - Coupé, Cabrio - Sportback (FIN: WAUZZZ8T..., WAUZZZ8F...,)	100-195	225/45R18	R37 T91 T95	A13 A16 A18 A57 Cbo Cpe Flh S04
	100-195	235/40R18	R37 T91 T95	
	100-195	245/40R18		
	100-200	245/40R18	M+S	
Audi A6 / A6 Avant 4G, 4G1 e1*2007/46*0436*..; e13*2007/46*1147*.. - incl. Facelift 2014	100-245	225/50R18	A39 T95 T99	A16 A18 A57 BnK Car Lim NA1 S04
	100-245	235/50R18	A12	
	100-245	245/45R18	A12 T00 T96	
	100-245	255/45R18	A12	
Audi A6 / A6 Avant F2 e1*2007/46*1801*..	100-210	225/55R18	A91 146	A16 A18 A57 Car KOV L06 Lim NoP S04
	100-210	235/50R18	A01 A12 K2b 146	
	100-210	235/55R18	A01 A12 K2b 144	
	100-210	245/50R18	A01 A12 K1a K2b 146	
	100-210	255/45R18	A01 A12 K2b 146	
	100-210	255/50R18	A01 A12 K1c K2b K5c K8e 144	
Audi A6 / A6 Avant TFSIe F2 e1*2007/46*1801*.. - Plug-in Hybrid	185,195	225/55R18	A91 146	A16 A18 A56 Car KOV L06 Lim S04
	185,195	235/50R18	A01 A12 K2b T01 146	
	185,195	245/50R18	A01 A12 K1a K2b 146	
	185,195	255/45R18	A01 A12 K2b 146	
Audi A6 allroad 4G, 4G1 e1*2007/46*0436*..; e13*2007/46*1147*.. - incl. Facelift 2014	140-245	235/50R18	K6w T01 T97 146	A01 A12 A16 A18 A56 B92 Car KMV S04
	140-245	235/55R18	K6w 144	
	140-245	245/50R18	K5w K6x 146	
	140-245	255/50R18	K1a K1b K2b K3a K5x K6y K8e 144	
Audi A6 allroad F2 e1*2007/46*1801*13-..	170-257	235/55R18	A90 144	A16 A18 A56 L06 NoP P40 S04
	170-257	245/50R18	A01 A12 K2b 146	
	170-257	255/50R18	A01 A12 K1a K1b K2b K6g K6u K8z 144	

§22 48680*10

Handelsbezeichnung Fahrzeug-Typ ABE/EWG-Nr.	kW-Bereich	Reifen	Reifenbezogene Auflagen und Hinweise	Auflagen und Hinweise
Audi A7 Sportback 4G, 4G1 e1*2007/46*0436*..; e13*2007/46*1147*.. - incl. Facelift 2014	140-245	235/50R18	A12	A16 A18 A57 BnK S04
	140-245	245/45R18	A33	
	140-245	255/45R18	A12	
Audi A8 4H e1*2007/46*0284*.. e1*2007/46*0398*..	150-320	235/55R18	144	A12 A16 A18 A57 BnK NBF S04
	150-320	245/50R18	146	
	150-320	255/50R18	144	
Audi A8 F8 e1*2007/46*1751*..	210, 250	235/55R18	A91 144	A16 A18 A56 A60 L06 MHy NBF P40 S04
	210, 250	245/50R18	A91 146	
	210, 250	255/50R18	A91 144	
Audi Q5 (I) 8R, 8R1, 8R2 e1*2001/116*0473*..; e1*2001/116*0497*.., e13*2007/46*1083*..; e13*2007/46*1179*.. - incl. Facelift 2012	100-200	235/60R18	140	A12 A16 A18 S06
	100-200	255/55R18	A01 K1a 140	
Audi Q5 (I) 8R, 8R1, 8R2 e1*2001/116*0473*..; e1*2001/116*0497*..; e13*2007/46*1083*..; e13*2007/46*1179*.. - incl. Facelift 2012 - mit Radhaus-Verbreiterungen	100-200	235/60R18	140	A12 A16 A18 KMV S06
	100-200	255/55R18	140	
Audi Q5, -/Sportback(II) FY e1*2007/46*1550*.., e1*2007/46*1685*.. - incl. Facelift 2021	100-210	235/60R18	A91 140	A16 A18 A57 NoP S06
	100-210	255/50R18	A01 A12 K1a K1b K2b 144	
	100-210	255/55R18	A01 A12 K1a K1b K2b 140	
Audi S4 B8, B81 e1*2001/116*0430*..; e13*2007/46*1084*.. (FIN: WAUZZZ8K...)	245	225/45R18	M+S T91 T95	A12 A16 A18 Car Lim S04
	245	235/40R18	M+S T91 T93	
	245	245/40R18	A01 K1c K2b K56	
Audi S4 B8, B81 e1*2001/116* 0430*43..., e13*2007/46*1084*25- (FIN:WAUZZZF4...) - incl. Facelift 2019	251-260	225/45R18	A31 M+S	A16 A18 A56 Car Lim S04
	251-260	235/40R18	A12 M+S	
	251-260	245/40R18	A12	

§22 48680*10

Handelsbezeichnung Fahrzeug-Typ ABE/EWG-Nr.	kW-Bereich	Reifen	Reifenbezogene Auflagen und Hinweise	Auflagen und Hinweise
Audi S5 B8, B81 e1*2001/116* 0430*00-49, e13*2007/46* 1084*00-31 - Coupé, Cabrio - Sportback (FIN: WAUZZZ8T..., WAUZZZ8F...,)	245, 260	245/40R18	A13 M+S T93 T97	A16 A18 A56 Cbo Cpe Flh S04
	260	225/45R18	A13 M+S R37	
	260	235/40R18	A13 M+S R37	
Chrysler Crossfire ZH e11*2001/116*0140*.	160,246	225/40R18	A10 K75 M+S R09 R35	A01 A16 A18 A84 Cbo Cpe S01
Infiniti QX30 AWD H15 e11*2007/46*2977*.., e5*2007/46*1030*..	125, 155	225/50R18	K5v K6w	A01 A12 A16 A18 A56 S05
	125, 155	235/50R18	K2b K5x K6w K8e	
	125, 155	245/45R18	K5v K6w	
	125, 155	245/50R18	G01 K1b K2b K5x K6w K8m	
	125, 155	255/45R18	K2b K5x K6w K8e	
A 45 AMG 4matic 176, 245G, -/AMG e1*2007/46*0928*..; e1*2007/46*1163*.. e1*2007/46*1207*.. e1*2001/116* 0470*04-..	265, 280	215/45R18	K1a K1b K4i K5d K6g K8h M+S	A01 A12 A16 A18 A56 Flh S05
	265, 280	225/40R18	K1a K1b K4i K6g K8h M+S T92	
	265, 280	235/40R18	K1c K2c K4i K5d K6g K8h	
	265, 280	245/35R18	K1c K2c K4i K5d K6h K8m T92	
A-Klasse 176, 245G e1*2007/46*0928*..; e1*2001/116* 0470*04-..	66-135	215/40R18	K1c K2b K5d T85 T89	A01 A12 A16 A18 A57 Flh V00 V18 S05
	66-160	225/40R18	K1c K2c K4i K5d K6g K8h	
	66-160	235/35R18	K1c K2c K4i K5d K6g K8h T86 T90	
	66-160	235/40R18	K1c K2c K4i K5d K5k K6g K7d K8h	
	66-160	245/35R18	K2c K4i K6h K8m R03	
A-Klasse F2A e1*2007/46*1829*..	70-140	215/45R18	K1a K1b K2b K5d K6f K7a R37	A01 A12 A16 A18 A58 F23 Lim NoP V18 Y85 S08
	70-140	225/40R18	K1c K2b K5d K6f K8h	
	70-140	225/45R18	K1c K2b K5d K6f K7i K8h	
	70-140	235/40R18	K2c K6f K8m R03	
	70-140	245/40R18	K2c K6f K8m R03	
A-Klasse F2A e1*2007/46*1829*..	110-165	215/45R18	K1a K1b K2b K5d K7a R37	A01 A12 A16 A18 A57 F24 Lim NoP V00 V18 Y85 S08
	110-165	225/40R18	K1c K2b K5d K6d K7a	
	110-165	225/45R18	K1c K2b K5d K6d K7i	
	110-165	235/40R18	K2c K6d K6i K8h R03	
	110-165	245/40R18	K2c K6d K6i K8h R03	
A-Klasse A 250e F2A e1*2007/46*1829*07-.. - Plug-in-Hybrid	118	215/45R18	K1a K1b K2b K5d K6f K7a R37	A01 A12 A16 A18 A58 F23 Lim V18 Y85 S08
	118	225/40R18	K1c K2b K5d K6f K8h T92	
	118	225/45R18	K1c K2b K5d K6f K7i K8h	
	118	235/40R18	K2c K6f K8m R03	
	118	245/40R18	K2c K6f K8m R03	
AMG A35 F2A e1*2007/46*1829*..	225	215/45R18	A94 M+S	A16 A18 A56 Y85 S05
	225	235/40R18	A01 A12 K5b K6f	
	225	245/40R18	A01 A12 K1c K2b K5b K7a K8h	
AMG CLA 35 F2CLA e1*2007/46*1912*..	225	225/45R18	K1a K1b K4i K5d K6f K7a K9v M+S	A01 A12 A16 A18 A56 Lim S08
	225	235/40R18	K1c K2c K4i K5d K6f K6i K7a K8h K9v	
	225	245/40R18	K1c K2c K4i K5d K6f K6i K7i K8h K9v	

§22 48680*10

Handelsbezeichnung Fahrzeug-Typ ABE/EWG-Nr.	kW-Bereich	Reifen	Reifenbezogene Auflagen und Hinweise	Auflagen und Hinweise
AMG CLA 35 Shooting Brake F2CLA e1*2007/46*1912*..	225	225/45R18	K1a K1b K4i K5d K6f K7a K9v M+S	A01 A12 A16 A18 A56 Car S08
	225	235/40R18	K1c K2c K4i K5d K6f K6i K7a K8h K9v	
	225	245/40R18	K1c K2c K4i K5d K6f K6i K7i K8h K9v	
B-Klasse 245 e1*2001/116*0314*..	70-142	205/40R18	K1a K1b K2b K41 T82 T86	A01 A12 A16 A18 K42 S05
	70-142	215/40R18	K1a K1b K2b K41 K44 K56	
	70-142	225/35R18	K1c K2b K41 K43 K44 K56 T87	
	70-142	225/40R18	K1c K2b K41 K43 K44 K45 K56	
B-Klasse 246, 245G e1*2007/46*0751*..; e1*2001/116* 0470*04-.. - incl. Facelift 2014	66-135	215/40R18	K1a K1b K2b T85 T89	A01 A12 A16 A18 A57 NoE V00 V18 S05
	66-155	225/40R18	K1c K2c K4i K5c K8h	
	66-155	235/35R18	K1c K2c K4i K5c K8h T86 T90	
	66-155	245/35R18	K1c K2c K4i K5c K6k K7d K8m	
B-Klasse F2B e1*2007/46*1909*..	70-165	215/45R18	K1c K2b K4i K5d K6f K7a R37	A01 A12 A16 A18 A57 F24 NoP V00 V18 S08
	70-165	225/40R18	K1c K2c K4i K5d K6f K6i K7a K8h T88 T92	
	70-165	225/45R18	K1c K2c K4i K5d K6f K6i K7i K8h	
	70-165	235/40R18	K2c K4i K6f K6i K8h R03	
	70-165	245/40R18	K2c K4i K6f K6i K8m R03	
B-Klasse F2B e1*2007/46*1909*..	70-140	215/45R18	K1c K2b K4i K5d K6f K7a K8h R37	A01 A12 A16 A18 A58 F23 NoP V18 S08
	70-140	225/40R18	K1c K2b K4i K5d K6f K6i K7a K8m T88 T92	
	70-140	225/45R18	K1c K2b K4i K5d K6f K6i K7i K8m	
	70-140	235/40R18	K2c K4i K6f K6i K8m R03	
	70-140	245/40R18	K2c K4i K6f K6i K8s R03	
B-Klasse B 250e F2B e1*2007/46*1909*05-.. - Plug-in-Hybrid	118	215/45R18	K1c K2b K4i K5d K6f K7a K8h R37	A01 A12 A16 A18 A58 F23 V18 S08
	118	225/40R18	K1c K2b K4i K5d K6f K6i K7a K8m T92	
	118	225/45R18	K1c K2b K4i K5d K6f K6i K7i K8m	
	118	235/40R18	K2c K4i K6f K6i K8m R03	
	118	245/40R18	K2c K4i K6f K6i K8s R03	
B-Klasse electric drive 245G e1*2001/116*0470*.. (28kWh-Batterie)	65 (132)	215/45R18		A12 A16 A18 A58 Flh KMV S05
	65 (132)	225/40R18	A01 K5w K6w T92	
	65 (132)	225/45R18	A01 K5w K6w	
	65 (132)	235/40R18	A01 K2b K3i K5w K6g K6x	
C 30 CDI AMG 203CL e1*98/14*0159*.. - Coupé	170	225/40R18	K45	A01 A12 A16 A18 Cpe V18 S01
	170	245/35R18	R03	
C 30cdi/ 32/ 55 AMG 203K e1*98/14*0158*.. - Kombi	170,260	225/40R18	K45 T88 T89	A01 A12 A16 A18 Car V18 S01
	170,260	245/35R18	R03 T88 T89	
	170-270	225/40R18	K45 M+S T88 T89	
C 30cdi/ 32/ 55AMG 203 e1*98/14*0139*..	170,260	225/40R18	K45	A01 A12 A16 A18 V18 S01
	170,260	245/35R18	R03	
	170-270	225/40R18	K45 M+S	

§22 48680*10

Handelsbezeichnung Fahrzeug-Typ ABE/EWG-Nr.	kW-Bereich	Reifen	Reifenbezogene Auflagen und Hinweise	Auflagen und Hinweise
C 63 AMG 204, 204K, -/AMG e1*2001/116* 0431*00-32, 0457*00-25, 0463*00-12, 0464*00-13, - Limousine/Coupe - T-Modell - incl. Facelift 2011 (FIN: WDD204...)	336-373	225/40R18	K42 K56 M+S T88 T92	A01 A12 A16 A18 Car Cpe Lim S05
	336-373	235/40R18	K1a K1b K2c K41 K42 K56 M+S	
C-Klasse 203 e1*98/14*0139*..	75-170	225/35R18	R37 T87	A12 A16 A18 V18 S01
	75-200	225/40R18	A01 K45	
	75-200	245/35R18	R03	
C-Klasse 204 e1*2001/116* 0431*29-.. - incl. Facelift 2018 (FIN: W..205...)	85-155	215/45R18	R37 T89 T93	A12 A16 A18 A58 Lim NoP V18 S05
	85-190	225/45R18	A01 K1a K1b K2b T91 T95	
	85-190	235/40R18	A01 K1c K2b T91 T95	
	85-190	245/40R18	A01 K1c K2b K4i K5d K6g K6j	
C-Klasse 204 e1*2001/116*0431*.. - Limousine/Coupe - incl. Facelift 2011 (FIN: WDD204...)	88-215	215/40R18	K1a K1b K2b K41 K42 K56 R37	A01 A12 A16 A18 Cpe Lim V18 S05
	88-225	225/40R18	K1c K2b K41 K42 K56 T88 T89	
	88-225	235/35R18	K1c K2b K41 K42 K56 T90	
	88-225	235/40R18	G01 K1c K2b K41 K42 K56	
	88-225	245/35R18	K2c K42 K44 K56 R03 T88 T89	
C-Klasse HO G363, e1*92/53*0001*..	55-145	225/40R18	K41 K42 K56 T88 T92	A01 A12 A16 A18 R21 V18 S01
	55-145	245/35R18	K2b K42 K46 K56 R03 T88 T92	
C-Klasse R2CW e1*2018/858*00016*..	125-150	215/45R18	R37 T89 T93	A12 A16 A18 A57 B70 L05 Lim NoE NoP V18 S07
	125-195	225/45R18	A01 K1a K1b K2b T91 T95	
	125-195	235/40R18	A01 K1c K2b K6d K6i T91 T95	
	125-195	245/40R18	A01 K1c K2c K4i K5b K6d K6i T93 T97	
C-Klasse 4matic 204 e1*2001/116* 0431*29-.. - incl. Facelift 2018 (FIN: W..205...)	125-245	225/45R18	K1a K1b K2b	A01 A12 A16 A18 A56 Lim NoP V18 S05
	125-245	235/40R18	K1c K2b	
	125-245	245/40R18	K1c K2b K4i K5d K6g K6j	
C-Klasse 4matic Plug-in-Hybrid 204 e1*2001/116* 0431*53-.. (FIN: W..205...)	155	225/45R18	K1a K1b R02	A01 A12 A16 A18 A56 Lim V18 S05
	155	225/45R18	K2b M+S R03 T95	
	155	235/40R18	K1c K2b M+S T95	
	155	245/40R18	K1c K2b K4i K5d K6g K6j	

§22 48680*10

Handelsbezeichnung Fahrzeug-Typ ABE/EWG-Nr.	kW-Bereich	Reifen	Reifenbezogene Auflagen und Hinweise	Auflagen und Hinweise
C-Klasse Coupé / Cabrio 204 e1*2001/116* 0431*37-.. - incl. Facelift 2018 (FIN: W..205...)	110-190	225/45R18	K1a K1b K2b	A01 A12 A16 A18 A58 Cbo Cpe V18 S05
	110-190	235/40R18	K1c K2b	
	110-190	245/40R18	K1c K2b K4i K5d K6g K6j	
C-Klasse Coupé / Cabrio 4matic 204 e1*2001/116* 0431*37-.. - incl. Facelift 2018 (FIN: W..205...)	125-245	225/45R18	K1a K1b K2b	A01 A12 A16 A18 A56 Cbo Cpe V18 S05
	125-245	235/40R18	K1c K2b	
	125-245	245/40R18	K1c K2b K4i K5d K6g K6j	
C-Klasse Plug-in-Hybrid 204 e1*2001/116* 0431*35-.. (FIN: W..205...)	143, 155	225/45R18	K1a K1b R02 T95 146	A01 A12 A16 A18 A58 Lim V18 S05
	143, 155	225/45R18	K2b M+S R03 T95 146	
	143, 155	235/40R18	K1c K2b M+S T95 146	
	143, 155	245/40R18	K1c K2b K4i K5d K6g K6j T93 T97 146	
C-Klasse Sportcoupé 203CL e1*98/14*0159*..	75-160	225/35R18	T83 T87	A12 A16 A18 Cpe V18 S01
	75-200	225/40R18	A01 K45	
	75-200	245/35R18	R03	
C-Klasse T-Mod. Plug-in-Hybrid 204K e1*2001/116* 0457*41-.. (FIN: W..205...)	143	225/45R18	K1a K1b M+S R02 T95 146	A01 A12 A16 A18 A58 Car V18 S05
	143	245/40R18	K1c K2b K4i K5d K6g K6j M+S T97 146	
	143, 155	225/45R18	K2b M+S R03 T95 146	
	143, 155	235/40R18	K1c K2b M+S T95 146	
	155	225/45R18	K1a K1b R02 T95 146	
	155	245/40R18	K1c K2b K4i K5d K6g K6j T97 146	
C-Klasse T-Modell 202 e1*93/81*0034*..	55-145	225/40R18	K41 K42 K56 T88 T92	A01 A12 A16 A18 R21 V18 S01
	55-145	245/35R18	K2b K42 K46 K56 R03 T88 T92	
C-Klasse T-Modell 203K e1*98/14*0158*..	75-200	225/40R18	K45 T88 T92	A01 A12 A16 A18 Car V18 S01
	75-200	245/35R18	R03 T88 T92	
C-Klasse T-Modell 204K e1*2001/116*0457*.. - incl. Facelift 2011 (FIN: WDD204...)	115,135	215/40R18	K2b K42 K56 R03 R37 T89	A01 A12 A16 A18 Car V18 S05
	88-170	215/40R18	K1a K1b K41 R02 R37 T85 T89	
	88-200	235/35R18	K1c K2b K41 K42 K56 T90	
	88-225	225/40R18	K1c K2b K41 K42 K56 T89 T91	
	88-225	235/40R18	G01 K1c K2b K41 K42 K56 T91	
	88-225	245/35R18	K2c K42 K44 K56 R03 T89 T92	
C-Klasse T-Modell 204K e1*2001/116* 0457*25-.. - incl. Facelift 2018 (FIN: W..205...)	85-155	215/45R18	R37 T89 T93 146	A12 A16 A18 A58 Car NoP V18 S05
	85-190	225/45R18	A01 K1a K1b K2b T91 T95 146	
	85-190	235/40R18	A01 K1c K2b T91 T95 146	
	85-190	245/40R18	A01 K1c K2b K4i K5d K6g K6j T93 T97 146	

§22 48680*10

Handelsbezeichnung Fahrzeug-Typ ABE/EWG-Nr.	kW-Bereich	Reifen	Reifenbezogene Auflagen und Hinweise	Auflagen und Hinweise
C-Klasse T-Modell R2CS e1*2018/858*00017*..	147, 150	215/45R18	R37 T93	A12 A16 A18 A58 B70 Car L05 NoE NoP V18 S07
	147-195	225/45R18	A01 K1a K1b K2b T91 T95	
	147-195	235/40R18	A01 K1c K2b K6d K6i T91 T95	
	147-195	245/40R18	A01 K1c K2c K4i K5b K6d K6i T93 T97	
C-Klasse T-Modell 4matic 204K e1*2001/116* 0457*25-.. - incl. Facelift 2018 (FIN: W..205...)	125-245	225/45R18	K1a K1b K2b T91 T95	A01 A12 A16 A18 A56 Car NoP V18 S05
	125-245	235/40R18	K1c K2b T91 T95	
	125-245	245/40R18	K1c K2b K4i K5d K6g K6j	
CLA 45 AMG 4matic 245G, -/AMG e1*2007/46*1207*..; e1*2001/116* 0470*04-..	265, 280	215/45R18	K1a K1b K4i K5d K6g K8h M+S	A01 A12 A16 A18 A56 Lim S05
	265, 280	225/40R18	K1a K1b K4i K6g K8h M+S T92	
	265, 280	235/40R18	K1c K2c K4i K5d K6g K8h	
	265, 280	245/35R18	K1c K2c K4i K5d K6h K8m T92	
CLA 45 AMG 4matic 245G, -/AMG e1*2007/46*1207*..; e1*2001/116* 0470*12-.. - Shooting Brake	265, 280	215/45R18	K1a K1b K4i K5d K6g K8h M+S	A01 A12 A16 A18 A56 Car S05
	265, 280	225/40R18	K1a K1b K4i K6g K8h M+S T92	
	265, 280	235/40R18	K1c K2c K4i K5d K6g K8h	
	265, 280	245/35R18	K1c K2c K4i K5d K6h K8m T92	
CLA-Klasse 117, 245G e1*2007/46*1007*..; e1*2001/116* 0470*04-..	80-130	215/40R18	K1c K2b K5d T85 T89	A01 A12 A16 A18 A57 Lim V00 V18 S05
	80-160	225/40R18	K1c K2c K4i K5d K6g K8h	
	80-160	235/35R18	K1c K2c K4i K5d K6g K8h T86 T90	
	80-160	235/40R18	K1c K2c K4i K5d K5k K6g K7d K8h	
	80-160	245/35R18	K2c K4i K6h K8m R03	
CLA-Klasse F2CLA e1*2007/46*1912*..	85-165	215/45R18	K1a K1b K2b K4i K5d K6f K7a R37	A01 A12 A16 A18 A57 F24 Lim NoP V00 V18 S08
	85-165	225/45R18	K1c K2c K4i K5d K6f K7i	
	85-165	235/40R18	K1c K2c K4i K5d K6f K6i K7a K8h	
	85-165	245/40R18	K2c K4i K6f K6i K8h R03	
CLA-Klasse CLA 250e F2CLA e1*2007/46*1912*.. - Shooting Brake - Plug-in-Hybrid	118	215/45R18	K1a K1b K5d K7a R37 T93	A01 A12 A16 A18 A58 Car F23 V18 S08
	118	225/45R18	K1c K2b K4i K5d K6f K7i	
	118	235/40R18	K1c K2b K4i K5d K6f K7a K8h	
	118	245/40R18	K2b K4i K6f K8h R03	
CLA-Klasse CLA 250e F2CLA e1*2007/46*1912*.. - Plug-in-Hybrid	118	215/45R18	K1a K1b K5d K7a R37 T93	A01 A12 A16 A18 A58 F23 Lim V18 S08
	118	225/45R18	K1c K2b K4i K5d K6f K7i	
	118	235/40R18	K1c K2b K4i K5d K6f K7a K8h	
	118	245/40R18	K2b K4i K6f K8h R03	
CLA-Klasse Shooting Brake 245G e1*2001/116* 0470*12-..	80-130	215/40R18	K1c K2b K5d T85 T89	A01 A12 A16 A18 A57 Car V00 V18 S05
	80-160	225/40R18	K1c K2c K4i K5d K6g K8h	
	80-160	235/35R18	K1c K2c K4i K5d K6g K8h T86 T90	
	80-160	235/40R18	K1c K2c K4i K5d K5k K6g K7d K8h	
	80-160	245/35R18	K2c K4i K6h K8m R03	

§22 48680*10

Handelsbezeichnung Fahrzeug-Typ ABE/EWG-Nr.	kW-Bereich	Reifen	Reifenbezogene Auflagen und Hinweise	Auflagen und Hinweise
CLA-Klasse Shooting Brake F2CLA e1*2007/46*1912*..	85-165	215/45R18	K1a K1b K2b K4i K5d K6f K7a R37	A01 A12 A16 A18 A57 Car F24 NoP V00 V18 S08
	85-165	225/45R18	K1c K2c K4i K5d K6f K7i	
	85-165	235/40R18	K1c K2c K4i K5d K6f K6i K7a K8h	
	85-165	245/40R18	K2c K4i K6f K6i K8h R03	
CLC-Klasse 203CL e1*98/14*0159*19-..	75-200	225/40R18		A12 A16 A18 Cpe V18 S01
	75-200	245/35R18	R03	
CLK 500, -/55 AMG 209 e1*98/14*0184*..	225-285	225/40R18	T88 T89 T91	A12 A16 A18 B03 B10 Cbo Cpe V18 S01
	225-285	245/35R18	R03 T89 T92	
	225-285	255/35R18	R03 R70	
CLK-Klasse 208 e1*96/27*0054*..	100-255	225/40R18		A12 A16 A18 Cbo Cpe V18 S01
	100-255	245/35R18	R03	
	100-255	255/35R18	A01 K2b K42 K46 K56 R03 R70	
CLK-Klasse 209 e1*98/14*0184*..	100-200	225/40R18	T88 T89	A12 A16 A18 B03 Cbo Cpe V18 S01
	100-200	245/35R18	R03 T88 T89	
	100-200	255/35R18	R03 R70	
CL-Klasse 215 e1*98/14*0113*..	220-368	245/45R18	K2b K41 K45 R35 R37	A01 A12 A16 A18 B03 S09
CL-Klasse 216 e1*2001/116*0372*.. (FIN: WDD216...)	285	235/50R18	A12 R37	A16 A18 B03 Cpe V00 V18 S07
	285	245/45R18	A10 R37	
	285	255/45R18	A12	
CLS-Klasse 218 e1*2007/46*0485*.. - incl. Facelift 2014	120-150	245/40R18	A10	A16 A18 A58 A84 B03 Lim S05
E-Klasse 210 e1*93/81*0022*..	55-205	225/40R18	R37 T88 T92	A12 A16 A18 NBF V18 S01
	55-260	235/40R18		
	55-260	245/35R18	R03 T88 T92	
E-Klasse 211 e1*98/14*0183*.., e1*2001/116*0183*..	75-215	235/40R18	R37 T91 T93	A12 A16 A18 Lim S05
	75-285	245/40R18		
E-Klasse 212 e1*2001/116*0501*.. - mit Luftfederung - incl. Facelift 2013 (FIN: WDD212...)	100-150	215/45R18	A32 R37 T93	A12 A16 A18 A57 B03 F38 Lim NoH V01 V18 S05
	100-225	225/40R18	R37 T91 T92	
	100-225	235/40R18	A01 K1a K1b R37 T91 T93	
	100-285	245/40R18	A01 K1c K2b K5d T93 T97	
E-Klasse 212 e1*2001/116* 0501*24-.. (FIN: W..213...)	110-220	225/45R18	A10 R37 T91 T95	A16 A18 A58 Lim NoP V18 S07
	110-220	225/50R18	A90 R37	
	110-220	235/45R18	A32 R37 T94 T98	
	110-220	245/40R18	A90 T93 T97	
	110-220	245/45R18	A90	
	110-220	255/45R18	A01 A12 K1a K1b K5d R02	
	110-220	255/45R18	A12 R03	

§22 48680*10

Handelsbezeichnung Fahrzeug-Typ ABE/EWG-Nr.	kW-Bereich	Reifen	Reifenbezogene Auflagen und Hinweise	Auflagen und Hinweise
E-Klasse 212, 212G e1*2001/116*0501*..; e1*2007/46*0484*.. - incl. Facelift 2013 (FIN: WDD212...)	100-150	215/45R18	A32 R37 T93	A16 A18 A57 B03 F39 Lim NoH V01 V18 S05
	100-225	225/40R18	A12 R37 T91 T92	
	100-225	235/40R18	A01 A12 K1a K1b R37 T91 T93	
	100-245	245/40R18	A01 A12 K1c K2b K5d	
E-Klasse 4matic 212 e1*2001/116* 0501*24-.. (FIN: W..213...)	120-145	225/45R18	A10 R37 T91 T95	A16 A18 A56 Lim NoP V18 S07
	120-145	225/50R18	A90 R37	
	120-145	235/45R18	A32 R37 T94 T98	
	120-270	245/40R18	A90 T93 T97	
	120-270	245/45R18	A90	
	120-270	255/45R18	A01 A12 K1a K1b K5d R02	
	120-270	255/45R18	A12 R03	
E-Klasse Cabrio 207 e1*2001/116*0502*.. (FIN: WDD207...)	120-245	235/40R18	K1c K2b	A01 A12 A16 A18 A58 Cbo F39 S05
	120-245	245/35R18	K1c K2b K4k K5a T89 T92	
	285	235/40R18	K1c K2b M+S	
E-Klasse Coupé 207 e1*2001/116*0502*.. (FIN: WDD207...)	120-225	215/40R18	R37 T89	A12 A16 A18 A58 Cpe F39 V18 S05
	120-225	225/40R18	R37 T88 T89	
	120-225	235/35R18	A01 K1c K2b R37 T90	
	120-285	235/40R18	A01 K1c K2b	
	120-285	245/35R18	A01 K1c K2b K4k K5a T88 T89	
E-Klasse Coupé / Cabrio R1EC e1*2007/46*1666*..	120-220	225/45R18	A10 R37 T91 T95	A16 A18 A58 Cbo Cpe NoP V18 S07
	120-220	225/50R18	A90 R37	
	120-220	235/45R18	A32 R37	
	120-220	245/40R18	A90	
	120-220	245/45R18	A90	
	120-220	255/45R18	A12	
E-Klasse Coupé / Cabrio 4matic R1EC e1*2007/46*1666*..	135, 143	225/45R18	A10 R37 T91 T95	A16 A18 A56 Cbo Cpe NoH V18 S07
	135, 143	225/50R18	A90 R37	
	135, 143	235/45R18	A32 R37	
	135-270	245/40R18	A90	
	135-270	245/45R18	A90	
	135-270	255/45R18	A12	
E-Klasse T-Modell 210K e1*93/81*0033*..	83-260	235/40R18		A12 A16 A18 R21 S01
E-Klasse T-Modell 211K e1*2001/116*0213*..	100-215	235/40R18	R37 T95	A12 A16 A18 Car S05
	100-285	245/40R18	T97	
E-Klasse T-Modell 212 K e1*2007/46*0200*.. - incl. Facelift 2013 (FIN: WDD212...)	100-215	235/40R18	K1a K1b R37 T95 X77 146	A01 A12 A16 A18 A57 B03 Car F42 NoH S05
	100-245	245/40R18	K1c K2b K5d T97 146	

§22 48680*10

Handelsbezeichnung Fahrzeug-Typ ABE/EWG-Nr.	kW-Bereich	Reifen	Reifenbezogene Auflagen und Hinweise	Auflagen und Hinweise
E-Klasse T-Modell 212 K e1*2007/46*0200*.. - mit Luftfederung - incl. Facelift 2013 (FIN: WDD212...)	100 - 215	235/40R18	K1a K1b NoD R37 T95 X77 146	A01 A12 A16 A18 A57 B03 Car F38 NoH S05
	100 - 285	245/40R18	K1c K2b K5d T97 146	
E-Klasse T-Modell R1ES e1*2007/46*1560*..	110-210	225/45R18	A10 R37 T95 X77 146	A16 A18 A58 Car KOV NoP V18 S07
	110-210	225/50R18	A90 R37 T95 T99 146	
	110-210	235/45R18	A32 R37 T94 T98 146	
	110-210	245/40R18	A90 T97 X77 146	
	110-210	245/45R18	A90 T00 T96 146	
	110-210	255/45R18	A01 A12 K1a K1b K5d R02 146	
	110-210	255/45R18	A12 R03 146	
E-Klasse T-Modell 4matic R1ES e1*2007/46*1560*..	135-195	225/45R18	A10 R37 T95 X77 146	A16 A18 A56 Car KOV NoP V18 S07
	135-195	225/50R18	A90 R37 T95 T99 146	
	135-195	235/45R18	A32 R37 T98 146	
	135-270	245/40R18	A90 T97 X77 146	
	135-270	245/45R18	A90 T00 T96 146	
	135-270	255/45R18	A01 A12 K1a K1b K5d R02 146	
	135-270	255/45R18	A12 R03 146	
EQA 250 F2B e1*2007/46*1909*09-.. - Elektro	80 (140)	215/60R18	K2a K2b M+S R70	A01 A12 A16 A18 A58 S09
	80 (140)	225/55R18	K1a K1b K2c K5v M+S	
	80 (140)	235/55R18	K1c K2c K5x	
GLA 45 AMG 4matic 245G, -/AMG e1*2001/116*0470*..; e1*2007/46*1207*..	265, 280	215/55R18	M+S R70	A12 A16 A18 A56 S05
	265, 280	225/50R18	A01 K2b K6v M+S	
	265, 280	235/45R18	M+S	
	265, 280	235/50R18	A01 K2b K6x K8a M+S	
	265, 280	245/45R18	A01 K2b K6v M+S	
	265, 280	255/45R18	A01 K2b K6x K8a M+S	
GLA-Klasse 245G e1*2001/116* 0470*06-..	80-155	215/55R18	R70	A12 A16 A18 A57 Flh S05
	80-155	225/50R18	A01 K1b K2b K6v	
	80-155	235/45R18		
	80-155	235/50R18	A01 K1a K1b K2b K5v K6x K8a	
	80-155	245/45R18	A01 K1b K2b K6v	
	80-155	245/50R18	A01 K1c K2c K5a K5x K6g K6y K8i	
	80-155	255/45R18	A01 K1a K1b K2b K5v K6x K8a	
GLA-Klasse F2B e1*2007/46*1909*..	85-165	215/60R18	K1a K1b K2a K2b R70	A01 A12 A16 A18 A57 NoE NoP S08
	85-165	225/55R18	K1c K2c K5v	
	85-165	235/55R18	K1c K2c K5x	
GLB-Klasse F2B e1*2007/46*1909*..	85-165	215/60R18	K1a K1b K2a K2b R70	A01 A12 A16 A18 A57 NoE NoP S08
	85-165	225/55R18	K1c K2c K5v	
	85-165	235/55R18	K1c K2c K5x	
GLC-Coupé 204X e1*2001/116* 0480*18-.. (FIN: W..253...)	100-243	235/55R18	A32 144	A16 A18 A57 Flh KMV V18 S07
	100-243	235/60R18	A32 140	
	100-243	255/55R18	A12 R03 140	

§22 48680*10

Handelsbezeichnung Fahrzeug-Typ ABE/EWG-Nr.	kW-Bereich	Reifen	Reifenbezogene Auflagen und Hinweise	Auflagen und Hinweise
GLK-Klasse 204X e1*2001/116* 0480*00-16 (FIN: WDC204...)	100-225	235/50R18	K1c K2a K2b	A01 A12 A16 A18 S07
	100-225	235/55R18	K1c K2a K2b	
	100-225	245/50R18	K1c K2a K2b	
	100-225	255/50R18	K1c K2c K5a K6a	
S-Klasse 220 e1*97/27*0099*..	145-368	245/45R18	K1a K41 K42 K44 K56 R35	A01 A12 A16 A18 A61 B03 NBF S09
S-Klasse 221 e1*2001/116*0335*.. (FIN: WDD221...)	150-285	235/50R18	R37 146	A12 A16 A18 B03 V00 V18 S07
	150-285	245/45R18	R37 T96 146	
	150-285	255/45R18	146	
S-Klasse 222, 221 e1*2007/46*0960*..; e1*2001/116* 0335*19-.. ab Modell 2013 (FIN: W..222...)	150-345	245/50R18	A90 146	A16 A18 A57 BnK BW7 Lim NoP W36 X93 S07
	150-345	255/45R18	A32 146	
	150-345	255/50R18	A01 A12 K1a K1b 144	
SLK 170 e1*95/54*0039*..	100-160	225/40R18	K41 K45	A01 A12 A16 A18 V18 S01
	100-160	245/35R18	R03	
	100-160	255/35R18	K2b K56 R03 R70	
SLK 171 e1*2001/116*0262*..	120-170	225/40R18		A12 A16 A18 V18 S01
	120-170	245/35R18	A01 K2b R03	
	120-170	245/35R18	R03 SP2	
SLK / SLC -Klasse 172 e1*2007/46*0548*..	115-180	215/40R18	R37	A12 A16 A18 V18 S05
	115-225	225/40R18		
	115-225	235/35R18	A01 K2b	
	115-225	235/35R18	SP2	
	115-225	245/35R18	A01 K1a K1b K2b	
	115-225	245/35R18	R03 SP2	
SLK 32 AMG 170 e1*95/54*0039*..	260	225/40R18	K41 K45 M+S	A01 A12 A16 A18 S01
SLK 350 171 e1*2001/116*0262*..	200,224	225/40R18		A12 A16 A18 V18 S01
	200,224	245/35R18	R03	
SLK 55 AMG 171, 171AMG e1*2001/116*0262*.., e1*2001/116*0321*..	265,294	225/40R18	M+S	A12 A16 A18 B03 B60 S01
Vaneo 414 e1*98/14*0185*.., e1*2001/116*0185*..	55-92	215/35R18	K1c K2c K42 K46 T84	A01 A12 A16 A18 S02
Ssangyong Korando (IV) CW e8*2007/46*0360*..	100-120	225/55R18		A12 A16 A18 A57 BT1 S10
	100-120	235/55R18	A01 K1a K1b K2a K2b	
	100-120	245/50R18	A01 K1c K2c K3a K5w K6w K8c	
	100-120	255/50R18	A01 K1c K2c K3a K5w K6w K8c	

§22 48680*10

Handelsbezeichnung Fahrzeug-Typ ABE/EWG-Nr.	kW-Bereich	Reifen	Reifenbezogene Auflagen und Hinweise	Auflagen und Hinweise
SsangYong Tivoli 2WD XK e9*2007/46*6294*10-.. - ab MJ 2021	100, 120	235/45R18	K1a K1b K2b R63 Z18	A01 A12 A16 A18 A58 F23 S03
	94-120	215/45R18	K2b T93	
	94-120	225/45R18	K1b K2b	
SsangYong Tivoli 2WD XK, XKG e9*2007/46* 6294*00-09; e50*2007/46*0198*..	84-95	215/45R18	K1b K2b	A01 A12 A16 A18 A58 F23 V18 S03
	84-95	225/40R18	K1a K1b K2b T92	
	84-95	225/45R18	K1a K1b K2b	
	84-95	235/40R18	K1c K2c K4i K6w K8e	
SsangYong Tivoli 4WD XK e9*2007/46* 6294*00-09	84-95	215/45R18	K1b	A01 A12 A16 A18 A56 F24 S03
	84-95	225/40R18	K1a K1b K2b T92	
	84-95	225/45R18	K1a K1b K2b	
	84-95	235/40R18	K1c K2b K4h K6w	
	84-95	245/40R18	K1c K2c K3b K4g K5b K5w K6w	
SsangYong Tivoli 4WD XK e9*2007/46*6294*10-.. - ab MJ 2021	100, 120	215/45R18	K2b T93	A01 A12 A16 A18 A56 F24 S03
	100, 120	225/45R18	K1b K2b	
	100, 120	235/45R18	K1a K1b K2b	

Allgemeine Hinweise

Im Fahrzeug vorgeschriebene Fahrzeugsysteme, z. B. Reifendruckkontrollsysteme, müssen nach Anbau der Räder funktionsfähig bleiben.

Wird eine in diesem Gutachten aufgeführte Reifengröße verwendet, die nicht bereits in den Fahrzeugpapieren (u. a. Fahrzeugschein, Zulassungsbescheinigung I oder COC-Papier) genannt ist, so sind die Angaben über die Reifengröße in den Fahrzeugpapieren (Fahrzeugschein bzw. -brief, Zulassungsbescheinigung I) durch die Zulassungsstelle berichtigen zu lassen. Diese Berichtigung ist dann nicht erforderlich, wenn die ABE des Sonderrades eine Freistellung von der Pflicht zur Berichtigung der Fahrzeugpapiere enthält.

Die mindestens erforderlichen Geschwindigkeitsbereiche (mit Ausnahme der M+S-Profile) und Tragfähigkeiten der zu verwendenden Reifen sind den Fahrzeugpapieren (Fahrzeugbrief und -schein, Zulassungsbescheinigung I) zu entnehmen. Abschläge der Tragfähigkeit aufgrund der Fahrzeughöchstgeschwindigkeit sind zu berücksichtigen.

Fahrzeughöchst-geschwindigkeit	Tragfähigkeit (%) Geschwindigkeitssymbol (GSY)		
	V	W	Y
210 km/h	100%	100%	100%
220 km/h	97%	100%	100%
230 km/h	94%	100%	100%
240 km/h	91%	100%	100%
250 km/h	-	95%	100%
260 km/h	-	90%	100%
270 km/h	-	85%	100%
280 km/h	-	-	95%
290 km/h	-	-	90%
300 km/h	-	-	85%

§22 48680*10

Ferner sind nur Reifen einer Bauart und achsweise eines Reifentyps zulässig. Bei Verwendung unterschiedlicher Reifentypen auf Vorder- und Hinterachse sind die Hinweise des Fahrzeug- und / oder Reifenherstellers zu beachten.

Das Fahrwerk und die Bremsaggregate müssen, mit Ausnahme der in der entsprechenden Auflage aufgeführten Umrüstmaßnahmen, dem Serienstand entsprechen. Die Zulässigkeit weiterer Veränderungen ist gesondert zu beurteilen.

Wird das serienmäßige Ersatzrad verwendet, soll mit mäßiger Geschwindigkeit und nicht länger als erforderlich gefahren werden. Es müssen die serienmäßigen Befestigungsteile verwendet werden. Bei Fahrzeugen mit Allradantrieb darf nur ein Ersatzrad mit gleicher Reifengröße bzw. gleichem Abrollumfang verwendet werden.

Die Bezieher der Räder sind darauf hinzuweisen, dass der vom Reifenhersteller vorgeschriebene Reifenfülldruck zu beachten ist.

Spezielle Auflagen und Hinweise

140 Das Sonderrad (gepr. Radlast) ist in Verbindung mit dieser Reifengröße nur zulässig bis zu einer zul. Achslast von 1400 kg. Eine erhöhte zulässige Achslast bei Anhängerbetrieb (siehe Ziff. 33 zu Ziff. 16 h bzw. Feld 22 zu Feld 7.1-8.3 in den Fahrzeugpapieren) ist zu beachten.

144 Das Sonderrad (gepr. Radlast) ist in Verbindung mit dieser Reifengröße nur zulässig bis zu einer zul. Achslast von 1440 kg. Eine erhöhte zulässige Achslast bei Anhängerbetrieb (siehe Ziff. 33 zu Ziff. 16 h bzw. Feld 22 zu Feld 7.1-8.3 in den Fahrzeugpapieren) ist zu beachten.

146 Das Sonderrad (gepr. Radlast) ist in Verbindung mit dieser Reifengröße nur zulässig bis zu einer zul. Achslast von 1460 kg. Eine erhöhte zulässige Achslast bei Anhängerbetrieb (siehe Ziff. 33 zu Ziff. 16 h bzw. Feld 22 zu Feld 7.1-8.3 in den Fahrzeugpapieren) ist zu beachten.

A01 Nach Durchführung der Technischen Änderung ist das Fahrzeug unter Vorlage der vorliegenden ABE unverzüglich einem amtlich anerkannten Sachverständigen oder Prüfer für den Kraftfahrzeugverkehr oder einem Prüfingenieur einer Überwachungsorganisation nach Nummer 4 der Anlage VIIIb zur StVZO zur Durchführung und Bestätigung der in der ABE vorgeschriebenen Änderungsabnahme vorzuführen.

A10 Es dürfen nur feingliedrige Schneeketten an der Hinterachse verwendet werden.

A11 Es dürfen nur feingliedrige bzw. die lt. Betriebsanleitung/Handbuch vorgeschriebenen Schneeketten an den laut Betriebsanleitung/Handbuch dafür vorgesehenen Achsen verwendet werden.

A12 Die Verwendung von Schneeketten ist nicht zulässig.

A13 Es dürfen nur feingliedrige Schneeketten, die nicht mehr als 15 mm einschließlich Kettenschloss auftragen, an der Vorderachse verwendet werden.

A16 Zum Auswuchten der Räder dürfen an der Felgeninnenseite nur Klebegewichte unterhalb der Felgenschulter angebracht werden. Bei Anbringung der Klebegewichte im Felgenbett ist auf einen Mindestabstand von 2 mm zum Bremssattel bzw. zu den Fahrwerksteilen zu achten.

A18 Es sind nur schlauchlose Reifen zulässig. Werden keine Ventile mit TPMS-Sensoren verwendet, sind ausschließlich Metallschraubventile mit Befestigung von außen, die den Normen DIN, E.T.R.T.O oder Tire and Rim entsprechen, zulässig. Werden Ventile mit TPMS-Sensoren verwendet, so sind die Hinweise und Vorgaben der Hersteller zu beachten. Die Ventile und Sensoren müssen für den vorgeschriebenen Luftdruck und die bauartbedingte Höchstgeschwindigkeit geeignet sein. Die Ventile dürfen nicht über den Felgenrand hinausragen.

§22 48680*10

A31 Es dürfen nur feingliedrige Schneeketten, die nicht mehr als 12 mm einschließlich Kettenschloss auftragen, an den laut Betriebsanleitung dafür vorgesehenen Achsen verwendet werden.

A32 Es dürfen nur feingliedrige Schneeketten, die nicht mehr als 12 mm einschließlich Kettenschloss auftragen, an der Hinterachse verwendet werden.

A33 Es dürfen nur feingliedrige Schneeketten, die nicht mehr als 12 mm einschließlich Kettenschloss auftragen, an der Vorderachse verwendet werden.

A39 Es dürfen nur feingliedrige Schneeketten, die nicht mehr als 11 mm einschließlich Kettenschloss auftragen, an der Vorderachse verwendet werden.

A56 Die Rad-/Reifen-Kombination ist nur zulässig an Fahrzeugausführungen mit Allradantrieb (z.B. 4WD, Quattro, Syncro, 4-Matic, 4x4 u. ä.)

A57 Diese Rad-/Reifen-Kombination(en) ist (sind) zulässig an Fahrzeugausführungen mit Front bzw. Heck-Antrieb und Allradantrieb (z.B. 2WD, 4WD, Quattro, Syncro, 4-Matic, 4x4, u. ä.)

A58 Rad-Reifen-Kombination(en) nicht zulässig an Fahrzeugen mit Allradantrieb.

A60 Auch zulässig für Fahrzeugausführungen mit verlängerter Karosserie.

A61 Nicht zulässig für Fahrzeugausführungen mit extra verlängerter Karosserie (Fahrzeuglänge über 5200 mm).

A84 Die Vorgaben und Hinweise des Fahrzeugherstellers bezüglich der Verwendung von Winterreifen (M+S-Profil) und Schneeketten sind zu beachten (s. Betriebsanleitung).

A90 Es dürfen nur feingliedrige Schneeketten, die nicht mehr als 9 mm einschließlich Kettenschloss auftragen, an den laut Betriebsanleitung dafür vorgesehenen Achsen verwendet werden.

A91 Es dürfen nur feingliedrige Schneeketten, die nicht mehr als 10 mm einschließlich Kettenschloss auftragen, an den laut Betriebsanleitung dafür vorgesehenen Achsen verwendet werden.

A94 Es dürfen nur feingliedrige Schneeketten, die nicht mehr als 7 mm einschließlich Kettenschloss auftragen, an den laut Betriebsanleitung dafür vorgesehenen Achsen verwendet werden.

B03 Die Zulässigkeit der Sonderräder ist nicht geprüft für Fahrzeuge, die serienmäßig ausschließlich mit größeren und/oder breiteren Serienrädern für Sommerbereifung (nicht M+S Reifen) ausgerüstet sind (u. a. Fahrzeugschein, Zulassungsbescheinigung I, COC-Papier oder Bedienungsanleitung).

B10 Rad nicht zulässig an Fahrzeugausführungen mit Bremsscheibendurchmesser 360 mm an Achse 1.

B60 Aufgrund fehlender Freigängigkeit zur Bremsanlage ist die Verwendung der Sonderräder nicht zulässig für Fahrzeugausführungen mit Bremsscheibendurchmesser 360 mm an Achse1.

B70 Nur zulässig für Fahrzeugausführungen mit Bremsscheibendurchmesser 342 mm an Achse 1.

B92 Aufgrund fehlender Freigängigkeit zur Bremsanlage ist das Rad nicht zulässig für Fahrzeugausführungen mit Brembo-Bremssattel an Achse 1.

BT1 Nur zulässig für Fahrzeugausführungen mit Bremsscheibendurchmesser 298 mm an Achse 1.

BW7 Aufgrund fehlender Freigängigkeit zur Bremsanlage sind die Räder nicht zulässig an Fahrzeugen mit Bremsscheibendurchmesser 370 mm an Achse1.

§22 48680*10

BnK Die Räder sind nicht an Fahrzeugausführungen mit Keramik-Bremsen zulässig.

Car Die Rad/Reifen-Kombination ist zulässig für Fahrzeugausführungen der Karosserieform Kombilimousine (Avant, Break, Caravan, Grandtour, Kombi, Sportswagon, T-Modell, Touring, Tourer, Turnier, Variant, …).

Cbo Die Rad-/Reifen-Kombination ist zulässig für Fahrzeugausführungen der Karosserieform Cabrio-Limousine, Roadster.

Cpe Die Rad-/Reifen-Kombination ist zulässig für Fahrzeugausführungen der Karosserieform Coupé.

F23 Rad/Reifen-Kombination nur für Fahrzeugausführungen mit Verbundlenkerhinterachse.

F24 Rad/Reifen-Kombination nur für Fahrzeugausführungen mit Viel- bzw. Mehrlenkerhinterachse (Einzelradaufhängung).

F38 Rad/Reifenkombination nur zulässig an Fahrzeugausführungen mit Luftfederung.

F39 Rad/Reifenkombination nicht zulässig an Fahrzeugausführungen mit Luftfederung.

F42 Rad/Reifenkombination nicht zulässig an Fahrzeugausführungen mit Luftfederung an der Vorderachse.

Flh Die Rad-/Reifen-Kombination ist zulässig für Fahrzeugausführungen der Karosserieform Schrägheckklimousine (Fließheck, 3-türig und 5-türig).

G01 Es ist der Nachweis zu erbringen, dass die Anzeige des Geschwindigkeitsmessers und Wegstreckenzählers innerhalb der Toleranzen (75/443/EWG, ECE-R39, § 57 StVZO) liegt. Wird die Anzeige angeglichen, sind die in den Fahrzeugpapieren (u. a. Fahrzeugschein, Zulassungsbescheinigung I oder COC-Papier) eingetragenen Reifengrößen zu überprüfen.

K1a Die Radabdeckung an Achse 1 ist durch Ausstellen der Frontschürze und des Kotflügels oder durch Anbau von dauerhaft befestigten Karosserieteilen im Bereich 0° bis 30° vor Radmitte herzustellen. Die gesamte Breite der Rad-/Reifenkombination muss, unter Beachtung des maximal möglichen Betriebsmaßes des Reifens (1,04-fache der Nennbreite des Reifens), in dem oben genannten Bereich abgedeckt sein.

K1b Die Radabdeckung an Achse 1 ist durch Ausstellen des Kotflügels oder durch Anbau von dauerhaft befestigten Karosserieteilen im Bereich 0° bis 50° hinter Radmitte herzustellen. Die gesamte Breite der Rad-/Reifenkombination muss, unter Beachtung des maximal möglichen Betriebsmaßes des Reifens (1,04-fache der Nennbreite des Reifens), in dem oben genannten Bereich abgedeckt sein.

K1c Die Radabdeckung an Achse 1 ist durch Ausstellen der Frontschürze und des Kotflügels oder durch Anbau von dauerhaft befestigten Karosserieteilen im Bereich 30° vor bis 50° hinter Radmitte herzustellen. Die gesamte Breite der Rad-/Reifenkombination muss, unter Beachtung des maximal möglichen Betriebsmaßes des Reifens (1,04-fache der Nennbreite des Reifens), in dem oben genannten Bereich abgedeckt sein.

K2a Die Radabdeckung an Achse 2 ist durch Ausstellen des Kotflügels oder durch Anbau von dauerhaft befestigten Karosserieteilen im Bereich 0° bis 30° vor Radmitte herzustellen. Die gesamte Breite der Rad-/Reifenkombination muss, unter Beachtung des maximal möglichen Betriebsmaßes des Reifens (1,04-fache der Nennbreite des Reifens), in dem oben genannten Bereich abgedeckt sein.

§22 48680*10

K2b Die Radabdeckung an Achse 2 ist durch Ausstellen der Heckschürze und des Kotflügels oder durch Anbau von dauerhaft befestigten Karosserieteilen im Bereich 0° bis 50° hinter Radmitte herzustellen. Die gesamte Breite der Rad-/Reifenkombination muss, unter Beachtung des maximal möglichen Betriebsmaßes des Reifens (1,04-fache der Nennbreite des Reifens), in dem oben genannten Bereich abgedeckt sein.

K2c Die Radabdeckung an Achse 2 ist durch Ausstellen der Heckschürze und des Kotflügels oder durch Anbau von dauerhaft befestigten Karosserieteilen im Bereich 30° vor bis 50° hinter Radmitte herzustellen. Die gesamte Breite der Rad-/Reifenkombination muss, unter Beachtung des maximal möglichen Betriebsmaßes des Reifens (1,04-fache der Nennbreite des Reifens), in dem oben genannten Bereich abgedeckt sein.

K3a An Achse 1 sind die Schrauben zur Befestigung der Radhausinnenverkleidung an den Radhausausschnittkanten (100 mm hinter Radmitte) zu entfernen und die Befestigungslasche vollständig nach oben zu biegen. Die Radhausinnenverkleidungen sind anschließend dauerhaft neu zu befestigen.

K3b An Achse 1 sind die Schrauben zur Befestigung der Radhausinnenverkleidung an den Radhausausschnittkanten (über Radmitte) zu entfernen und die Befestigungslasche vollständig noch oben zu biegen. Die Radhausinnenverkleidungen sind anschließend dauerhaft neu zu befestigen.

K3i An Achse 1 ist die Radhausinnenverkleidung an der Radhausausschnittkante auszuschneiden bzw. um 5 mm zu kürzen und anschließend dauerhaft neu zu befestigen.

K41 An Achse 1 ist durch Nacharbeiten der Radhausausschnittkanten eine ausreichende Freigängigkeit der Rad-Reifenkombination herzustellen.

K42 An Achse 2 ist durch Nacharbeiten der Radhausausschnittkanten eine ausreichende Freigängigkeit der Rad-Reifenkombination herzustellen.

K43 An Achse 1 ist durch Aufweiten der Kotflügel bzw. inneren Seitenteile eine ausreichende Freigängigkeit der Rad-Reifen-Kombination herzustellen.

K44 An Achse 2 ist durch Aufweiten der Kotflügel bzw. inneren Seitenteile eine ausreichende Freigängigkeit der Rad-Reifenkombination herzustellen.

K45 An Achse 1 ist durch Nacharbeiten der Radhausinnenkotflügel, Kunststoffeinsätze bzw. deren Befestigungsteile eine ausreichende Freigängigkeit der Rad-Reifenkombination herzustellen. Ein evtl. vorhandener Spritzschutz für den Ansaugweg des Luftfilters muss erhalten bleiben.

K46 An Achse 2 ist durch Nacharbeiten der Radhausinnenkotflügel, Kunststoffeinsätze bzw. deren Befestigungsteile eine ausreichende Freigängigkeit der Rad-Reifenkombination herzustellen.

K4g An Achse 2 ist die Radhausinnenverkleidung am Übergang von der Radhausausschnittkante zur Heckschürze auszuschneiden bzw. um 10 mm zu kürzen.

K4h An Achse 2 ist die Radhausinnenverkleidung am Übergang von der Radhausausschnittkante zur Heckschürze auszuschneiden bzw. um 5 mm zu kürzen.

K4i An Achse 2 ist die Radhausinnenverkleidung an der Radhausausschnittkante auszuschneiden bzw. um 5 mm zu kürzen und anschließend dauerhaft neu zu befestigen.

K4k An Achse 2 ist das Halteblech der Radhausinnenverkleidung oberhalb der Radhausausschnittkante vollständig anzulegen.

§22 48680*10

K56 Durch Nacharbeit der Heckschürze am Übergang zum Radhausausschnitt ist eine ausreichende Freigängigkeit der Rad-Reifenkombination herzustellen.

K5a An Achse 1 sind die Radhausausschnittkanten im Bereich 100 mm vor bis 100 mm hinter Radmitte vollständig umzulegen.

K5b An Achse 1 sind die Radhausausschnittkanten im Bereich 150 mm vor bis 150 mm hinter Radmitte vollständig umzulegen.

K5c An Achse 1 sind die Radhausausschnittkanten im Bereich 100 mm vor bis 200 mm hinter Radmitte vollständig umzulegen.

K5d An Achse 1 sind die Radhausausschnittkanten im Bereich 200 mm vor bis 200 mm hinter Radmitte vollständig umzulegen.

K5k An Achse 1 ist die Befestigungslasche der Frontschürze am Übergang zur Radhausausschnittkante um 5 mm zu kürzen oder um das gleiche Maß nach vorne/oben zu biegen.

K5v An Achse 1 sind die Kunststoff-Radhausausschnittkanten im Bereich 100 mm vor bis 100 mm hinter Radmitte um 5 mm auszuschneiden bzw. zu kürzen.

K5w An Achse 1 sind die Kunststoff-Radhausausschnittkanten im Bereich 200 mm vor bis 200 mm hinter Radmitte um 5 mm auszuschneiden bzw. zu kürzen.

K5x An Achse 1 sind die Kunststoff-Radhausausschnittkanten im Bereich 200 mm vor bis 200 mm hinter Radmitte vollständig auszuschneiden bzw. vollständig zu kürzen.

K6a An Achse 2 sind die Radhausausschnittkanten im Bereich 100 mm vor bis 100 mm hinter Radmitte vollständig umzulegen.

K6d An Achse 2 sind die Radhausausschnittkanten im Bereich 200 mm vor bis 200 mm hinter Radmitte vollständig umzulegen.

K6f An Achse 2 sind die Radhausausschnittkanten im Bereich 300 mm vor bis 150 mm nach Radmitte vollständig umzulegen.

K6g An Achse 2 ist die Befestigungslasche der Heckschürze am Übergang zur Radhausausschnittkante um 5 mm zu kürzen oder um das gleiche Maß nach hinten/oben zu biegen.

K6h An Achse 2 ist die Befestigungslasche der Heckschürze am Übergang zur Radhausausschnittkante um 10 mm zu kürzen oder um das gleiche Maß nach hinten/oben zu biegen. Die Befestigungsschraube ist soweit wie möglich nach hinten zu versetzen.

K6i An Achse 2 sind die in das Radhaus ragenden Kanten der Heckschürze auf einer Länge von 100 mm bis auf die Innenkontur des umgelegten Radlaufes folgend zu kürzen.

K6j An Achse 2 sind die Radhausausschnittkanten am Übergang zur Heckschürze vollständig umzulegen.

K6k An Achse 2 ist die Heckschürze einschließlich Innenverkleidung am Übergang zur Radhausausschnittkante um 5 mm auszustellen.

K6u An Achse 2 sind die Kunststoff-Radhausausschnittkanten im Bereich 250 mm vor bis 300 mm hinter Radmitte vollständig auszuschneiden bzw. zu kürzen.

§22 48680*10

K6v An Achse 2 sind die Kunststoff-Radhausausschnittkanten im Bereich 100 mm vor bis 100 mm hinter Radmitte um 5 mm auszuschneiden bzw. zu kürzen.

K6w An Achse 2 sind die Kunststoff-Radhausausschnittkanten im Bereich 200 mm vor bis 200 mm hinter Radmitte um 5 mm auszuschneiden bzw. zu kürzen.

K6x An Achse 2 sind die Kunststoff-Radhausausschnittkanten im Bereich 200 mm vor bis 200 mm hinter Radmitte um 10 mm auszuschneiden bzw. zu kürzen.

K6y An Achse 2 sind die Kunststoff-Radhausausschnittkanten im Bereich 300 mm vor bis 200 mm hinter Radmitte vollständig auszuschneiden bzw. zu kürzen.

K75 An Achse 1 ist durch Nacharbeiten der Radhausinnenkotflügel vor Radmitte eine ausreichende Freigängigkeit der Rad-Reifenkombination herzustellen.

K7a An Achse 1 sind die Radhausausschnittkanten im Bereich 100 mm vor bis 100 mm hinter Radmitte um 5 mm aufzuweiten.

K7d An Achse 1 sind die Radhausausschnittkanten im Bereich 200 mm vor bis 200 mm hinter Radmitte um 5 mm aufzuweiten.

K7i An Achse 1 sind die Radhausausschnittkanten im Bereich 200 mm vor bis 200 mm hinter Radmitte um 10 mm aufzuweiten.

K8a An Achse 2 sind die Radhausausschnittkanten im Bereich 100 mm vor bis 100 mm hinter Radmitte um 5 mm aufzuweiten.

K8c An Achse 2 sind die Radhausausschnittkanten im Bereich 200 mm vor bis 100 mm hinter Radmitte um 5 mm aufzuweiten.

K8e An Achse 2 sind die Radhausausschnittkanten im Bereich 200 mm vor bis 200 mm hinter Radmitte um 5 mm aufzuweiten.

K8h An Achse 2 sind die Radhausausschnittkanten im Bereich 300 mm vor bis 200 mm hinter Radmitte um 5 mm aufzuweiten.

K8i An Achse 2 sind die Radhausausschnittkanten im Bereich 200 mm vor bis 200 mm hinter Radmitte um 10 mm aufzuweiten.

K8m An Achse 2 sind die Radhausausschnittkanten im Bereich 300 mm vor bis 200 mm hinter Radmitte um 10 mm aufzuweiten.

K8s An Achse 2 sind die Radhausausschnittkanten im Bereich 300 mm vor bis 200 mm hinter Radmitte um 15 mm aufzuweiten.

K8z An Achse 2 sind die Radhausausschnittkanten im Bereich 200mm vor bis 300mm hinter Radmitte um 5mm aufzuweiten.

K9v An Achse 2 sind die in das Radhaus ragenden Kanten der Zusatzradabdeckungen auf einer Länge von 100 mm bis auf die Innenkontur des Radlaufes folgend zu kürzen.

KMV Betrifft nur Fahrzeugvarianten mit serienmäßigen Kunststoffverbreiterungen bzw. mit zusätzlichen Kotflügelverbreiterungen (Radlaufleisten).

KOV Betrifft nur Fahrzeugvarianten ohne serienmäßige Kunststoffverbreiterungen bzw. ohne zusätzliche Kotflügelverbreiterungen (Radlaufleisten).

§22 48680*10

L05 Die Verwendung dieser Rad-/Reifen-Kombination(en) ist(sind) nicht zulässig an Fahrzeugen mit Allradlenkung (4WS).

L06 Diese Rad-/Reifen-Kombination(en) ist (sind) zulässig an Fahrzeugausführungen mit und ohne Allradlenkung (4WS).

Lim Die Rad-/Reifen-Kombination ist zulässig für Fahrzeugausführungen der Karosserieform Limousine.

M+S Diese Reifengröße ist nur zulässig als M+S-Bereifung.

MHy Auch zulässig für Fahrzeugausführungen mit Hybridantrieb (Hybridelektrofahrzeug).

NA1 Nicht zulässig bei Fahrzeugen (Audi A6 allroad, Typ 4G) mit serienmäßigen Reifengrößen 235/55R18, 255/45R19 oder 255/40R20 (u. a. Fahrzeugschein, Zulassungsbescheinigung I, COC-Papier oder Bedienungsanleitung).

NBF Nicht für gepanzerte bzw. beschussgeschützte Fahrzeugausführungen.

NoD Nicht zulässig für Fahrzeugausführungen mit Dieselmotor.

NoE Nicht für "reines" Elektrofahrzeug (Battery Electric Vehicle "BEV").

NoH Nicht für Hybrid-Fahrzeuge bzw. Fahrzeugausführungen mit Hybridantrieb (Hybridelektrofahrzeug).

NoP Nicht für Plug-in Hybrid-Fahrzeuge bzw. extern aufladbare Hybrid-Elektro-Fahrzeuge (PHEV bzw. OVC-HEV).

P40 Aufgrund fehlender Freigängigkeit zur Bremsanlage sind die Räder nicht zulässig an Fahrzeugen mit Bremsscheibendurchmesser 400 mm an Achse1.

R02 Diese Reifengröße ist nur an Achse 1 zulässig.

R03 Diese Reifengröße ist nur an Achse 2 zulässig.

R09 Diese Reifengröße ist nur zulässig, wenn sie bereits als Serienbereifung freigegeben ist (Fahrzeugschein, Zulassungsbescheinigung I oder COC-Papier).

R21 Es können Reifen gleicher Größe verwendet werden, die gemäß Bestätigung des Reifenherstellers auf der im Gutachten genannten Radgröße montierbar sind und ausreichende Tragfähigkeit bei max. Sturzwinkel und Höchstgeschwindigkeit aufweisen. Diese Bestätigung ist vom Führer des Fahrzeugs mitzuführen.

R35 Bei dieser Serien-Reifengröße sind die Empfehlungen des Fahrzeugherstellers zu beachten (u. a. Fahrzeugschein, Zulassungsbescheinigung I, COC-Papier oder Bedienungsanleitung).

R37 Diese Reifengröße ist nicht geprüft für Fahrzeuge, die serienmäßig ausschließlich mit größeren und/oder breiteren Reifengrößen (u. a. Fahrzeugschein, Zulassungsbescheinigung I, COC-Papier oder Bedienungsanleitung) ausgerüstet sind.

R63 Diese Reifengröße ist nur zulässig bei Fahrzeugen mit serienmäßiger Reifengröße 205/65R16 (u. a. Fahrzeugschein, Zulassungsbescheinigung I, COC-Papier oder Bedienungsanleitung).

R70 Für das Fahrzeug ist die Reifengröße auf der im Gutachten genannten Radgröße durch den Reifenhersteller zu bestätigen. Diese Bestätigung ist vom Führer des Fahrzeugs mitzuführen.

§22 48680*10

S01 Zur Befestigung der Räder dürfen nur die mitgelieferten Befestigungsmittel Nr. S01 (siehe Seite 1) verwendet werden.

S02 Zur Befestigung der Räder dürfen nur die mitgelieferten Befestigungsmittel Nr. S02 (siehe Seite 1) verwendet werden.

S03 Zur Befestigung der Räder dürfen nur die mitgelieferten Befestigungsmittel Nr. S03 (siehe Seite 1) verwendet werden.

S04 Zur Befestigung der Räder dürfen nur die mitgelieferten Befestigungsmittel Nr. S04 (siehe Seite 1) verwendet werden.

S05 Zur Befestigung der Räder dürfen nur die mitgelieferten Befestigungsmittel Nr. S05 (siehe Seite 1) verwendet werden.

S06 Zur Befestigung der Räder dürfen nur die mitgelieferten Befestigungsmittel Nr. S06 (siehe Seite 1) verwendet werden.

S07 Zur Befestigung der Räder dürfen nur die mitgelieferten Befestigungsmittel Nr. S07 (siehe Seite 1) verwendet werden.

S08 Zur Befestigung der Räder dürfen nur die mitgelieferten Befestigungsmittel Nr. S08 (siehe Seite 1) verwendet werden.

S09 Zur Befestigung der Räder dürfen nur die mitgelieferten Befestigungsmittel Nr. S09 (siehe Seite 1) verwendet werden.

S10 Zur Befestigung der Räder dürfen nur die mitgelieferten Befestigungsmittel Nr. S10 (siehe Seite 1) verwendet werden.

SP2 Rad/Reifen-Kombination ist nur zulässig an Fahrzeugausführungen mit serienmäßiger Radabdeckung an der Heckschürze oder AMG Verbreiterungssatz.

T00 Reifen (LI 100) nur zulässig für Fahrzeuge mit zul. Achslasten bis 1600 kg (Fzg.-Schein, Ziff. 16 bzw. Zulassungsbescheinigung Feld 8). Abschläge der Tragfähigkeit aufgrund der Bauartbedingten Höchstgeschwindigkeit (Fzg.-Schein, Ziff. 6 bzw. Zulassungsbescheinigung Feld T) sind zu berücksichtigen.

T01 Reifen (LI 101) nur zulässig für Fahrzeuge mit zul. Achslasten bis 1650 kg (Fzg.-Schein, Ziff. 16 bzw. Zulassungsbescheinigung Feld 8). Abschläge der Tragfähigkeit aufgrund der Bauartbedingten Höchstgeschwindigkeit (Fzg.-Schein, Ziff. 6 bzw. Zulassungsbescheinigung Feld T) sind zu berücksichtigen.

T82 Reifen (LI 82) nur zulässig für Fahrzeuge mit zul. Achslasten bis 950 kg (Fzg.-Schein, Ziff. 16 bzw. Zulassungsbescheinigung Feld 8). Abschläge der Tragfähigkeit aufgrund der Bauartbedingten Höchstgeschwindigkeit (Fzg.-Schein, Ziff. 6 bzw. Zulassungsbescheinigung Feld T) sind zu berücksichtigen.

T83 Reifen (LI 83) nur zulässig für Fahrzeuge mit zul. Achslasten bis 974 kg (Fzg.-Schein, Ziff. 16 bzw. Zulassungsbescheinigung Feld 8). Abschläge der Tragfähigkeit aufgrund der Bauartbedingten Höchstgeschwindigkeit (Fzg.-Schein, Ziff. 6 bzw. Zulassungsbescheinigung Feld T) sind zu berücksichtigen.

§22 48680*10

T84 Reifen (LI 84) nur zulässig für Fahrzeuge mit zul. Achslasten bis 1000 kg (Fzg.-Schein, Ziff. 16 bzw. Zulassungsbescheinigung Feld 8). Abschläge der Tragfähigkeit aufgrund der Bauartbedingten Höchstgeschwindigkeit (Fzg.-Schein, Ziff. 6 bzw. Zulassungsbescheinigung Feld T) sind zu berücksichtigen.

T85 Reifen (LI 85) nur zulässig für Fahrzeuge mit zul. Achslasten bis 1030 kg (Fzg.-Schein, Ziff. 16 bzw. Zulassungsbescheinigung Feld 8). Abschläge der Tragfähigkeit aufgrund der Bauartbedingten Höchstgeschwindigkeit (Fzg.-Schein, Ziff. 6 bzw. Zulassungsbescheinigung Feld T) sind zu berücksichtigen.

T86 Reifen (LI 86) nur zulässig für Fahrzeuge mit zul. Achslasten bis 1060 kg (Fzg.-Schein, Ziff. 16 bzw. Zulassungsbescheinigung Feld 8). Abschläge der Tragfähigkeit aufgrund der Bauartbedingten Höchstgeschwindigkeit (Fzg.-Schein, Ziff. 6 bzw. Zulassungsbescheinigung Feld T) sind zu berücksichtigen.

T87 Reifen (LI 87) nur zulässig für Fahrzeuge mit zul. Achslasten bis 1090 kg (Fzg.-Schein, Ziff. 16 bzw. Zulassungsbescheinigung Feld 8). Abschläge der Tragfähigkeit aufgrund der Bauartbedingten Höchstgeschwindigkeit (Fzg.-Schein, Ziff. 6 bzw. Zulassungsbescheinigung Feld T) sind zu berücksichtigen.

T88 Reifen (LI 88) nur zulässig für Fahrzeuge mit zul. Achslasten bis 1120 kg (Fzg.-Schein, Ziff. 16 bzw. Zulassungsbescheinigung Feld 8). Abschläge der Tragfähigkeit aufgrund der Bauartbedingten Höchstgeschwindigkeit (Fzg.-Schein, Ziff. 6 bzw. Zulassungsbescheinigung Feld T) sind zu berücksichtigen.

T89 Reifen (LI 89) nur zulässig für Fahrzeuge mit zul. Achslasten bis 1160 kg (Fzg.-Schein, Ziff. 16 bzw. Zulassungsbescheinigung Feld 8). Abschläge der Tragfähigkeit aufgrund der Bauartbedingten Höchstgeschwindigkeit (Fzg.-Schein, Ziff. 6 bzw. Zulassungsbescheinigung Feld T) sind zu berücksichtigen.

T90 Reifen (LI 90) nur zulässig für Fahrzeuge mit zul. Achslasten bis 1200 kg (Fzg.-Schein, Ziff. 16 bzw. Zulassungsbescheinigung Feld 8). Abschläge der Tragfähigkeit aufgrund der Bauartbedingten Höchstgeschwindigkeit (Fzg.-Schein, Ziff. 6 bzw. Zulassungsbescheinigung Feld T) sind zu berücksichtigen.

T91 Reifen (LI 91) nur zulässig für Fahrzeuge mit zul. Achslasten bis 1230 kg (Fzg.-Schein, Ziff. 16 bzw. Zulassungsbescheinigung Feld 8). Abschläge der Tragfähigkeit aufgrund der Bauartbedingten Höchstgeschwindigkeit (Fzg.-Schein, Ziff. 6 bzw. Zulassungsbescheinigung Feld T) sind zu berücksichtigen.

T92 Reifen (LI 92) nur zulässig für Fahrzeuge mit zul. Achslasten bis 1260 kg (Fzg.-Schein, Ziff. 16 bzw. Zulassungsbescheinigung Feld 8). Abschläge der Tragfähigkeit aufgrund der Bauartbedingten Höchstgeschwindigkeit (Fzg.-Schein, Ziff. 6 bzw. Zulassungsbescheinigung Feld T) sind zu berücksichtigen.

T93 Reifen (LI 93) nur zulässig für Fahrzeuge mit zul. Achslasten bis 1300 kg (Fzg.-Schein, Ziff. 16 bzw. Zulassungsbescheinigung Feld 8). Abschläge der Tragfähigkeit aufgrund der Bauartbedingten Höchstgeschwindigkeit (Fzg.-Schein, Ziff. 6 bzw. Zulassungsbescheinigung Feld T) sind zu berücksichtigen.

T94 Reifen (LI 94) nur zulässig für Fahrzeuge mit zul. Achslasten bis 1340 kg (Fzg.-Schein, Ziff. 16 bzw. Zulassungsbescheinigung Feld 8). Abschläge der Tragfähigkeit aufgrund der Bauartbedingten Höchstgeschwindigkeit (Fzg.-Schein, Ziff. 6 bzw. Zulassungsbescheinigung Feld T) sind zu berücksichtigen.

§22 48680*10

T95 Reifen (LI 95) nur zulässig für Fahrzeuge mit zul. Achslasten bis 1380 kg (Fzg.-Schein, Ziff. 16 bzw. Zulassungsbescheinigung Feld 8). Abschläge der Tragfähigkeit aufgrund der Bauartbedingten Höchstgeschwindigkeit (Fzg.-Schein, Ziff. 6 bzw. Zulassungsbescheinigung Feld T) sind zu berücksichtigen.

T96 Reifen (LI 96) nur zulässig für Fahrzeuge mit zul. Achslasten bis 1420 kg (Fzg.-Schein, Ziff. 16 bzw. Zulassungsbescheinigung Feld 8). Abschläge der Tragfähigkeit aufgrund der Bauartbedingten Höchstgeschwindigkeit (Fzg.-Schein, Ziff. 6 bzw. Zulassungsbescheinigung Feld T) sind zu berücksichtigen.

T97 Reifen (LI 97) nur zulässig für Fahrzeuge mit zul. Achslasten bis 1460 kg (Fzg.-Schein, Ziff. 16 bzw. Zulassungsbescheinigung Feld 8). Abschläge der Tragfähigkeit aufgrund der Bauartbedingten Höchstgeschwindigkeit (Fzg.-Schein, Ziff. 6 bzw. Zulassungsbescheinigung Feld T) sind zu berücksichtigen.

T98 Reifen (LI 98) nur zulässig für Fahrzeuge mit zul. Achslasten bis 1500 kg (Fzg.-Schein, Ziff. 16 bzw. Zulassungsbescheinigung Feld 8). Abschläge der Tragfähigkeit aufgrund der Bauartbedingten Höchstgeschwindigkeit (Fzg.-Schein, Ziff. 6 bzw. Zulassungsbescheinigung Feld T) sind zu berücksichtigen.

T99 Reifen (LI 99) nur zulässig für Fahrzeuge mit zul. Achslasten bis 1550 kg (Fzg.-Schein, Ziff. 16 bzw. Zulassungsbescheinigung Feld 8). Abschläge der Tragfähigkeit aufgrund der Bauartbedingten Höchstgeschwindigkeit (Fzg.-Schein, Ziff. 6 bzw. Zulassungsbescheinigung Feld T) sind zu berücksichtigen.

§22 48680*10

V00 Unterschiedliche Reifengrößen auf Vorder- und Hinterachse sind nicht zulässig für Fahrzeugausführungen mit Allradantrieb (z.B. AWD, 4-Matic, Syncro, 4x4,...).

V01 Unterschiedliche Reifengrößen auf Vorder- und Hinterachse sind für Fahrzeuge mit Allradantrieb (4-Matic) bei Baureihe 212 nur ab EG-Genehmigungsstand: e1*2001/116*0501*08, bzw. bei Baureihe 212 K nur ab Genehmigungsstand: e1*2007/46*0200*07 zulässig.

V18 Bei Verwendung verschiedener Reifengrößen an Vorder- und Hinterachse sind folgende Reifenkombinationen, sofern die Reifengrößen in der Spalte "Reifen" aufgeführt sind, möglich:

	Vorderachse	Hinterachse
Nr. 1	205/40R18	225/35R18
Nr. 2	205/45R18	225/40R18
Nr. 3	215/40R18	245/35R18, 255/35R18
Nr. 4	215/45R18	235/40R18, 245/40R18
Nr. 5	215/55R18	235/50R18
Nr. 6	225/40R18	245/35R18, 255/35R18, 265/35R18, 285/30R18, 295/30R18
Nr. 7	225/45R18	245/40R18, 255/40R18, 275/35R18, 285/35R18
Nr. 8	225/50R18	245/45R18, 255/45R18
Nr. 9	235/40R18	255/35R18, 265/35R18, 275/35R18, 315/30R18
Nr. 10	235/45R18	255/40R18, 265/40R18, 275/40R18, 295/35R18
Nr. 11	235/50R18	255/45R18, 285/40R18
Nr. 12	235/60R18	255/55R18, 285/50R18
Nr. 13	245/35R18	255/35R18
Nr. 14	245/40R18	255/40R18, 265/35R18, 275/35R18, 285/35R18
Nr. 15	245/45R18	265/40R18, 275/40R18, 285/40R18
Nr. 16	245/50R18	275/45R18
Nr. 17	255/40R18	285/35R18, 295/35R18
Nr. 18	255/45R18	275/40R18, 285/40R18
Nr. 19	255/50R18	285/45R18
Nr. 20	255/55R18	285/50R18
Nr. 21	265/35R18	295/30R18, 315/30R18

Es sind nur Reifen eines Herstellers und achsweise eines Profiltyps zulässig, für die der Reifen- oder Fahrzeughersteller die Eignung für das jeweilige Fahrzeug bestätigt. Diese Bestätigung ist vom Führer des Fahrzeugs mitzuführen.

W36 Aufgrund fehlender Freigängigkeit zur Bremsanlage sind die Sonderräder nicht zulässig an Fahrzeugen mit Bremsscheibendurchmesser 360 mm an Achse2.

X77 Rad-/Reifenkombination nicht zulässig für Fahrzeugausführungen mit 3. Sitzreihe.

X93 Das Rad nicht zulässig für Fahrzeugausführungen mit Bremsscheibendurchmesser 390 mm an Achse 1.

Y85 Die Rad-/Reifen-Kombination ist zulässig für 5-türige Fahrzeugausführungen der Karosserieform Schrägheckklimousine (Fließheck).

Z18 Diese Rad-Reifen-Kombinationen sind zulässig bei Fahrzeugen mit 18-Zoll-Serien-Reifengrößen (u.a. Fahrzeugschein, Zulassungsbescheinigung I, COC-Papier oder Bedienungsanleitung).

Prüfort und Prüfdatum

Die Verwendungsprüfung fand am 17. November 2021 in Lambsheim statt.

Prüfergebnis

Aufgrund der durchgeführten Prüfungen bestehen keine technischen Bedenken o.g. Sonderräder unter Beachtung der Auflagen und Hinweise zu verwenden.

Die in diesem Gutachten aufgeführten Fahrzeugtypen entsprechen auch nach der Umrüstung den heute gültigen Vorschriften der StVZO. Das Gutachten verliert seine Gültigkeit, wenn sich entsprechende Bauvorschriften der StVZO ändern oder an den Kraftfahrzeugen Änderungen eintreten, die die Begutachtungspunkte beeinflussen.

Das Gutachten umfasst Blatt 1 bis 24 und gilt für Sonderräder ab Herstellungsdatum Dezember 2014.

Der Technische Dienst Typprüfstelle Fahrzeuge/Fahrzeugteile der TÜV Rheinland Kraftfahrt GmbH, Am Grauen Stein, 51105 Köln ist mit seinem Ingenieurzentrum Technologiezentrum Typprüfstelle, Lambsheim für die angewendeten Prüfverfahren vom Kraftfahrt-Bundesamt entsprechend EG-FGV für das Typgenehmigungsverfahren des KBA unter der Nummer KBA-P 00010-96 benannt.

Lambsheim, 17. November 2021

Technischer Dienst TÜVRheinland Typprüfstelle Fahrzeuge/Fahrzeugteile

Wagner

00380412.DOC

§22 48680*10

Auftraggeber
Gewe Reifengroßhandel GmbH
Hans Geiger Straße 15
D-67661 Kaiserslautern
QM-Nr. 49 02 0160905

Prüfgegenstand PKW-Sonderrad
Modell AS2
Typ AS2-8018
Radgröße 8.0J x 18H2
Zentrierart Mittenzentrierung

Aus-führung	Kennzeichnung Rad/ Zentrierring	Lochzahl/ Loch-kreis- (mm)/ Mit-tenloch-ø (mm)	Einpress-tiefe (mm)	Rad-last (kg)	Abrollumfang (mm)
W3	AS2-8018 W3 / Ø72,5 / Ø66,7	5/112/66,6	45	730	2150

Kennzeichnungen
KBA-Nummer 48680
Herstellerzeichen TEC
Radtyp und Ausführung AS2-8018 (s.o.)
Radgröße 8.0J x 18H2
Einpresstiefe ET (s.o.)
Herstelldatum Monat und Jahr

Befestigungsmittel

Nr.	Art der Befestigungsmittel	Bund	Anzugsmoment (Nm)	Schaftlänge (mm)
S01	Schraube M14x1,25	Kegel 60°	140	27,6
S02	Schraube M14x1,25	Kegel 60°	140	33

Prüfungen

Entsprechend den Kriterien des VdTÜV Merkblattes 751 (in der jeweils gültigen Fassung) wurden an den im Verwendungsbereich aufgeführten Fahrzeugen Anbau-, Freigängigkeits- und Handlingsprüfungen durchgeführt.

Verwendungsbereich

Hersteller BMW
Mini/BMW

Spurverbreiterung innerhalb 2%

§22 48680*10

Handelsbezeichnung Fahrzeug-Typ ABE/EWG-Nr.	kW-Bereich	Reifen	Reifenbezogene Auflagen und Hinweise	Auflagen und Hinweise
BMW 1er-Reihe F1H e1*2007/46*2018*..	80-110	215/45R18	A01 K2b R37	A12 A16 A18 A57 Flh V00 V18 S01
	80-225	215/45R18	A01 K2b M+S	
	80-225	215/45R18	K2h M+S	
	80-225	225/40R18	A01 K2b	
	80-225	235/40R18	A01 K1a K1b K2a K2b K5b K8z	
BMW 225xe Active Tourer Hybrid UKL-L, F2AT e1*2007/46* 0371*21-..; e1*2007/46*1675*..	100	215/45R18	K2b	A01 A12 A16 A18 A56 Flh S02
	100	225/40R18	K2b T92	
	100	225/45R18	K2b	
	100	235/40R18	K1c K2c K8d	
	100	235/45R18	K1c K2c K8d	
	100	245/40R18	K1c K2c K5a K6g K6i K8d	
BMW 2er Active Tourer UKL-L, F2AT e1*2007/46* 0371*13-..; e1*2007/46*1675*..	70-170	215/45R18	K2b	A01 A12 A16 A18 A57 Flh V00 V18 S02
	70-170	225/40R18	K2b	
	70-170	225/45R18	K2b	
	70-170	235/40R18	K1c K2c K8d	
	70-170	235/45R18	K1c K2c K8d	
	70-170	245/40R18	K1c K2c K5a K6g K6i K8d	
BMW 2er Gran Coupe F2GC e1*2007/46*2064*..	85-110	215/45R18	A01 K2b R37	A12 A16 A18 A57 Lim V00 V18 S01
	85-225	215/45R18	A01 K2b M+S	
	85-225	215/45R18	K2h M+S	
	85-225	225/40R18	A01 K2b	
	85-225	235/40R18	A01 K1a K1b K2a K2b K5b K8z	
BMW 2er Gran Tourer UKL-L, F2GT e1*2007/46* 0371*18-..; e1*2007/46*1677*..	70-141	215/45R18	K2b T89 T93	A01 A12 A16 A18 A57 V00 V18 Ver S02
	70-141	225/40R18	K2b T88 T92	
	70-141	225/45R18	K2b	
	70-141	235/40R18	K1c K2c K8d	
	70-141	235/45R18	K1c K2c K8d	
	70-141	245/40R18	K1c K2c K5a K6g K6i K8d	
BMW X1 UKL-L, F1X e1*2007/46* 0371*19-..; e1*2007/46*1676*..	85-170	225/50R18	K2b	A01 A12 A16 A18 A57 NoP S02
	85-170	235/45R18	K2b	
	85-170	235/50R18	G01 K1a K2b	
	85-170	245/45R18	K2b	
	85-170	255/45R18	K1a K2b	
BMW X1 Plug-in-Hybrid F1X e1*2007/46*1676*..	92	225/50R18	K2b	A01 A12 A16 A18 A56 S02
	92	235/45R18	K2b	
	92	235/50R18	G01 K1a K2b	
	92	245/45R18	K2b	
	92	255/45R18	K1a K2b	

§22 48680*10

Prüfgegenstand PKW-Sonderrad 8.0J x 18H2 Typ AS2-8018
Hersteller Gewe Reifengroßhandel GmbH

Handelsbezeichnung Fahrzeug-Typ ABE/EWG-Nr.	kW-Bereich	Reifen	Reifenbezogene Auflagen und Hinweise	Auflagen und Hinweise
BMW X2 F2X e1*2007/46*1824*..	85-170	225/50R18	K2b	A01 A12 A16 A18 A57 NoP S02
	85-170	235/45R18	K2b	
	85-170	235/50R18	K2b	
	85-170	245/45R18	K2b	
	85-170	255/45R18	K2b	
	85-225	225/50R18	K2b M+S	
	85-225	235/45R18	K2b M+S	
	85-225	235/50R18	K2b M+S	
	85-225	245/45R18	K2b M+S	
	85-225	255/45R18	K2b M+S	
BMW X2 Plug-in-Hybrid F2X e1*2007/46*1824*..	92	225/50R18	K2b	A01 A12 A16 A18 A56 S02
	92	235/45R18	K2b	
	92	235/50R18	K2b	
	92	245/45R18	K2b	
	92	255/45R18	K2b	
Mini Clubman JCW FMK e1*2007/46*1683*.. - John Cooper Works	170	215/40R18	K2b M+S T89	A01 A12 A16 A18 A56 Car S02
	170	215/45R18	K2b M+S	
	170	225/40R18	K1b K2b K6w	
	170	235/40R18	K1a K1b K2b K6w	
	170	245/35R18	K1c K2a K2b K6x	
Mini Clubman One/Cooper ,/D,/S UKL-L, FMK e1*2007/46* 0371*19-.., e1*2007/46*1683*..	75-110	215/40R18	A58 K2b T85 T89	A01 A12 A16 A18 Car V00 V18 S02
	75-110	215/45R18	A58 K2b	
	75-155	215/40R18	A57 K2b M+S T85 T89	
	75-155	215/45R18	A57 K2b M+S	
	75-155	225/40R18	A57 K1b K2b K6w	
	75-155	235/40R18	A57 K1a K1b K2b K6w	
	75-155	245/35R18	A57 K1c K2a K2b K6x	
Mini Cooper SE FML2E e1*2007/46*2063*.. - Elektro	75 (135)	205/40R18	K1a K1b K2b K4i K6w T86	A01 A12 A16 A18 A58 Flh S02
	75 (135)	215/35R18	K1a K1b K2b K4i K6w T84	
	75 (135)	215/40R18	G01 K1a K1b K2b K4i K6w	
Mini Countryman FMX e1*2007/46*1682*..	75-155	225/50R18	K2b	A01 A12 A16 A18 A57 KMV NoH S02
	75-155	235/45R18	K2b	
	75-155	245/45R18	K2b	
	75-155	255/45R18	K1a K1b K2b	
Mini Countryman JCW FMX e1*2007/46*1682*.. - John Cooper Works	170	225/50R18	K2b	A01 A12 A16 A18 A56 KMV S02
	170	235/45R18	K2b	
	170	245/45R18	K2b	
	170	255/45R18	K1a K1b K2b	
Mini Countryman SE FMX e1*2007/46*1682*.. - Hybrid	92,100	225/50R18	K2b	A01 A12 A16 A18 A56 KMV S02
	92,100	235/45R18	K2b	
	92,100	245/45R18	K2b	

§22 48680*10

Handelsbezeichnung Fahrzeug-Typ ABE/EWG-Nr.	kW-Bereich	Reifen	Reifenbezogene Auflagen und Hinweise	Auflagen und Hinweise
Mini John Cooper Works UKL-L, FML2, FMCA e1*2007/46* 0371*18-.., e1*2007/46*1678*.., e1*2007/46*1679*.. - 3-Türer / Cabrio	170	205/40R18	K1b K2b K4i K6w T82 T86	A01 A12 A16 A18 A58 Cbo Flh S02
	170	215/35R18	K1b K2b K4i K6w T84	
	170	215/40R18	G01 K1b K2b K4i K6w	
Mini One/Cooper ,/D, /S UKL-L, FML2, FML4, FMCA e1*2007/46* 0371*10-.., e1*2007/46*1678*.., e1*2007/46*1679*.., e1*2007/46*1680*.., - 3/5-Türer / Cabrio	55-155	205/40R18	K1a K1b K2b K4i K6w T82 T86	A01 A12 A16 A18 A58 Cbo Flh S02
	55-155	215/35R18	K1a K1b K2b K4i K6w T84	
	55-155	215/40R18	G01 K1a K1b K2b K4i K6w	

Allgemeine Hinweise

Im Fahrzeug vorgeschriebene Fahrzeugsysteme, z. B. Reifendruckkontrollsysteme, müssen nach Anbau der Räder funktionsfähig bleiben.

Wird eine in diesem Gutachten aufgeführte Reifengröße verwendet, die nicht bereits in den Fahrzeugpapieren (u. a. Fahrzeugschein, Zulassungsbescheinigung I oder COC-Papier) genannt ist, so sind die Angaben über die Reifengröße in den Fahrzeugpapieren (Fahrzeugschein bzw. -brief, Zulassungsbescheinigung I) durch die Zulassungsstelle berichtigen zu lassen. Diese Berichtigung ist dann nicht erforderlich, wenn die ABE des Sonderrades eine Freistellung von der Pflicht zur Berichtigung der Fahrzeugpapiere enthält.

Die mindestens erforderlichen Geschwindigkeitsbereiche (mit Ausnahme der M+S-Profile) und Tragfähigkeiten der zu verwendenden Reifen sind den Fahrzeugpapieren (Fahrzeugbrief und -schein, Zulassungsbescheinigung I) zu entnehmen. Abschläge der Tragfähigkeit aufgrund der Fahrzeughöchstgeschwindigkeit sind zu berücksichtigen.

Fahrzeughöchstgeschwindigkeit	Tragfähigkeit (%) Geschwindigkeitssymbol (GSY)		
	V	W	Y
210 km/h	100%	100%	100%
220 km/h	97%	100%	100%
230 km/h	94%	100%	100%
240 km/h	91%	100%	100%
250 km/h	-	95%	100%
260 km/h	-	90%	100%
270 km/h	-	85%	100%
280 km/h	-	-	95%
290 km/h	-	-	90%
300 km/h	-	-	85%

Ferner sind nur Reifen einer Bauart und achsweise eines Reifentyps zulässig. Bei Verwendung unterschiedlicher Reifentypen auf Vorder- und Hinterachse sind die Hinweise des Fahrzeug- und / oder Reifenherstellers zu beachten.

§22 48680*10

Das Fahrwerk und die Bremsaggregate müssen, mit Ausnahme der in der entsprechenden Auflage aufgeführten Umrüstmaßnahmen, dem Serienstand entsprechen. Die Zulässigkeit weiterer Veränderungen ist gesondert zu beurteilen.

Wird das serienmäßige Ersatzrad verwendet, soll mit mäßiger Geschwindigkeit und nicht länger als erforderlich gefahren werden. Es müssen die serienmäßigen Befestigungsteile verwendet werden. Bei Fahrzeugen mit Allradantrieb darf nur ein Ersatzrad mit gleicher Reifengröße bzw. gleichem Abrollumfang verwendet werden.

Die Bezieher der Räder sind darauf hinzuweisen, dass der vom Reifenhersteller vorgeschriebene Reifenfülldruck zu beachten ist.

Spezielle Auflagen und Hinweise

A01 Nach Durchführung der Technischen Änderung ist das Fahrzeug unter Vorlage der vorliegenden ABE unverzüglich einem amtlich anerkannten Sachverständigen oder Prüfer für den Kraftfahrzeugverkehr oder einem Prüfingenieur einer Überwachungsorganisation nach Nummer 4 der Anlage VIIIb zur StVZO zur Durchführung und Bestätigung der in der ABE vorgeschriebenen Änderungsabnahme vorzuführen.

A12 Die Verwendung von Schneeketten ist nicht zulässig.

A16 Zum Auswuchten der Räder dürfen an der Felgeninnenseite nur Klebegewichte unterhalb der Felgenschulter angebracht werden. Bei Anbringung der Klebegewichte im Felgenbett ist auf einen Mindestabstand von 2 mm zum Bremssattel bzw. zu den Fahrwerksteilen zu achten.

A18 Es sind nur schlauchlose Reifen zulässig. Werden keine Ventile mit TPMS-Sensoren verwendet, sind ausschließlich Metallschraubventile mit Befestigung von außen, die den Normen DIN, E.T.R.T.O oder Tire and Rim entsprechen, zulässig. Werden Ventile mit TPMS-Sensoren verwendet, so sind die Hinweise und Vorgaben der Hersteller zu beachten. Die Ventile und Sensoren müssen für den vorgeschriebenen Luftdruck und die bauartbedingte Höchstgeschwindigkeit geeignet sein. Die Ventile dürfen nicht über den Felgenrand hinausragen.

A56 Die Rad-/Reifen-Kombination ist nur zulässig an Fahrzeugausführungen mit Allradantrieb (z.B. 4WD, Quattro, Syncro, 4-Matic, 4x4 u. ä.)

A57 Diese Rad-/Reifen-Kombination(en) ist (sind) zulässig an Fahrzeugausführungen mit Front bzw. Heck-Antrieb und Allradantrieb (z.B. 2WD, 4WD, Quattro, Syncro, 4-Matic, 4x4, u. ä.)

A58 Rad-Reifen-Kombination(en) nicht zulässig an Fahrzeugen mit Allradantrieb.

Car Die Rad/Reifen-Kombination ist zulässig für Fahrzeugausführungen der Karosserieform Kombilimousine (Avant, Break, Caravan, Grandtour, Kombi, Sportswagon, T-Modell, Touring, Tourer, Turnier, Variant, …).

Cbo Die Rad-/Reifen-Kombination ist zulässig für Fahrzeugausführungen der Karosserieform Cabrio-Limousine, Roadster.

Flh Die Rad-/Reifen-Kombination ist zulässig für Fahrzeugausführungen der Karosserieform Schrägheckklimousine (Fließheck, 3-türig und 5-türig).

G01 Es ist der Nachweis zu erbringen, dass die Anzeige des Geschwindigkeitsmessers und Wegstreckenzählers innerhalb der Toleranzen (75/443/EWG, ECE-R39, § 57 StVZO) liegt. Wird die Anzeige angeglichen, sind die in den Fahrzeugpapieren (u. a. Fahrzeugschein, Zulassungsbescheinigung I oder COC-Papier) eingetragenen Reifengrößen zu überprüfen.

§22 48680*10

K1a Die Radabdeckung an Achse 1 ist durch Ausstellen der Frontschürze und des Kotflügels oder durch Anbau von dauerhaft befestigten Karosserieteilen im Bereich 0° bis 30° vor Radmitte herzustellen. Die gesamte Breite der Rad-/Reifenkombination muss, unter Beachtung des maximal möglichen Betriebsmaßes des Reifens (1,04-fache der Nennbreite des Reifens), in dem oben genannten Bereich abgedeckt sein.

K1b Die Radabdeckung an Achse 1 ist durch Ausstellen des Kotflügels oder durch Anbau von dauerhaft befestigten Karosserieteilen im Bereich 0° bis 50° hinter Radmitte herzustellen. Die gesamte Breite der Rad-/Reifenkombination muss, unter Beachtung des maximal möglichen Betriebsmaßes des Reifens (1,04-fache der Nennbreite des Reifens), in dem oben genannten Bereich abgedeckt sein.

K1c Die Radabdeckung an Achse 1 ist durch Ausstellen der Frontschürze und des Kotflügels oder durch Anbau von dauerhaft befestigten Karosserieteilen im Bereich 30° vor bis 50° hinter Radmitte herzustellen. Die gesamte Breite der Rad-/Reifenkombination muss, unter Beachtung des maximal möglichen Betriebsmaßes des Reifens (1,04-fache der Nennbreite des Reifens), in dem oben genannten Bereich abgedeckt sein.

K2a Die Radabdeckung an Achse 2 ist durch Ausstellen des Kotflügels oder durch Anbau von dauerhaft befestigten Karosserieteilen im Bereich 0° bis 30° vor Radmitte herzustellen. Die gesamte Breite der Rad-/Reifenkombination muss, unter Beachtung des maximal möglichen Betriebsmaßes des Reifens (1,04-fache der Nennbreite des Reifens), in dem oben genannten Bereich abgedeckt sein.

K2b Die Radabdeckung an Achse 2 ist durch Ausstellen der Heckschürze und des Kotflügels oder durch Anbau von dauerhaft befestigten Karosserieteilen im Bereich 0° bis 50° hinter Radmitte herzustellen. Die gesamte Breite der Rad-/Reifenkombination muss, unter Beachtung des maximal möglichen Betriebsmaßes des Reifens (1,04-fache der Nennbreite des Reifens), in dem oben genannten Bereich abgedeckt sein.

K2c Die Radabdeckung an Achse 2 ist durch Ausstellen der Heckschürze und des Kotflügels oder durch Anbau von dauerhaft befestigten Karosserieteilen im Bereich 30° vor bis 50° hinter Radmitte herzustellen. Die gesamte Breite der Rad-/Reifenkombination muss, unter Beachtung des maximal möglichen Betriebsmaßes des Reifens (1,04-fache der Nennbreite des Reifens), in dem oben genannten Bereich abgedeckt sein.

K2h Die Rad-/Reifenkombination ist zulässig für Fahrzeugausführungen mit serienmäßigen Zusatzradabdeckungen an Achse 2 im Bereich 50° hinter Radmitte (wheel cover, flaps,...).

K4i An Achse 2 ist die Radhausinnenverkleidung an der Radhausausschnittkante auszuschneiden bzw. um 5 mm zu kürzen und anschließend dauerhaft neu zu befestigen.

K5a An Achse 1 sind die Radhausausschnittkanten im Bereich 100 mm vor bis 100 mm hinter Radmitte vollständig umzulegen.

K5b An Achse 1 sind die Radhausausschnittkanten im Bereich 150 mm vor bis 150 mm hinter Radmitte vollständig umzulegen.

K6g An Achse 2 ist die Befestigungslasche der Heckschürze am Übergang zur Radhausausschnittkante um 5 mm zu kürzen oder um das gleiche Maß nach hinten/oben zu biegen.

K6i An Achse 2 sind die in das Radhaus ragenden Kanten der Heckschürze auf einer Länge von 100 mm bis auf die Innenkontur des umgelegten Radlaufes folgend zu kürzen.

K6w An Achse 2 sind die Kunststoff-Radhausausschnittkanten im Bereich 200 mm vor bis 200 mm hinter Radmitte um 5 mm auszuschneiden bzw. zu kürzen.

§22 48680*10

K6x An Achse 2 sind die Kunststoff-Radhausausschnittkanten im Bereich 200 mm vor bis 200 mm hinter Radmitte um 10 mm auszuschneiden bzw. zu kürzen.

K8d An Achse 2 sind die Radhausausschnittkanten im Bereich 100 mm vor bis 200 mm hinter Radmitte um 5 mm aufzuweiten.

K8z An Achse 2 sind die Radhausausschnittkanten im Bereich 200mm vor bis 300mm hinter Radmitte um 5mm aufzuweiten.

KMV Betrifft nur Fahrzeugvarianten mit serienmäßigen Kunststoffverbreiterungen bzw. mit zusätzlichen Kotflügelverbreiterungen (Radlaufleisten).

Lim Die Rad-/Reifen-Kombination ist zulässig für Fahrzeugausführungen der Karosserieform Limousine.

M+S Diese Reifengröße ist nur zulässig als M+S-Bereifung.

NoH Nicht für Hybrid-Fahrzeuge bzw. Fahrzeugausführungen mit Hybridantrieb (Hybridelektrofahrzeug).

NoP Nicht für Plug-in Hybrid-Fahrzeuge bzw. extern aufladbare Hybrid-Elektro-Fahrzeuge (PHEV bzw. OVC-HEV).

R37 Diese Reifengröße ist nicht geprüft für Fahrzeuge, die serienmäßig ausschließlich mit größeren und/oder breiteren Reifengrößen (u. a. Fahrzeugschein, Zulassungsbescheinigung I, COC-Papier oder Bedienungsanleitung) ausgerüstet sind.

S01 Zur Befestigung der Räder dürfen nur die mitgelieferten Befestigungsmittel Nr. S01 (siehe Seite 1) verwendet werden.

S02 Zur Befestigung der Räder dürfen nur die mitgelieferten Befestigungsmittel Nr. S02 (siehe Seite 1) verwendet werden.

T82 Reifen (LI 82) nur zulässig für Fahrzeuge mit zul. Achslasten bis 950 kg (Fzg.-Schein, Ziff. 16 bzw. Zulassungsbescheinigung Feld 8). Abschläge der Tragfähigkeit aufgrund der Bauartbedingten Höchstgeschwindigkeit (Fzg.-Schein, Ziff. 6 bzw. Zulassungsbescheinigung Feld T) sind zu berücksichtigen.

T84 Reifen (LI 84) nur zulässig für Fahrzeuge mit zul. Achslasten bis 1000 kg (Fzg.-Schein, Ziff. 16 bzw. Zulassungsbescheinigung Feld 8). Abschläge der Tragfähigkeit aufgrund der Bauartbedingten Höchstgeschwindigkeit (Fzg.-Schein, Ziff. 6 bzw. Zulassungsbescheinigung Feld T) sind zu berücksichtigen.

T85 Reifen (LI 85) nur zulässig für Fahrzeuge mit zul. Achslasten bis 1030 kg (Fzg.-Schein, Ziff. 16 bzw. Zulassungsbescheinigung Feld 8). Abschläge der Tragfähigkeit aufgrund der Bauartbedingten Höchstgeschwindigkeit (Fzg.-Schein, Ziff. 6 bzw. Zulassungsbescheinigung Feld T) sind zu berücksichtigen.

T86 Reifen (LI 86) nur zulässig für Fahrzeuge mit zul. Achslasten bis 1060 kg (Fzg.-Schein, Ziff. 16 bzw. Zulassungsbescheinigung Feld 8). Abschläge der Tragfähigkeit aufgrund der Bauartbedingten Höchstgeschwindigkeit (Fzg.-Schein, Ziff. 6 bzw. Zulassungsbescheinigung Feld T) sind zu berücksichtigen.

§22 48680*10

T88 Reifen (LI 88) nur zulässig für Fahrzeuge mit zul. Achslasten bis 1120 kg (Fzg.-Schein, Ziff. 16 bzw. Zulassungsbescheinigung Feld 8). Abschläge der Tragfähigkeit aufgrund der Bauartbedingten Höchstgeschwindigkeit (Fzg.-Schein, Ziff. 6 bzw. Zulassungsbescheinigung Feld T) sind zu berücksichtigen.

T89 Reifen (LI 89) nur zulässig für Fahrzeuge mit zul. Achslasten bis 1160 kg (Fzg.-Schein, Ziff. 16 bzw. Zulassungsbescheinigung Feld 8). Abschläge der Tragfähigkeit aufgrund der Bauartbedingten Höchstgeschwindigkeit (Fzg.-Schein, Ziff. 6 bzw. Zulassungsbescheinigung Feld T) sind zu berücksichtigen.

T92 Reifen (LI 92) nur zulässig für Fahrzeuge mit zul. Achslasten bis 1260 kg (Fzg.-Schein, Ziff. 16 bzw. Zulassungsbescheinigung Feld 8). Abschläge der Tragfähigkeit aufgrund der Bauartbedingten Höchstgeschwindigkeit (Fzg.-Schein, Ziff. 6 bzw. Zulassungsbescheinigung Feld T) sind zu berücksichtigen.

T93 Reifen (LI 93) nur zulässig für Fahrzeuge mit zul. Achslasten bis 1300 kg (Fzg.-Schein, Ziff. 16 bzw. Zulassungsbescheinigung Feld 8). Abschläge der Tragfähigkeit aufgrund der Bauartbedingten Höchstgeschwindigkeit (Fzg.-Schein, Ziff. 6 bzw. Zulassungsbescheinigung Feld T) sind zu berücksichtigen.

V00 Unterschiedliche Reifengrößen auf Vorder- und Hinterachse sind nicht zulässig für Fahrzeugausführungen mit Allradantrieb (z.B. AWD, 4-Matic, Syncro, 4x4,...).

V18 Bei Verwendung verschiedener Reifengrößen an Vorder- und Hinterachse sind folgende Reifenkombinationen, sofern die Reifengrößen in der Spalte "Reifen" aufgeführt sind, möglich:

	Vorderachse	Hinterachse
Nr. 1	205/40R18	225/35R18
Nr. 2	205/45R18	225/40R18
Nr. 3	215/40R18	245/35R18, 255/35R18
Nr. 4	215/45R18	235/40R18, 245/40R18
Nr. 5	215/55R18	235/50R18
Nr. 6	225/40R18	245/35R18, 255/35R18, 265/35R18, 285/30R18, 295/30R18
Nr. 7	225/45R18	245/40R18, 255/40R18, 275/35R18, 285/35R18
Nr. 8	225/50R18	245/45R18, 255/45R18
Nr. 9	235/40R18	255/35R18, 265/35R18, 275/35R18, 315/30R18
Nr. 10	235/45R18	255/40R18, 265/40R18, 275/40R18, 295/35R18
Nr. 11	235/50R18	255/45R18, 285/40R18
Nr. 12	235/60R18	255/55R18, 285/50R18
Nr. 13	245/35R18	255/35R18
Nr. 14	245/40R18	255/40R18, 265/35R18, 275/35R18, 285/35R18
Nr. 15	245/45R18	265/40R18, 275/40R18, 285/40R18
Nr. 16	245/50R18	275/45R18
Nr. 17	255/40R18	285/35R18, 295/35R18
Nr. 18	255/45R18	275/40R18, 285/40R18
Nr. 19	255/50R18	285/45R18
Nr. 20	255/55R18	285/50R18
Nr. 21	265/35R18	295/30R18, 315/30R18

Es sind nur Reifen eines Herstellers und achsweise eines Profiltyps zulässig, für die der Reifen- oder Fahrzeughersteller die Eignung für das jeweilige Fahrzeug bestätigt. Diese Bestätigung ist vom Führer des Fahrzeugs mitzuführen.

Ver Die Rad-/Reifen-Kombination ist zulässig für Fahrzeugausführungen der Karosserieform Minivan (z.B. Verso, Gran, ...)

§22 48680*10

Prüfort und Prüfdatum

Die Verwendungsprüfung fand am 22. November 2021 in Lambsheim statt.

Prüfergebnis

Aufgrund der durchgeführten Prüfungen bestehen keine technischen Bedenken o.g. Sonderräder unter Beachtung der Auflagen und Hinweise zu verwenden.

Die in diesem Gutachten aufgeführten Fahrzeugtypen entsprechen auch nach der Umrüstung den heute gültigen Vorschriften der StVZO. Das Gutachten verliert seine Gültigkeit, wenn sich entsprechende Bauvorschriften der StVZO ändern oder an den Kraftfahrzeugen Änderungen eintreten, die die Begutachtungspunkte beeinflussen.

Das Gutachten umfasst Blatt 1 bis 9 und gilt für Sonderräder ab Herstellungsdatum Dezember 2014.

Der Technische Dienst Typprüfstelle Fahrzeuge/Fahrzeugteile der TÜV Rheinland Kraftfahrt GmbH, Am Grauen Stein, 51105 Köln ist mit seinem Ingenieurzentrum Technologiezentrum Typprüfstelle, Lambsheim für die angewendeten Prüfverfahren vom Kraftfahrt-Bundesamt entsprechend EG-FGV für das Typgenehmigungsverfahren des KBA unter der Nummer KBA-P 00010-96 benannt.

Lambsheim, 22. November 2021

Technischer Dienst TÜVRheinland Typprüfstelle Fahrzeuge/Fahrzeugteile

Wagner

00380521.DOC

§22 48680*10

Auftraggeber
Gewe Reifengroßhandel GmbH
Hans Geiger Straße 15
D-67661 Kaiserslautern
QM-Nr. 49 02 0160905

Prüfgegenstand PKW-Sonderrad
Modell AS2
Typ AS2-8018
Radgröße 8.0J x 18H2
Zentrierart Mittenzentrierung

Ausführung	Kennzeichnung Rad/ Zentrierring	Lochzahl/ Lochkreis- (mm)/ Mittenloch-ø (mm)	Einpresstiefe (mm)	Radlast (kg)	Abrollumfang (mm)
W3	AS2-8018 W3 / Ø72,5 / Ø66,7	5/112/66,6	35	730	2150

Kennzeichnungen
KBA-Nummer 48680
Herstellerzeichen TEC
Radtyp und Ausführung AS2-8018 (s.o.)
Radgröße 8.0J x 18H2
Einpresstiefe ET (s.o.)
Herstelldatum Monat und Jahr

Befestigungsmittel

Nr.	Art der Befestigungsmittel	Bund	Anzugsmoment (Nm)	Schaftlänge (mm)
S01	Schraube M14x1,25	Kegel 60°	140	27,6
S02	Schraube M14x1,25	Kegel 60°	140	33

Prüfungen

Entsprechend den Kriterien des VdTÜV Merkblattes 751 (in der jeweils gültigen Fassung) wurden an den im Verwendungsbereich aufgeführten Fahrzeugen Anbau-, Freigängigkeits- und Handlingsprüfungen durchgeführt.

Verwendungsbereich

Hersteller BMW
Mini/BMW

Spurverbreiterung innerhalb 2%

§22 48680*10

Handelsbezeichnung Fahrzeug-Typ ABE/EWG-Nr.	kW-Bereich	Reifen	Reifenbezogene Auflagen und Hinweise	Auflagen und Hinweise
BMW 1er-Reihe F1H e1*2007/46*2018*..	80-110	215/45R18	K1c K2c K8z R37	A01 A12 A16 A18 A57 Flh V00 V18 S01
	80-225	215/45R18	K1c K2c K8z M+S	
	80-225	225/40R18	K1c K2c K5b K6i K7b K8m	
	80-225	235/40R18	K1c K2c K5b K6i K7b K8m	
BMW 2er Gran Coupe F2GC e1*2007/46*2064*..	85-110	215/45R18	K1c K2c K8z R37	A01 A12 A16 A18 A57 Lim V00 V18 S01
	85-225	215/45R18	K1c K2c K8z M+S	
	85-225	225/40R18	K1c K2c K5b K6i K7b K8m	
	85-225	235/40R18	K1c K2c K5b K6i K7b K8m	
BMW X1 UKL-L, F1X e1*2007/46* 0371*19-..; e1*2007/46*1676*..	85-170	225/50R18	K1c K2c	A01 A12 A16 A18 A57 NoP S02
	85-170	235/45R18	K1c K2b	
	85-170	235/50R18	G01 K1c K2c K6v	
	85-170	245/45R18	K1c K2c K6v	
	85-170	255/45R18	K1c K2c K4i K6x	
BMW X1 Plug-in-Hybrid F1X e1*2007/46*1676*..	92	225/50R18	K1c K2c	A01 A12 A16 A18 A56 S02
	92	235/45R18	K1c K2b	
	92	235/50R18	G01 K1c K2c K6v	
	92	245/45R18	K1c K2c K6v	
BMW X2 F2X e1*2007/46*1824*..	85-170	225/50R18	K1c K2c K6v	A01 A12 A16 A18 A57 NoP S02
	85-170	235/45R18	K1a K2b K6v	
	85-170	235/50R18	K1c K2c K6v	
	85-170	245/45R18	K1c K2c K6v	
	85-170	255/45R18	K1c K2c K4i K5v K6x	
	85-225	225/50R18	K1c K2c K6v M+S	
	85-225	235/45R18	K1a K2b K6v M+S	
	85-225	235/50R18	K1c K2c K6v M+S	
	85-225	245/45R18	K1c K2c K6v M+S	
	85-225	255/45R18	K1c K2c K4i K5v K6x M+S	
BMW X2 Plug-in-Hybrid F2X e1*2007/46*1824*..	92	225/50R18	K1c K2c K6v	A01 A12 A16 A18 A56 S02
	92	235/45R18	K1a K2b K6v	
	92	235/50R18	K1c K2c K6v	
	92	245/45R18	K1c K2c K6v	
	92	255/45R18	K1c K2c K4i K5v K6x	
BMW X3 G3X e1*2007/46*1797..	100-210	225/60R18	A10 142	A16 A18 A57 NoP S02
	100-210	235/55R18	A10 144	
BMW X4 G4X e1*2007/46*1881*..	120-210	225/60R18	A10 142	A16 A18 A56 NoP S02
	120-210	235/55R18	A10 144	
Mini Clubman JCW FMK e1*2007/46*1683*.. - John Cooper Works	170	215/40R18	K1c K2a K2b K6x M+S T89	A01 A12 A16 A18 A56 Car S02
	170	215/45R18	K1c K2a K2b K6x M+S	
	170	225/40R18	K1c K2c K6x	
Mini Clubman One/Cooper ,/D,/S UKL-L, FMK e1*2007/46* 0371*19-.., e1*2007/46*1683*..	75-110	215/40R18	A58 K1c K2a K2b K6x T85 T89	A01 A12 A16 A18 Car S02
	75-110	215/45R18	A58 K1c K2a K2b K6x	
	75-155	215/40R18	A57 K1c K2a K2b K6x M+S T85 T89	
	75-155	215/45R18	A57 K1c K2a K2b K6x M+S	
	75-155	225/40R18	A57 K1c K2c K6x	

§22 48680*10

Handelsbezeichnung Fahrzeug-Typ ABE/EWG-Nr.	kW-Bereich	Reifen	Reifenbezogene Auflagen und Hinweise	Auflagen und Hinweise
Mini Countryman FMX e1*2007/46*1682*..	75-155	225/50R18	K1a K1b K2b	A01 A12 A16 A18 A57 KMV NoH S02
	75-155	235/45R18	K1a K1b K2b	
	75-155	245/45R18	K1a K1b K2b K4i K6w	
	75-155	255/45R18	K1c K2b K4i K6w K8e	
Mini Countryman JCW FMX e1*2007/46*1682*.. - John Cooper Works	170	225/50R18	K1a K1b K2b	A01 A12 A16 A18 A56 KMV S02
	170	235/45R18	K1a K1b K2b	
	170	245/45R18	K1a K1b K2b K4i K6w	
	170	255/45R18	K1c K2b K4i K6w K8e	
Mini Countryman SE FMX e1*2007/46*1682*.. - Hybrid	92,100	225/50R18	K1a K1b K2b	A01 A12 A16 A18 A56 KMV S02
	92,100	235/45R18	K1a K1b K2b	
	92,100	245/45R18	K1a K1b K2b K4i K6w	

Allgemeine Hinweise

Im Fahrzeug vorgeschriebene Fahrzeugsysteme, z. B. Reifendruckkontrollsysteme, müssen nach Anbau der Räder funktionsfähig bleiben.

Wird eine in diesem Gutachten aufgeführte Reifengröße verwendet, die nicht bereits in den Fahrzeugpapieren (u. a. Fahrzeugschein, Zulassungsbescheinigung I oder COC-Papier) genannt ist, so sind die Angaben über die Reifengröße in den Fahrzeugpapieren (Fahrzeugschein bzw. -brief, Zulassungsbescheinigung I) durch die Zulassungsstelle berichtigen zu lassen. Diese Berichtigung ist dann nicht erforderlich, wenn die ABE des Sonderrades eine Freistellung von der Pflicht zur Berichtigung der Fahrzeugpapiere enthält.

Die mindestens erforderlichen Geschwindigkeitsbereiche (mit Ausnahme der M+S-Profile) und Tragfähigkeiten der zu verwendenden Reifen sind den Fahrzeugpapieren (Fahrzeugbrief und -schein, Zulassungsbescheinigung I) zu entnehmen. Abschläge der Tragfähigkeit aufgrund der Fahrzeughöchstgeschwindigkeit sind zu berücksichtigen.

Fahrzeughöchst-geschwindigkeit	Tragfähigkeit (%) Geschwindigkeitssymbol (GSY)		
	V	W	Y
210 km/h	100%	100%	100%
220 km/h	97%	100%	100%
230 km/h	94%	100%	100%
240 km/h	91%	100%	100%
250 km/h	-	95%	100%
260 km/h	-	90%	100%
270 km/h	-	85%	100%
280 km/h	-	-	95%
290 km/h	-	-	90%
300 km/h	-	-	85%

Ferner sind nur Reifen einer Bauart und achsweise eines Reifentyps zulässig. Bei Verwendung unterschiedlicher Reifentypen auf Vorder- und Hinterachse sind die Hinweise des Fahrzeug- und / oder Reifenherstellers zu beachten.

Das Fahrwerk und die Bremsaggregate müssen, mit Ausnahme der in der entsprechenden Auflage aufgeführten Umrüstmaßnahmen, dem Serienstand entsprechen. Die Zulässigkeit weiterer Veränderungen ist gesondert zu beurteilen.

§22 48680*10

Wird das serienmäßige Ersatzrad verwendet, soll mit mäßiger Geschwindigkeit und nicht länger als erforderlich gefahren werden. Es müssen die serienmäßigen Befestigungsteile verwendet werden. Bei Fahrzeugen mit Allradantrieb darf nur ein Ersatzrad mit gleicher Reifengröße bzw. gleichem Abrollumfang verwendet werden.

Die Bezieher der Räder sind darauf hinzuweisen, dass der vom Reifenhersteller vorgeschriebene Reifenfülldruck zu beachten ist.

Spezielle Auflagen und Hinweise

142 Das Sonderrad (gepr. Radlast) ist in Verbindung mit dieser Reifengröße nur zulässig bis zu einer zul. Achslast von 1420 kg. Eine erhöhte zulässige Achslast bei Anhängerbetrieb (siehe Ziff. 33 zu Ziff. 16 h bzw. Feld 22 zu Feld 7.1-8.3 in den Fahrzeugpapieren) ist zu beachten.

144 Das Sonderrad (gepr. Radlast) ist in Verbindung mit dieser Reifengröße nur zulässig bis zu einer zul. Achslast von 1440 kg. Eine erhöhte zulässige Achslast bei Anhängerbetrieb (siehe Ziff. 33 zu Ziff. 16 h bzw. Feld 22 zu Feld 7.1-8.3 in den Fahrzeugpapieren) ist zu beachten.

A01 Nach Durchführung der Technischen Änderung ist das Fahrzeug unter Vorlage der vorliegenden ABE unverzüglich einem amtlich anerkannten Sachverständigen oder Prüfer für den Kraftfahrzeugverkehr oder einem Prüfingenieur einer Überwachungsorganisation nach Nummer 4 der Anlage VIIIb zur StVZO zur Durchführung und Bestätigung der in der ABE vorgeschriebenen Änderungsabnahme vorzuführen.

A10 Es dürfen nur feingliedrige Schneeketten an der Hinterachse verwendet werden.

A12 Die Verwendung von Schneeketten ist nicht zulässig.

A16 Zum Auswuchten der Räder dürfen an der Felgeninnenseite nur Klebegewichte unterhalb der Felgenschulter angebracht werden. Bei Anbringung der Klebegewichte im Felgenbett ist auf einen Mindestabstand von 2 mm zum Bremssattel bzw. zu den Fahrwerksteilen zu achten.

A18 Es sind nur schlauchlose Reifen zulässig. Werden keine Ventile mit TPMS-Sensoren verwendet, sind ausschließlich Metallschraubventile mit Befestigung von außen, die den Normen DIN, E.T.R.T.O oder Tire and Rim entsprechen, zulässig. Werden Ventile mit TPMS-Sensoren verwendet, so sind die Hinweise und Vorgaben der Hersteller zu beachten. Die Ventile und Sensoren müssen für den vorgeschriebenen Luftdruck und die bauartbedingte Höchstgeschwindigkeit geeignet sein. Die Ventile dürfen nicht über den Felgenrand hinausragen.

A56 Die Rad-/Reifen-Kombination ist nur zulässig an Fahrzeugausführungen mit Allradantrieb (z.B. 4WD, Quattro, Syncro, 4-Matic, 4x4 u. ä.)

A57 Diese Rad-/Reifen-Kombination(en) ist (sind) zulässig an Fahrzeugausführungen mit Front bzw. Heck-Antrieb und Allradantrieb (z.B. 2WD, 4WD, Quattro, Syncro, 4-Matic, 4x4, u. ä.)

A58 Rad-Reifen-Kombination(en) nicht zulässig an Fahrzeugen mit Allradantrieb.

Car Die Rad/Reifen-Kombination ist zulässig für Fahrzeugausführungen der Karosserieform Kombilimousine (Avant, Break, Caravan, Grandtour, Kombi, Sportswagon, T-Modell, Touring, Tourer, Turnier, Variant, …).

Flh Die Rad-/Reifen-Kombination ist zulässig für Fahrzeugausführungen der Karosserieform Schräghecklimousine (Fließheck, 3-türig und 5-türig).

§22 48680*10

G01 Es ist der Nachweis zu erbringen, dass die Anzeige des Geschwindigkeitsmessers und Wegstreckenzählers innerhalb der Toleranzen (75/443/EWG, ECE-R39, § 57 StVZO) liegt. Wird die Anzeige angeglichen, sind die in den Fahrzeugpapieren (u. a. Fahrzeugschein, Zulassungsbescheinigung I oder COC-Papier) eingetragenen Reifengrößen zu überprüfen.

K1a Die Radabdeckung an Achse 1 ist durch Ausstellen der Frontschürze und des Kotflügels oder durch Anbau von dauerhaft befestigten Karosserieteilen im Bereich 0° bis 30° vor Radmitte herzustellen. Die gesamte Breite der Rad-/Reifenkombination muss, unter Beachtung des maximal möglichen Betriebsmaßes des Reifens (1,04-fache der Nennbreite des Reifens), in dem oben genannten Bereich abgedeckt sein.

K1b Die Radabdeckung an Achse 1 ist durch Ausstellen des Kotflügels oder durch Anbau von dauerhaft befestigten Karosserieteilen im Bereich 0° bis 50° hinter Radmitte herzustellen. Die gesamte Breite der Rad-/Reifenkombination muss, unter Beachtung des maximal möglichen Betriebsmaßes des Reifens (1,04-fache der Nennbreite des Reifens), in dem oben genannten Bereich abgedeckt sein.

K1c Die Radabdeckung an Achse 1 ist durch Ausstellen der Frontschürze und des Kotflügels oder durch Anbau von dauerhaft befestigten Karosserieteilen im Bereich 30° vor bis 50° hinter Radmitte herzustellen. Die gesamte Breite der Rad-/Reifenkombination muss, unter Beachtung des maximal möglichen Betriebsmaßes des Reifens (1,04-fache der Nennbreite des Reifens), in dem oben genannten Bereich abgedeckt sein.

K2a Die Radabdeckung an Achse 2 ist durch Ausstellen des Kotflügels oder durch Anbau von dauerhaft befestigten Karosserieteilen im Bereich 0° bis 30° vor Radmitte herzustellen. Die gesamte Breite der Rad-/Reifenkombination muss, unter Beachtung des maximal möglichen Betriebsmaßes des Reifens (1,04-fache der Nennbreite des Reifens), in dem oben genannten Bereich abgedeckt sein.

K2b Die Radabdeckung an Achse 2 ist durch Ausstellen der Heckschürze und des Kotflügels oder durch Anbau von dauerhaft befestigten Karosserieteilen im Bereich 0° bis 50° hinter Radmitte herzustellen. Die gesamte Breite der Rad-/Reifenkombination muss, unter Beachtung des maximal möglichen Betriebsmaßes des Reifens (1,04-fache der Nennbreite des Reifens), in dem oben genannten Bereich abgedeckt sein.

K2c Die Radabdeckung an Achse 2 ist durch Ausstellen der Heckschürze und des Kotflügels oder durch Anbau von dauerhaft befestigten Karosserieteilen im Bereich 30° vor bis 50° hinter Radmitte herzustellen. Die gesamte Breite der Rad-/Reifenkombination muss, unter Beachtung des maximal möglichen Betriebsmaßes des Reifens (1,04-fache der Nennbreite des Reifens), in dem oben genannten Bereich abgedeckt sein.

K4i An Achse 2 ist die Radhausinnenverkleidung an der Radhausausschnittkante auszuschneiden bzw. um 5 mm zu kürzen und anschließend dauerhaft neu zu befestigen.

K5b An Achse 1 sind die Radhausausschnittkanten im Bereich 150 mm vor bis 150 mm hinter Radmitte vollständig umzulegen.

K5v An Achse 1 sind die Kunststoff-Radhausausschnittkanten im Bereich 100 mm vor bis 100 mm hinter Radmitte um 5 mm auszuschneiden bzw. zu kürzen.

K6i An Achse 2 sind die in das Radhaus ragenden Kanten der Heckschürze auf einer Länge von 100 mm bis auf die Innenkontur des umgelegten Radlaufes folgend zu kürzen.

K6v An Achse 2 sind die Kunststoff-Radhausausschnittkanten im Bereich 100 mm vor bis 100 mm hinter Radmitte um 5 mm auszuschneiden bzw. zu kürzen.

§22 48680*10

K6w An Achse 2 sind die Kunststoff-Radhausausschnittkanten im Bereich 200 mm vor bis 200 mm hinter Radmitte um 5 mm auszuschneiden bzw. zu kürzen.

K6x An Achse 2 sind die Kunststoff-Radhausausschnittkanten im Bereich 200 mm vor bis 200 mm hinter Radmitte um 10 mm auszuschneiden bzw. zu kürzen.

K7b An Achse 1 sind die Radhausausschnittkanten im Bereich 150 mm vor bis 150 mm hinter Radmitte um 5 mm aufzuweiten.

K8e An Achse 2 sind die Radhausausschnittkanten im Bereich 200 mm vor bis 200 mm hinter Radmitte um 5 mm aufzuweiten.

K8m An Achse 2 sind die Radhausausschnittkanten im Bereich 300 mm vor bis 200 mm hinter Radmitte um 10 mm aufzuweiten.

K8z An Achse 2 sind die Radhausausschnittkanten im Bereich 200mm vor bis 300mm hinter Radmitte um 5mm aufzuweiten.

KMV Betrifft nur Fahrzeugvarianten mit serienmäßigen Kunststoffverbreiterungen bzw. mit zusätzlichen Kotflügelverbreiterungen (Radlaufleisten).

Lim Die Rad-/Reifen-Kombination ist zulässig für Fahrzeugausführungen der Karosserieform Limousine.

M+S Diese Reifengröße ist nur zulässig als M+S-Bereifung.

NoH Nicht für Hybrid-Fahrzeuge bzw. Fahrzeugausführungen mit Hybridantrieb (Hybridelektrofahrzeug).

NoP Nicht für Plug-in Hybrid-Fahrzeuge bzw. extern aufladbare Hybrid-Elektro-Fahrzeuge (PHEV bzw. OVC-HEV).

R37 Diese Reifengröße ist nicht geprüft für Fahrzeuge, die serienmäßig ausschließlich mit größeren und/oder breiteren Reifengrößen (u. a. Fahrzeugschein, Zulassungsbescheinigung I, COC-Papier oder Bedienungsanleitung) ausgerüstet sind.

S01 Zur Befestigung der Räder dürfen nur die mitgelieferten Befestigungsmittel Nr. S01 (siehe Seite 1) verwendet werden.

S02 Zur Befestigung der Räder dürfen nur die mitgelieferten Befestigungsmittel Nr. S02 (siehe Seite 1) verwendet werden.

T85 Reifen (LI 85) nur zulässig für Fahrzeuge mit zul. Achslasten bis 1030 kg (Fzg.-Schein, Ziff. 16 bzw. Zulassungsbescheinigung Feld 8). Abschläge der Tragfähigkeit aufgrund der Bauartbedingten Höchstgeschwindigkeit (Fzg.-Schein, Ziff. 6 bzw. Zulassungsbescheinigung Feld T) sind zu berücksichtigen.

T89 Reifen (LI 89) nur zulässig für Fahrzeuge mit zul. Achslasten bis 1160 kg (Fzg.-Schein, Ziff. 16 bzw. Zulassungsbescheinigung Feld 8). Abschläge der Tragfähigkeit aufgrund der Bauartbedingten Höchstgeschwindigkeit (Fzg.-Schein, Ziff. 6 bzw. Zulassungsbescheinigung Feld T) sind zu berücksichtigen.

V00 Unterschiedliche Reifengrößen auf Vorder- und Hinterachse sind nicht zulässig für Fahrzeugausführungen mit Allradantrieb (z.B. AWD, 4-Matic, Syncro, 4x4,...).

§22 48680*10

V18 Bei Verwendung verschiedener Reifengrößen an Vorder- und Hinterachse sind folgende Reifenkombinationen, sofern die Reifengrößen in der Spalte "Reifen" aufgeführt sind, möglich:

	Vorderachse	Hinterachse
Nr. 1	205/40R18	225/35R18
Nr. 2	205/45R18	225/40R18
Nr. 3	215/40R18	245/35R18, 255/35R18
Nr. 4	215/45R18	235/40R18, 245/40R18
Nr. 5	215/55R18	235/50R18
Nr. 6	225/40R18	245/35R18, 255/35R18, 265/35R18, 285/30R18, 295/30R18
Nr. 7	225/45R18	245/40R18, 255/40R18, 275/35R18, 285/35R18
Nr. 8	225/50R18	245/45R18, 255/45R18
Nr. 9	235/40R18	255/35R18, 265/35R18, 275/35R18, 315/30R18
Nr. 10	235/45R18	255/40R18, 265/40R18, 275/40R18, 295/35R18
Nr. 11	235/50R18	255/45R18, 285/40R18
Nr. 12	235/60R18	255/55R18, 285/50R18
Nr. 13	245/35R18	255/35R18
Nr. 14	245/40R18	255/40R18, 265/35R18, 275/35R18, 285/35R18
Nr. 15	245/45R18	265/40R18, 275/40R18, 285/40R18
Nr. 16	245/50R18	275/45R18
Nr. 17	255/40R18	285/35R18, 295/35R18
Nr. 18	255/45R18	275/40R18, 285/40R18
Nr. 19	255/50R18	285/45R18
Nr. 20	255/55R18	285/50R18
Nr. 21	265/35R18	295/30R18, 315/30R18

Es sind nur Reifen eines Herstellers und achsweise eines Profiltyps zulässig, für die der Reifen- oder Fahrzeughersteller die Eignung für das jeweilige Fahrzeug bestätigt. Diese Bestätigung ist vom Führer des Fahrzeugs mitzuführen.

Prüfort und Prüfdatum

Die Verwendungsprüfung fand am 22. November 2021 in Lambsheim statt.

Prüfergebnis

Aufgrund der durchgeführten Prüfungen bestehen keine technischen Bedenken o.g. Sonderräder unter Beachtung der Auflagen und Hinweise zu verwenden.

Die in diesem Gutachten aufgeführten Fahrzeugtypen entsprechen auch nach der Umrüstung den heute gültigen Vorschriften der StVZO. Das Gutachten verliert seine Gültigkeit, wenn sich entsprechende Bauvorschriften der StVZO ändern oder an den Kraftfahrzeugen Änderungen eintreten, die die Begutachtungspunkte beeinflussen.

§22 48680*10

Das Gutachten umfasst Blatt 1 bis 8 und gilt für Sonderräder ab Herstellungsdatum Dezember 2014.

Der Technische Dienst Typprüfstelle Fahrzeuge/Fahrzeugteile der TÜV Rheinland Kraftfahrt GmbH, Am Grauen Stein, 51105 Köln ist mit seinem Ingenieurzentrum Technologiezentrum Typprüfstelle, Lambsheim für die angewendeten Prüfverfahren vom Kraftfahrt-Bundesamt entsprechend EG-FGV für das Typgenehmigungsverfahren des KBA unter der Nummer KBA-P 00010-96 benannt.

Lambsheim, 22. November 2021

Technischer Dienst · Typprüfstelle Fahrzeuge/Fahrzeugteile · TÜVRheinland

Wagner

00380520.DOC

§22 48680*10

Auftraggeber
Gewe Reifengroßhandel GmbH
Hans Geiger Straße 15
D-67661 Kaiserslautern
QM-Nr. 49 02 0160905

Prüfgegenstand PKW-Sonderrad
Modell AS2
Typ AS2-8018
Radgröße 8.0J x 18H2
Zentrierart Mittenzentrierung

Ausführung	Kennzeichnung Rad/ Zentrierring	Lochzahl/ Lochkreis- (mm)/ Mittenloch-ø (mm)	Einpresstiefe (mm)	Radlast (kg)	Abrollumfang (mm)
D3	AS2-8018 D3 / ohne Ring	5/112/66,6	54	730	2150

Kennzeichnungen
KBA-Nummer 48680
Herstellerzeichen TEC
Radtyp und Ausführung AS2-8018 (s.o.)
Radgröße 8.0J x 18H2
Einpresstiefe ET (s.o.)
Herstelldatum Monat und Jahr

Befestigungsmittel

Nr.	Art der Befestigungsmittel	Bund	Anzugsmoment (Nm)	Schaftlänge (mm)
S01	Schraube M14x1,5	Kegel 60°	130	28

Prüfungen

Entsprechend den Kriterien des VdTÜV Merkblattes 751 (in der jeweils gültigen Fassung) wurden an den im Verwendungsbereich aufgeführten Fahrzeugen Anbau-, Freigängigkeits- und Handlingsprüfungen durchgeführt.

Verwendungsbereich

Hersteller Mercedes-Benz

Spurverbreiterung innerhalb 2%

§22 48680*10

Handelsbezeichnung Fahrzeug-Typ ABE/EWG-Nr.	kW-Bereich	Reifen	Reifenbezogene Auflagen und Hinweise	Auflagen und Hinweise
AMG CLA 35 F2CLA e1*2007/46*1912*..	225	225/45R18	A90 M+S	A16 A18 A56 Lim S01
	225	235/40R18	A12	
	225	245/40R18	A12	
AMG CLA 35 Shooting Brake F2CLA e1*2007/46*1912*..	225	225/45R18	A90 M+S	A16 A18 A56 Car S01
	225	235/40R18	A12	
	225	245/40R18	A12	

Allgemeine Hinweise

Im Fahrzeug vorgeschriebene Fahrzeugsysteme, z. B. Reifendruckkontrollsysteme, müssen nach Anbau der Räder funktionsfähig bleiben.

Wird eine in diesem Gutachten aufgeführte Reifengröße verwendet, die nicht bereits in den Fahrzeugpapieren (u. a. Fahrzeugschein, Zulassungsbescheinigung I oder COC-Papier) genannt ist, so sind die Angaben über die Reifengröße in den Fahrzeugpapieren (Fahrzeugschein bzw. -brief, Zulassungsbescheinigung I) durch die Zulassungsstelle berichtigen zu lassen. Diese Berichtigung ist dann nicht erforderlich, wenn die ABE des Sonderrades eine Freistellung von der Pflicht zur Berichtigung der Fahrzeugpapiere enthält.

Die mindestens erforderlichen Geschwindigkeitsbereiche (mit Ausnahme der M+S-Profile) und Tragfähigkeiten der zu verwendenden Reifen sind den Fahrzeugpapieren (Fahrzeugbrief und -schein, Zulassungsbescheinigung I) zu entnehmen. Abschläge der Tragfähigkeit aufgrund der Fahrzeughöchstgeschwindigkeit sind zu berücksichtigen.

Fahrzeughöchst-geschwindigkeit	Tragfähigkeit (%) Geschwindigkeitssymbol (GSY)		
	V	W	Y
210 km/h	100%	100%	100%
220 km/h	97%	100%	100%
230 km/h	94%	100%	100%
240 km/h	91%	100%	100%
250 km/h	-	95%	100%
260 km/h	-	90%	100%
270 km/h	-	85%	100%
280 km/h	-	-	95%
290 km/h	-	-	90%
300 km/h	-	-	85%

Ferner sind nur Reifen einer Bauart und achsweise eines Reifentyps zulässig. Bei Verwendung unterschiedlicher Reifentypen auf Vorder- und Hinterachse sind die Hinweise des Fahrzeug- und / oder Reifenherstellers zu beachten.

Das Fahrwerk und die Bremsaggregate müssen, mit Ausnahme der in der entsprechenden Auflage aufgeführten Umrüstmaßnahmen, dem Serienstand entsprechen. Die Zulässigkeit weiterer Veränderungen ist gesondert zu beurteilen.

Wird das serienmäßige Ersatzrad verwendet, soll mit mäßiger Geschwindigkeit und nicht länger als erforderlich gefahren werden. Es müssen die serienmäßigen Befestigungsteile verwendet werden. Bei Fahrzeugen mit Allradantrieb darf nur ein Ersatzrad mit gleicher Reifengröße bzw. gleichem Abrollumfang verwendet werden.

§22 48680*10

Die Bezieher der Räder sind darauf hinzuweisen, dass der vom Reifenhersteller vorgeschriebene Reifenfülldruck zu beachten ist.

Spezielle Auflagen und Hinweise

A12 Die Verwendung von Schneeketten ist nicht zulässig.

A16 Zum Auswuchten der Räder dürfen an der Felgeninnenseite nur Klebegewichte unterhalb der Felgenschulter angebracht werden. Bei Anbringung der Klebegewichte im Felgenbett ist auf einen Mindestabstand von 2 mm zum Bremssattel bzw. zu den Fahrwerksteilen zu achten.

A18 Es sind nur schlauchlose Reifen zulässig. Werden keine Ventile mit TPMS-Sensoren verwendet, sind ausschließlich Metallschraubventile mit Befestigung von außen, die den Normen DIN, E.T.R.T.O oder Tire and Rim entsprechen, zulässig. Werden Ventile mit TPMS-Sensoren verwendet, so sind die Hinweise und Vorgaben der Hersteller zu beachten. Die Ventile und Sensoren müssen für den vorgeschriebenen Luftdruck und die bauartbedingte Höchstgeschwindigkeit geeignet sein. Die Ventile dürfen nicht über den Felgenrand hinausragen.

A56 Die Rad-/Reifen-Kombination ist nur zulässig an Fahrzeugausführungen mit Allradantrieb (z.B. 4WD, Quattro, Syncro, 4-Matic, 4x4 u. ä.)

A90 Es dürfen nur feingliedrige Schneeketten, die nicht mehr als 9 mm einschließlich Kettenschloss auftragen, an den laut Betriebsanleitung dafür vorgesehenen Achsen verwendet werden.

Car Die Rad/Reifen-Kombination ist zulässig für Fahrzeugausführungen der Karosserieform Kombilimousine (Avant, Break, Caravan, Grandtour, Kombi, Sportswagon, T-Modell, Touring, Tourer, Turnier, Variant, …).

Lim Die Rad-/Reifen-Kombination ist zulässig für Fahrzeugausführungen der Karosserieform Limousine.

M+S Diese Reifengröße ist nur zulässig als M+S-Bereifung.

S01 Zur Befestigung der Räder dürfen nur die mitgelieferten Befestigungsmittel Nr. S01 (siehe Seite 1) verwendet werden.

Prüfort und Prüfdatum

Die Verwendungsprüfung fand am 22. November 2021 in Lambsheim statt.

Prüfergebnis

Aufgrund der durchgeführten Prüfungen bestehen keine technischen Bedenken o.g. Sonderräder unter Beachtung der Auflagen und Hinweise zu verwenden.

Die in diesem Gutachten aufgeführten Fahrzeugtypen entsprechen auch nach der Umrüstung den heute gültigen Vorschriften der StVZO. Das Gutachten verliert seine Gültigkeit, wenn sich entsprechende Bauvorschriften der StVZO ändern oder an den Kraftfahrzeugen Änderungen eintreten, die die Begutachtungspunkte beeinflussen.

§22 48680*10

Prüfgegenstand	PKW-Sonderrad 8.0J x 18H2 Typ AS2-8018
Hersteller	Gewe Reifengroßhandel GmbH

Das Gutachten umfasst Blatt 1 bis 4 und gilt für Sonderräder ab Herstellungsdatum Februar 2021.

Der Technische Dienst Typprüfstelle Fahrzeuge/Fahrzeugteile der TÜV Rheinland Kraftfahrt GmbH, Am Grauen Stein, 51105 Köln ist mit seinem Ingenieurzentrum Technologiezentrum Typprüfstelle, Lambsheim für die angewendeten Prüfverfahren vom Kraftfahrt-Bundesamt entsprechend EG-FGV für das Typgenehmigungsverfahren des KBA unter der Nummer KBA-P 00010-96 benannt.

Lambsheim, 22. November 2021

Technischer Dienst TÜVRheinland Typprüfstelle Fahrzeuge/Fahrzeugteile

Wagner

00380548.DOC

§22 48680*10

Auftraggeber
Gewe Reifengroßhandel GmbH
Hans Geiger Straße 15
D-67661 Kaiserslautern
QM-Nr. 49 02 0160905

Prüfgegenstand PKW-Sonderrad
Modell AS2
Typ AS2-8018
Radgröße 8.0J x 18H2
Zentrierart Mittenzentrierung

Ausführung	Kennzeichnung Rad/ Zentrierring	Lochzahl/ Lochkreis- (mm)/ Mittenloch-ø (mm)	Einpresstiefe (mm)	Radlast (kg)	Abrollumfang (mm)
D3	AS2-8018 D3 / ohne Ring	5/112/66,6	54	730	2150

Kennzeichnungen
KBA-Nummer 48680
Herstellerzeichen TEC
Radtyp und Ausführung AS2-8018 (s.o.)
Radgröße 8.0J x 18H2
Einpresstiefe ET (s.o.)
Herstelldatum Monat und Jahr

Befestigungsmittel

Nr.	Art der Befestigungsmittel	Bund	Anzugsmoment (Nm)	Schaftlänge (mm)
S01	Schraube M14x1,25	Kegel 60°	140	27,6
S02	Schraube M14x1,25	Kegel 60°	140	33

Prüfungen

Entsprechend den Kriterien des VdTÜV Merkblattes 751 (in der jeweils gültigen Fassung) wurden an den im Verwendungsbereich aufgeführten Fahrzeugen Anbau-, Freigängigkeits- und Handlingsprüfungen durchgeführt.

Verwendungsbereich

Hersteller BMW
Mini/BMW

Spurverbreiterung innerhalb 2%

§22 48680*10

Handelsbezeichnung Fahrzeug-Typ ABE/EWG-Nr.	kW-Bereich	Reifen	Reifenbezogene Auflagen und Hinweise	Auflagen und Hinweise
BMW 1er-Reihe F1H e1*2007/46*2018*..	80-110	215/45R18	R37	A12 A16 A18 A57 Flh V00 V18 S01
	80-110	235/40R18	A01 K2b R03	
	80-225	215/45R18	M+S	
	80-225	225/40R18		
BMW 225xe Active Tourer Hybrid UKL-L, F2AT e1*2007/46* 0371*21-..; e1*2007/46*1675*..	100	215/45R18		A12 A16 A18 A56 Flh S02
	100	225/40R18	T92	
	100	225/45R18		
	100	235/40R18	A01 K2b	
	100	235/45R18	A01 K2b	
BMW 2er Active Tourer UKL-L, F2AT e1*2007/46* 0371*13-..; e1*2007/46*1675*..	70-170	215/45R18		A12 A16 A18 A57 Flh S02
	70-170	225/40R18		
	70-170	225/45R18		
	70-170	235/40R18	A01 K2b	
	70-170	235/45R18	A01 K2b	
BMW 2er Gran Coupe F2GC e1*2007/46*2064*..	85-110	215/45R18	R37	A12 A16 A18 A57 Lim V00 V18 S01
	85-110	235/40R18	A01 K2b R03	
	85-225	215/45R18	M+S	
	85-225	225/40R18		
BMW 2er Gran Tourer UKL-L, F2GT e1*2007/46* 0371*18-..; e1*2007/46*1677*..	70-141	215/45R18	T89 T93	A12 A16 A18 A57 Ver S02
	70-141	225/40R18	T88 T92	
	70-141	225/45R18		
	70-141	235/40R18	A01 K2b	
	70-141	235/45R18	A01 K2b	
Mini Clubman One/Cooper ,/D,/S UKL-L, FMK e1*2007/46* 0371*19-.., e1*2007/46*1683*..	75-110	215/40R18	A58 T85 T89	A12 A16 A18 Car V00 V18 S02
	75-110	215/45R18	A58	
	75-110	235/40R18	A01 A58 K2b R03	
	75-155	215/40R18	A57 M+S T85 T89	
	75-155	215/45R18	A57 M+S	
	75-155	225/40R18	A01 A57 K2b	
	75-155	245/35R18	A01 A58 K2b R03	

Allgemeine Hinweise

Im Fahrzeug vorgeschriebene Fahrzeugsysteme, z. B. Reifendruckkontrollsysteme, müssen nach Anbau der Räder funktionsfähig bleiben.

Wird eine in diesem Gutachten aufgeführte Reifengröße verwendet, die nicht bereits in den Fahrzeugpapieren (u. a. Fahrzeugschein, Zulassungsbescheinigung I oder COC-Papier) genannt ist, so sind die Angaben über die Reifengröße in den Fahrzeugpapieren (Fahrzeugschein bzw. -brief, Zulassungsbescheinigung I) durch die Zulassungsstelle berichtigen zu lassen. Diese Berichtigung ist dann nicht erforderlich, wenn die ABE des Sonderrades eine Freistellung von der Pflicht zur Berichtigung der Fahrzeugpapiere enthält.

Die mindestens erforderlichen Geschwindigkeitsbereiche (mit Ausnahme der M+S-Profile) und Tragfähigkeiten der zu verwendenden Reifen sind den Fahrzeugpapieren (Fahrzeugbrief und -schein, Zulassungsbescheinigung I) zu entnehmen. Abschläge der Tragfähigkeit aufgrund der Fahrzeughöchstgeschwindigkeit sind zu berücksichtigen.

§22 48680*10

Fahrzeughöchst-geschwindigkeit	Tragfähigkeit (%) Geschwindigkeitssymbol (GSY)		
	V	W	Y
210 km/h	100%	100%	100%
220 km/h	97%	100%	100%
230 km/h	94%	100%	100%
240 km/h	91%	100%	100%
250 km/h	-	95%	100%
260 km/h	-	90%	100%
270 km/h	-	85%	100%
280 km/h	-	-	95%
290 km/h	-	-	90%
300 km/h	-	-	85%

Ferner sind nur Reifen einer Bauart und achsweise eines Reifentyps zulässig. Bei Verwendung unterschiedlicher Reifentypen auf Vorder- und Hinterachse sind die Hinweise des Fahrzeug- und / oder Reifenherstellers zu beachten.

Das Fahrwerk und die Bremsaggregate müssen, mit Ausnahme der in der entsprechenden Auflage aufgeführten Umrüstmaßnahmen, dem Serienstand entsprechen. Die Zulässigkeit weiterer Veränderungen ist gesondert zu beurteilen.

Wird das serienmäßige Ersatzrad verwendet, soll mit mäßiger Geschwindigkeit und nicht länger als erforderlich gefahren werden. Es müssen die serienmäßigen Befestigungsteile verwendet werden. Bei Fahrzeugen mit Allradantrieb darf nur ein Ersatzrad mit gleicher Reifengröße bzw. gleichem Abrollumfang verwendet werden.

Die Bezieher der Räder sind darauf hinzuweisen, dass der vom Reifenhersteller vorgeschriebene Reifenfülldruck zu beachten ist.

Spezielle Auflagen und Hinweise

A01 Nach Durchführung der Technischen Änderung ist das Fahrzeug unter Vorlage der vorliegenden ABE unverzüglich einem amtlich anerkannten Sachverständigen oder Prüfer für den Kraftfahrzeugverkehr oder einem Prüfingenieur einer Überwachungsorganisation nach Nummer 4 der Anlage VIIIb zur StVZO zur Durchführung und Bestätigung der in der ABE vorgeschriebenen Änderungsabnahme vorzuführen.

A12 Die Verwendung von Schneeketten ist nicht zulässig.

A16 Zum Auswuchten der Räder dürfen an der Felgeninnenseite nur Klebegewichte unterhalb der Felgenschulter angebracht werden. Bei Anbringung der Klebegewichte im Felgenbett ist auf einen Mindestabstand von 2 mm zum Bremssattel bzw. zu den Fahrwerksteilen zu achten.

A18 Es sind nur schlauchlose Reifen zulässig. Werden keine Ventile mit TPMS-Sensoren verwendet, sind ausschließlich Metallschraubventile mit Befestigung von außen, die den Normen DIN, E.T.R.T.O oder Tire and Rim entsprechen, zulässig. Werden Ventile mit TPMS-Sensoren verwendet, so sind die Hinweise und Vorgaben der Hersteller zu beachten. Die Ventile und Sensoren müssen für den vorgeschriebenen Luftdruck und die bauartbedingte Höchstgeschwindigkeit geeignet sein. Die Ventile dürfen nicht über den Felgenrand hinausragen.

A56 Die Rad-/Reifen-Kombination ist nur zulässig an Fahrzeugausführungen mit Allradantrieb (z.B. 4WD, Quattro, Syncro, 4-Matic, 4x4 u. ä.)

§22 48680*10

A57 Diese Rad-/Reifen-Kombination(en) ist (sind) zulässig an Fahrzeugausführungen mit Front bzw. Heck-Antrieb und Allradantrieb (z.B. 2WD, 4WD, Quattro, Syncro, 4-Matic, 4x4, u. ä.)

A58 Rad-Reifen-Kombination(en) nicht zulässig an Fahrzeugen mit Allradantrieb.

Car Die Rad/Reifen-Kombination ist zulässig für Fahrzeugausführungen der Karosserieform Kombilimousine (Avant, Break, Caravan, Grandtour, Kombi, Sportswagon, T-Modell, Touring, Tourer, Turnier, Variant, …).

Flh Die Rad-/Reifen-Kombination ist zulässig für Fahrzeugausführungen der Karosserieform Schrägheckklimousine (Fließheck, 3-türig und 5-türig).

K2b Die Radabdeckung an Achse 2 ist durch Ausstellen der Heckschürze und des Kotflügels oder durch Anbau von dauerhaft befestigten Karosserieteilen im Bereich 0° bis 50° hinter Radmitte herzustellen. Die gesamte Breite der Rad-/Reifenkombination muss, unter Beachtung des maximal möglichen Betriebsmaßes des Reifens (1,04-fache der Nennbreite des Reifens), in dem oben genannten Bereich abgedeckt sein.

Lim Die Rad-/Reifen-Kombination ist zulässig für Fahrzeugausführungen der Karosserieform Limousine.

M+S Diese Reifengröße ist nur zulässig als M+S-Bereifung.

R03 Diese Reifengröße ist nur an Achse 2 zulässig.

R37 Diese Reifengröße ist nicht geprüft für Fahrzeuge, die serienmäßig ausschließlich mit größeren und/oder breiteren Reifengrößen (u. a. Fahrzeugschein, Zulassungsbescheinigung I, COC-Papier oder Bedienungsanleitung) ausgerüstet sind.

S01 Zur Befestigung der Räder dürfen nur die mitgelieferten Befestigungsmittel Nr. S01 (siehe Seite 1) verwendet werden.

S02 Zur Befestigung der Räder dürfen nur die mitgelieferten Befestigungsmittel Nr. S02 (siehe Seite 1) verwendet werden.

T85 Reifen (LI 85) nur zulässig für Fahrzeuge mit zul. Achslasten bis 1030 kg (Fzg.-Schein, Ziff. 16 bzw. Zulassungsbescheinigung Feld 8). Abschläge der Tragfähigkeit aufgrund der Bauartbedingten Höchstgeschwindigkeit (Fzg.-Schein, Ziff. 6 bzw. Zulassungsbescheinigung Feld T) sind zu berücksichtigen.

T88 Reifen (LI 88) nur zulässig für Fahrzeuge mit zul. Achslasten bis 1120 kg (Fzg.-Schein, Ziff. 16 bzw. Zulassungsbescheinigung Feld 8). Abschläge der Tragfähigkeit aufgrund der Bauartbedingten Höchstgeschwindigkeit (Fzg.-Schein, Ziff. 6 bzw. Zulassungsbescheinigung Feld T) sind zu berücksichtigen.

T89 Reifen (LI 89) nur zulässig für Fahrzeuge mit zul. Achslasten bis 1160 kg (Fzg.-Schein, Ziff. 16 bzw. Zulassungsbescheinigung Feld 8). Abschläge der Tragfähigkeit aufgrund der Bauartbedingten Höchstgeschwindigkeit (Fzg.-Schein, Ziff. 6 bzw. Zulassungsbescheinigung Feld T) sind zu berücksichtigen.

T92 Reifen (LI 92) nur zulässig für Fahrzeuge mit zul. Achslasten bis 1260 kg (Fzg.-Schein, Ziff. 16 bzw. Zulassungsbescheinigung Feld 8). Abschläge der Tragfähigkeit aufgrund der Bauartbedingten Höchstgeschwindigkeit (Fzg.-Schein, Ziff. 6 bzw. Zulassungsbescheinigung Feld T) sind zu berücksichtigen.

§22 48680*10

T93 Reifen (LI 93) nur zulässig für Fahrzeuge mit zul. Achslasten bis 1300 kg (Fzg.-Schein, Ziff. 16 bzw. Zulassungsbescheinigung Feld 8). Abschläge der Tragfähigkeit aufgrund der Bauartbedingten Höchstgeschwindigkeit (Fzg.-Schein, Ziff. 6 bzw. Zulassungsbescheinigung Feld T) sind zu berücksichtigen.

V00 Unterschiedliche Reifengrößen auf Vorder- und Hinterachse sind nicht zulässig für Fahrzeugausführungen mit Allradantrieb (z.B. AWD, 4-Matic, Syncro, 4x4,...).

V18 Bei Verwendung verschiedener Reifengrößen an Vorder- und Hinterachse sind folgende Reifenkombinationen, sofern die Reifengrößen in der Spalte "Reifen" aufgeführt sind, möglich:

	Vorderachse	Hinterachse
Nr. 1	205/40R18	225/35R18
Nr. 2	205/45R18	225/40R18
Nr. 3	215/40R18	245/35R18, 255/35R18
Nr. 4	215/45R18	235/40R18, 245/40R18
Nr. 5	215/55R18	235/50R18
Nr. 6	225/40R18	245/35R18, 255/35R18, 265/35R18, 285/30R18, 295/30R18
Nr. 7	225/45R18	245/40R18, 255/40R18, 275/35R18, 285/35R18
Nr. 8	225/50R18	245/45R18, 255/45R18
Nr. 9	235/40R18	255/35R18, 265/35R18, 275/35R18, 315/30R18
Nr. 10	235/45R18	255/40R18, 265/40R18, 275/40R18, 295/35R18
Nr. 11	235/50R18	255/45R18, 285/40R18
Nr. 12	235/60R18	255/55R18, 285/50R18
Nr. 13	245/35R18	255/35R18
Nr. 14	245/40R18	255/40R18, 265/35R18, 275/35R18, 285/35R18
Nr. 15	245/45R18	265/40R18, 275/40R18, 285/40R18
Nr. 16	245/50R18	275/45R18
Nr. 17	255/40R18	285/35R18, 295/35R18
Nr. 18	255/45R18	275/40R18, 285/40R18
Nr. 19	255/50R18	285/45R18
Nr. 20	255/55R18	285/50R18
Nr. 21	265/35R18	295/30R18, 315/30R18

Es sind nur Reifen eines Herstellers und achsweise eines Profiltyps zulässig, für die der Reifen- oder Fahrzeughersteller die Eignung für das jeweilige Fahrzeug bestätigt. Diese Bestätigung ist vom Führer des Fahrzeugs mitzuführen.

Ver Die Rad-/Reifen-Kombination ist zulässig für Fahrzeugausführungen der Karosserieform Minivan (z.B. Verso, Gran, ...)

Prüfort und Prüfdatum

Die Verwendungsprüfung fand am 22. November 2021 in Lambsheim statt.

Prüfergebnis

Aufgrund der durchgeführten Prüfungen bestehen keine technischen Bedenken o.g. Sonderräder unter Beachtung der Auflagen und Hinweise zu verwenden.

Die in diesem Gutachten aufgeführten Fahrzeugtypen entsprechen auch nach der Umrüstung den heute gültigen Vorschriften der StVZO. Das Gutachten verliert seine Gültigkeit, wenn sich entsprechende Bauvorschriften der StVZO ändern oder an den Kraftfahrzeugen Änderungen eintreten, die die Begutachtungspunkte beeinflussen.

§22 48680*10

Das Gutachten umfasst Blatt 1 bis 6 und gilt für Sonderräder ab Herstellungsdatum Februar 2021.

Der Technische Dienst Typprüfstelle Fahrzeuge/Fahrzeugteile der TÜV Rheinland Kraftfahrt GmbH, Am Grauen Stein, 51105 Köln ist mit seinem Ingenieurzentrum Technologiezentrum Typprüfstelle, Lambsheim für die angewendeten Prüfverfahren vom Kraftfahrt-Bundesamt entsprechend EG-FGV für das Typgenehmigungsverfahren des KBA unter der Nummer KBA-P 00010-96 benannt.

Lambsheim, 22. November 2021

Technischer Dienst TÜVRheinland Typprüfstelle Fahrzeuge/Fahrzeugteile

Wagner

00380549.DOC

§22 48680*10

Hinweisblatt „Radabdeckung“

Die nachfolgenden Bilder stellen schematisch dar, wie und an welchen Stellen die Radabdeckung mit Hilfe von Zusatzleisten (schraffiert), die im Fachhandel (auch als Meterware) in verschiedenen Breiten erhältlich sind, gem. den Auflagen

K1a, K1b, K1c und
K2a, K2b, K2c

hergestellt werden können. Die Zusatzleisten sind dauerhaft an die äußeren Kotflügelkanten zu kleben.

Vorderachse		
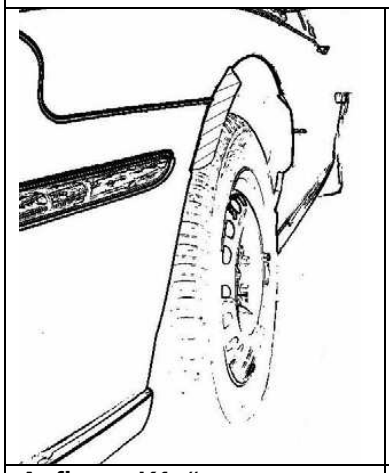	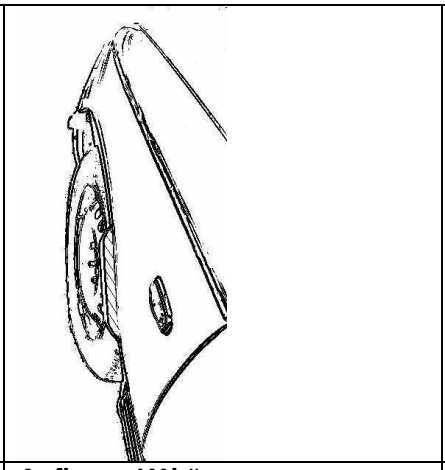	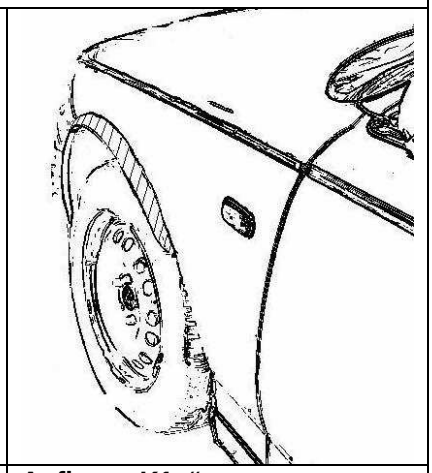
Auflage „K1a“	**Auflage „K1b“**	**Auflage „K1c“**
Beispiel für eine Leiste im Bereich 0° bis 30° vor der Radmitte	Beispiel für eine Leiste im Bereich 0° bis 50° hinter der Radmitte	Beispiel für eine Leiste im Bereich von 30° vor bis 50° hinter der Radmitte

Hinterachse		
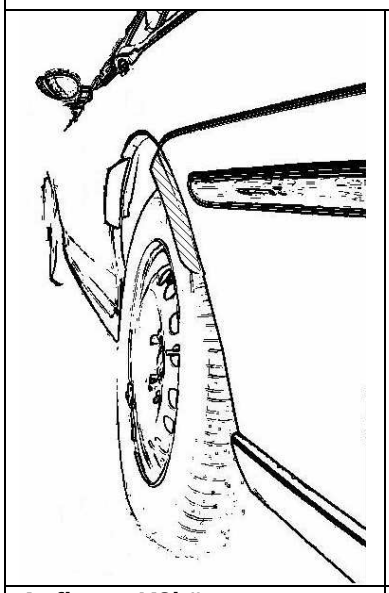	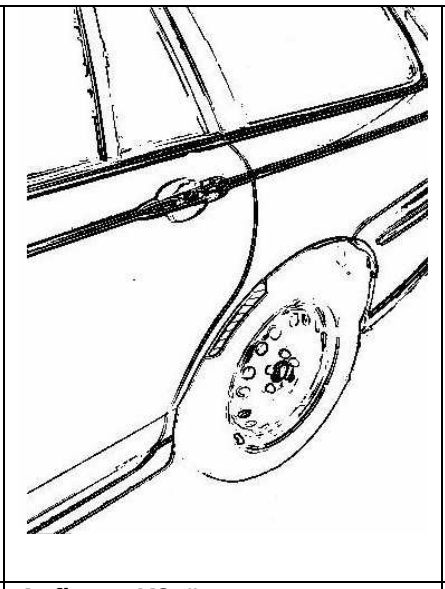	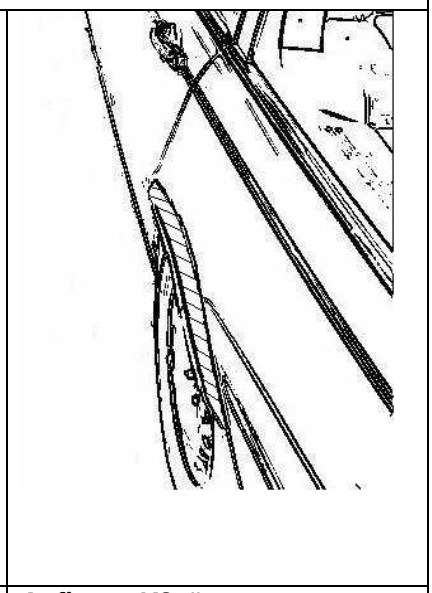
Auflage „K2b“	**Auflage „K2a“**	**Auflage „K2c“**
Beispiel für eine Leiste im Bereich 0° bis 50° hinter der Radmitte	Beispiel für eine Leiste im Bereich 0° bis 30° vor der Radmitte	Beispiel für eine Leiste im Bereich von 30° vor bis 50° hinter der Radmitte

§22 48680*10

Ergänzende Radbeschreibung TAM

Hersteller	**Gewe Reifenhandel GmbH** **Hans Geiger Str. 15** **DE-67661 Kaiserslautern**
Art	**Einteiliges Leichtmetall-Sonderrad**
Radtyp	**AS2-8018**
Weitere Kennzeichnung	**KBA 48680**

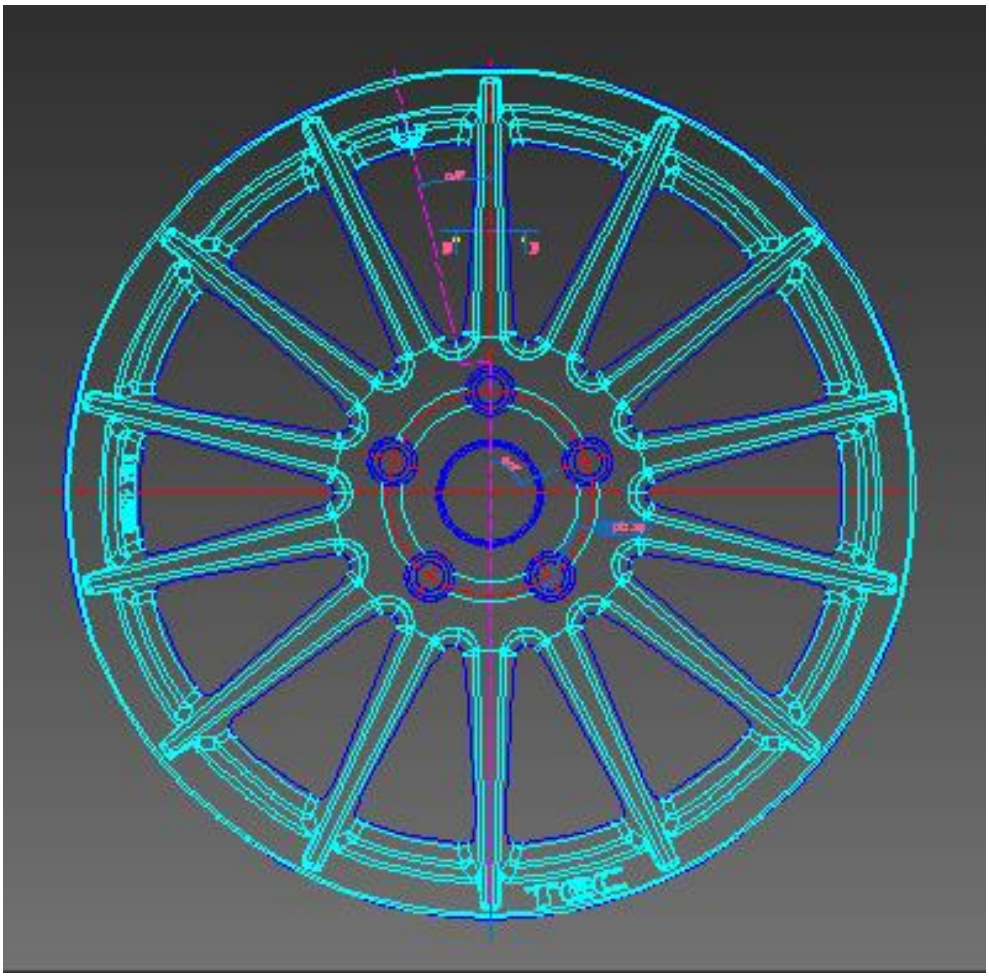

§22 48680*10

1 Beschreibung der Leichtmetall-Sonderräder AS2-8018

Hierbei handelt es sich um Leichtmetall-Sonderräder für PKW. Felge und Schüssel sind in einem Stück gegossen, die Mittenbohrung ist mit einer Nabenkappe verschlossen. Das Rad hat an der Innen- und Außenseite einen Normalhump. Spanabhebend bearbeitet sind Felgenbett, Felgenhörner, Radanschlussfläche und Mittenbohrung. Der Korrosionsschutz besteht aus einer mehrschichtigen Einbrennlackierung**.**

2 Konstruktion

Aufbau	Einteiliges Leichtmetall-Sonderrad	
Felgennorm	In Anlehnung an E.T.R.T.O.	
Gießverfahren	Niederdruckkokillenguss	
Werkstoff	AlSi7 wa (Werkstoffnormbezeichnung A.356-T6)	
Chemische Zusammensetzung [Gew.-%]	Si	6,5-7,5
	Fe_{max}	0,18
	Cu_{max}	0,05
	Mn	0,1
	Mg	0,25-0,45
	Ni_{max}	10,03
	Zn_{max}	0,07
	Pb_{max}	0,03
	Ti	0,2
	Sn_{max}	0,03
	Sr	0,01-0,02
	Rest Al	x
Festigkeitswerte	Mindestwerte (Proben dem Gussstück entnommen)	
Zugfestigkeit	R_m = 220 N/mm²	
Dehngrenze	$R_{p0,2}$ = 180 N/mm²	
Bruchdehnung	A_{50} = 4-8 %	
Brinellhärte	80 – 100 HB	

§22 48680*10

3 Allgemeine Angaben

Radgröße	8.0J x 18H2
Radtyp	AS2–8018
Zeichnungs-Nr.	AS2_8018_008
Index	In der jeweils gültigen Fassung
Reifenart	Schlauchlos
Schneeketten	vgl. Prüfbericht

4 Verwendungsbereich

Ausführungen, Abmessungen, Radkennzeichnungen laut Zeichnungsnummer siehe Punkt 3, Allgemeine Angaben dieser Radbeschreibung; Anzugsmomente und Befestigungselemente vgl. Prüfbericht

5 Abmessungen und sonstige Daten

Lochkreisdurchmesser	laut Radzeichnung (Zeichnungsnummer siehe Punkt 3)	
Nabenbohrung	laut Radzeichnung (Zeichnungsnummer siehe Punkt 3)	
Einpresstiefe	laut Radzeichnung (Zeichnungsnummer siehe Punkt 3)	
Rundlauf	Bis 0,25 mm	
Planlauf	Bis 0,25 mm	
Zentrierart	Mittenzentrierung	
Art der Ventile	vgl. Prüfbericht	
Auswuchtgewichte	außen:	Klebegewichte an Felgenschulter DIN 7817
	innen:	Klammergewichte an Felgenhorn oder Klebegewichte an Felgenschulter DIN 7817
Reifengröße	vgl. Prüfbericht	

6 Zubehör

Radkappe: Z06M

Zentrierringe: Zentrierring 74,1mm (AN741-726); 72,5mm; 64,0mm; R27; Ø66,45

Befestigungsmittel: Schrauben

Bezeichnung	Abmessung	Hersteller-Nr.
B01	M12x1,5x30 mm	B30
B02	M12x1,25x32 mm	B31
B03	M14x1,5x33 mm	B42
B04	M12x1,5x26 mm	B12
B05	M14x1,5x28 mm	B13
B06	M12x1,25x28 mm	C17B28
B07	M12x1,5x21 mm	C17A21
B08	M14x1,25x33 mm	C17F33
B09	M14x1,25x27 mm	C17F27
B10	M12x1,25x mm	MASTER-C17B
B11	M12x1,5x26 mm	B12-GR
B12	M12x1,5x22 mm	LC17A22F
B13	M12x1,5x23 mm	LC17A23F
B14	M14x1,5x mm	MASTER-C17D

Muttern

Bezeichnung	Abmessung	Hersteller-Nr.
N08	M14x1,5x.. mm	D13
N09	M12x1,25x.. mm	D91
N10	M12x1,5x.. mm	D90
N11	M14x1,5x mm	D5
N12	M12x1,25x..mm	D2sp
N13	M12x1,5x mm	D6sp
N14	M14x1,5x mm	D17CL10

§22 48680*10

Zeichnungen gemäß dem Prüfbericht beigefügtem GEWE-Zubehörkatalog

7 Räderfertigung / Qualitätsüberwachung

Für jede Charge des angelieferten dauerveredelten Aluminiums liegt ein Analysentest vor. Nach Überprüfung und Freigabe durch die Qualitätskontrolle erfolgt das Schmelzen in gasbeheizten, temperaturkonstanten und kontrollierten Öfen und das Gießen in Kokillenform. Jedes erzeugte Gussteil wird gekennzeichnet mit Jahr und Monat an der Radinnenseite. Durch die Qualitätskontrolle werden die Gussteile mittels ständiger Maß-, Riss- und Sichtkontrolle auf Fehler überprüft. Jedes Gussteil durchläuft die Röntgenkontrolle und wird bei OK-Befund mit einem Prüfstempel an der Radinnenseite versehen. Danach erfolgt die spanabhebende Bearbeitung von Felgenbett, Felgenhorn, Nabeninnenbereich und der Radanlagefläche mittels CNC-Drehautomaten. Die Befestigungsbohrungen werden ebenfalls mittels CNC-Bohrautomaten eingebracht. Von der Qualitätskontrolle werden Stichprobenkontrollen der wichtigsten Hauptmaße durchgeführt. Nach Überprüfung der Dichtigkeit zwischen 350 und 500 KPA werden OK-Teile mit einem Prüfstempel versehen. Nach dem Entgraten und Entfetten wird eine Mehrschichtlackierung (Einbrennlackierung) aufgebracht und als kontrolliert mit Prüfstempel versehen. Beim letzten Arbeitsgang werden die Räder mit montiertem Deckel und Emblem sowie entsprechendem Zubehör nach Stichprobenkontrollen bezüglich der Kennzeichnung und Radausführung versandgerecht verpackt. Der Karton erhält einen Aufkleber mit Inhaltsangabe.

8 Qualitätskontrolle

Eingehende Werkstoffe	Je Charge ein Analysentest (Hüttenaluminium)
Schmelze	Je Charge Spektralanalyse
Gussrohling	100 % Kontrolle bzw. Überprüfung wie folgt: Stempelung Gießer, Gießdatum, Röntgen, Entgratung, Röntgenkontrolle

Bearbeitete Teile	Maßkontrolle		
Oberflächenschutz	Korrosionsbeständigkeit garantieren wir nach DIN 1725.		
	Beständigkeit	gegen Witterungseinflüsse:	sehr gut
		gegen Meerwasser:	gut
Radfestigkeit	Biege / Wechselprüfung, Impacttest, Abrollprüfung		

9 Fertigungsbetriebe der Leichtmetall-Sonderräder

Fertigungsstätte:

Thai Alloy Manufacturing
Theapharuk Road
24/15 Moo 3 Soi Kaisakdawat
Bangplee District
Samutrapakam 10540, Thailand

Vertrieb:

Gewe Reifenhandel GmbH
Hans Geiger Str. 15
DE-67661 Kaiserslautern

Erstellt am 27.08.2021

gewe REFEN-GROSSHANDEL GmbH
Hans-Geiger-Straße 15
67661 KAISERSLAUTERN

Unterzeichner

Gewe Reifenhandel GmbH

§22 48680*10

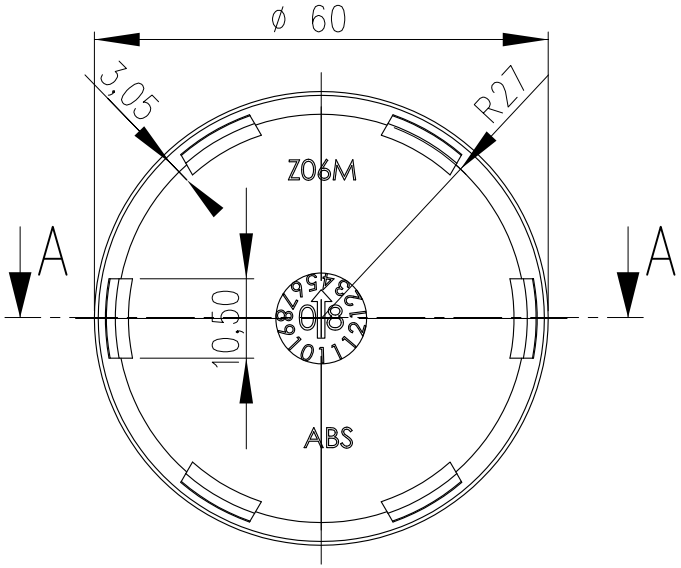

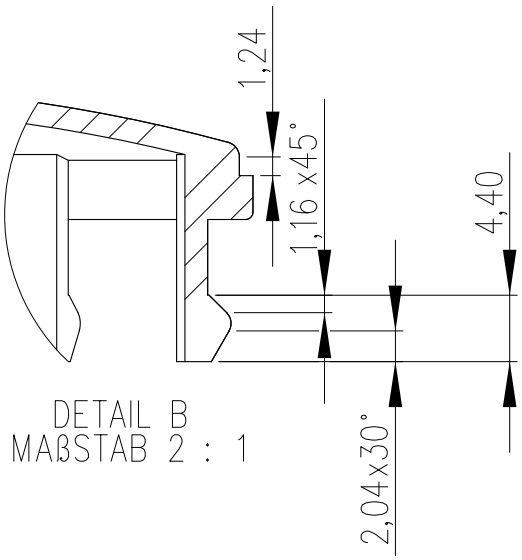

DETAIL B
MAßSTAB 2 : 1

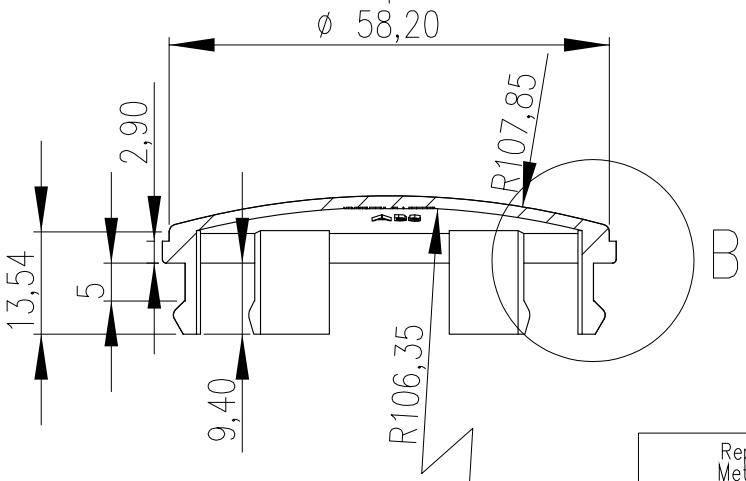

SCHNITTDARSTELLUNG A–A

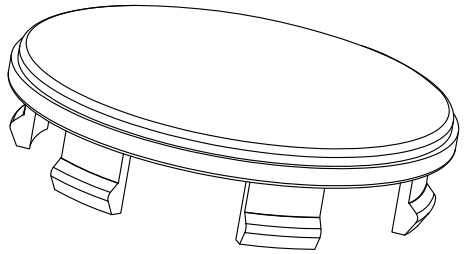

Alle unbemaßten Geometrien sind dem CAD–Datenstand zu entnehmen

Repetaler Metall–Color GmbH Askay 32 D–57439 Attendorn	Für diese Zeichnung behält sich die Firma : Repetaler Metall–Color GmbH alle Rechte vor. Sie darf ohne Zustimmung weder vervielfältigt noch an Dritte weitergegeben werden.					Masse ohne Toleranzangaben nach DIN 60901	
Zust.	Änderung :	Datum :	NAME:		NAME:	Datum :	TITLE: Träger
				Bearb.	Dröge	16.01.2008	
				Gepr.	Koch	16.01.2008	
				Norm			
				MATERIAL: ABS			Produkbez. : Z06M
				Gewicht : 7,6 Gramm			Maßstab :1:1/2:1

A4

Blatt 1 von 1

§22 48680*10

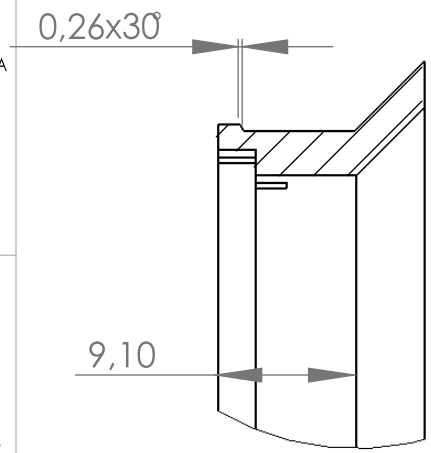

DETAIL B
MAßSTAB 2 : 1

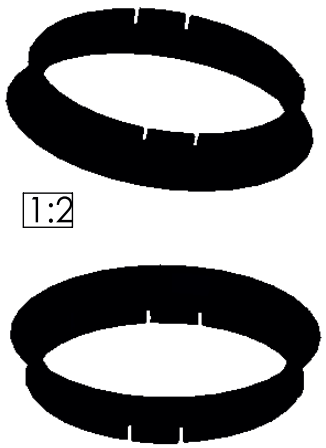

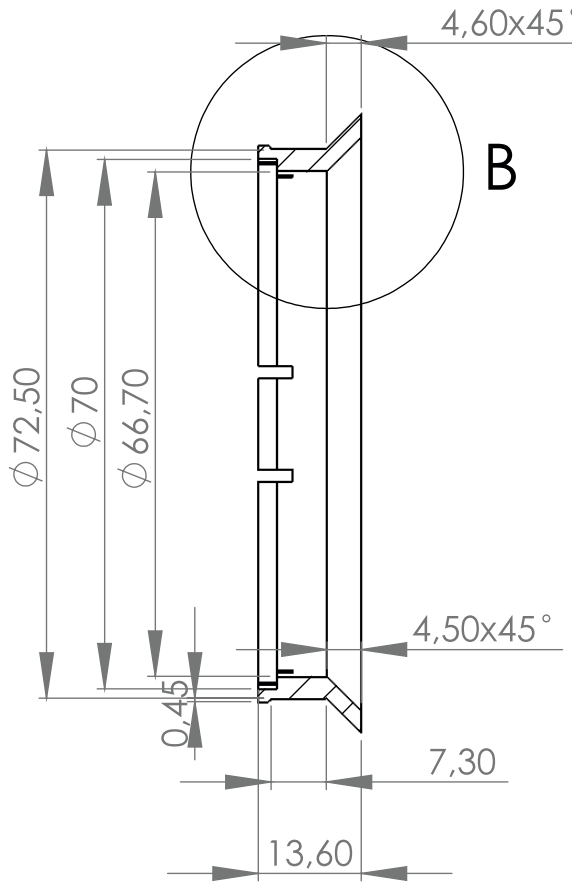

SCHNITTDARSTELLUNG A-A

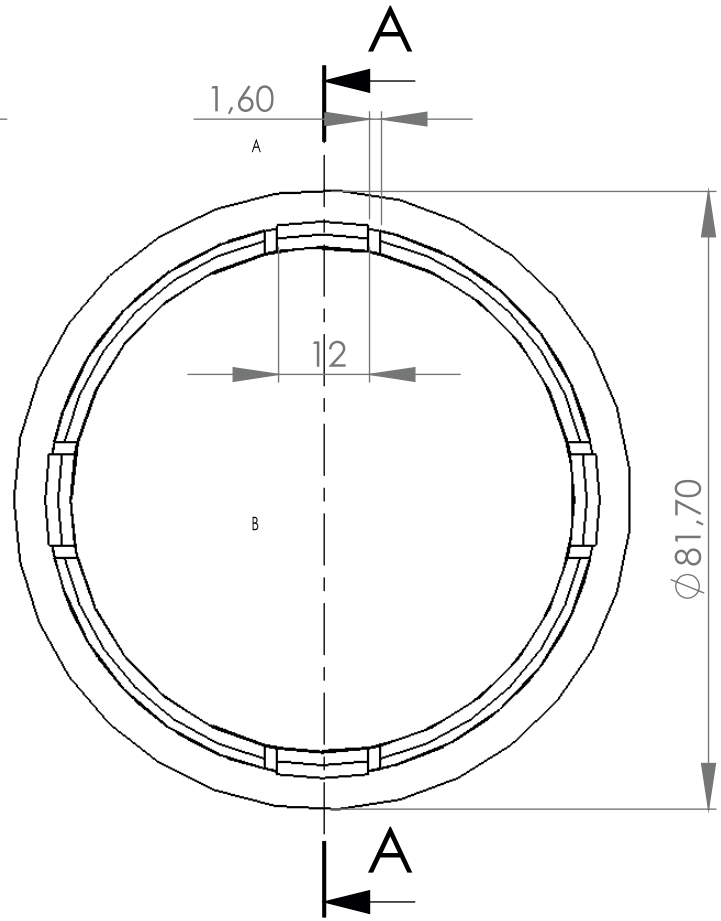

Alle unbemaßten Geometrien sind dem CAD-Datenstand zu entnehmen

§22 48680*10

Repetaler Kunststoff-Color GmbH Askay 32 D-57439 Attendorn	Für diese Zeichnung behält sich die Firma : Repetaler Kunstoff-Color GmbH alle Rechte vor. Sie darf ohne Zustimmung weder vervielfältigt noch an Dritte weitergegeben werden.			Masse ohne Toleranzangaben nach DIN 16901			
Zust.	Änderung :	Datum :	NAME:		NAME:	Datum :	TITLE:
				Bearb.	Dröge	24.06.2014	Zentrierring 72,6 mm
				Gepr.	Benz	24.06.2014	
				Norm			
				MATERIAL: PA6 GF30		Produkbez. :	R27
				Gewicht :		Maßstab :1:1/2:1/1:2	Blatt 1 von 1

A4

SUPPLIER CODE		
	Thai Alloy Manufacturing Gravity Casting plant	210100

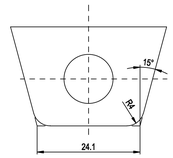

VIEW - E
(Scale 2:1)

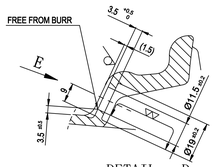

DETAIL - D

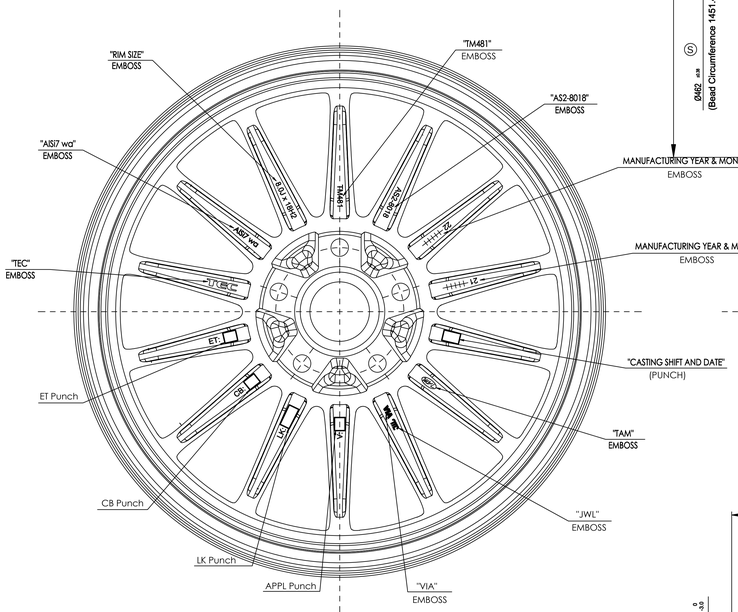

(Scale 1:2)

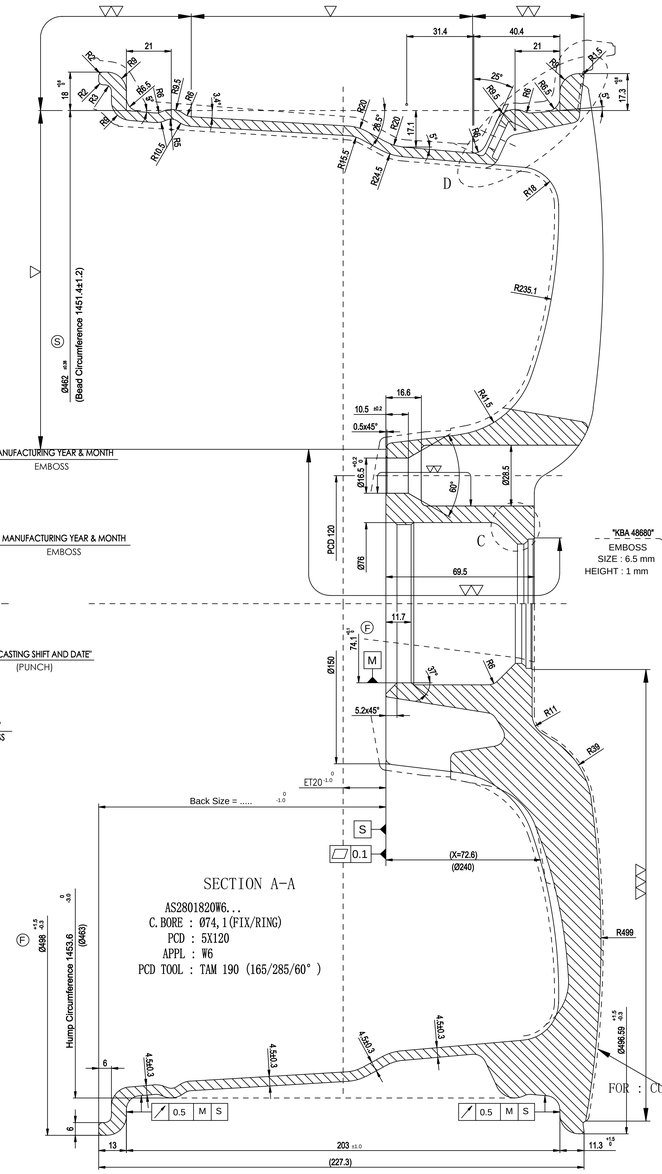

SECTION A-A

AS2801820W6...
C.BORE : Ø74,1(FIX/RING)
PCD : 5X120
APPL : W6
PCD TOOL : TAM 190 (165/285/60°)

DETAIL - C
Housing cap : ZM06

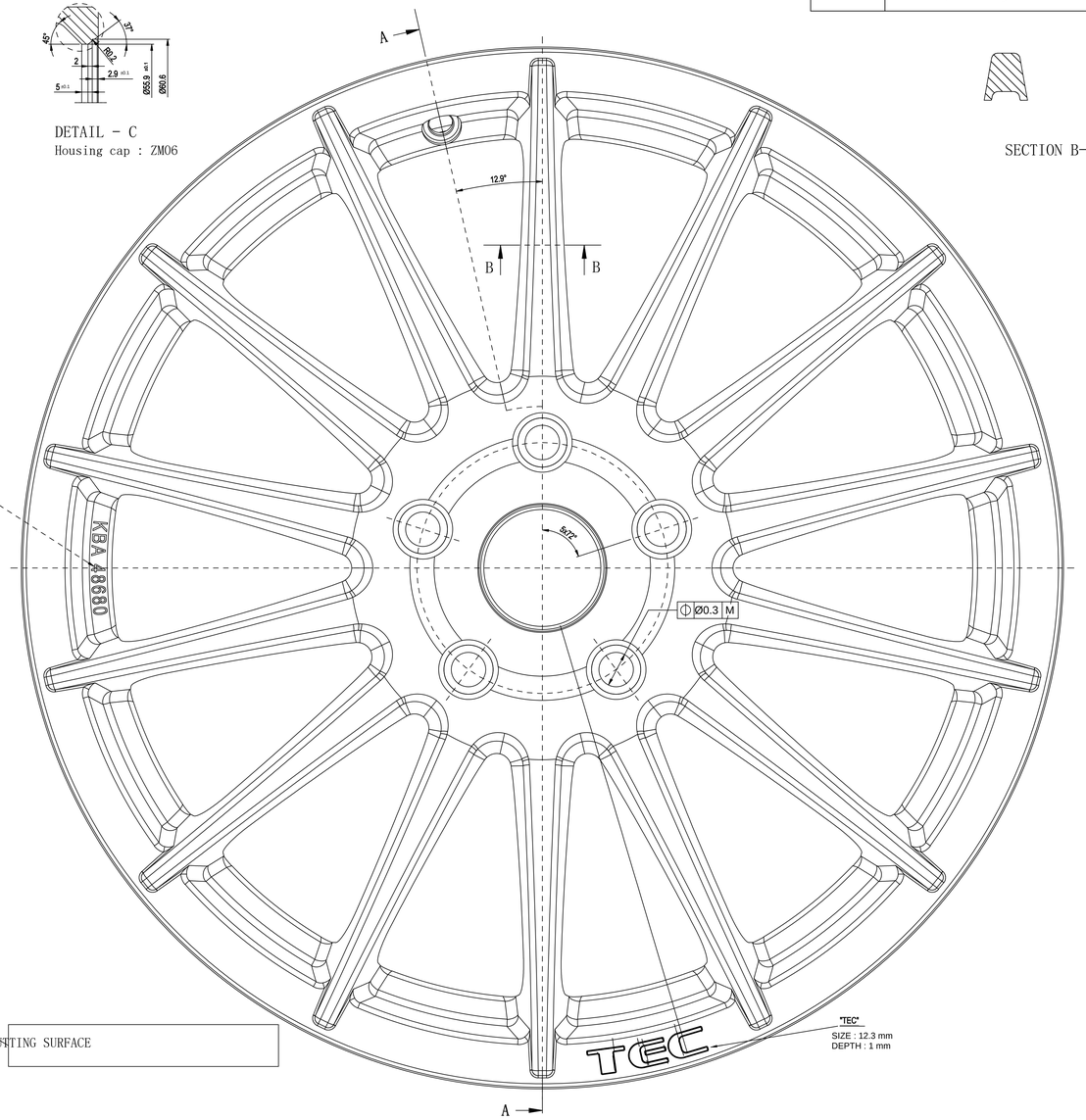

SECTION B-B

1.STRENGTH & DURABILITY TEST (WHEEL LOAD 1000 kg)			
ITEMS	STANDARD	TEST CONDITION	FAILURE CRITERIA
ROTARY BENDING TEST	UN R124	BENDING MOMENT 75% : Nm REV : 200,000 MIN. BENDING MOMENT 50% : Nm REV : 1,800,000 MIN. WHEEL BOLT TIGHTENING TORQUE:140 Nm	TECHNICAL CRACKS ARE NOT ACCEPTED
ROLLING TEST	UN R124	LOAD : kN REV : 2,000 km MIN. WHEEL BOLT TIGHTENING TORQUE:140 Nm	TECHNICAL CRACKS AND/OR AIR LEAKAGE ARE NOT ACCEPTED
IMPACT TEST	UN R124 (ISO7141:2005)	IMPACT MASS : 780 kg HEIGHT OF DROPPING : 230 mm WHEEL BOLT TIGHTENING TORQUE : 140 Nm	1) VISIBLE FRACTURES PENETRATE THROUGH A SECTION OF THE CENTER MEMBER OF THE WHEEL ASSEMBLY 2) THE CENTER MEMBER SEPERATES FROM THE RIM 3) THE TYRE LOSES ALL AIR PRESSURE WITHIN ONE MINUTE
MINIMUM RESIDUAL TORQUE AFTER TEST : 140Nm			

2.LEAK TEST	
ITEM	
AIR PRESSURE	RIM PART MUST BE FREE OF AIR LEAK UNDER 500-550 kPa

3.MATERIAL COMPOSITION (%) FOR ASTM A356							
Si	Mg	Fe	Ti	Zn	Mn	Cu	Al
6.5-7.5	0,25 - 0,45	0,18 max	0.2 Max	0,07 max	0.1 Max	0.05 max	REMAINDER

4.MECHANICAL PROPERTIES :		
4.1	TENSILE STRENGTH	220 MPa MINIMUM AT OUTER RIM FLANGE
4.2	YIELD STRENGTH	180 MPa MINIMUM AT OUTER RIM FLANGE
4.3	% OF ELONGATION	4-8% MINIMUM AT OUTER RIM FLANGE
4.4	HARDNESS	80-100HB AT OUTER RIM FLANGE

5.PAINT (ACCORDING TO CASS TEST : FULL PAINT 240HRS)		
5.1	PAINT TYPE	PRIMER POWDER PAINTING + BASE COAT LIQUID PAINTING + CLEAR COAT LIQUID PAINTING
5.2	COLOR	SILVER WITH FULLY PAINT. (DIFFERENCE FROM COLOR SAMPLE : 3 MAX)
5.3	PAINT AREA	PAINT AREA "G" (PART BOLTSEAT, HUB HOLE, HUB JOINT SURFACE MUST NOT BE PAINTED)

6.UNBALANCE WITH VALVE INSTALLED	STATIC UNBALANCE	45g

7.FINISH WEIGHT	12,35 ±0.3 kg

(F)2 (P)1 (R)2 (S)1

NO	CODE	STAMP APPL	Offset	PCD	CTB	Load	Circumference	Cornering Test (Kg.m) (Mb max)	Short Term	Long Term	Impact Test (Kg)	Drum Test (Kg.f)
1	AS2801818OP	OP	18	4x108	65,1	500	1995	304	228	152	480	1250
2	AS2801820W6	W6	20	5x120	74,1	730	2150	479	359	240	618	1825
3	AS2801830W5	W5	30	5x120	72,6	730	2150	494	370	247	618	1825
4	AS2801830W6	W6	30	5x120	74,1	730	2150	494	370	247	618	1825
5	AS2801835X5	X5	35	5x100	64,0	630	2050	414	311	207	558	1575
6	AS2801835O1	O1	35	5x105	56,6	730	2150	501	376	250	618	1825
7	AS2801835D4	D4	35	5x112	66,5	730	2150	501	376	250	618	1825
8	AS2801835DB	DB	35	5x112	66,6	730	2150	501	376	250	618	1825
9	AS2801835O3	O3	35	5x115	70,2	730	2150	501	376	250	618	1825
10	AS2801835W3	W3	35	5x112	72,5	730	2150	501	376	250	618	1825
11	AS2801838X2	X2	38	4x100	64	630	2050	418	314	209	558	1575
12	AS2801838O2	O2	38	5x110	65,1	730	2150	505	379	253	618	1825
13	AS2801838W4	W4	38	5x114,3	72,5	730	2150	505	379	253	618	1825
14	AS2801845F2	F2	45	4x108	63,4	500	1995	331	248	165	480	1250
15	AS2801845F3	F3	45	5x108	63,4	730	2150	516	387	258	618	1825
16	AS2801845W3	W3	45	5x112	72,5	730	2150	516	387	258	618	1825
17	AS2801845W4	W4	45	5x114,3	72,5	730	2150	516	387	258	618	1825
18	AS2801845W5	W5	45	5x120	72,6	730	2150	516	387	258	618	1825
19	AS2801854D3	D3	54	5x112	66,6	730	2150	494	370	247	606	1775
20	AS2801828K3	X3W	28	4x108	72,5	630	2050	418	314	209	558	1575

Method 1 acc. ISO128

REV.NO	REVISION CODE	DESCRIPTION	NAME	CHECK	DATE
008		Revision Cap all Z06M	J.Keil	M.Merker	23.07.21
007		updating drawing under manufacturing TAM	J. Keil	M.Merker	18.03.21
		Revision drw on marking and update drill			

PROJECTION USED	REV.NO. 008	REVISION DATE 18.03.21	CUSTOMER/SUPPLIER-DRAWING/PART-NO.
PROJECTION PB			

DRAWN RESPONSIBILITY	Juergen Keil	18.03.21
START DATEIN		
CHECKED	Juergen Keil	18.03.21
STANDARDIZER		
MATERIAL DIMENSIONS		

SYST: CATIA V5R27

CUSTOMER/SUPPLIER

FINAL CONDITION

PART REGULAR TOLERANCES FROM: PRODUCTION, DIE CASTS & MECHANIC ISO8062 LEVEL 2

DOCUMENTATION

BY PRODUCT/DIMENSION STANDARD: SEE DRAWING

GENERAL TOLERANCES: SEE DRAWING

MATERIAL/ALLOY: SEE DRAWING

SURFACE PROTECTION

WEIGHT (kg) (calculated): SEE DRAWING

COMPANY: WheelConsult

WheelConsult COPYRIGHT
DEFINITION AND SPECIFICATION ARRANGEMENT
***
MODEL, DRAWINGS, DATA AND SPECIFICATIONS
***
DEFINITION AND SPECIFICATION ARRANGEMENT
***
PRODUCTION AND DELIVERY
THIS DOCUMENT IS THE PROPERTY OF WHEELCONSULT. IT MAY NOT BE COPIED OR DISCLOSED TO THIRD PARTIES WITHOUT WRITTEN CONSENT OF WHEELCONSULT. ANY ALTERATIONS ONLY AFTER PRIOR WRITTEN PERMISSION

DIMENSION-/PART NUMBER: AS2_8018_008

SCALE: 1:1 2:1

TITLE: AS2-8018

VERSION: 008 SHEET: 1/2 SIZE: A0

$22 48680110

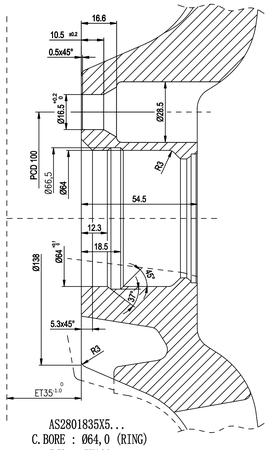

AS2801835X5...
C.BORE : Ø64,0 (RING)
PCD : 5X100
APPL : X5
PCD TOOL : TAM 190 (165/285/60°)

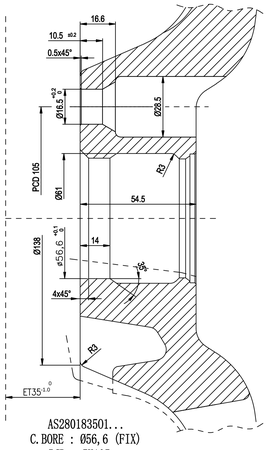

AS280183501...
C.BORE : Ø56,6 (FIX)
PCD : 5X105
APPL : 01
PCD TOOL : TAM 190 (165/285/60°)

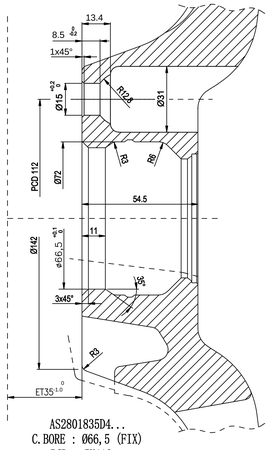

AS2801835D4...
C.BORE : Ø66,5 (FIX)
PCD : 5X112
APPL : D4
PCD TOOL : TAM 150 (15/31/128)

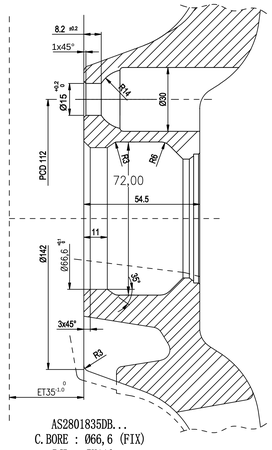

AS2801835DB...
C.BORE : Ø66,6 (FIX)
PCD : 5X112
APPL : DB
PCD TOOL : TAM 160 (15/30/R14)
CAP : Z06M

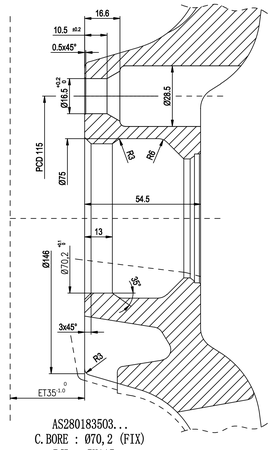

AS280183503...
C.BORE : Ø70,2 (FIX)
PCD : 5X115
APPL : 03
PCD TOOL : TAM 190 (165/285/60°)

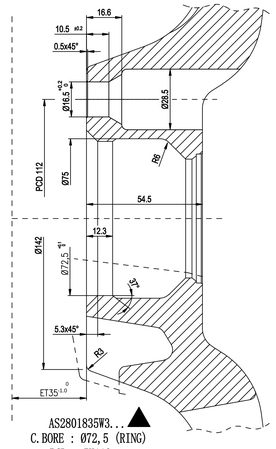

AS2801835W3...
C.BORE : Ø72,5 (RING)
PCD : 5X112
APPL : W3
PCD TOOL : TAM 190 (165/285/60°)

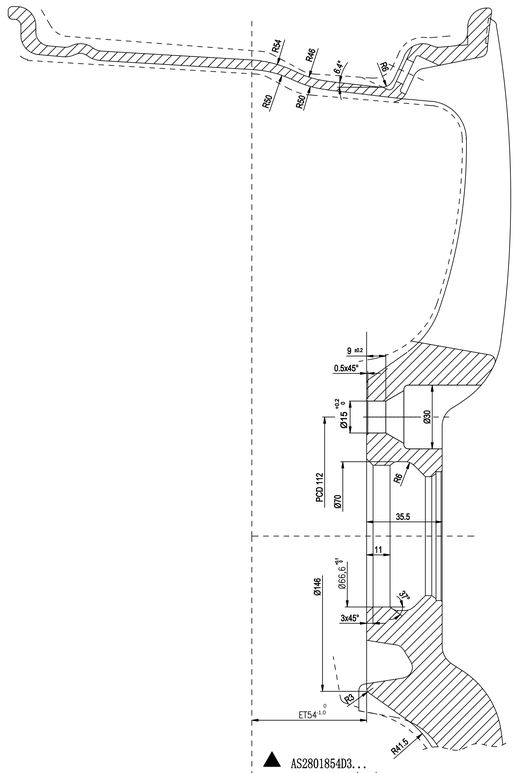

AS2801854D3...
C.BORE : Ø66,6(FIX)
PCD : 5X112
APPL : D3
PCD TOOL : TAM 170 (15/30/60°)
MACHINING FROM ET45/H5

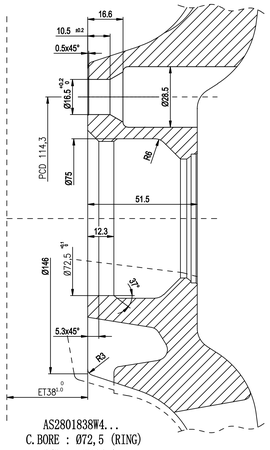

AS2801838W4...
C.BORE : Ø72,5 (RING)
PCD : 5X114,3
APPL : W4
PCD TOOL : TAM 190 (165/285/60°)
MACHINING FROM ET35/H5

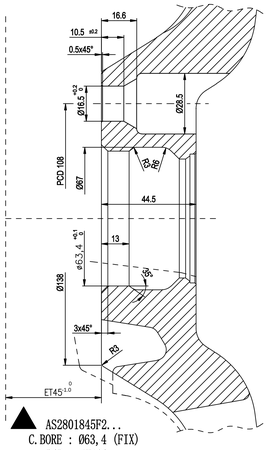

AS2801845F2...
C.BORE : Ø63,4 (FIX)
PCD : 4X108
APPL : F2
PCD TOOL : TAM 190 (165/285/60°)
MACHINING FROM ET38/H4

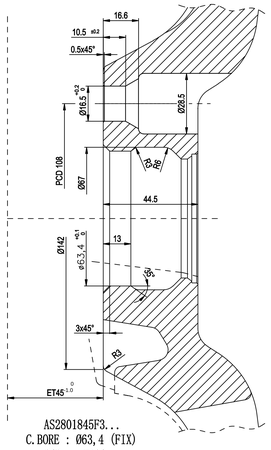

AS2801845F3...
C.BORE : Ø63,4 (FIX)
PCD : 5X108
APPL : F3
PCD TOOL : TAM 190 (165/285/60°)

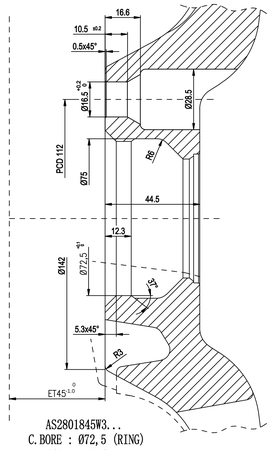

AS2801845W3...
C.BORE : Ø72,5 (RING)
PCD : 5X112
APPL : W3
PCD TOOL : TAM 190 (165/285/60°)

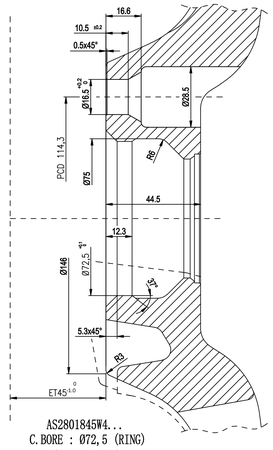

AS2801845W4...
C.BORE : Ø72,5 (RING)
PCD : 5X114,3
APPL : W4
PCD TOOL : TAM 190 (165/285/60°)

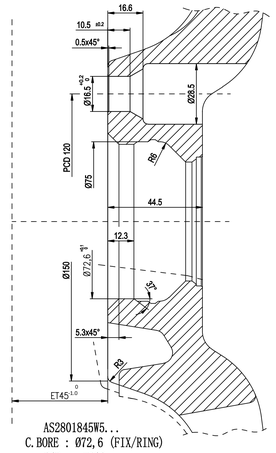

AS2801845W5...
C.BORE : Ø72,6 (FIX/RING)
PCD : 5X120
APPL : W5
PCD TOOL : TAM 190 (165/285/60°)

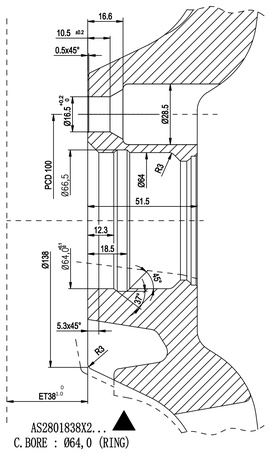

AS2801838X2...
C.BORE : Ø64,0 (RING)
PCD : 4X100
APPL : X2
PCD TOOL : TAM 190 (165/285/60°)

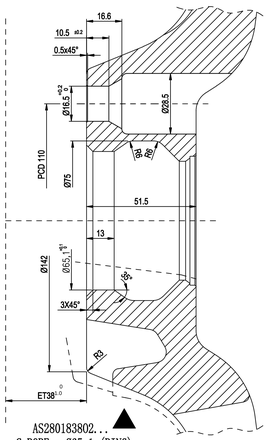

AS280183802...
C.BORE : Ø65,1 (RING)
PCD : 5X110
APPL : 02
PCD TOOL : TAM 190 (165/285/60°)
MACHINING FROM ET35/H5

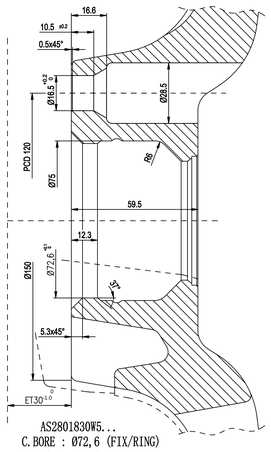

AS2801830W5...
C.BORE : Ø72,6 (FIX/RING)
PCD : 5X120
APPL : W5
PCD TOOL : TAM 190 (165/285/60°)
MACHINING FROM ET20/H5

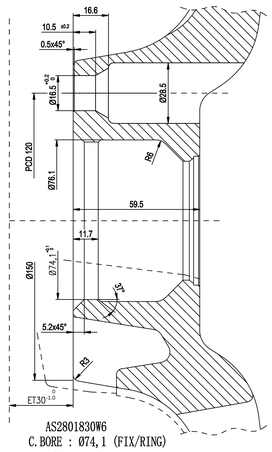

AS2801830W6
C.BORE : Ø74,1 (FIX/RING)
PCD : 5X120
APPL : W6
PCD TOOL : TAM 190 (165/285/60°)
MACHINING FROM ET20/H5

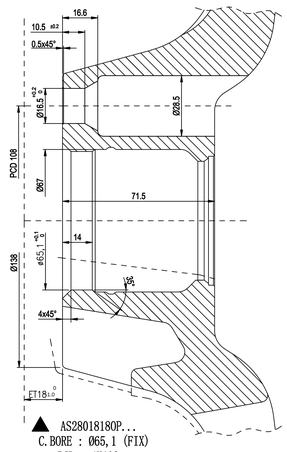

AS28018180P...
C.BORE : Ø65,1 (FIX)
PCD : 4X108
APPL : OP
PCD TOOL : TAM 190 (165/285/60°)

V/H

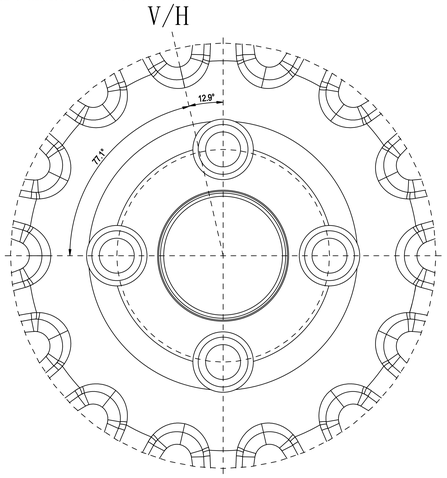

4 HOLE POSITION

REV.-NO	REVISION GRADE	DESCRIPTION	NAME	CHECK	DATE
008		Revision Cap all Z06M	J.Keil	M.Merker	23.07.21
007		updating drawing under manufacturing TAM	J. Keil	M.Merker	18.03.21
		Revision drw on marking and update drill			0

DESIGN RESPONSIBILITY	Juergen Keil	18.03.21
FIRST SECTION		
CHECKED	Juergen Keil	18.03.21
STANDARDISED		
MATERIAL CONSUMPTION		

DWG: CATIA V5R27	CUSTOMER/SUPPLIER
PART SIMILAR TO/REPLACED FROM	PROJECTION_ISO 1940-2 / REFERENCE DWG LAYOUT / DOCUMENTATION
GENERAL TOLERANCES	SEE DRAWING
SURFACE PROTECTION	
BASIC (DIN) CHARACTERISTICS	SEE DRAWING
COMPANY	WheelConsult
FINAL CONDITION	
IF PRODUCT/DIMENSION STANDARD	SEE DRAWING
MATERIAL/NAME	SEE DRAWING
DIMENSION-/PART NUMBER	AS2_8018_008
SCALE	1:1 2:1
TITLE	AS2-8018
VERSION	008
SHEET	2/2
SIZE	A0

WheelConsult
COPYRIGHT
REPRODUCTION AND DISTRIBUTION PROHIBITED
WITHOUT THE CONSENT OF WHEELCONSULT
REPRODUCTION AND DISTRIBUTION PROHIBITED
PROHIBITION AND DELIVERY ONLY AUTHORIZED TO EXPERTS AND SUPPLIERS OF WHEELCONSULT AND ALTERATIONS ONLY AFTER PRIOR WRITTEN PERMISSION

Method 1 acc. ISO12