Kraftfahrt-Bundesamt

DE-24932 Flensburg

Allgemeine Betriebserlaubnis (ABE)
National Type Approval

ausgestellt von:

Kraftfahrt-Bundesamt (KBA)

nach § 22 in Verbindung mit § 20 Straßenverkehrs-Zulassungs-Ordnung (StVZO) für einen Typ des folgenden Genehmigungsobjektes

Sonderräder für Pkw 7,5 J x 17 H2

issued by:

Kraftfahrt-Bundesamt (KBA)

according to § 22 and 20 Straßenverkehrs-Zulassungs-Ordnung (StVZO) for a type of the following approval object

special wheels for passenger cars 7,5 J x 17 H2

§22 48679*09

Genehmigungsnummer**: 48679*09**
Approval number:

1. Genehmigungsinhaber:
   Holder of the approval:
   GEWE Reifengroßhandel GmbH
   DE-67661 Kaiserslautern

2. Gegebenenfalls Name und Anschrift des Bevollmächtigten:
   If applicable, name and address of representative:
   Entfällt
   Not applicable

3. Typbezeichnung:
   Type:
   AS2-7517

Genehmigungsnummer: **48679*09**
Approval number:

4. Aufgebrachte Kennzeichnungen:
Identification markings:
Hersteller oder Herstellerzeichen
Manufacturer or registered manufacturer`s trademark

Felgengröße
Size of the wheel

Typ und die Ausführung
Type and version

Herstelldatum (Monat und Jahr)
Date of manufacture (month and year)

Genehmigungszeichen
Approval identification

Einpresstiefe
Inset/outset

§22 48679*09

5. Anbringungsstelle der Kennzeichnungen:
Position of the identification markings:
An der Innen- bzw. Außenseite des Rades
On the inside/outside of the wheel

6. Zuständiger Technischer Dienst:
Responsible Technical Service:
Technischer Dienst der TÜV Rheinland Kraftfahrt GmbH
DE-51105 Köln

7. Datum des Prüfberichts des Technischen Dienstes:
Date of test report issued by the Technical Service:
17.11.2021

8. Nummer des Prüfberichts des Technischen Dienstes:
Number of test report issued by that Technical Service:
55094311 (10. Ausfertigung)

Genehmigungsnummer: **48679*09**
Approval number:

9. Verwendungsbereich:
Range of application:
Das Genehmigungsobjekt „Sonderräder für Pkw“ darf nur zur Verwendung gemäß:
The use of the approval object „special wheels for passenger cars“ is restricted to the application listed:

Anlage/n zum Prüfbericht
Annex/es of the test report

29	**1. Ausfertigung**
28	**6. Ausfertigung**
14	**7. Ausfertigung**
2, 16	**8. Ausfertigung**
11, 12, 17 - 19	**9. Ausfertigung**
1, 4, 5, 7 - 10, 20 - 22	**10. Ausfertigung**

unter den angegebenen Bedingungen an den dort aufgeführten bzw. beschriebenen Kraftfahrzeugen feilgeboten werden.
The offer for sale is only allowed on the listed vehicles under the specified conditions.

§22 48679*09

Genehmigungsnummer: **48679*09**
Approval number:

10. Bemerkungen:
Remarks:
Für die in dieser ABE freigegebenen Rad/Reifenkombinationen ist die Berichtigung der Zulassungsbescheinigung Teil I gemäß § 13 Fahrzeug-Zulassungsverordnung (FZV) nicht erforderlich.
The correction of the "Zulassungsbescheinigung Teil I" according to § 13 Fahrzeug-Zulassungsverordnung (FZV) is not required for the wheel/tire combinations listed in this ABE.

Es gelten die im o.g. Gutachten nebst Anlagen festgehaltenen Angaben.
The indications given in the above mentioned test report including its annexes shall apply.

Die Anforderungen des Artikels 31, Absätze 5, 6, 8, 9 und 12 der Richtlinie 2007/46/EG - Verkauf und Inbetriebnahme von Teilen oder Ausrüstungen, von denen ein erhebliches Risiko für das einwandfreie Funktionieren wesentlicher Systeme ausgehen kann - sind sinngemäß erfüllt.
The requirements of Article 31, paragraphs 5, 6, 8, 9 and 12 of directive 2007/46/EC - Sale and entry into service of parts or equipment which are capable of posing a significant risk to the correct functioning of essential systems - are met.

11. Änderungsabnahme gemäß § 19 (3) StVZO:
Acceptance test of the modification as per § 19 (3) StVZO:
Siehe Prüfbericht
See test report

12. Die Genehmigung wird **erweitert**
Approval is **extended**

13. Grund (Gründe) für die Erweiterung der Genehmigung (falls zutreffend):
Reason(s) for the extension (if applicable):
Eine Fertigungsstätte kommt hinzu
An assembly plant is added

Aktualisierung des Verwendungsbereiches
Update of the range of application

§22 48679*09

Genehmigungsnummer: **48679*09**
Approval number:

14. Ort: **DE-24932 Flensburg**
Place:

15. Datum: **02.12.2021**
Date:

16. Unterschrift: **Im Auftrag**
Signature:

Marten Matzen

KRAFTFAHRT-BUNDESAMT 591

Anlagen:
Enclosures:
Gemäß Inhaltsverzeichnis
According to index

§22 48679*09

Kraftfahrt-Bundesamt

DE-24932 Flensburg

Inhaltsverzeichnis zu den Beschreibungsunterlagen
Index to the information package

Nummer der Genehmigung**: 48679*09**
Approval No.

Ausgabedatum: **10.02.2012**
Date of issue:

letztes Änderungsdatum: **02.12.2021**
last date of amendment:

Nebenbestimmungen und Rechtsbehelfsbelehrung
Collateral clauses and instruction on right to appeal

Prüfbericht(e) Nr.: Test report(s) No.:	Datum: Date
55094311 (1. Ausfertigung)	**18.01.2012**
55094311 (2. Ausfertigung)	**17.04.2013**
55094311 (3. Ausfertigung)	**24.02.2014**
55094311 (4. Ausfertigung)	**09.02.2015**
55094311 (5. Ausfertigung)	**06.01.2016**
55094311 (6. Ausfertigung)	**16.01.2017**
55094311 (7. Ausfertigung)	**18.07.2018**
55094311 (8. Ausfertigung)	**22.02.2019**
55094311 (9. Ausfertigung)	**03.02.2020**
55094311 (10. Ausfertigung)	**17.11.2021**

Beschreibungsbogen Nr.: Information document No.:	Datum: Date
AS2-7517	**06.12.2011**
AS2-7517	**18.03.2021**

Liste der Änderungen: List of modifications:	Datum: Date
Siehe Anlage "Liste der Änderungen" des Prüfberichtes **See appendix "List of modifications" of the test report**	

§22 48679*09

Nummer der Genehmigung: **48679*09**

- Anlage -

Nebenbestimmungen und Rechtsbehelfsbelehrung

Nebenbestimmungen

Jede Einrichtung, die dem genehmigten Typ entspricht, ist gemäß der angewendeten Vorschrift zu kennzeichnen.

Das Genehmigungszeichen lautet wie folgt:

KBA 48679

Die Einzelerzeugnisse der reihenweisen Fertigung müssen mit den Genehmigungs-unterlagen genau übereinstimmen. Änderungen an den Einzelerzeugnissen sind nur mit ausdrücklicher Zustimmung des Kraftfahrt-Bundesamtes gestattet.
Änderungen der Firmenbezeichnung, der Anschrift und der Fertigungsstätten sowie eines bei der Erteilung der Genehmigung benannten Zustellungsbevollmächtigten oder bevollmächtigten Vertreters sind dem Kraftfahrt-Bundesamt unverzüglich mitzuteilen.
Verstöße gegen diese Bestimmungen können zum Widerruf der Genehmigung führen und können überdies strafrechtlich verfolgt werden.

Die Genehmigung erlischt, wenn sie zurückgegeben oder entzogen wird, oder der genehmigte Typ den Rechtsvorschriften nicht mehr entspricht. Der Widerruf kann ausgesprochen werden, wenn die für die Erteilung und den Bestand der Genehmigung geforderten Voraussetzungen nicht mehr bestehen, wenn der Genehmigungsinhaber gegen die mit der Genehmigung verbundenen Pflichten - auch soweit sie sich aus den zu dieser Genehmigung zugeordneten besonderen Auflagen ergeben - verstößt oder wenn sich herausstellt, dass der genehmigte Typ den Erfordernissen der Verkehrssicherheit oder des Umweltschutzes nicht entspricht.

Das Kraftfahrt-Bundesamt kann jederzeit die ordnungsgemäße Ausübung der durch diese Genehmigung verliehenen Befugnisse, insbesondere die genehmigungsgerechte Fertigung sowie die Maßnahmen zur Übereinstimmung der Produktion, nachprüfen. Es kann zu diesem Zweck Proben entnehmen oder entnehmen lassen. Dem Kraftfahrt-Bundesamt und/oder seinen Beauftragten ist ungehinderter Zutritt zu Produktions- und Lagerstätten zu gewähren.

Die mit der Erteilung der Genehmigung verliehenen Befugnisse sind nicht übertragbar. Schutzrechte Dritter werden durch diese Genehmigung nicht berührt.

Rechtsbehelfsbelehrung

Gegen diese Genehmigung kann innerhalb eines Monats nach Bekanntgabe Widerspruch erhoben werden. Der Widerspruch ist beim **Kraftfahrt-Bundesamt, Fördestraße 16, DE-24944 Flensburg,** schriftlich oder zur Niederschrift einzulegen.

§22 48679*09

Approval No.: **48679*09**

- Attachment -

Collateral clauses and instruction on right to appeal

Collateral clauses

All equipment which corresponds to the approved type is to be identified according to the applied regulation.

The approval identification is as follows: - see German version -

The individual production of serial fabrication must be in exact accordance with the approval documents. Changes in the individual production are only allowed with express consent of the Kraftfahrt-Bundesamt.
Changes in the name of the company, the address and the manufacturing plant as well as one of the parties given the authority to delivery or authorised representative named when the approval was granted is to be immediately disclosed to the Kraftfahrt-Bundesamt.
Breach of this regulation can lead to recall of the approval and moreover can be legally prosecuted.

The approval expires if it is returned or withdrawn or if the type approved no longer complies with the legal requirements. The revocation can be made if the demanded requirements for issuance and the continuance of the approval no longer exist, if the holder of the approval violates the duties involved in the approval, also to the extent that they result from the assigned conditions to this approval, or if it is determined that the approved type does not comply with the requirements of traffic safety or environmental protection.

The Kraftfahrt-Bundesamt may check the proper exercise of the conferred authority taken from this approval at any time. In particular this means the compliant production as well as the measures for conformity of production. For this purpose samples can be taken or have taken. The employees or the representatives of the Kraftfahrt-Bundesamt may get unhindered access to the production and storage facilities.

The conferred authority contained with issuance of this approval is not transferable. Trade mark rights of third parties are not affected with this approval.

Instruction on right to appeal

This approval can be appealed within one month after notification. The appeal is to be filed in writing or as a transcript at the **Kraftfahrt-Bundesamt, Fördestraße 16,**
DE-24944 Flensburg.

§22 48679*09

Auftraggeber Gewe Reifengroßhandel GmbH
Hans Geiger Straße 15
D-67661 Kaiserslautern
QM-Nr. 49 02 0160905

Prüfgegenstand PKW-Sonderrad
Modell AS2
Typ AS2-7517
Radgröße 7,5Jx17H2
Zentrierart Mittenzentrierung

Aus-führung	Kennzeichnung Rad/ Zentrierring	Lochzahl/ Lochkreis-(mm)/ Mittenloch-ø (mm)	Ein-press-tiefe (mm)	Rad-last (kg)	Abroll-umfang (mm)	Gültig ab Herstell-datum
V6	AS2-7517 V6 / ohne Ring	5/100/57,1	38	730	2050	11/2011
O1	AS2-7517 O1 / ohne Ring	5/105/56,6	35	730	2150	11/2011
W1	AS2-7517 W1 / Ø72,5 / Ø60,1	5/108/60,1	45	730	2150	11/2011
W1	AS2-7517 W1 / Ø72,5 / Ø63,4	5/108/63,4	45	730	2150	11/2011
W1	AS2-7517 W1 / Ø72,5 / Ø65,1	5/108/65,1	45	730	2150	11/2011
O2	AS2-7517 O2 / ohne Ring	5/110/65,1	38	730	2150	11/2011
W3	AS2-7517 W3 / Ø72,5 / Ø57,1	5/112/57,1	35	730	2150	11/2011
W3	AS2-7517 W3 / Ø72,5 / Ø57,1	5/112/57,1	45	730	2150	11/2011
W3	AS2-7517 W3 / Ø72,5 / Ø66,6	5/112/66,6	35	730	2150	11/2011
W3	AS2-7517 W3 / Ø72,5 / Ø66,6	5/112/66,6	45	730	2150	11/2011
W3	AS2-7517 W3 / Ø72,5 / Ø66,7	5/112/66,7	35	730	2150	11/2011
W3	AS2-7517 W3 / Ø72,5 / Ø66,7	5/112/66,7	45	730	2150	11/2011
W4	AS2-7517 W4 / Ø72,5 / Ø60,1	5/114,3/60,1	38	730	2150	11/2011
W4	AS2-7517 W4 / Ø72,5 / Ø60,1	5/114,3/60,1	45	730	2150	11/2011
W4	AS2-7517 W4 / Ø72,5 / Ø60,1	5/114,3/60,1	50	730	2150	11/2011
W4	AS2-7517 W4 / Ø72,5 / Ø64,1	5/114,3/64,1	38	730	2150	11/2011
W4	AS2-7517 W4 / Ø72,5 / Ø64,1	5/114,3/64,1	45	730	2150	11/2011
W4	AS2-7517 W4 / Ø72,5 / Ø64,1	5/114,3/64,1	50	730	2150	11/2011
W4	AS2-7517 W4 / Ø72,5 / Ø66,1	5/114,3/66,1	38	730	2150	11/2011
W4	AS2-7517 W4 / Ø72,5 / Ø66,1	5/114,3/66,1	45	730	2150	11/2011
W4	AS2-7517 W4 / Ø72,5 / Ø66,1	5/114,3/66,1	50	730	2150	11/2011
W4	AS2-7517 W4 / Ø72,5 / Ø67,1	5/114,3/67,1	38	730	2150	11/2011
W4	AS2-7517 W4 / Ø72,5 / Ø67,1	5/114,3/67,1	45	730	2150	11/2011
W4	AS2-7517 W4 / Ø72,5 / Ø67,1	5/114,3/67,1	50	730	2150	11/2011
O3	AS2-7517 O3 / ohne Ring	5/115/70,2	35	730	2150	11/2011
W5	AS2-7517 W5 / Ø72,5 / Ø67,1	5/120/67,1	35	730	2150	11/2011
W5	AS2-7517 W5 / Ø72,5 / Ø67,1	5/120/67,1	45	730	2150	11/2011
W5	AS2-7517 W5 / ohne Ring	5/120/72,6	35	730	2150	11/2011
W5	AS2-7517 W5 / ohne Ring	5/120/72,6	45	730	2150	11/2011

Kennzeichnung
KBA-Nummer 48679
Herstellerzeichen TEC
Radtyp und Ausführung AS2-7517 (s.o.)
Radgröße 7,5Jx17H2
Einpreßtiefe ET (s.o.)
Gießereikennzeichen ww. MSI, TAM
Herstellungsdatum Monat und Jahr

§22 48679*09

Befestigungselemente
Die zu verwendenden Befestigungselemente sowie deren Anzugsmomente sind den Verwendungsbereichsgutachten zu entnehmen.

Prüfungen
Die o.g. Sonderräder wurden gemäß den Richtlinien für die Prüfung von Sonderrädern für Kraftfahrzeuge und ihre Anhänger vom 25.November 1998 geprüft.

Folgende Prüfungen wurden mit positivem Ergebnis abgeschlossen:
- Biegeumlaufprüfung
- Abrollprüfung
- Impactprüfung

Folgende Testdaten liegen der Biegeumlaufprüfung zugrunde:

Ausführung	Anschluß	Ein-press-tiefe (mm)	Radlast (kg)	Abrollumfang (mm)	Verfahren	Datum	Ort
V6	5/100	38	730	2050	FE	12/2011	TZT Lambsheim
O1	5/105	35	730	2150	FE	12/2011	TZT Lambsheim
W1	5/108	45	730	2150	FE	12/2011	TZT Lambsheim
W3	5/112	35	730	2150	FE	12/2011	TZT Lambsheim
W4	5/114,3	38	730	2150	FE	12/2011	TZT Lambsheim
W4	5/114,3	45	730	2150	FE	12/2011	TZT Lambsheim
W4	5/114,3	50	730	2150	FE	12/2011	TZT Lambsheim
W4	5/114,3	50	730	2150	FE	08/2021	TZT Lambsheim
W5	5/120	35	730	2150	FE	12/2011	TZT Lambsheim
W5	5/120	45	730	2150	FE	12/2011	TZT Lambsheim

FE=Farbeindringverfahren

Folgende Testdaten liegen der Impactprüfung zugrunde:

Ausführung	Anschluß	Einpresstiefe (mm)	Radlast (kg)	Reifengröße	Datum	Ort
V6	5/100	38	730	205/40R17	12/2011	TZT Lambsheim
W1	5/108	45	730	205/40R17	12/2011	TZT Lambsheim
W4	5/114,3	50	730	205/40R17	12/2011	TZT Lambsheim
W5	5/120	45	730	205/40R17	12/2011	TZT Lambsheim
W4	5/114,3	50	730	205/40R17	08/2021	TZT Lambsheim

Folgende Testdaten liegen der Abrollprüfung zugrunde:

Ausführung	Anschl uß	Einpress-tiefe (mm)	Radlast (kg)	Reifengröße	Verfahren	Datum	Ort
W1	5/108	45	730	285/60R17	FE	12/2011	TZT Lambsheim
W1	5/108	45	730	285/60R17	FE	12/2011	TZT Lambsheim

FE=Farbeindringverfahren

Aufgrund bereits positiv durchgeführter Prüfungen an vergleichbaren Rädern des genannten Radtyps sind die folgenden Prüfungen nicht mehr erforderlich:

- Salzsprühtest

§22 48679*09

Die Maße und Toleranzen entsprechen in wesentlichen Punkten der ETRTO.

Die Zusammensetzung, die Festigkeitswerte und das Korrosionsverhalten des verwendeten Werkstoffes sind in der Radbeschreibung des Herstellers aufgeführt.

Das Gewicht der nicht lackierten Sonderradausführung 108/5-ET45 betrug 11,55 kg.

Prüfort und Prüfdatum
Die Festigkeitsprüfung des Sonderradtyps wurde in Technologiezentrum Typprüfstelle Lambsheim ab Dezember 2011 durchgeführt.

Prüfergebnis
Aufgrund der durchgeführten Prüfungen bestehen keine technischen Bedenken o.g. Sonderräder an den in den Verwendungsbereichsgutachten genannten Fahrzeugen und den dort aufgeführten Bedingungen zu verwenden.

Anlagen

Beschreibung	-	06.12.2011
Radzeichnung	AS2-7517-01 Bl.1-2	28.09.2011
	mit Änderung vom	07.12.2011
PDF BFM Zusammenstellung	Stand 01	20.05.2011
	mit Änderung vom	06.12.2013
Befestigungsmittelzeichnung	ZSZM-02	25.11.2008
PDF Zentrierring Zusammenstellung	Stand 00	03.06.2011
Verwendungen	Anlage 1 bis 29	
Befestigungsmittelzeichnung	D17CL10	04.09.2015
	mit Änderung vom	24.06.2016
Ergänzende Radbeschreibung TAM	-	18.03.2021
Radzeichnung TAM	AS2_7517_003 Bl.1-2	18.03.2021
Nabenkappenzeichnung	Z06M	16.01.2008
Zentrierringzeichnung	R27	24.06.2014

Der Prüfbericht umfasst Blatt 1 bis 3.

Gegen die Erteilung einer Allgemeinen Betriebserlaubnis bestehen unsererseits keine technischen Bedenken.

Der Technische Dienst Typprüfstelle Fahrzeuge/Fahrzeugteile der TÜV Rheinland Kraftfahrt GmbH, Am Grauen Stein, 51105 Köln ist mit seinem Ingenieurzentrum Technologiezentrum Typprüfstelle, Lambsheim für die angewendeten Prüfverfahren vom Kraftfahrt-Bundesamt entsprechend EG-FGV für das Typgenehmigungsverfahren des KBA unter der Nummer KBA-P 00010-96 benannt.

Lambsheim, 17. November 2021

Technischer Dienst TÜVRheinland Typprüfstelle Fahrzeuge/Fahrzeugteile

Wagner

00380347.DOC

§22 48679*09

Liste der Änderungen

Es wird geändert: Aktualisierung Verwendungsbereich

Es wird hinzugefügt: Giessereikennzeichen TAM

Neue Ergänzende Radbeschreibung TAM

Neue Radzeichnung TAM

Neue Nabenkappenzeichnung

Stichprobenprüfungen (neue Gießerei TAM) an der Radausführung 5/114,3 ET50 durchgeführt:
Biegeumlaufprüfung Ausführung 5/114,3 ET50 ergänzt
Impacttest Ausführung 5/114,3 ET50 ergänzt

Verwendungsbereichsgutachten ergänzt

Neue Zentrierringzeichnung

§22 48679*09

Auftraggeber
Gewe Reifengroßhandel GmbH
Hans Geiger Straße 15
D-67661 Kaiserslautern
QM-Nr. 49 02 0160905

Prüfgegenstand PKW-Sonderrad
Modell AS2
Typ AS2-7517
Radgröße 7,5Jx17H2
Zentrierart Mittenzentrierung

Aus-führung	Kennzeichnung Rad/ Zentrierring	Lochzahl/ Loch-kreis- (mm)/ Mit-tenloch-ø (mm)	Einpress-tiefe (mm)	Rad-last (kg)	Abrollumfang (mm)
V6	AS2-7517 V6 / ohne Ring	5/100/57,1	38	730	2050

Kennzeichnungen
KBA-Nummer 48679
Herstellerzeichen TEC
Radtyp und Ausführung AS2-7517 (s.o.)
Radgröße 7,5Jx17H2
Einpresstiefe ET (s.o.)
Herstelldatum Monat und Jahr

Befestigungsmittel

Nr.	Art der Befestigungsmittel	Bund	Anzugsmoment (Nm)	Schaftlänge (mm)
S01	Serienschraube M14x1,5	Kugel D=26	120	27
S02	Serienschraube M14x1,5	Kugel Ø=26	140	27

Prüfungen

Entsprechend den Kriterien des VdTÜV Merkblattes 751 (in der jeweils gültigen Fassung) wurden an den im Verwendungsbereich aufgeführten Fahrzeugen Anbau-, Freigängigkeits- und Handlingsprüfungen durchgeführt.

Verwendungsbereich

Hersteller
Audi
Seat
Skoda
Volkswagen

Spurverbreiterung innerhalb 2%

§22 48679*09

Handelsbezeichnung Fahrzeug-Typ ABE/EWG-Nr.	kW-Bereich	Reifen	Reifenbezogene Auflagen und Hinweise	Auflagen und Hinweise
Audi A1 citycarver GB e1*2007/46*1892*..	70-110	205/50R17	K1a K6w	A01 A12 A16 A18 A58 Flh KMV V17 S01
	70-110	205/55R17	K1a K6w	
	70-110	215/50R17	K1c K2b K4i K6g K6w K8h	
	70-110	225/45R17	K1a K6w	
	70-110	225/50R17	K1c K2b K4i K6g K6y K8m	
	70-110	235/45R17	K1c K2b K4i K6g K6w K8h	
Audi A1 Sportback GB e1*2007/46*1892*..	70-110	205/45R17	K1a	A01 A12 A16 A18 A58 Flh KOV S01
	70-152	205/45R17	K1a M+S	
	70-152	215/45R17	K1a K2b	
	70-152	225/45R17	K1c K2b	
Audi A1, -/Sportback 8X e1*2007/46*0414*..; e1*2007/46*0509*..	60-136	205/40R17	R37 T80 T81 T84	A07 A12 A16 A18 A58 F23 Flh V17 S01
	60-136	205/45R17	R37	
	60-141	205/40R17	M+S R37 T80 T81 T84	
	60-141	205/45R17	M+S R37	
	60-141	215/40R17		
	60-141	225/35R17		
Audi A2 8Z e1*98/14*0131*.., e1*2001/116*0131*..	55-81	205/40R17	K42 K45 K46	A01 A07 A12 A16 A18 B50 S01
Audi A3 8L e1*95/54*0042*.., e1*98/14*0042*..	66-132	205/50R17	L02	A01 A07 A12 A16 A18 V17 S01
	66-132	215/40R17	K2b	
	66-132	215/45R17	K2b	
	66-132	225/45R17	K1c K2b L02	
Audi S1, -/Sportback 8X e1*2007/46*0414*..	170	205/40R17	M+S T84	A07 A12 A16 A18 A56 F24 Flh S01
	170	205/45R17	M+S	
	170	215/40R17		
	170	225/35R17		
Seat Arona KJ e9*2007/46*3134*02-..	66-110	205/50R17	K1c K2b K6g K6i K6j K6y	A01 A12 A16 A18 A58 V17 S02
	66-110	205/55R17	K1c K2b K6g K6i K6j K6y	
	66-110	215/50R17	K1c K2b K6h K6i K6j K6y K8c	
	66-110	225/45R17	K1c K2b K6g K6i K6j K6y	
	66-110	225/50R17	K1c K2b K5w K6h K6i K6j K6y K8c	
	66-110	235/45R17	K1c K2b K6h K6i K6j K6y K8c	
Seat Ibiza KJ e9*2007/46*3134*..	48-110	205/45R17	K1a K1b K2b	A01 A12 A16 A18 A58 Flh S01
	48-110	215/45R17	K1c K2b	
	48-110	225/45R17	K1c K2b K6g K8c	
Seat Ibiza / Cordoba 6L e9*98/14*0041*.., e9*2001/116*0041*..	44-132	205/40R17	K1c K2b T80 T84	A01 A07 A12 A16 A18 B01 Flh Sth V17 S01
	44-132	215/35R17	K1c K2a K2b T79 T83	
	44-132	225/35R17	K1c K2a K2b K46 K90 T82 T86	
Seat Ibiza / Ibiza ST 6J, 6JN e9*2001/116*0067*.., e9*2007/46*0001*.. - incl. Facelift 2012 - incl. Facelift 2015	44-110	205/40R17	T80 T81 T84	A07 A12 A16 A18 Car Flh V17 S01
	44-110	215/35R17	A01 K1a K2b T79 T83	
	44-110	215/40R17	A01 K1a K2b	
	44-110	225/35R17	A01 K1c K2b	

§22 48679*09

Handelsbezeichnung Fahrzeug-Typ ABE/EWG-Nr.	kW-Bereich	Reifen	Reifenbezogene Auflagen und Hinweise	Auflagen und Hinweise
Seat Ibiza Cupra 6J e9*2001/116*0067*..	132	205/40R17	R37 T84	A07 A12 A16 A18 B91 Flh V17 S01
	132	215/35R17	A01 K1a K2b R37 T83	
	132, 141	215/40R17	A01 K1a K2b	
	132, 141	225/35R17	A01 K1c K2b	
	141	205/40R17	M+S T84	
Seat Toledo NH e11*2007/46* 0251*00-19; e11*2007/46*252*..; e8*2007/46*0321*..	55-92	205/40R17	A01 K2b T80 T84	A07 A12 A16 A18 A58 Lim V17 S01
	55-92	215/35R17	A01 K2b T79 T83	
	55-92	215/40R17	A01 K2b	
	55-92	225/35R17	A01 K1a K2b K6g K8h	
Seat Toledo / Leon 1M e9*97/27*0026*.., e9*98/14*0026*..	50-150	205/50R17	R37	A07 A12 A16 A18 Flh Lim Se4 V17 S01
	50-150	215/45R17	R37	
	50-150	235/40R17	A01 K2c K46 R03 R70	
	50-154	225/45R17		
Skoda Fabia 5J e11*2001/116* 0291*00-42; e11*2007/46* 0013*00-19	44-77	205/40R17	A01 K1a K1b K2b T80 T81 T84	A07 A12 A16 A18 Car Flh S01
Skoda Fabia 5J e11*2001/116* 0291*43-55; e11*2007/46* 0013*20-.. e8*2007/46*0319*.. ab MJ 2015 (6V)	44-92	205/40R17	K2b T80 T84	A01 A07 A12 A16 A18 A58 Car Flh KOV V17 S01
	44-92	215/35R17	K1a K2b T79 T83	
	44-92	215/40R17	K1a K2b	
	44-92	225/35R17	K1a K1b K2b	
Skoda Fabia 6Y e11*98/14*0123*..	37-96	205/40R17	G71 K1c K2b K46 K90 T80 T81 T84	A01 A07 A12 A16 A18 Car Flh Sth S01
Skoda Fabia PJ e8*2018/858*00014*..	48-110	205/45R17	K1a K2b	A01 A12 A16 A18 A58 Flh NoE NoP S01
	48-110	215/45R17	K1c K2b K8j	
	48-110	225/45R17	K1c K2b K4i K5b K6i K8j	
Skoda Fabia RS 5J e11*2001/116* 0291*27-42	132	205/40R17	K1a K1b K2b T84	A01 A07 A12 A16 A18 Flh S01
Skoda Kamiq NW e8*2007/46*0349*..	66-110	205/50R17		A12 A16 A18 A58 KOV V17 S01
	66-110	205/55R17		
	66-110	215/50R17	A01 K1c K2b	
	66-110	225/45R17		
	66-110	235/45R17	A01 K1c K2b	
Skoda Octavia (I) 1U e11*95/54*0066*..; e11*2001/116*0066*; e11*2007/46*0011*..	44-110	215/40R17	K1c K2b T83	A01 A07 A12 A16 A18 Car Lim V17 S01
	44-132	205/50R17	K44 K46 K56	
	44-132	215/45R17	K1c K2b	
	44-132	225/45R17	K1c K2b K41 K44 K45 K46 K56	

§22 48679*09

Prüfgegenstand PKW-Sonderrad 7,5Jx17H2 Typ AS2-7517
Hersteller Gewe Reifengroßhandel GmbH

Handelsbezeichnung Fahrzeug-Typ ABE/EWG-Nr.	kW-Bereich	Reifen	Reifenbezogene Auflagen und Hinweise	Auflagen und Hinweise
Skoda Praktik 5J N083; e11*2007/46*0013*..	51-66	205/40R17	K2b K44 T80 T81 T84	A01 A07 A12 A16 A18 A58 S01
	51-66	215/35R17	K1a K2b K44 T83	
	51-66	215/40R17	G10 G11 K1a K2b K44 K46 T83 T87	
Skoda Rapid NH e11*2007/46* 0250*00-20; e11*2007/46*0249*..; e8*2007/46*0320*..	55-92	205/40R17	A01 K2b T80 T84	A07 A12 A16 A18 A58 Lim V17 S01
	55-92	215/35R17	A01 K2b T79 T83	
	55-92	215/40R17	A01 K2b	
	55-92	225/35R17	A01 K1a K2b K6g K8h	
Skoda Rapid Space-back NH e11*2007/46* 0250*00-20; e8*2007/46*0320*..	55-92	205/40R17	T80 T84	A07 A12 A16 A18 A58 Flh V17 S01
	55-92	215/35R17	T79 T83	
	55-92	215/40R17		
	55-92	225/35R17	A01 K1a K2b K6g K8h	
Skoda Roomster 5J e11*2001/116*0291*; e11*2007/46*0013*..	47-77	205/40R17	K2b K44 T80 T81 T84	A01 A07 A12 A16 A18 A58 Npf S01
	47-77	215/35R17	K1a K2b K44 T83	
	47-77	215/40R17	G10 G11 K1a K2b K44 K46	
Skoda Roomster Scout 5J e11*2001/116*0291*; e11*2007/46*0013*..	55-77	205/40R17	T81 T84	A07 A12 A16 A18 A58 KMV V17 S01
	55-77	215/35R17	A01 K2b K44 T83	
	55-77	215/40R17	A01 G01 K2b K44 K46	
	55-77	225/35R17	A01 K1a K2b K44 T82 T86	
VW Beetle, -/Cabrio 9C, 1Y e1*97/27,98/14, 2001/116*0106*.., e1*2001/116*0205*..	55-125	205/45R17	R37	A01 A07 A12 A16 A18 Cbo Flh K90 V17 S01
	55-125	205/50R17	K1c K2b K42 K45 K46 L02 R37	
	55-125	215/45R17	K1c K42 K45 K46 R37	
	55-125	225/45R17	K1c K2b K42 K45 K46 L02	
VW Cross Polo 6R e1*2001/116*0510*.. - incl. Facelift 2014	51-81	205/40R17	T80 T81 T84	A07 A12 A16 A18 Flh KMV V17 S01
	51-81	215/35R17	T79 T83	
	51-81	215/40R17		
	51-81	225/35R17	T82 T86	
VW Fox 5Z e1*2001/116*0301*..	40-55	205/40R17	K1a K1b K2b	A01 A07 A12 A16 A18 Flh Npf S01
	40-55	215/35R17	K1c K2b T79	
VW Golf (IV), Bora 1J e1*96/79, 98/14, 2001/116*0071*..	177	205/50R17	M+S	A07 A12 A16 A18 Car Flh Sth V17 S01
	50-110	205/45R17	R37 T88	
	50-150	205/50R17	R37	
	50-150	215/45R17	A01 K1a K2b R37 T87 T88 T91	
	50-177	225/45R17	A01 K1c K2b K45 K46	
	50-177	235/40R17	A01 B50 K1c K2b K45 K46 R70	
VW Polo (IV) 9N e1*98/14*0174*.., e1*2001/116*0174*..	40-110	205/40R17	K1a K2b T80 T81 T84	A01 A07 A12 A16 A18 Flh Npf Sth V17 S01
	40-110	215/35R17	K1a K2b T79 T83	
	40-110	225/35R17	K2b K46 K90 R03	
VW Polo (IV) - Fun/Cross- 9N e1*2001/116*0174*..	40-77	215/40R17		A07 A12 A16 A18 Flh KMV S01

§22 48679*09

Handelsbezeichnung Fahrzeug-Typ ABE/EWG-Nr.	kW-Bereich	Reifen	Reifenbezogene Auflagen und Hinweise	Auflagen und Hinweise
VW Polo (V) 6R e1*2001/116*0510*.. e1*2007/46*0486*.. - incl. Facelift 2014	44-103	205/40R17	K2b T80 T84	A01 A07 A12 A16 A18 Flh Npf V17 S01
	44-103	215/35R17	K2b T79 T83	
	44-110	205/40R17	K2b M+S T80 T84	
	44-110	215/40R17	K2b	
	44-110	225/35R17	K1b K2b	
VW Polo (V) GTI 6R e1*2001/116*0510*.. - incl. Facelift 2014	132, 141	205/40R17	K2b M+S T84	A01 A07 A12 A16 A18 Flh Npf S01
	132, 141	215/40R17	K2b	
	132, 141	225/35R17	K1b K2b	
VW Polo (V) WRC 6R e1*2001/116*0510*..	162	205/40R17	K2b M+S T84	A01 A07 A12 A16 A18 Flh Npf S01
	162	215/40R17	K2b M+S	
VW Polo (VI) AW e1*2007/46*1783*..	48-110	205/45R17	K1a K1b K2b	A01 A12 A16 A18 A58 Flh S01
	48-110	215/45R17	K1c K2b K8h	
	48-110	225/45R17	K1c K2c K4i K8m	
VW Polo (VI) GTI AW e1*2007/46*1783*..	147	205/45R17	K1c K2b K8h M+S	A01 A12 A16 A18 A58 Flh S01
	147	215/45R17	K1c K2b K8h	
VW T-Cross C1 e13*2007/46*1985*..	70-110	205/50R17		A12 A16 A18 A58 V17 Y85 S02
	70-110	205/55R17		
	70-110	215/50R17		
	70-110	225/45R17		
	70-110	225/50R17	A01 K1a K1b K2b K6w	
	70-110	235/45R17		

Allgemeine Hinweise

Im Fahrzeug vorgeschriebene Fahrzeugsysteme, z. B. Reifendruckkontrollsysteme, müssen nach Anbau der Räder funktionsfähig bleiben.

Wird eine in diesem Gutachten aufgeführte Reifengröße verwendet, die nicht bereits in den Fahrzeugpapieren (u. a. Fahrzeugschein, Zulassungsbescheinigung I oder COC-Papier) genannt ist, so sind die Angaben über die Reifengröße in den Fahrzeugpapieren (Fahrzeugschein bzw. -brief, Zulassungsbescheinigung I) durch die Zulassungsstelle berichtigen zu lassen. Diese Berichtigung ist dann nicht erforderlich, wenn die ABE des Sonderrades eine Freistellung von der Pflicht zur Berichtigung der Fahrzeugpapiere enthält.

Die mindestens erforderlichen Geschwindigkeitsbereiche (mit Ausnahme der M+S-Profile) und Tragfähigkeiten der zu verwendenden Reifen sind den Fahrzeugpapieren (Fahrzeugbrief und -schein, Zulassungsbescheinigung I) zu entnehmen. Abschläge der Tragfähigkeit aufgrund der Fahrzeughöchstgeschwindigkeit sind zu berücksichtigen.

§22 48679*09

Fahrzeughöchst-geschwindigkeit	Tragfähigkeit (%) Geschwindigkeitssymbol (GSY)		
	V	W	Y
210 km/h	100%	100%	100%
220 km/h	97%	100%	100%
230 km/h	94%	100%	100%
240 km/h	91%	100%	100%
250 km/h	-	95%	100%
260 km/h	-	90%	100%
270 km/h	-	85%	100%
280 km/h	-	-	95%
290 km/h	-	-	90%
300 km/h	-	-	85%

Ferner sind nur Reifen einer Bauart und achsweise eines Reifentyps zulässig. Bei Verwendung unterschiedlicher Reifentypen auf Vorder- und Hinterachse sind die Hinweise des Fahrzeug- und / oder Reifenherstellers zu beachten.

Das Fahrwerk und die Bremsaggregate müssen, mit Ausnahme der in der entsprechenden Auflage aufgeführten Umrüstmaßnahmen, dem Serienstand entsprechen. Die Zulässigkeit weiterer Veränderungen ist gesondert zu beurteilen.

Wird das serienmäßige Ersatzrad verwendet, soll mit mäßiger Geschwindigkeit und nicht länger als erforderlich gefahren werden. Es müssen die serienmäßigen Befestigungsteile verwendet werden. Bei Fahrzeugen mit Allradantrieb darf nur ein Ersatzrad mit gleicher Reifengröße bzw. gleichem Abrollumfang verwendet werden.

Die Bezieher der Räder sind darauf hinzuweisen, dass der vom Reifenhersteller vorgeschriebene Reifenfülldruck zu beachten ist.

Spezielle Auflagen und Hinweise

A01 Nach Durchführung der Technischen Änderung ist das Fahrzeug unter Vorlage der vorliegenden ABE unverzüglich einem amtlich anerkannten Sachverständigen oder Prüfer für den Kraftfahrzeugverkehr oder einem Prüfingenieur einer Überwachungsorganisation nach Nummer 4 der Anlage VIIIb zur StVZO zur Durchführung und Bestätigung der in der ABE vorgeschriebenen Änderungsabnahme vorzuführen.

A07 Zur Befestigung der Räder dürfen nur die in der Tabelle "Befestigungsmittel" (Seite 1) aufgeführten Serien-Radschrauben /-Radmuttern oder Zubehör-Schrauben/-Muttern, die den Serienbefestigungsmitteln im Aufbau entsprechen, verwendet werden.

A12 Die Verwendung von Schneeketten ist nicht zulässig.

A16 Zum Auswuchten der Räder dürfen an der Felgeninnenseite nur Klebegewichte unterhalb der Felgenschulter angebracht werden. Bei Anbringung der Klebegewichte im Felgenbett ist auf einen Mindestabstand von 2 mm zum Bremssattel bzw. zu den Fahrwerksteilen zu achten.

A18 Es sind nur schlauchlose Reifen zulässig. Werden keine Ventile mit TPMS-Sensoren verwendet, sind ausschließlich Metallschraubventile mit Befestigung von außen, die den Normen DIN, E.T.R.T.O oder Tire and Rim entsprechen, zulässig. Werden Ventile mit TPMS-Sensoren verwendet, so sind die Hinweise und Vorgaben der Hersteller zu beachten. Die Ventile und Sensoren müssen für den vorgeschriebenen Luftdruck und die bauartbedingte Höchstgeschwindigkeit geeignet sein. Die Ventile dürfen nicht über den Felgenrand hinausragen.

§22 48679*09

A56 Die Rad-/Reifen-Kombination ist nur zulässig an Fahrzeugausführungen mit Allradantrieb (z.B. 4WD, Quattro, Syncro, 4-Matic, 4x4 u. ä.)

A58 Rad-Reifen-Kombination(en) nicht zulässig an Fahrzeugen mit Allradantrieb.

B01 Die Räder sind nicht zulässig an Fahrzeugen mit 4-Kolben-Festsattelbremse an Achse 1.

B50 Die Kabel bzw. deren Halterungen für die Verschleißanzeige oder ABS-Kabel sind so zu verlegen bzw. zu verändern, dass mindestens 6 mm Abstand zur Rad- / Reifenkombination vorhanden ist.

B91 Aufgrund fehlender Freigängigkeit zur Bremsanlage sind die Räder nicht zulässig an Fahrzeugen mit Bremsscheibendurchmesser 312 mm an Achse1.

Car Die Rad/Reifen-Kombination ist zulässig für Fahrzeugausführungen der Karosserieform Kombilimousine (Avant, Break, Caravan, Grandtour, Kombi, Sportswagon, T-Modell, Touring, Tourer, Turnier, Variant, …).

Cbo Die Rad-/Reifen-Kombination ist zulässig für Fahrzeugausführungen der Karosserieform Cabrio-Limousine, Roadster.

F23 Rad/Reifen-Kombination nur für Fahrzeugausführungen mit Verbundlenkerhinterachse.

F24 Rad/Reifen-Kombination nur für Fahrzeugausführungen mit Viel- bzw. Mehrlenkerhinterachse (Einzelradaufhängung).

Flh Die Rad-/Reifen-Kombination ist zulässig für Fahrzeugausführungen der Karosserieform Schrägheckklimousine (Fließheck, 3-türig und 5-türig).

G01 Es ist der Nachweis zu erbringen, dass die Anzeige des Geschwindigkeitsmessers und Wegstreckenzählers innerhalb der Toleranzen (75/443/EWG, ECE-R39, § 57 StVZO) liegt. Wird die Anzeige angeglichen, sind die in den Fahrzeugpapieren (u. a. Fahrzeugschein, Zulassungsbescheinigung I oder COC-Papier) eingetragenen Reifengrößen zu überprüfen.

G10 Ist die Reifengröße 175/70R14 keine der serienmäßigen Reifengrößen (u. a. Fahrzeugschein, Zulassungsbescheinigung I, COC-Papier oder Bedienungsanleitung), so ist der Nachweis zu erbringen, dass die Anzeige des Geschwindigkeitsmessers und Wegstreckenzählers innerhalb der Toleranzen (75/443/EWG, ECE-R39, § 57 StVZO) liegt. Wird die Anzeige angeglichen, sind die in den Fahrzeugpapieren (u. a. Fahrzeugschein, Zulassungsbescheinigung I oder COC-Papier) eingetragenen Reifengrößen zu überprüfen.

G11 Ist die Reifengröße 175/70R14, 185/60R15 oder 195/50R16 keine der serienmäßigen Reifengrößen (u. a. Fahrzeugschein, Zulassungsbescheinigung I, COC-Papier oder Bedienungsanleitung), so ist der Nachweis zu erbringen, dass die Anzeige des Geschwindigkeitsmessers und Wegstreckenzählers innerhalb der Toleranzen (75/443/EWG, ECE-R39, § 57 StVZO) liegt. Wird die Anzeige angeglichen, sind die in den Fahrzeugpapieren (u. a. Fahrzeugschein, Zulassungsbescheinigung I oder COC-Papier) eingetragenen Reifengrößen zu überprüfen.

G71 Ist 16 Zoll keine Serien-Bereifung (u. a. Fahrzeugschein, Zulassungsbescheinigung I, COC-Papier oder Bedienungsanleitung), so ist der Nachweis zu erbringen, dass die Anzeige des Geschwindigkeitsmessers und Wegstreckenzählers innerhalb der Toleranzen (75/443/EWG, ECE-R39, § 57 StVZO) liegt. Wird die Anzeige angeglichen, sind die in den Fahrzeugpapieren (u. a. Fahrzeugschein, Zulassungsbescheinigung I oder COC-Papier) eingetragenen Reifengrößen zu überprüfen.

§22 48679*09

K1a Die Radabdeckung an Achse 1 ist durch Ausstellen der Frontschürze und des Kotflügels oder durch Anbau von dauerhaft befestigten Karosserieteilen im Bereich 0° bis 30° vor Radmitte herzustellen. Die gesamte Breite der Rad-/Reifenkombination muss, unter Beachtung des maximal möglichen Betriebsmaßes des Reifens (1,04-fache der Nennbreite des Reifens), in dem oben genannten Bereich abgedeckt sein.

K1b Die Radabdeckung an Achse 1 ist durch Ausstellen des Kotflügels oder durch Anbau von dauerhaft befestigten Karosserieteilen im Bereich 0° bis 50° hinter Radmitte herzustellen. Die gesamte Breite der Rad-/Reifenkombination muss, unter Beachtung des maximal möglichen Betriebsmaßes des Reifens (1,04-fache der Nennbreite des Reifens), in dem oben genannten Bereich abgedeckt sein.

K1c Die Radabdeckung an Achse 1 ist durch Ausstellen der Frontschürze und des Kotflügels oder durch Anbau von dauerhaft befestigten Karosserieteilen im Bereich 30° vor bis 50° hinter Radmitte herzustellen. Die gesamte Breite der Rad-/Reifenkombination muss, unter Beachtung des maximal möglichen Betriebsmaßes des Reifens (1,04-fache der Nennbreite des Reifens), in dem oben genannten Bereich abgedeckt sein.

K2a Die Radabdeckung an Achse 2 ist durch Ausstellen des Kotflügels oder durch Anbau von dauerhaft befestigten Karosserieteilen im Bereich 0° bis 30° vor Radmitte herzustellen. Die gesamte Breite der Rad-/Reifenkombination muss, unter Beachtung des maximal möglichen Betriebsmaßes des Reifens (1,04-fache der Nennbreite des Reifens), in dem oben genannten Bereich abgedeckt sein.

K2b Die Radabdeckung an Achse 2 ist durch Ausstellen der Heckschürze und des Kotflügels oder durch Anbau von dauerhaft befestigten Karosserieteilen im Bereich 0° bis 50° hinter Radmitte herzustellen. Die gesamte Breite der Rad-/Reifenkombination muss, unter Beachtung des maximal möglichen Betriebsmaßes des Reifens (1,04-fache der Nennbreite des Reifens), in dem oben genannten Bereich abgedeckt sein.

K2c Die Radabdeckung an Achse 2 ist durch Ausstellen der Heckschürze und des Kotflügels oder durch Anbau von dauerhaft befestigten Karosserieteilen im Bereich 30° vor bis 50° hinter Radmitte herzustellen. Die gesamte Breite der Rad-/Reifenkombination muss, unter Beachtung des maximal möglichen Betriebsmaßes des Reifens (1,04-fache der Nennbreite des Reifens), in dem oben genannten Bereich abgedeckt sein.

K41 An Achse 1 ist durch Nacharbeiten der Radhausausschnittkanten eine ausreichende Freigängigkeit der Rad-Reifenkombination herzustellen.

K42 An Achse 2 ist durch Nacharbeiten der Radhausausschnittkanten eine ausreichende Freigängigkeit der Rad-Reifenkombination herzustellen.

K44 An Achse 2 ist durch Aufweiten der Kotflügel bzw. inneren Seitenteile eine ausreichende Freigängigkeit der Rad-Reifenkombination herzustellen.

K45 An Achse 1 ist durch Nacharbeiten der Radhausinnenkotflügel, Kunststoffeinsätze bzw. deren Befestigungsteile eine ausreichende Freigängigkeit der Rad-Reifenkombination herzustellen. Ein evtl. vorhandener Spritzschutz für den Ansaugweg des Luftfilters muss erhalten bleiben.

K46 An Achse 2 ist durch Nacharbeiten der Radhausinnenkotflügel, Kunststoffeinsätze bzw. deren Befestigungsteile eine ausreichende Freigängigkeit der Rad-Reifenkombination herzustellen.

K4i An Achse 2 ist die Radhausinnenverkleidung an der Radhausausschnittkante auszuschneiden bzw. um 5 mm zu kürzen und anschließend dauerhaft neu zu befestigen.

§22 48679*09

K56 Durch Nacharbeit der Heckschürze am Übergang zum Radhausausschnitt ist eine ausreichende Freigängigkeit der Rad-Reifenkombination herzustellen.

K5b An Achse 1 sind die Radhausausschnittkanten im Bereich 150 mm vor bis 150 mm hinter Radmitte vollständig umzulegen.

K5w An Achse 1 sind die Kunststoff-Radhausausschnittkanten im Bereich 200 mm vor bis 200 mm hinter Radmitte um 5 mm auszuschneiden bzw. zu kürzen.

K6g An Achse 2 ist die Befestigungslasche der Heckschürze am Übergang zur Radhausausschnittkante um 5 mm zu kürzen oder um das gleiche Maß nach hinten/oben zu biegen.

K6h An Achse 2 ist die Befestigungslasche der Heckschürze am Übergang zur Radhausausschnittkante um 10 mm zu kürzen oder um das gleiche Maß nach hinten/oben zu biegen. Die Befestigungsschraube ist soweit wie möglich nach hinten zu versetzen.

K6i An Achse 2 sind die in das Radhaus ragenden Kanten der Heckschürze auf einer Länge von 100 mm bis auf die Innenkontur des umgelegten Radlaufes folgend zu kürzen.

K6j An Achse 2 sind die Radhausausschnittkanten am Übergang zur Heckschürze vollständig umzulegen.

K6w An Achse 2 sind die Kunststoff-Radhausausschnittkanten im Bereich 200 mm vor bis 200 mm hinter Radmitte um 5 mm auszuschneiden bzw. zu kürzen.

K6y An Achse 2 sind die Kunststoff-Radhausausschnittkanten im Bereich 300 mm vor bis 200 mm hinter Radmitte vollständig auszuschneiden bzw. zu kürzen.

K8c An Achse 2 sind die Radhausausschnittkanten im Bereich 200 mm vor bis 100 mm hinter Radmitte um 5 mm aufzuweiten.

K8h An Achse 2 sind die Radhausausschnittkanten im Bereich 300 mm vor bis 200 mm hinter Radmitte um 5 mm aufzuweiten.

K8j An Achse 2 sind die Radhausausschnittkanten im Bereich 300mm vor bis 100mm hinter Radmitte um 5mm aufzuweiten.

K8m An Achse 2 sind die Radhausausschnittkanten im Bereich 300 mm vor bis 200 mm hinter Radmitte um 10 mm aufzuweiten.

K90 Auf ausreichenden Abstand der Rad-Reifen-Kombination zum Tankeinfüllrohr/Aktivkohlefilter bzw. dessen Kunststoffverkleidung ist zu achten.

KMV Betrifft nur Fahrzeugvarianten mit serienmäßigen Kunststoffverbreiterungen bzw. mit zusätzlichen Kotflügelverbreiterungen (Radlaufleisten).

KOV Betrifft nur Fahrzeugvarianten ohne serienmäßige Kunststoffverbreiterungen bzw. ohne zusätzliche Kotflügelverbreiterungen (Radlaufleisten).

L02 Durch Begrenzung des Lenkeinschlages ist eine ausreichende Freigängigkeit der Rad- / Reifenkombination herzustellen.

Lim Die Rad-/Reifen-Kombination ist zulässig für Fahrzeugausführungen der Karosserieform Limousine.

M+S Diese Reifengröße ist nur zulässig als M+S-Bereifung.

§22 48679*09

NoE Nicht für "reines" Elektrofahrzeug (Battery Electric Vehicle "BEV").

NoP Nicht für Plug-in Hybrid-Fahrzeuge bzw. extern aufladbare Hybrid-Elektro-Fahrzeuge (PHEV bzw. OVC-HEV).

Npf Rad-Reifen-Kombination(en) nicht zulässig für Fahrzeugausführungen Fun, Cross, Scout, usw. (Fahrzeugvarianten mit Radlaufverbreiterungen).

R03 Diese Reifengröße ist nur an Achse 2 zulässig.

R37 Diese Reifengröße ist nicht geprüft für Fahrzeuge, die serienmäßig ausschließlich mit größeren und/oder breiteren Reifengrößen (u. a. Fahrzeugschein, Zulassungsbescheinigung I, COC-Papier oder Bedienungsanleitung) ausgerüstet sind.

R70 Für das Fahrzeug ist die Reifengröße auf der im Gutachten genannten Radgröße durch den Reifenhersteller zu bestätigen. Diese Bestätigung ist vom Führer des Fahrzeugs mitzuführen.

S01 Zur Befestigung der Räder dürfen nur die serienmäßigen Befestigungsmittel Nr. S01 (siehe Seite 1) verwendet werden.

S02 Zur Befestigung der Räder dürfen nur die serienmäßigen Befestigungsmittel Nr. S02 (siehe Seite 1) verwendet werden.

Se4 Sonderrad nicht zulässig für Fahrzeugausführungen mit Brembo-Bremssattel in Verbindung mit Bremsscheibendurchmesser 323x28 mm an Achse 1.

Sth Die Rad-/Reifen-Kombination ist zulässig für Fahrzeugausführungen der Karosserieform Stufenheck.

T79 Reifen (LI 79) nur zulässig für Fahrzeuge mit zul. Achslasten bis 874 kg (Fzg.-Schein, Ziff. 16 bzw. Zulassungsbescheinigung Feld 8). Abschläge der Tragfähigkeit aufgrund der Bauartbedingten Höchstgeschwindigkeit (Fzg.-Schein, Ziff. 6 bzw. Zulassungsbescheinigung Feld T) sind zu berücksichtigen.

T80 Reifen (LI 80) nur zulässig für Fahrzeuge mit zul. Achslasten bis 900 kg (Fzg.-Schein, Ziff. 16 bzw. Zulassungsbescheinigung Feld 8). Abschläge der Tragfähigkeit aufgrund der Bauartbedingten Höchstgeschwindigkeit (Fzg.-Schein, Ziff. 6 bzw. Zulassungsbescheinigung Feld T) sind zu berücksichtigen.

T81 Reifen (LI 81) nur zulässig für Fahrzeuge mit zul. Achslasten bis 924 kg (Fzg.-Schein, Ziff. 16 bzw. Zulassungsbescheinigung Feld 8). Abschläge der Tragfähigkeit aufgrund der Bauartbedingten Höchstgeschwindigkeit (Fzg.-Schein, Ziff. 6 bzw. Zulassungsbescheinigung Feld T) sind zu berücksichtigen.

T82 Reifen (LI 82) nur zulässig für Fahrzeuge mit zul. Achslasten bis 950 kg (Fzg.-Schein, Ziff. 16 bzw. Zulassungsbescheinigung Feld 8). Abschläge der Tragfähigkeit aufgrund der Bauartbedingten Höchstgeschwindigkeit (Fzg.-Schein, Ziff. 6 bzw. Zulassungsbescheinigung Feld T) sind zu berücksichtigen.

T83 Reifen (LI 83) nur zulässig für Fahrzeuge mit zul. Achslasten bis 974 kg (Fzg.-Schein, Ziff. 16 bzw. Zulassungsbescheinigung Feld 8). Abschläge der Tragfähigkeit aufgrund der Bauartbedingten Höchstgeschwindigkeit (Fzg.-Schein, Ziff. 6 bzw. Zulassungsbescheinigung Feld T) sind zu berücksichtigen.

§22 48679*09

T84 Reifen (LI 84) nur zulässig für Fahrzeuge mit zul. Achslasten bis 1000 kg (Fzg.-Schein, Ziff. 16 bzw. Zulassungsbescheinigung Feld 8). Abschläge der Tragfähigkeit aufgrund der Bauartbedingten Höchstgeschwindigkeit (Fzg.-Schein, Ziff. 6 bzw. Zulassungsbescheinigung Feld T) sind zu berücksichtigen.

T86 Reifen (LI 86) nur zulässig für Fahrzeuge mit zul. Achslasten bis 1060 kg (Fzg.-Schein, Ziff. 16 bzw. Zulassungsbescheinigung Feld 8). Abschläge der Tragfähigkeit aufgrund der Bauartbedingten Höchstgeschwindigkeit (Fzg.-Schein, Ziff. 6 bzw. Zulassungsbescheinigung Feld T) sind zu berücksichtigen.

T87 Reifen (LI 87) nur zulässig für Fahrzeuge mit zul. Achslasten bis 1090 kg (Fzg.-Schein, Ziff. 16 bzw. Zulassungsbescheinigung Feld 8). Abschläge der Tragfähigkeit aufgrund der Bauartbedingten Höchstgeschwindigkeit (Fzg.-Schein, Ziff. 6 bzw. Zulassungsbescheinigung Feld T) sind zu berücksichtigen.

T88 Reifen (LI 88) nur zulässig für Fahrzeuge mit zul. Achslasten bis 1120 kg (Fzg.-Schein, Ziff. 16 bzw. Zulassungsbescheinigung Feld 8). Abschläge der Tragfähigkeit aufgrund der Bauartbedingten Höchstgeschwindigkeit (Fzg.-Schein, Ziff. 6 bzw. Zulassungsbescheinigung Feld T) sind zu berücksichtigen.

T91 Reifen (LI 91) nur zulässig für Fahrzeuge mit zul. Achslasten bis 1230 kg (Fzg.-Schein, Ziff. 16 bzw. Zulassungsbescheinigung Feld 8). Abschläge der Tragfähigkeit aufgrund der Bauartbedingten Höchstgeschwindigkeit (Fzg.-Schein, Ziff. 6 bzw. Zulassungsbescheinigung Feld T) sind zu berücksichtigen.

§22 48679*09

V17 Bei Verwendung verschiedener Reifengrößen an Vorder- und Hinterachse sind folgende Reifenkombinationen, sofern die Reifengrößen in der Spalte "Reifen" aufgeführt sind, möglich:

	Vorderachse	Hinterachse
Nr. 1	195/40R17	215/35R17
Nr. 2	195/45R17	215/40R17
Nr. 3	205/40R17	225/35R17
Nr. 4	205/45R17	235/40R17
Nr. 5	205/50R17	225/45R17, 235/45R17, 245/40R17, 255/40R17
Nr. 6	205/55R17	225/50R17
Nr. 7	215/40R17	245/35R17
Nr. 8	215/45R17	235/40R17, 245/40R17
Nr. 9	215/50R17	235/45R17, 245/45R17, 275/40R17
Nr. 10	215/55R17	235/50R17
Nr. 11	225/45R17	245/40R17, 255/40R17
Nr. 12	225/50R17	245/45R17, 255/45R17
Nr. 13	225/55R17	245/50R17, 255/50R17
Nr. 14	235/45R17	255/40R17, 265/40R17
Nr. 15	235/50R17	255/45R17
Nr. 16	235/55R17	255/50R17
Nr. 17	235/60R17	255/55R17
Nr. 18	245/45R17	265/40R17, 275/40R17
Nr. 19	255/45R17	285/40R17

Es sind nur Reifen eines Herstellers und achsweise eines Profiltyps zulässig, für die der Reifen- oder Fahrzeughersteller die Eignung für das jeweilige Fahrzeug bestätigt. Diese Bestätigung ist vom Führer des Fahrzeugs mitzuführen.

Y85 Die Rad-/Reifen-Kombination ist zulässig für 5-türige Fahrzeugausführungen der Karosserieform Schrägheckklimousine (Fließheck).

Prüfort und Prüfdatum

Die Verwendungsprüfung fand am 16. November 2021 in Lambsheim statt.

Prüfergebnis

Aufgrund der durchgeführten Prüfungen bestehen keine technischen Bedenken o.g. Sonderräder unter Beachtung der Auflagen und Hinweise zu verwenden.

Die in diesem Gutachten aufgeführten Fahrzeugtypen entsprechen auch nach der Umrüstung den heute gültigen Vorschriften der StVZO. Das Gutachten verliert seine Gültigkeit, wenn sich entsprechende Bauvorschriften der StVZO ändern oder an den Kraftfahrzeugen Änderungen eintreten, die die Begutachtungspunkte beeinflussen.

Das Gutachten umfasst Blatt 1 bis 12 und gilt für Sonderräder ab Herstellungsdatum November 2011.

Der Technische Dienst Typprüfstelle Fahrzeuge/Fahrzeugteile der TÜV Rheinland Kraftfahrt GmbH, Am Grauen Stein, 51105 Köln ist mit seinem Ingenieurzentrum Technologiezentrum Typprüfstelle, Lambsheim für die angewendeten Prüfverfahren vom Kraftfahrt-Bundesamt entsprechend EG-FGV für das Typgenehmigungsverfahren des KBA unter der Nummer KBA-P 00010-96 benannt.

Lambsheim, 16. November 2021

Technischer Dienst TÜVRheinland Typprüfstelle Fahrzeuge/Fahrzeugteile

Wagner

00380297.DOC

§22 48679*09

Auftraggeber
Gewe Reifengroßhandel GmbH
Hans Geiger Straße 15
D-67661 Kaiserslautern
QM-Nr. 49 02 0160905

Prüfgegenstand PKW-Sonderrad
Modell AS2
Typ AS2-7517
Radgröße 7,5Jx17H2
Zentrierart Mittenzentrierung

Aus-führung	Kennzeichnung Rad/ Zentrierring	Lochzahl/ Loch-kreis- (mm)/ Mit-tenloch-ø (mm)	Einpress-tiefe (mm)	Rad-last (kg)	Abrollumfang (mm)
O1	AS2-7517 O1 / ohne Ring	5/105/56,6	35	730	2150

Kennzeichnungen
KBA-Nummer 48679
Herstellerzeichen TEC
Radtyp und Ausführung AS2-7517 (s.o.)
Radgröße 7,5Jx17H2
Einpresstiefe ET (s.o.)
Herstelldatum Monat und Jahr

Befestigungsmittel

Nr.	Art der Befestigungsmittel	Bund	Anzugsmoment (Nm)	Schaftlänge (mm)
S01	Mutter M12x1,5	Kegel 60°	140	-

Prüfungen

Entsprechend den Kriterien des VdTÜV Merkblattes 751 (in der jeweils gültigen Fassung) wurden an den im Verwendungsbereich aufgeführten Fahrzeugen Anbau-, Freigängigkeits- und Handlingsprüfungen durchgeführt.

Verwendungsbereich

Hersteller Chevrolet/Daewoo(GM) /GM Korea
Opel

Spurverbreiterung innerhalb 2%

§22 48679*09

Handelsbezeichnung Fahrzeug-Typ ABE/EWG-Nr.	kW-Bereich	Reifen	Reifenbezogene Auflagen und Hinweise	Auflagen und Hinweise
Chevrolet Aveo KL1T e4*2007/46*0270*..	55, 70, 85	205/45R17	T88	A12 A16 A18 Flh Lim V17 S01
	55, 70, 85	205/50R17	A01 K2b K4h	
	55, 70, 85	215/45R17	A01 K2b K4h	
	55, 70, 85	225/45R17	A01 K2b K4h	
Chevrolet Cruze /-SW KL1J e4*2001/116*0140*..	80-104	205/50R17	T89 T93	A12 A16 A18 A58 Car Flh Lim V17 S01
	80-104	205/55R17		
	80-104	215/50R17	T91	
	80-104	215/55R17	A01 G75	
	80-104	215/55R17	R96	
	80-104	225/45R17	T91	
	80-104	225/50R17	A01 K1a K1b K2b K8e	
	80-104	235/45R17		
Chevrolet Trax KL1B / J-A e4*2007/46*0696*..; e4*2007/46*0537*..	85-103	215/55R17		A12 A16 A18 A57 S01
	85-103	215/60R17		
	85-103	225/55R17		
Opel Astra-J P-J, -/V, /SW e1*2007/46*0141*.., e4*2007/46*0309*.., e4*2007/46*0204*..	64-88,103	205/50R17	R37	A12 A16 A18 A58 Flh Lim V17 S01
	64-88,103	205/55R17	R37	
	64-88,103	215/50R17		
	64-88,103	215/55R17	A01 G75	
	64-88,103	215/55R17	R96	
	64-88,103	225/45R17		
	64-88,103	225/50R17		
	64-88,103	235/45R17		
Opel Astra-J P-J/SW, -/V e4*2007/46*0204*..; e4*2007/46*0308*.. - Sports Tourer - Station Wagon	70-88,103	205/50R17	R37	A12 A16 A18 A58 Car V17 S01
	70-88,103	205/55R17	R37	
	70-88,103	215/50R17		
	70-88,103	215/55R17	A01 G75	
	70-88,103	215/55R17	R96	
	70-88,103	225/45R17		
	70-88,103	225/50R17		
	70-88,103	235/45R17		
Opel Astra-K B-K e4*2007/46*0996*.. - incl. Facelift 2019	66-147	205/50R17		A12 A16 A18 A58 Flh NoS V17 S01
	66-147	215/45R17		
	66-147	225/45R17		
	66-147	235/45R17	A01 G01 K1a K1b K2b	
Opel Astra-K Sports Tourer B-K e4*2007/46*0996*02-.. - incl. Facelift 2019	66-147	205/50R17	A01 K2b	A12 A16 A18 A58 Car NoS S01
	66-147	215/45R17		
	66-147	225/45R17	A01 K2b	
	66-147	235/45R17	A01 G01 K1a K1b K2b K6j K8e	
Opel Mokka (A) J-A e4*2007/46* 0537*00-14	81-103	215/55R17		A12 A16 A18 A57 S01
	81-103	215/60R17		
	81-103	225/55R17		
Opel Mokka-X (A) J-A e4*2007/46*0537*15-..	81-112	215/55R17	A90	A16 A18 A57 S01
	81-112	215/60R17	A90	
	81-112	225/55R17	A12	

§22 48679*09

Allgemeine Hinweise

Im Fahrzeug vorgeschriebene Fahrzeugsysteme, z. B. Reifendruckkontrollsysteme, müssen nach Anbau der Räder funktionsfähig bleiben.

Wird eine in diesem Gutachten aufgeführte Reifengröße verwendet, die nicht bereits in den Fahrzeugpapieren (u. a. Fahrzeugschein, Zulassungsbescheinigung I oder COC-Papier) genannt ist, so sind die Angaben über die Reifengröße in den Fahrzeugpapieren (Fahrzeugschein bzw. -brief, Zulassungsbescheinigung I) durch die Zulassungsstelle berichtigen zu lassen. Diese Berichtigung ist dann nicht erforderlich, wenn die ABE des Sonderrades eine Freistellung von der Pflicht zur Berichtigung der Fahrzeugpapiere enthält.

Die mindestens erforderlichen Geschwindigkeitsbereiche (mit Ausnahme der M+S-Profile) und Tragfähigkeiten der zu verwendenden Reifen sind den Fahrzeugpapieren (Fahrzeugbrief und -schein, Zulassungsbescheinigung I) zu entnehmen. Abschläge der Tragfähigkeit aufgrund der Fahrzeughöchstgeschwindigkeit sind zu berücksichtigen.

Fahrzeughöchst-geschwindigkeit	Tragfähigkeit (%) Geschwindigkeitssymbol (GSY)		
	V	W	Y
210 km/h	100%	100%	100%
220 km/h	97%	100%	100%
230 km/h	94%	100%	100%
240 km/h	91%	100%	100%
250 km/h	-	95%	100%
260 km/h	-	90%	100%
270 km/h	-	85%	100%
280 km/h	-	-	95%
290 km/h	-	-	90%
300 km/h	-	-	85%

Ferner sind nur Reifen einer Bauart und achsweise eines Reifentyps zulässig. Bei Verwendung unterschiedlicher Reifentypen auf Vorder- und Hinterachse sind die Hinweise des Fahrzeug- und / oder Reifenherstellers zu beachten.

Das Fahrwerk und die Bremsaggregate müssen, mit Ausnahme der in der entsprechenden Auflage aufgeführten Umrüstmaßnahmen, dem Serienstand entsprechen. Die Zulässigkeit weiterer Veränderungen ist gesondert zu beurteilen.

Wird das serienmäßige Ersatzrad verwendet, soll mit mäßiger Geschwindigkeit und nicht länger als erforderlich gefahren werden. Es müssen die serienmäßigen Befestigungsteile verwendet werden. Bei Fahrzeugen mit Allradantrieb darf nur ein Ersatzrad mit gleicher Reifengröße bzw. gleichem Abrollumfang verwendet werden.

Die Bezieher der Räder sind darauf hinzuweisen, dass der vom Reifenhersteller vorgeschriebene Reifenfülldruck zu beachten ist.

Spezielle Auflagen und Hinweise

A01 Nach Durchführung der Technischen Änderung ist das Fahrzeug unter Vorlage der vorliegenden ABE unverzüglich einem amtlich anerkannten Sachverständigen oder Prüfer für den Kraftfahrzeugverkehr oder einem Prüfingenieur einer Überwachungsorganisation nach Nummer 4 der Anlage VIIIb zur StVZO zur Durchführung und Bestätigung der in der ABE vorgeschriebenen Änderungsabnahme vorzuführen.

§22 48679*09

A12 Die Verwendung von Schneeketten ist nicht zulässig.

A16 Zum Auswuchten der Räder dürfen an der Felgeninnenseite nur Klebegewichte unterhalb der Felgenschulter angebracht werden. Bei Anbringung der Klebegewichte im Felgenbett ist auf einen Mindestabstand von 2 mm zum Bremssattel bzw. zu den Fahrwerksteilen zu achten.

A18 Es sind nur schlauchlose Reifen zulässig. Werden keine Ventile mit TPMS-Sensoren verwendet, sind ausschließlich Metallschraubventile mit Befestigung von außen, die den Normen DIN, E.T.R.T.O oder Tire and Rim entsprechen, zulässig. Werden Ventile mit TPMS-Sensoren verwendet, so sind die Hinweise und Vorgaben der Hersteller zu beachten. Die Ventile und Sensoren müssen für den vorgeschriebenen Luftdruck und die bauartbedingte Höchstgeschwindigkeit geeignet sein. Die Ventile dürfen nicht über den Felgenrand hinausragen.

A57 Diese Rad-/Reifen-Kombination(en) ist (sind) zulässig an Fahrzeugausführungen mit Front bzw. Heck-Antrieb und Allradantrieb (z.B. 2WD, 4WD, Quattro, Syncro, 4-Matic, 4x4, u. ä.)

A58 Rad-Reifen-Kombination(en) nicht zulässig an Fahrzeugen mit Allradantrieb.

A90 Es dürfen nur feingliedrige Schneeketten, die nicht mehr als 9 mm einschließlich Kettenschloss auftragen, an den laut Betriebsanleitung dafür vorgesehenen Achsen verwendet werden.

Car Die Rad/Reifen-Kombination ist zulässig für Fahrzeugausführungen der Karosserieform Kombilimousine (Avant, Break, Caravan, Grandtour, Kombi, Sportswagon, T-Modell, Touring, Tourer, Turnier, Variant, …).

Flh Die Rad-/Reifen-Kombination ist zulässig für Fahrzeugausführungen der Karosserieform Schrägheckklimousine (Fließheck, 3-türig und 5-türig).

G01 Es ist der Nachweis zu erbringen, dass die Anzeige des Geschwindigkeitsmessers und Wegstreckenzählers innerhalb der Toleranzen (75/443/EWG, ECE-R39, § 57 StVZO) liegt. Wird die Anzeige angeglichen, sind die in den Fahrzeugpapieren (u. a. Fahrzeugschein, Zulassungsbescheinigung I oder COC-Papier) eingetragenen Reifengrößen zu überprüfen.

G75 Ist die Reifengröße 215/60R16 ww. 215/55R17 keine der serienmäßigen Reifengrößen (u. a. Fahrzeugschein, Zulassungsbescheinigung I, COC-Papier oder Bedienungsanleitung), so ist der Nachweis zu erbringen, dass die Anzeige des Geschwindigkeitsmessers und Wegstreckenzählers innerhalb der Toleranzen (75/443/EWG, ECE-R39, § 57 StVZO) liegt. Wird die Anzeige angeglichen, sind die in den Fahrzeugpapieren (u. a. Fahrzeugschein, Zulassungsbescheinigung I oder COC-Papier) eingetragenen Reifengrößen zu überprüfen.

K1a Die Radabdeckung an Achse 1 ist durch Ausstellen der Frontschürze und des Kotflügels oder durch Anbau von dauerhaft befestigten Karosserieteilen im Bereich 0° bis 30° vor Radmitte herzustellen. Die gesamte Breite der Rad-/Reifenkombination muss, unter Beachtung des maximal möglichen Betriebsmaßes des Reifens (1,04-fache der Nennbreite des Reifens), in dem oben genannten Bereich abgedeckt sein.

K1b Die Radabdeckung an Achse 1 ist durch Ausstellen des Kotflügels oder durch Anbau von dauerhaft befestigten Karosserieteilen im Bereich 0° bis 50° hinter Radmitte herzustellen. Die gesamte Breite der Rad-/Reifenkombination muss, unter Beachtung des maximal möglichen Betriebsmaßes des Reifens (1,04-fache der Nennbreite des Reifens), in dem oben genannten Bereich abgedeckt sein.

§22 48679*09

K2b Die Radabdeckung an Achse 2 ist durch Ausstellen der Heckschürze und des Kotflügels oder durch Anbau von dauerhaft befestigten Karosserieteilen im Bereich 0° bis 50° hinter Radmitte herzustellen. Die gesamte Breite der Rad-/Reifenkombination muss, unter Beachtung des maximal möglichen Betriebsmaßes des Reifens (1,04-fache der Nennbreite des Reifens), in dem oben genannten Bereich abgedeckt sein.

K4h An Achse 2 ist die Radhausinnenverkleidung am Übergang von der Radhausausschnittkante zur Heckschürze auszuschneiden bzw. um 5 mm zu kürzen.

K6j An Achse 2 sind die Radhausausschnittkanten am Übergang zur Heckschürze vollständig umzulegen.

K8e An Achse 2 sind die Radhausausschnittkanten im Bereich 200 mm vor bis 200 mm hinter Radmitte um 5 mm aufzuweiten.

Lim Die Rad-/Reifen-Kombination ist zulässig für Fahrzeugausführungen der Karosserieform Limousine.

NoS Rad-Reifen-Kombination(en) nicht zulässig bei Fahrzeugausführungen mit Schlechtwegpaket (Serienreifen 215/55R16 oder 215/50R17).

R37 Diese Reifengröße ist nicht geprüft für Fahrzeuge, die serienmäßig ausschließlich mit größeren und/oder breiteren Reifengrößen (u. a. Fahrzeugschein, Zulassungsbescheinigung I, COC-Papier oder Bedienungsanleitung) ausgerüstet sind.

R96 Diese Reifengröße ist zulässig bei Fahrzeugen mit serienmäßiger Reifengröße 215/60R16, 215/55R17, 225/50R17 oder 225/45R18 (u. a. Fahrzeugschein, Zulassungsbescheinigung I, COC-Papier oder Bedienungsanleitung).

S01 Zur Befestigung der Räder dürfen nur die mitgelieferten Befestigungsmittel Nr. S01 (siehe Seite 1) verwendet werden.

T88 Reifen (LI 88) nur zulässig für Fahrzeuge mit zul. Achslasten bis 1120 kg (Fzg.-Schein, Ziff. 16 bzw. Zulassungsbescheinigung Feld 8). Abschläge der Tragfähigkeit aufgrund der Bauartbedingten Höchstgeschwindigkeit (Fzg.-Schein, Ziff. 6 bzw. Zulassungsbescheinigung Feld T) sind zu berücksichtigen.

T89 Reifen (LI 89) nur zulässig für Fahrzeuge mit zul. Achslasten bis 1160 kg (Fzg.-Schein, Ziff. 16 bzw. Zulassungsbescheinigung Feld 8). Abschläge der Tragfähigkeit aufgrund der Bauartbedingten Höchstgeschwindigkeit (Fzg.-Schein, Ziff. 6 bzw. Zulassungsbescheinigung Feld T) sind zu berücksichtigen.

T91 Reifen (LI 91) nur zulässig für Fahrzeuge mit zul. Achslasten bis 1230 kg (Fzg.-Schein, Ziff. 16 bzw. Zulassungsbescheinigung Feld 8). Abschläge der Tragfähigkeit aufgrund der Bauartbedingten Höchstgeschwindigkeit (Fzg.-Schein, Ziff. 6 bzw. Zulassungsbescheinigung Feld T) sind zu berücksichtigen.

T93 Reifen (LI 93) nur zulässig für Fahrzeuge mit zul. Achslasten bis 1300 kg (Fzg.-Schein, Ziff. 16 bzw. Zulassungsbescheinigung Feld 8). Abschläge der Tragfähigkeit aufgrund der Bauartbedingten Höchstgeschwindigkeit (Fzg.-Schein, Ziff. 6 bzw. Zulassungsbescheinigung Feld T) sind zu berücksichtigen.

§22 48679*09

V17 Bei Verwendung verschiedener Reifengrößen an Vorder- und Hinterachse sind folgende Reifenkombinationen, sofern die Reifengrößen in der Spalte "Reifen" aufgeführt sind, möglich:

	Vorderachse	Hinterachse
Nr. 1	195/40R17	215/35R17
Nr. 2	195/45R17	215/40R17
Nr. 3	205/40R17	225/35R17
Nr. 4	205/45R17	235/40R17
Nr. 5	205/50R17	225/45R17, 235/45R17, 245/40R17, 255/40R17
Nr. 6	205/55R17	225/50R17
Nr. 7	215/40R17	245/35R17
Nr. 8	215/45R17	235/40R17, 245/40R17
Nr. 9	215/50R17	235/45R17, 245/45R17, 275/40R17
Nr. 10	215/55R17	235/50R17
Nr. 11	225/45R17	245/40R17, 255/40R17
Nr. 12	225/50R17	245/45R17, 255/45R17
Nr. 13	225/55R17	245/50R17, 255/50R17
Nr. 14	235/45R17	255/40R17, 265/40R17
Nr. 15	235/50R17	255/45R17
Nr. 16	235/55R17	255/50R17
Nr. 17	235/60R17	255/55R17
Nr. 18	245/45R17	265/40R17, 275/40R17
Nr. 19	255/45R17	285/40R17

Es sind nur Reifen eines Herstellers und achsweise eines Profiltyps zulässig, für die der Reifen- oder Fahrzeughersteller die Eignung für das jeweilige Fahrzeug bestätigt. Diese Bestätigung ist vom Führer des Fahrzeugs mitzuführen.

Prüfort und Prüfdatum

Die Verwendungsprüfung fand am 16. November 2021 in Lambsheim statt.

Prüfergebnis

Aufgrund der durchgeführten Prüfungen bestehen keine technischen Bedenken o.g. Sonderräder unter Beachtung der Auflagen und Hinweise zu verwenden.

Die in diesem Gutachten aufgeführten Fahrzeugtypen entsprechen auch nach der Umrüstung den heute gültigen Vorschriften der StVZO. Das Gutachten verliert seine Gültigkeit, wenn sich entsprechende Bauvorschriften der StVZO ändern oder an den Kraftfahrzeugen Änderungen eintreten, die die Begutachtungspunkte beeinflussen.

§22 48679*09

Das Gutachten umfasst Blatt 1 bis 7 und gilt für Sonderräder ab Herstellungsdatum November 2011.

Der Technische Dienst Typprüfstelle Fahrzeuge/Fahrzeugteile der TÜV Rheinland Kraftfahrt GmbH, Am Grauen Stein, 51105 Köln ist mit seinem Ingenieurzentrum Technologiezentrum Typprüfstelle, Lambsheim für die angewendeten Prüfverfahren vom Kraftfahrt-Bundesamt entsprechend EG-FGV für das Typgenehmigungsverfahren des KBA unter der Nummer KBA-P 00010-96 benannt.

Lambsheim, 16. November 2021

Technischer Dienst TÜVRheinland Typprüfstelle Fahrzeuge/Fahrzeugteile

Wagner

00380298.DOC

§22 48679*09

Auftraggeber
Gewe Reifengroßhandel GmbH
Hans Geiger Straße 15
D-67661 Kaiserslautern
QM-Nr. 49 02 0160905

Prüfgegenstand PKW-Sonderrad
Modell AS2
Typ AS2-7517
Radgröße 7,5Jx17H2
Zentrierart Mittenzentrierung

Aus-führung	Kennzeichnung Rad/ Zentrierring	Lochzahl/ Loch-kreis- (mm)/ Mit-tenloch-ø (mm)	Einpress-tiefe (mm)	Rad-last (kg)	Abrollumfang (mm)
W1	AS2-7517 W1 / Ø72,5 / Ø63,4	5/108/63,4	45	730	2150

Kennzeichnungen
KBA-Nummer 48679
Herstellerzeichen TEC
Radtyp und Ausführung AS2-7517 (s.o.)
Radgröße 7,5Jx17H2
Einpresstiefe ET (s.o.)
Herstelldatum Monat und Jahr

Befestigungsmittel

Nr.	Art der Befestigungsmittel	Bund	Anzugsmoment (Nm)	Schaftlänge (mm)
S01	Schraube M14x1,5	Kegel 60°	140	32
S02	Mutter M12x1,5	Kegel 60°	110	-
S03	Mutter M12x1,5	Kegel 60°	120	-
S04	Mutter M12x1,5	Kegel 60°	125	-
S05	Mutter M12x1,5	Kegel 60°	130	-
S06	Mutter M14x1,5	Kegel 60°	135	-
S07	Mutter M14x1,5	Kegel 60°	140	-
S08	Mutter M12x1,5	Kegel 60°	135	-
S09	Mutter M12x1,5 (D6sp)	Kegel 60°	130	-
S10	Mutter M12x1,5 (D6sp)	Kegel 60°	140	-
S11	Mutter M14x1,5 (D17CL10)	Kegel 60°	170	-
S12	Mutter M14x1,5 (D17CL10)	Kegel 60°	220	-
S13	Mutter M14x1,5 (D17CL10)	Kegel 60°	204	-

Prüfungen

Entsprechend den Kriterien des VdTÜV Merkblattes 751 (in der jeweils gültigen Fassung) wurden an den im Verwendungsbereich aufgeführten Fahrzeugen Anbau-, Freigängigkeits- und Handlingsprüfungen durchgeführt.

Verwendungsbereich

Hersteller
Ford
Jaguar
Land Rover
Volvo

Spurverbreiterung innerhalb 2%

§22 48679*09

Handelsbezeichnung Fahrzeug-Typ ABE/EWG-Nr.	kW-Bereich	Reifen	Reifenbezogene Auflagen und Hinweise	Auflagen und Hinweise
Ford C-MAX DM2 e13*2001/116*0109*.	66-107	205/50R17		A12 A16 A18 B02 V17 S05
	66-107	215/45R17		
	66-107	225/45R17		
Ford C-Max (Compact) DXA e13*2007/46*1103*.. - incl. Facelift 2015	63-134	205/50R17	R37	A12 A16 A18 A58 B02 KoS V17 S08
	63-134	215/45R17	R37 T87 T91	
	63-134	215/50R17		
	63-134	225/45R17		
	63-134	235/45R17		
Ford Focus (II) DA3, DB3 e13*2001/116* 0144,0157*..	166	205/50R17	M+S	A12 A16 A18 B02 Car Flh Sth V17 S09
	166	215/45R17	M+S	
	166	225/45R17	M+S	
	59-107	205/50R17		
	59-107	215/45R17	T87	
	59-107	225/45R17		
Ford Focus (III) DYB e13*2007/46*1138*.. - incl. Facelift 2014	63-134	205/50R17		A12 A16 A18 A58 Car Flh Lim V17 S05
	63-134	215/45R17	T87 T91	
	63-134	215/50R17		
	63-134	225/45R17		
	63-134	235/45R17		
Ford Focus (IV) DEH e13*2007/46*1911*..	63-134	205/50R17	A94	A16 A18 A58 F23 Flh KOV NoP V17 S08
	63-134	205/55R17	A94	
	63-134	215/50R17	A01 A12 K2b	
	63-134	225/50R17	A01 A12 K2b	
	63-134	235/45R17	A01 A12 K2b	
	63-134	245/45R17	A01 A12 K1a K2b	
Ford Focus (IV) DEH e13*2007/46*1911*..	110-134	205/50R17	A94	A16 A18 A58 F24 Flh KOV NoP V17 S08
	110-134	205/55R17	A94	
	110-134	215/50R17	A01 A12 K2b	
	110-134	225/50R17	A01 A12 K2b	
	110-134	235/45R17	A01 A12 K2b	
	110-134	245/45R17	A01 A12 K1a K2b	
Ford Focus Active (IV) DEH e13*2007/46* 1911*03-..	63-134	215/55R17		A12 A16 A18 A58 F24 Flh KMV NoP V17 S08
	63-134	225/50R17		
	63-134	225/55R17		
	63-134	235/50R17		
	63-134	245/45R17		
Ford Focus Cabrio (II) DB3 e13*2001/116*0157*.	74-107	205/50R17		A12 A16 A18 B02 Cbo V17 S09
	74-107	215/45R17	T87 T88 T91	
	74-107	225/45R17		
Ford Focus RS (II) DA3, DA3-RS e13*2001/116*0144*. e13*2001/116*1010*.	224	205/50R17	A91 M+S R09	A16 A18 A58 B02 Flh S09
	224, 257	215/50R17	A12 M+S	
	224, 257	225/45R17	A12 M+S	
	224, 257	235/45R17	A12 M+S	

§22 48679*09

Handelsbezeichnung Fahrzeug-Typ ABE/EWG-Nr.	kW-Bereich	Reifen	Reifenbezogene Auflagen und Hinweise	Auflagen und Hinweise
Ford Focus ST (III) DYB e13*2007/46*1138*.. - incl. Facelift 2015	136, 184	215/50R17		A12 A16 A18 A58 Car Flh V17 S05
	136, 184	225/45R17		
	136, 184	235/45R17		
Ford Focus ST (IV) DEH e13*2007/46* 1911*05-..	140, 206	215/50R17	M+S	A12 A16 A18 A58 Car Flh S08
	140, 206	235/45R17	M+S	
	140, 206	245/45R17	M+S	
Ford Focus Turnier (IV) DEH e13*2007/46*1911*..	63-134	205/50R17	A94	A16 A18 A58 Car F24 KOV NoP V17 S08
	63-134	205/55R17	A94	
	63-134	215/50R17	A01 A12 K2b	
	63-134	225/50R17	A01 A12 K2b	
	63-134	235/45R17	A01 A12 K2b	
	63-134	245/45R17	A01 A12 K1a K2b	
Ford Focus Turnier Active (IV) DEH e13*2007/46* 1911*03-..	63-134	215/55R17		A12 A16 A18 A58 Car F24 KMV NoP V17 S08
	63-134	225/50R17		
	63-134	225/55R17		
	63-134	235/50R17		
	63-134	245/45R17		
Ford Galaxy (II) WA6 e13*2001/116* 0185*00-23	74-149	215/55R17	T94 T98	A12 A16 A18 A58 B02 S11
	74-149	225/50R17	T94 T98	
	74-149	235/45R17	T94 T97	
	74-149	235/50R17		
Ford Galaxy (III) WA6, WAH6 e13*2001/116* 0185*24-..; e13*2007/46*2374*.. - ab MJ 2016 (MK3)	88-177	235/55R17		A12 A16 A18 A57 MHy NoE V00 V17 S12
	88-177	245/50R17		
	88-177	245/55R17		
	88-177	255/50R17	A01 K1a K3h K5d	
Ford Grand C-Max DXA e13*2007/46*1103*.. - incl. Facelift 2015	70-134	205/50R17	R37 T93	A12 A16 A18 A58 B02 KmS V17 S08
	70-134	215/50R17	A01 G40 T95	
	70-134	215/50R17	R69 T95	
	70-134	225/45R17	T94	
	70-134	235/45R17	A01 G40 T93 T94	
	70-134	235/45R17	R69 T93 T94	
Ford Kuga (I) DM2 e13*2001/116* 0109*19-31	100-147	215/60R17	A13 R37	A16 A18 A57 B02 S09
	100-147	225/55R17	A13 R37	
	100-147	235/55R17	A33	
	100-147	245/50R17	A01 A12 K1a	
	100-147	245/55R17	A01 A12 K1a	
	100-147	255/50R17	A01 A12 K1a K2b	
Ford Kuga (II) DM2 e13*2001/116* 0109*31-.. - ab Modell 2013 - incl. Facelift 2016	85-134	215/60R17	A13 R37	A16 A18 A57 S08
	85-134	225/55R17	A13 R37	
	85-134	225/60R17	A33 R37	
	85-178	235/50R17	A33	
	85-178	235/55R17	A33	
	85-178	245/50R17	A01 A12 K1a K1b K2b	
	85-178	245/55R17	A01 A12 K1a K1b K2b	
	85-178	255/50R17	A01 A12 K1c K2b	

§22 48679*09

Handelsbezeichnung Fahrzeug-Typ ABE/EWG-Nr.	kW-Bereich	Reifen	Reifenbezogene Auflagen und Hinweise	Auflagen und Hinweise
Ford Kuga (III) DFK e13*2007/46*2188*..	88-140	225/65R17	A91	A16 A18 A57 NoP S08
	88-140	235/60R17	A12	
	88-140	235/65R17	A12	
	88-140	255/55R17	A12	
	88-140	255/60R17	A12	
Ford Kuga (III) Plug-in Hybrid DFK e13*2007/46*2188*..	112	225/65R17	A91	A16 A18 A58 S08
	112	235/60R17	A12	
	112	235/65R17	A12	
	112	255/55R17	A12	
	112	255/60R17	A12	
Ford Mondeo (III) B4Y, B5Y e1*98/14* 0154,0155*..	166	205/50R17	M+S T89 T93	A12 A16 A18 A58 B02 B03 Flh Sth V17 S02
	166	225/45R17	A01 K1a K2b M+S	
	66-150	205/50R17	T89 T93	
	66-150	215/45R17	T87 T88 T91	
	66-150	225/45R17	A01 K1a K2b	
Ford Mondeo (IV) BA7 e13*2001/116* 0249*00-25 - incl. Facelift 2010	74-176	215/45R17	A33 T87 T91 X98	A16 A18 A58 B02 Flh Lim V17 S10
	74-176	215/45R17	A01 A33 G98 T87 T91	
	74-176	215/50R17	A01 A12 G40	
	74-176	215/50R17	A12 R69	
	74-176	225/45R17	A12 T91 T94 X98	
	74-176	225/45R17	A01 A12 G98 T91 T94	
	74-176	235/45R17	A01 A12 G40	
	74-176	235/45R17	A12 R69	
	74-92	205/50R17	A12 R37 T89 T93 X98	
	74-92	205/50R17	A01 A12 G98 R37 T89 T93	
Ford Mondeo (V) BA7 e13*2001/116* 0249*26-.. - ab MJ 2015 (MK5)	85-177	215/50R17		A12 A16 A18 A57 Flh Lim V00 V17 S08
	85-177	215/55R17		
	85-177	225/50R17		
	85-177	235/50R17	A01 K2b K6g	
	85-177	245/45R17		
Ford Mondeo Hybrid (V) BA7-HEV, BA7H e13*2007/46*1485*..	103	215/50R17		A12 A16 A18 A58 Car Lim V17 S08
	103	215/55R17		
	103	225/50R17		
	103	235/50R17	A01 K2b K6g	
	103	245/45R17		
Ford Mondeo Turnier (III) BWY e1*98/14*0156*..	166	205/50R17	M+S T89 T93	A12 A16 A18 A58 B02 B03 Car V17 S02
	166	225/45R17	A01 K1a M+S T90 T91	
	66-150	205/50R17	T89 T93	
	66-150	215/45R17	T87 T88 T91	
	66-150	225/45R17	A01 K1a T90 T91	
	66-150	235/40R17	A01 K1a K2b R70 T90 T94	

§22 48679*09

Handelsbezeichnung Fahrzeug-Typ ABE/EWG-Nr.	kW-Bereich	Reifen	Reifenbezogene Auflagen und Hinweise	Auflagen und Hinweise
Ford Mondeo Turnier (IV) BA7 e13*2001/116* 0249*00-25 - incl. Facelift 2010	74-176	215/45R17	A33 T91 X98	A16 A18 A58 B02 Car V17 S10
	74-176	215/45R17	A01 A33 G98 T91	
	74-176	215/50R17	A01 A12 G40	
	74-176	215/50R17	A12 R69	
	74-176	225/45R17	A12 T91 T94 X98	
	74-176	225/45R17	A01 A12 G98 T91 T94	
	74-176	235/45R17	A01 A12 G40	
	74-176	235/45R17	A12 R69	
	74-92	205/50R17	A12 R37 T89 T93 X98	
	74-92	205/50R17	A01 A12 G98 R37 T89 T93	
Ford Mondeo Turnier (V) BA7 e13*2001/116* 0249*26-.. - ab MJ 2015 (MK5)	85-177	215/50R17		A12 A16 A18 A57 Car V00 V17 S08
	85-177	215/55R17		
	85-177	225/50R17		
	85-177	235/50R17	A01 K2b K6g	
	85-177	245/45R17		
Ford Puma J2K e9*2007/46*3165*..	70-114	205/55R17	A94 R37	A16 A18 A58 NoE NoP V17 S08
	70-114	205/60R17	A12 R37	
	70-114	215/55R17	A12	
	70-114	225/50R17	A01 A12 K1b	
	70-114	225/55R17	A01 A12 K1b	
	70-114	235/50R17	A01 A12 K1a K1b K2b	
	70-114	245/45R17	A01 A12 K1b	
	70-114	245/50R17	A01 A12 K2b K6y R03	
Ford Puma ST J2K e9*2007/46*3165*..	147	215/55R17	A12	A16 A18 A58 NoE NoP V17 S08
	147	225/50R17	A01 A12 K1b	
	147	225/55R17	A01 A12 K1b	
	147	235/50R17	A01 A12 K1a K1b K2b	
	147	245/45R17	A01 A12 K1b	
	147	245/50R17	A01 A12 K2b K6y R03	
Ford S-Max (I) WA6 e13*2001/116* 0185*00-23	74-176	215/55R17	T94 T98	A12 A16 A18 A58 B02 S11
	74-176	225/50R17	T94 T98	
	74-176	235/45R17	T94 T97	
	74-176	235/50R17		
Ford S-Max (II) WA6, WAH6 e13*2001/116* 0185*24-..; e13*2007/46*2374*.. - ab MJ 2016	88-177	235/55R17		A12 A16 A18 A57 MHy NoE V00 V17 S12
	88-177	245/50R17		
	88-177	245/55R17		
	88-177	255/50R17	A01 K1a K2b K3h K5d	
Ford Tourneo Connect PH2, PJ2 e1*2001/116* 0206*.., 0207*00-15	55-85	205/50R17	K2b T93	A01 A12 A16 A18 B02 S03
	55-85	225/45R17	K1a K2b T90 T91 T93 T94	
	55-85	235/45R17	B49 G01 K1a K1b K2b K45 K46 T93 T94	
Ford Transit Connect PT2, PU2 L071; L072; e1*2007/46*0271*..; e1*2007/46* 0272*00-03	55-85	205/50R17	K2b T93	A01 A12 A16 A18 B02 S03
	55-85	225/45R17	K1a K2b T90 T91 T93 T94	
	55-85	235/45R17	B49 G01 K1a K1b K2b K45 K46 T93 T94	

§22 48679*09

Handelsbezeichnung Fahrzeug-Typ ABE/EWG-Nr.	kW-Bereich	Reifen	Reifenbezogene Auflagen und Hinweise	Auflagen und Hinweise
Ford Transit/Tourneo Connect PJ2, PU2 e1*2001/116* 0207*16-25; e1*2007/46* 0272*04-13, - Modell 2014 bis 2017 - mit Radmuttern M12x1,5	55-125	205/55R17	T95	A12 A16 A18 A58 V17 S08
	55-125	215/50R17	T95	
	55-125	225/50R17	A01 K1a T94 T98	
	55-125	235/45R17	T94 T97	
	55-125	245/45R17	A01 K1a	
Ford Transit/Tourneo Connect PJ2, PU2 e1*2001/116*0207*26-..; e1*2007/46*0272*14-.. ab Modelljahr 2018 - mit Radmuttern M14x1,5	55-88	205/55R17	T95	A12 A16 A18 A58 V17 S13
	55-88	215/50R17	T95	
	55-88	225/50R17	A01 K1a T94 T98	
	55-88	235/45R17	T94 T97	
	55-88	245/45R17	A01 K1a	
Jaguar S-Type CCX e11*98/14*0115*..	147-203	225/50R17	K42 R37	A01 A12 A16 A18 B02 B03 J32 K45 K56 S04
	147-219	225/50R17	K42 M+S	
	147-219	235/50R17	K42 R35	
	147-219	235/50R17	K42 M+S R35	
	147-219	245/45R17	K1a K42 R35	
Jaguar XE JA e11*2007/46*2150*.., e5*2007/46*1049*..	120-132	205/55R17	A10 R09 T91 T95	A16 A18 A58 Lim P35 V17 S04
	120-132	215/50R17	A32 R37 T91 T95	
	120-184	225/50R17	A01 A12 K1a	
	120-184	235/45R17	A32	
	120-184	235/50R17	A01 A12 K1a	
	120-184	245/45R17	A01 A12 K1a	
Jaguar XF CC9 e11*2001/116*0323*.	120-202	235/55R17	A32	A16 A18 B03 J18 Lim V17 S04
	120-202	245/50R17	A12	
	120-202	255/50R17	A12	
Jaguar XF JB e11*2007/46*2981*.., e5*2007/46*1048*..	120-221	225/55R17	A10	A16 A18 A58 B03 Lim V17 S04
	120-221	235/50R17	A91	
	120-221	235/55R17	A12	
	120-221	245/50R17	A12	
	120-221	255/50R17	A01 A12 K1a	
Jaguar XJ N*3 e11*2001/116*0217*..	152-291	235/55R17	A32 R35	A16 A18 B02 B03 J32 NBF V17 S04
	152-291	245/50R17	A12	
	152-291	255/50R17	A01 A12 K41	
Jaguar X-Type CF1 e11*98/14*0176*..	96-170	205/50R17	K1a K2b K41 K42 K45 K46 K56 R37	A01 A12 A16 A18 B02 Lim V17 S02
	96-170	215/45R17	K1a K2b K41 K46 K56 R37 T87 T88	
	96-170	225/45R17	K1a K2b K41 K42 K45 K46 K56	
Land Rover Discovery Sport LC e11*2007/46*1659*..	110-177	225/65R17	A98 143	A16 A18 A57 F16 S06
	110-177	225/70R17	A12 139	
	110-177	235/65R17	A12 140	

§22 48679*09

Handelsbezeichnung Fahrzeug-Typ ABE/EWG-Nr.	kW-Bereich	Reifen	Reifenbezogene Auflagen und Hinweise	Auflagen und Hinweise
Land Rover Freelander 2 LF e11*2001/116*0300*.	110-118	225/65R17	A44 R37	A16 A18 S07
	110-171	235/65R17	A63	
	110-171	255/60R17	A01 A12 K1a K2b	
	110-171	275/55R17	A01 A12 K1c K2b	
Land Rover Range-Rover Evoque LV, LV-A e11*2007/46*0223*..; e3*2007/46*0221*..	110-177	225/65R17	A63	A16 A18 A57 Cbo Cpe Y85 S07
	110-177	235/60R17	A12	
	110-177	235/65R17	A12	
Land Rover Range-Rover Evoque LZ e5*2007/46*0076*..	110-147	225/65R17	A98	A16 A18 A57 F16 NoP Z17 S06
	110-147	235/65R17	A98	
Volvo C30 M, M-2D e4*2001/116*0076*.., e1*2001/116*0427*..	73-169	205/50R17		A12 A16 A18 A58 B02 Com V17 S02
	73-169	215/45R17		
	73-169	225/45R17	A01 K42	
Volvo C70 M e4*2001/116*0076 *08-..	100-169	215/50R17	A12	A16 A18 B02 Cbo V17 S02
	100-169	225/45R17	A33	
	100-169	235/45R17	A12	
Volvo S40, V50 M e4*2001/116*0076*..	73-169	205/50R17	K42 K46	A01 A12 A16 A18 B02 Car Lim V00 V17 S02
	73-169	215/45R17	K42 K46 T87 T88	
	73-169	225/45R17	K1b K2b K42 K46	
Volvo S60, V60 F, F-N2D e9*2007/46*0023*..; e13*2007/46*1157*..	84-180	205/50R17	A90 R37 R59	A16 A18 A57 Car Lim Npf V00 V17 S01
	84-180	205/55R17	A90 R37 R59	
	84-242	215/50R17	A12 T91 T95	
	84-242	225/45R17	A90 T90 T91 T94	
	84-242	235/45R17	A12	
Volvo S60CC, V60CC F e9*2007/46*0023*.. - Cross Country	110-187	215/60R17		A12 A16 A18 A57 Car KMV Lim S01
	110-187	225/55R17		
	110-187	235/50R17		
	110-187	235/55R17		
	110-187	245/50R17	A01 K1a K1b K5w	
Volvo S80 A, A-2D e9*2001/116*0057*.., e1*2001/116*0504*..	80-180	205/55R17	A33 R37 T91	A16 A18 S01
	80-180	215/50R17	A12 R37 T90 T91	
	80-232	225/50R17	A12	
	80-232	235/45R17	A12	
Volvo V40 M, M-N2E e4*2001/116* 0076*27-..; e13*2007/46*1337*..	84 - 187	205/50R17	A12	A16 A18 A58 Flh V17 X4V S05
	84 - 187	215/45R17	A90 T87 T91	
	84 - 187	225/45R17	A12	
	84 - 187	235/45R17	A12	
Volvo V40 CC M, M-N2E e4*2001/116* 0076*29..; e13*2007/46*1337*.. - Cross Country	84-187	205/55R17	A13	A16 A18 A57 Flh V00 V17 S05
	84-187	215/50R17	A33	
	84-187	215/55R17	A90	
	84-187	225/50R17	A90	
	84-187	235/45R17	A90	
	84-187	245/45R17	A01 A12 K1a K1b	

§22 48679*09

Handelsbezeichnung Fahrzeug-Typ ABE/EWG-Nr.	kW-Bereich	Reifen	Reifenbezogene Auflagen und Hinweise	Auflagen und Hinweise
Volvo V70 B, /-2D, /-N2D, /-N2E e9*2001/116*0065*..; e1*2001/116*0505*..; e1*2007/46*0495*..; e13*2007/46*1203*..	80-180	205/55R17	A33 R59	A16 A18 Car X7V S01
	80-180	215/50R17	A12 R37	
	80-224	225/50R17	A12	
	80-224	235/45R17	A12	
Volvo XC40 X e9*2007/46*3146*..	95-184	235/60R17	A92	A16 A18 A57 DB8 NoE NoP S01
	95-184	245/55R17	A01 A12 K2b	
	95-184	255/55R17	A01 A12 K1a K1b K2a K2b	
Volvo XC60 D, /-2D, /-N2D, /-N2E e9*2001/116*0068*..; e1*2001/116*0507*..; e1*2007/46*0339*..; e13*2007/46*1213*..	100-242	235/65R17	K1a	A01 A12 A16 A18 A57 S01
	100-242	255/55R17	K1c K2b	
	100-242	255/60R17	K1c K2b	
Volvo XC60 U e4*2007/46*1220*.. - ohne Radhaus-Verbreiterungen	110-220	235/60R17	A98	A16 A18 A57 DB8 KOV NoP S01
	110-220	235/65R17	A98	
Volvo XC60 U e4*2007/46*1220*.. - mit Radhaus-Verbreiterungen (ww. Serie 8,5x21-ET49,5)	110-220	235/60R17	A98	A16 A18 A57 DB8 KMV NoP X5V S01
	110-220	235/65R17	A98	
Volvo XC60 U e4*2007/46*1220*.. - mit Radhaus-Verbreiterungssatz für 9 Zoll Breite Serie	110-220	235/60R17	A98	A16 A18 A57 DB8 KMV NoP X6V S01
	110-220	235/65R17	A98	
Volvo XC60 T6/T8 U e4*2007/46*1220*.. - Twin Engine Hybrid - ohne Radhaus-Verbreiterungen	186-233	235/60R17	A98	A16 A18 A56 DB8 KOV S01
	186-233	235/65R17	A98	
Volvo XC60 T6/T8 U e4*2007/46*1220*.. - Twin Engine Hybrid - mit Radhaus-Verbreiterungen (ww. Serie 8,5x21-ET49,5)	186-233	235/60R17	A98	A16 A18 A56 DB8 KMV X5V S01
	186-233	235/65R17	A98	

§22 48679*09

Handelsbezeichnung Fahrzeug-Typ ABE/EWG-Nr.	kW-Bereich	Reifen	Reifenbezogene Auflagen und Hinweise	Auflagen und Hinweise
Volvo XC60 T6/T8 U e4*2007/46*1220*.. - Twin Engine Hybrid - mit Radhaus-Verbreiterungssatz für 9 Zoll Breite Serie	186-233	235/60R17	A98	A16 A18 A56 DB8 KMV X6V S01
	186-233	235/65R17	A98	
Volvo XC70 B, /-2D, /-N2D, /-N2E e9*2001/116*0065*..; e1*2001/116*0505*..; e1*2007/46*0495*..; e13*2007/46*1203*..	120-224	215/60R17	A63	A16 A18 Car KMV S01
	120-224	225/55R17	A12	
	120-224	235/55R17	A01 A12 K1a	
	120-224	245/50R17	A01 A12 K1c	
	120-224	255/50R17	A01 A12 K1c K2b K42 K46	

Allgemeine Hinweise

Im Fahrzeug vorgeschriebene Fahrzeugsysteme, z. B. Reifendruckkontrollsysteme, müssen nach Anbau der Räder funktionsfähig bleiben.

Wird eine in diesem Gutachten aufgeführte Reifengröße verwendet, die nicht bereits in den Fahrzeugpapieren (u. a. Fahrzeugschein, Zulassungsbescheinigung I oder COC-Papier) genannt ist, so sind die Angaben über die Reifengröße in den Fahrzeugpapieren (Fahrzeugschein bzw. -brief, Zulassungsbescheinigung I) durch die Zulassungsstelle berichtigen zu lassen. Diese Berichtigung ist dann nicht erforderlich, wenn die ABE des Sonderrades eine Freistellung von der Pflicht zur Berichtigung der Fahrzeugpapiere enthält.

Die mindestens erforderlichen Geschwindigkeitsbereiche (mit Ausnahme der M+S-Profile) und Tragfähigkeiten der zu verwendenden Reifen sind den Fahrzeugpapieren (Fahrzeugbrief und -schein, Zulassungsbescheinigung I) zu entnehmen. Abschläge der Tragfähigkeit aufgrund der Fahrzeughöchstgeschwindigkeit sind zu berücksichtigen.

Fahrzeughöchst-geschwindigkeit	Tragfähigkeit (%) Geschwindigkeitssymbol (GSY)		
	V	W	Y
210 km/h	100%	100%	100%
220 km/h	97%	100%	100%
230 km/h	94%	100%	100%
240 km/h	91%	100%	100%
250 km/h	-	95%	100%
260 km/h	-	90%	100%
270 km/h	-	85%	100%
280 km/h	-	-	95%
290 km/h	-	-	90%
300 km/h	-	-	85%

Ferner sind nur Reifen einer Bauart und achsweise eines Reifentyps zulässig. Bei Verwendung unterschiedlicher Reifentypen auf Vorder- und Hinterachse sind die Hinweise des Fahrzeug- und / oder Reifenherstellers zu beachten.

Das Fahrwerk und die Bremsaggregate müssen, mit Ausnahme der in der entsprechenden Auflage aufgeführten Umrüstmaßnahmen, dem Serienstand entsprechen. Die Zulässigkeit weiterer Veränderungen ist gesondert zu beurteilen.

§22 48679*09

Wird das serienmäßige Ersatzrad verwendet, soll mit mäßiger Geschwindigkeit und nicht länger als erforderlich gefahren werden. Es müssen die serienmäßigen Befestigungsteile verwendet werden. Bei Fahrzeugen mit Allradantrieb darf nur ein Ersatzrad mit gleicher Reifengröße bzw. gleichem Abrollumfang verwendet werden.

Die Bezieher der Räder sind darauf hinzuweisen, dass der vom Reifenhersteller vorgeschriebene Reifenfülldruck zu beachten ist.

Spezielle Auflagen und Hinweise

139 Das Sonderrad (gepr. Radlast) ist in Verbindung mit dieser Reifengröße nur zulässig bis zu einer zul. Achslast von 1390 kg. Eine erhöhte zulässige Achslast bei Anhängerbetrieb (siehe Ziff. 33 zu Ziff. 16 h bzw. Feld 22 zu Feld 7.1-8.3 in den Fahrzeugpapieren) ist zu beachten.

140 Das Sonderrad (gepr. Radlast) ist in Verbindung mit dieser Reifengröße nur zulässig bis zu einer zul. Achslast von 1400 kg. Eine erhöhte zulässige Achslast bei Anhängerbetrieb (siehe Ziff. 33 zu Ziff. 16 h bzw. Feld 22 zu Feld 7.1-8.3 in den Fahrzeugpapieren) ist zu beachten.

143 Das Sonderrad (gepr. Radlast) ist in Verbindung mit dieser Reifengröße nur zulässig bis zu einer zul. Achslast von 1430 kg. Eine erhöhte zulässige Achslast bei Anhängerbetrieb (siehe Ziff. 33 zu Ziff. 16 h bzw. Feld 22 zu Feld 7.1-8.3 in den Fahrzeugpapieren) ist zu beachten.

A01 Nach Durchführung der Technischen Änderung ist das Fahrzeug unter Vorlage der vorliegenden ABE unverzüglich einem amtlich anerkannten Sachverständigen oder Prüfer für den Kraftfahrzeugverkehr oder einem Prüfingenieur einer Überwachungsorganisation nach Nummer 4 der Anlage VIIIb zur StVZO zur Durchführung und Bestätigung der in der ABE vorgeschriebenen Änderungsabnahme vorzuführen.

A10 Es dürfen nur feingliedrige Schneeketten an der Hinterachse verwendet werden.

A12 Die Verwendung von Schneeketten ist nicht zulässig.

A13 Es dürfen nur feingliedrige Schneeketten, die nicht mehr als 15 mm einschließlich Kettenschloss auftragen, an der Vorderachse verwendet werden.

A16 Zum Auswuchten der Räder dürfen an der Felgeninnenseite nur Klebegewichte unterhalb der Felgenschulter angebracht werden. Bei Anbringung der Klebegewichte im Felgenbett ist auf einen Mindestabstand von 2 mm zum Bremssattel bzw. zu den Fahrwerksteilen zu achten.

A18 Es sind nur schlauchlose Reifen zulässig. Werden keine Ventile mit TPMS-Sensoren verwendet, sind ausschließlich Metallschraubventile mit Befestigung von außen, die den Normen DIN, E.T.R.T.O oder Tire and Rim entsprechen, zulässig. Werden Ventile mit TPMS-Sensoren verwendet, so sind die Hinweise und Vorgaben der Hersteller zu beachten. Die Ventile und Sensoren müssen für den vorgeschriebenen Luftdruck und die bauartbedingte Höchstgeschwindigkeit geeignet sein. Die Ventile dürfen nicht über den Felgenrand hinausragen.

A32 Es dürfen nur feingliedrige Schneeketten, die nicht mehr als 12 mm einschließlich Kettenschloss auftragen, an der Hinterachse verwendet werden.

A33 Es dürfen nur feingliedrige Schneeketten, die nicht mehr als 12 mm einschließlich Kettenschloss auftragen, an der Vorderachse verwendet werden.

A44 Es dürfen nur feingliedrige Schneeketten, die nicht mehr als 15 mm einschließlich Kettenschloß auftragen, verwendet werden. Die Montage ist nur an allen vier Rädern zulässig.

§22 48679*09

A56 Die Rad-/Reifen-Kombination ist nur zulässig an Fahrzeugausführungen mit Allradantrieb (z.B. 4WD, Quattro, Syncro, 4-Matic, 4x4 u. ä.)

A57 Diese Rad-/Reifen-Kombination(en) ist (sind) zulässig an Fahrzeugausführungen mit Front bzw. Heck-Antrieb und Allradantrieb (z.B. 2WD, 4WD, Quattro, Syncro, 4-Matic, 4x4, u. ä.)

A58 Rad-Reifen-Kombination(en) nicht zulässig an Fahrzeugen mit Allradantrieb.

A63 Die Verwendung von Schneeketten ist nur zulässig, wenn der Fahrzeughersteller diese für die Fahrzeugausführung/Reifengröße freigegeben hat. Die Hinweise des Fahrzeugherstellers sind zu beachten (siehe Betriebsanleitung/Handbuch).

A90 Es dürfen nur feingliedrige Schneeketten, die nicht mehr als 9 mm einschließlich Kettenschloss auftragen, an den laut Betriebsanleitung dafür vorgesehenen Achsen verwendet werden.

A91 Es dürfen nur feingliedrige Schneeketten, die nicht mehr als 10 mm einschließlich Kettenschloss auftragen, an den laut Betriebsanleitung dafür vorgesehenen Achsen verwendet werden.

A92 Es sind nur spezielle feingliedrige Schneeketten ohne Kettenglieder auf der Reifeninnenseite mit umlaufendem Kettenband auf der Lauffläche, welches maximal 12mm aufträgt, an den laut Betriebsanleitung dafür vorgesehenen Achsen zulässig. Die Hinweise des Fahrzeug- und Kettenherstellers sind zu beachten.

A94 Es dürfen nur feingliedrige Schneeketten, die nicht mehr als 7 mm einschließlich Kettenschloss auftragen, an den laut Betriebsanleitung dafür vorgesehenen Achsen verwendet werden.

A98 Es sind nur spezielle feingliedrige Schneeketten ohne Kettenglieder auf der Reifeninnenseite mit umlaufendem Kettenband auf der Lauffläche an den laut Betriebsanleitung dafür vorgesehenen Achsen zulässig. Die Hinweise des Fahrzeug- und Kettenherstellers sind zu beachten.

B02 Vor Montage der Räder sind eventuell vorhandene Zentrierstifte, Befestigungs-Schrauben oder Sicherungsringe an den Anschlussflanschen des Fahrzeugs zu entfernen.

B03 Die Zulässigkeit der Sonderräder ist nicht geprüft für Fahrzeuge, die serienmäßig ausschließlich mit größeren und/oder breiteren Serienrädern für Sommerbereifung (nicht M+S Reifen) ausgerüstet sind (u. a. Fahrzeugschein, Zulassungsbescheinigung I, COC-Papier oder Bedienungsanleitung).

B49 Durch Verlegen des Handbremsseiles bzw. deren Halterungen ist eine ausreichende Freigängigkeit von mindestens 30 mm zur Rad- / Reifenkombination herzustellen.

Car Die Rad/Reifen-Kombination ist zulässig für Fahrzeugausführungen der Karosserieform Kombilimousine (Avant, Break, Caravan, Grandtour, Kombi, Sportswagon, T-Modell, Touring, Tourer, Turnier, Variant, …).

Cbo Die Rad-/Reifen-Kombination ist zulässig für Fahrzeugausführungen der Karosserieform Cabrio-Limousine, Roadster.

Com Die Rad/Reifen-Kombination ist zulässig für Fahrzeugausführungen der Karosserieform Compact (3-türig).

Cpe Die Rad-/Reifen-Kombination ist zulässig für Fahrzeugausführungen der Karosserieform Coupé.

DB8 Aufgrund fehlender Freigängigkeit zur Bremsanlage sind die Räder nicht zulässig an Fahrzeugen mit Bremsscheibendurchmesser 345 mm oder größer an Achse1.

§22 48679*09

F16 Zum Auswuchten der Räder dürfen an der Felgeninnenseite nur Klebegewichte unterhalb der Felgenschulter angebracht werden. Bei Anbringung der Klebegewichte im Felgenbett ist auf einen Mindestabstand von 4 mm zu Fahrwerksteilen zu achten.

F23 Rad/Reifen-Kombination nur für Fahrzeugausführungen mit Verbundlenkerhinterachse.

F24 Rad/Reifen-Kombination nur für Fahrzeugausführungen mit Viel- bzw. Mehrlenkerhinterachse (Einzelradaufhängung).

Flh Die Rad-/Reifen-Kombination ist zulässig für Fahrzeugausführungen der Karosserieform Schrägheckklimousine (Fließheck, 3-türig und 5-türig).

G01 Es ist der Nachweis zu erbringen, dass die Anzeige des Geschwindigkeitsmessers und Wegstreckenzählers innerhalb der Toleranzen (75/443/EWG, ECE-R39, § 57 StVZO) liegt. Wird die Anzeige angeglichen, sind die in den Fahrzeugpapieren (u. a. Fahrzeugschein, Zulassungsbescheinigung I oder COC-Papier) eingetragenen Reifengrößen zu überprüfen.

G40 Ist die Reifengröße 215/55R16, 215/50R17, 235/45R17 oder 235/40R18 keine der serienmäßigen Reifengrößen (u. a. Fahrzeugschein, Zulassungsbescheinigung I, COC-Papier oder Bedienungsanleitung) , so ist der Nachweis zu erbringen, dass die Anzeige des Geschwindigkeitsmessers und Wegstreckenzählers innerhalb der Toleranzen (75/443/EWG, ECE-R39, § 57 StVZO) liegt. Wird die Anzeige angeglichen, sind die in den Fahrzeugpapieren (u. a. Fahrzeugschein, Zulassungsbescheinigung I oder COC-Papier) eingetragenen Reifengrößen zu überprüfen.

G98 Bei Fahrzeugen mit 235/45R18 oder 235/40R19 Serien-Bereifung (u. a. Fahrzeugschein, Zulassungsbescheinigung I, COC-Papier oder Bedienungsanleitung), ist der Nachweis zu erbringen, dass die Anzeige des Geschwindigkeitsmessers und Wegstreckenzählers innerhalb der Toleranzen (75/443/EWG, ECE-R39, § 57 StVZO) liegt. Wird die Anzeige angeglichen, sind die in den Fahrzeugpapieren (u. a. Fahrzeugschein, Zulassungsbescheinigung I oder COC-Papier) eingetragenen Reifengrößen zu überprüfen.

J18 Aufgrund fehlender Freigängigkeit zur Bremsanlage sind die Sonderräder nicht zulässig an Fahrzeugen mit Bremsscheibendurchmesser 355 mm oder größer an Achse1.

J32 Sonderrad nur zulässig an Fahrzeugausführungen mit Bremsscheibendurchmesser max. 321 mm an Achse 1.

K1a Die Radabdeckung an Achse 1 ist durch Ausstellen der Frontschürze und des Kotflügels oder durch Anbau von dauerhaft befestigten Karosserieteilen im Bereich 0° bis 30° vor Radmitte herzustellen. Die gesamte Breite der Rad-/Reifenkombination muss, unter Beachtung des maximal möglichen Betriebsmaßes des Reifens (1,04-fache der Nennbreite des Reifens), in dem oben genannten Bereich abgedeckt sein.

K1b Die Radabdeckung an Achse 1 ist durch Ausstellen des Kotflügels oder durch Anbau von dauerhaft befestigten Karosserieteilen im Bereich 0° bis 50° hinter Radmitte herzustellen. Die gesamte Breite der Rad-/Reifenkombination muss, unter Beachtung des maximal möglichen Betriebsmaßes des Reifens (1,04-fache der Nennbreite des Reifens), in dem oben genannten Bereich abgedeckt sein.

K1c Die Radabdeckung an Achse 1 ist durch Ausstellen der Frontschürze und des Kotflügels oder durch Anbau von dauerhaft befestigten Karosserieteilen im Bereich 30° vor bis 50° hinter Radmitte herzustellen. Die gesamte Breite der Rad-/Reifenkombination muss, unter Beachtung des maximal möglichen Betriebsmaßes des Reifens (1,04-fache der Nennbreite des Reifens), in dem oben genannten Bereich abgedeckt sein.

§22 48679*09

K2a Die Radabdeckung an Achse 2 ist durch Ausstellen des Kotflügels oder durch Anbau von dauerhaft befestigten Karosserieteilen im Bereich 0° bis 30° vor Radmitte herzustellen. Die gesamte Breite der Rad-/Reifenkombination muss, unter Beachtung des maximal möglichen Betriebsmaßes des Reifens (1,04-fache der Nennbreite des Reifens), in dem oben genannten Bereich abgedeckt sein.

K2b Die Radabdeckung an Achse 2 ist durch Ausstellen der Heckschürze und des Kotflügels oder durch Anbau von dauerhaft befestigten Karosserieteilen im Bereich 0° bis 50° hinter Radmitte herzustellen. Die gesamte Breite der Rad-/Reifenkombination muss, unter Beachtung des maximal möglichen Betriebsmaßes des Reifens (1,04-fache der Nennbreite des Reifens), in dem oben genannten Bereich abgedeckt sein.

K3h An Achse 1 sind die in das Radhaus hineinragenden Ausbuchtungen der Radhausinnenverkleidung 300 mm hinter Radmitte nachzuarbeiten (z.B. Erwärmen oder Ausschneiden) und dauerhaft zu befestigen.

K41 An Achse 1 ist durch Nacharbeiten der Radhausausschnittkanten eine ausreichende Freigängigkeit der Rad-Reifenkombination herzustellen.

K42 An Achse 2 ist durch Nacharbeiten der Radhausausschnittkanten eine ausreichende Freigängigkeit der Rad-Reifenkombination herzustellen.

K45 An Achse 1 ist durch Nacharbeiten der Radhausinnenkotflügel, Kunststoffeinsätze bzw. deren Befestigungsteile eine ausreichende Freigängigkeit der Rad-Reifenkombination herzustellen. Ein evtl. vorhandener Spritzschutz für den Ansaugweg des Luftfilters muss erhalten bleiben.

K46 An Achse 2 ist durch Nacharbeiten der Radhausinnenkotflügel, Kunststoffeinsätze bzw. deren Befestigungsteile eine ausreichende Freigängigkeit der Rad-Reifenkombination herzustellen.

K56 Durch Nacharbeit der Heckschürze am Übergang zum Radhausausschnitt ist eine ausreichende Freigängigkeit der Rad-Reifenkombination herzustellen.

K5d An Achse 1 sind die Radhausausschnittkanten im Bereich 200 mm vor bis 200 mm hinter Radmitte vollständig umzulegen.

K5w An Achse 1 sind die Kunststoff-Radhausausschnittkanten im Bereich 200 mm vor bis 200 mm hinter Radmitte um 5 mm auszuschneiden bzw. zu kürzen.

K6g An Achse 2 ist die Befestigungslasche der Heckschürze am Übergang zur Radhausausschnittkante um 5 mm zu kürzen oder um das gleiche Maß nach hinten/oben zu biegen.

K6y An Achse 2 sind die Kunststoff-Radhausausschnittkanten im Bereich 300 mm vor bis 200 mm hinter Radmitte vollständig auszuschneiden bzw. zu kürzen.

KMV Betrifft nur Fahrzeugvarianten mit serienmäßigen Kunststoffverbreiterungen bzw. mit zusätzlichen Kotflügelverbreiterungen (Radlaufleisten).

KOV Betrifft nur Fahrzeugvarianten ohne serienmäßige Kunststoffverbreiterungen bzw. ohne zusätzliche Kotflügelverbreiterungen (Radlaufleisten).

KmS Nur zulässig für Fahrzeugausführungen mit Schiebetüren.

KoS Nicht zulässig für Fahrzeugausführungen mit Schiebetüren.

Lim Die Rad-/Reifen-Kombination ist zulässig für Fahrzeugausführungen der Karosserieform Limousine.

§22 48679*09

M+S Diese Reifengröße ist nur zulässig als M+S-Bereifung.

MHy Auch zulässig für Fahrzeugausführungen mit Hybridantrieb (Hybridelektrofahrzeug).

NBF Nicht für gepanzerte bzw. beschussgeschützte Fahrzeugausführungen.

NoE Nicht für "reines" Elektrofahrzeug (Battery Electric Vehicle "BEV").

NoP Nicht für Plug-in Hybrid-Fahrzeuge bzw. extern aufladbare Hybrid-Elektro-Fahrzeuge (PHEV bzw. OVC-HEV).

Npf Rad-Reifen-Kombination(en) nicht zulässig für Fahrzeugausführungen Fun, Cross, Scout, usw. (Fahrzeugvarianten mit Radlaufverbreiterungen).

P35 Aufgrund fehlender Freigängigkeit zur Bremsanlage ist die Verwendung der Räder nicht zulässig für Fahrzeugausführungen mit Bremsscheibendurchmesser 350 mm an Achse1.

R03 Diese Reifengröße ist nur an Achse 2 zulässig.

R09 Diese Reifengröße ist nur zulässig, wenn sie bereits als Serienbereifung freigegeben ist (Fahrzeugschein, Zulassungsbescheinigung I oder COC-Papier).

R35 Bei dieser Serien-Reifengröße sind die Empfehlungen des Fahrzeugherstellers zu beachten (u. a. Fahrzeugschein, Zulassungsbescheinigung I, COC-Papier oder Bedienungsanleitung).

R37 Diese Reifengröße ist nicht geprüft für Fahrzeuge, die serienmäßig ausschließlich mit größeren und/oder breiteren Reifengrößen (u. a. Fahrzeugschein, Zulassungsbescheinigung I, COC-Papier oder Bedienungsanleitung) ausgerüstet sind.

R59 Diese Reifengröße ist nur zulässig bei Fahrzeugen mit serienmäßiger Reifengröße 205/60R16 (u. a. Fahrzeugschein, Zulassungsbescheinigung I, COC-Papier oder Bedienungsanleitung).

R69 Diese Reifengröße ist nur zulässig bei Fahrzeugen mit serienmäßiger Reifengröße 215/55R16, 215/50R17, 235/45R17, 235/40R18 oder 235/35R19 (u. a. Fahrzeugschein, Zulassungsbescheinigung I, COC-Papier oder Bedienungsanleitung).

R70 Für das Fahrzeug ist die Reifengröße auf der im Gutachten genannten Radgröße durch den Reifenhersteller zu bestätigen. Diese Bestätigung ist vom Führer des Fahrzeugs mitzuführen.

S01 Zur Befestigung der Räder dürfen nur die mitgelieferten Befestigungsmittel Nr. S01 (siehe Seite 1) verwendet werden.

S02 Zur Befestigung der Räder dürfen nur die mitgelieferten Befestigungsmittel Nr. S02 (siehe Seite 1) verwendet werden.

S03 Zur Befestigung der Räder dürfen nur die mitgelieferten Befestigungsmittel Nr. S03 (siehe Seite 1) verwendet werden.

S04 Zur Befestigung der Räder dürfen nur die mitgelieferten Befestigungsmittel Nr. S04 (siehe Seite 1) verwendet werden.

S05 Zur Befestigung der Räder dürfen nur die mitgelieferten Befestigungsmittel Nr. S05 (siehe Seite 1) verwendet werden.

S06 Zur Befestigung der Räder dürfen nur die mitgelieferten Befestigungsmittel Nr. S06 (siehe Seite 1) verwendet werden.

§22 48679*09

S07 Zur Befestigung der Räder dürfen nur die mitgelieferten Befestigungsmittel Nr. S07 (siehe Seite 1) verwendet werden.

S08 Zur Befestigung der Räder dürfen nur die mitgelieferten Befestigungsmittel Nr. S08 (siehe Seite 1) verwendet werden.

S09 Zur Befestigung der Räder dürfen nur die mitgelieferten Befestigungsmittel Nr. S09 (siehe Seite 1) verwendet werden.

S10 Zur Befestigung der Räder dürfen nur die mitgelieferten Befestigungsmittel Nr. S10 (siehe Seite 1) verwendet werden.

S11 Zur Befestigung der Räder dürfen nur die mitgelieferten Befestigungsmittel Nr. S11 (siehe Seite 1) verwendet werden.

S12 Zur Befestigung der Räder dürfen nur die mitgelieferten Befestigungsmittel Nr. S12 (siehe Seite 1) verwendet werden.

S13 Zur Befestigung der Räder dürfen nur die mitgelieferten Befestigungsmittel Nr. S13 (siehe Seite 1) verwendet werden.

Sth Die Rad-/Reifen-Kombination ist zulässig für Fahrzeugausführungen der Karosserieform Stufenheck.

T87 Reifen (LI 87) nur zulässig für Fahrzeuge mit zul. Achslasten bis 1090 kg (Fzg.-Schein, Ziff. 16 bzw. Zulassungsbescheinigung Feld 8). Abschläge der Tragfähigkeit aufgrund der Bauartbedingten Höchstgeschwindigkeit (Fzg.-Schein, Ziff. 6 bzw. Zulassungsbescheinigung Feld T) sind zu berücksichtigen.

T88 Reifen (LI 88) nur zulässig für Fahrzeuge mit zul. Achslasten bis 1120 kg (Fzg.-Schein, Ziff. 16 bzw. Zulassungsbescheinigung Feld 8). Abschläge der Tragfähigkeit aufgrund der Bauartbedingten Höchstgeschwindigkeit (Fzg.-Schein, Ziff. 6 bzw. Zulassungsbescheinigung Feld T) sind zu berücksichtigen.

T89 Reifen (LI 89) nur zulässig für Fahrzeuge mit zul. Achslasten bis 1160 kg (Fzg.-Schein, Ziff. 16 bzw. Zulassungsbescheinigung Feld 8). Abschläge der Tragfähigkeit aufgrund der Bauartbedingten Höchstgeschwindigkeit (Fzg.-Schein, Ziff. 6 bzw. Zulassungsbescheinigung Feld T) sind zu berücksichtigen.

T90 Reifen (LI 90) nur zulässig für Fahrzeuge mit zul. Achslasten bis 1200 kg (Fzg.-Schein, Ziff. 16 bzw. Zulassungsbescheinigung Feld 8). Abschläge der Tragfähigkeit aufgrund der Bauartbedingten Höchstgeschwindigkeit (Fzg.-Schein, Ziff. 6 bzw. Zulassungsbescheinigung Feld T) sind zu berücksichtigen.

T91 Reifen (LI 91) nur zulässig für Fahrzeuge mit zul. Achslasten bis 1230 kg (Fzg.-Schein, Ziff. 16 bzw. Zulassungsbescheinigung Feld 8). Abschläge der Tragfähigkeit aufgrund der Bauartbedingten Höchstgeschwindigkeit (Fzg.-Schein, Ziff. 6 bzw. Zulassungsbescheinigung Feld T) sind zu berücksichtigen.

T93 Reifen (LI 93) nur zulässig für Fahrzeuge mit zul. Achslasten bis 1300 kg (Fzg.-Schein, Ziff. 16 bzw. Zulassungsbescheinigung Feld 8). Abschläge der Tragfähigkeit aufgrund der Bauartbedingten Höchstgeschwindigkeit (Fzg.-Schein, Ziff. 6 bzw. Zulassungsbescheinigung Feld T) sind zu berücksichtigen.

§22 48679*09

T94 Reifen (LI 94) nur zulässig für Fahrzeuge mit zul. Achslasten bis 1340 kg (Fzg.-Schein, Ziff. 16 bzw. Zulassungsbescheinigung Feld 8). Abschläge der Tragfähigkeit aufgrund der Bauartbedingten Höchstgeschwindigkeit (Fzg.-Schein, Ziff. 6 bzw. Zulassungsbescheinigung Feld T) sind zu berücksichtigen.

T95 Reifen (LI 95) nur zulässig für Fahrzeuge mit zul. Achslasten bis 1380 kg (Fzg.-Schein, Ziff. 16 bzw. Zulassungsbescheinigung Feld 8). Abschläge der Tragfähigkeit aufgrund der Bauartbedingten Höchstgeschwindigkeit (Fzg.-Schein, Ziff. 6 bzw. Zulassungsbescheinigung Feld T) sind zu berücksichtigen.

T97 Reifen (LI 97) nur zulässig für Fahrzeuge mit zul. Achslasten bis 1460 kg (Fzg.-Schein, Ziff. 16 bzw. Zulassungsbescheinigung Feld 8). Abschläge der Tragfähigkeit aufgrund der Bauartbedingten Höchstgeschwindigkeit (Fzg.-Schein, Ziff. 6 bzw. Zulassungsbescheinigung Feld T) sind zu berücksichtigen.

T98 Reifen (LI 98) nur zulässig für Fahrzeuge mit zul. Achslasten bis 1500 kg (Fzg.-Schein, Ziff. 16 bzw. Zulassungsbescheinigung Feld 8). Abschläge der Tragfähigkeit aufgrund der Bauartbedingten Höchstgeschwindigkeit (Fzg.-Schein, Ziff. 6 bzw. Zulassungsbescheinigung Feld T) sind zu berücksichtigen.

V00 Unterschiedliche Reifengrößen auf Vorder- und Hinterachse sind nicht zulässig für Fahrzeugausführungen mit Allradantrieb (z.B. AWD, 4-Matic, Syncro, 4x4,...).

V17 Bei Verwendung verschiedener Reifengrößen an Vorder- und Hinterachse sind folgende Reifenkombinationen, sofern die Reifengrößen in der Spalte "Reifen" aufgeführt sind, möglich:

	Vorderachse	Hinterachse
Nr. 1	195/40R17	215/35R17
Nr. 2	195/45R17	215/40R17
Nr. 3	205/40R17	225/35R17
Nr. 4	205/45R17	235/40R17
Nr. 5	205/50R17	225/45R17, 235/45R17, 245/40R17, 255/40R17
Nr. 6	205/55R17	225/50R17
Nr. 7	215/40R17	245/35R17
Nr. 8	215/45R17	235/40R17, 245/40R17
Nr. 9	215/50R17	235/45R17, 245/45R17, 275/40R17
Nr. 10	215/55R17	235/50R17
Nr. 11	225/45R17	245/40R17, 255/40R17
Nr. 12	225/50R17	245/45R17, 255/45R17
Nr. 13	225/55R17	245/50R17, 255/50R17
Nr. 14	235/45R17	255/40R17, 265/40R17
Nr. 15	235/50R17	255/45R17
Nr. 16	235/55R17	255/50R17
Nr. 17	235/60R17	255/55R17
Nr. 18	245/45R17	265/40R17, 275/40R17
Nr. 19	255/45R17	285/40R17

Es sind nur Reifen eines Herstellers und achsweise eines Profiltyps zulässig, für die der Reifen- oder Fahrzeughersteller die Eignung für das jeweilige Fahrzeug bestätigt. Diese Bestätigung ist vom Führer des Fahrzeugs mitzuführen.

X4V Rad-/Reifenkombination ist nicht zulässig für Fahrzeugausführung Volvo V40 Cross Country (Typ M).

§22 48679*09

X5V Diese Rad-Reifen-Kombinationen sind zulässig bei Fahrzeugen mit Radhausverbreiterungen (Kotflügelverbreiterungen, Radlaufleisten) in Verbindung mit Serien-Rädern: 8,5x21-ET49,5 (u.a. Fahrzeugschein, Zulassungsbescheinigung I, COC-Papier oder Bedienungsanleitung).

X6V Diese Rad-Reifen-Kombinationen sind zulässig bei Fahrzeugen mit Radhausverbreiterungen (Kotflügelverbreiterungen, Radlaufleisten) in Verbindung mit Serien-Rädern: 9x20-ET38,5 ww. 8,5x21-ET38,5 ww. 9x21-ET38,5 oder 9x22-ET43 (u.a. Fahrzeugschein, Zulassungsbescheinigung I, COC-Papier oder Bedienungsanleitung).

X7V Rad-/Reifenkombination ist nicht zulässig für Fahrzeugausführung Volvo V70 Cross Country ww. Volvo XC70 (Typ B, S).

X98 Diese Reifengröße ist nicht zulässig bei Fahrzeugen mit serienmäßiger Reifengröße 235/45R18 oder 235/40R19 (u.a. Fahrzeugschein, Zulassungsbescheinigung I, COC-Papier oder Bedienungsanleitung).

Y85 Die Rad-/Reifen-Kombination ist zulässig für 5-türige Fahrzeugausführungen der Karosserieform Schrägheckklimousine (Fließheck).

Z17 Diese Rad-Reifen-Kombinationen sind zulässig bei Fahrzeugen mit 17-Zoll-Serien-Reifengrößen (u.a. Fahrzeugschein, Zulassungsbescheinigung I, COC-Papier oder Bedienungsanleitung).

Prüfort und Prüfdatum

Die Verwendungsprüfung fand am 16. November 2021 in Lambsheim statt.

Prüfergebnis

Aufgrund der durchgeführten Prüfungen bestehen keine technischen Bedenken o.g. Sonderräder unter Beachtung der Auflagen und Hinweise zu verwenden.

Die in diesem Gutachten aufgeführten Fahrzeugtypen entsprechen auch nach der Umrüstung den heute gültigen Vorschriften der StVZO. Das Gutachten verliert seine Gültigkeit, wenn sich entsprechende Bauvorschriften der StVZO ändern oder an den Kraftfahrzeugen Änderungen eintreten, die die Begutachtungspunkte beeinflussen.

Das Gutachten umfasst Blatt 1 bis 17 und gilt für Sonderräder ab Herstellungsdatum November 2011.

Der Technische Dienst Typprüfstelle Fahrzeuge/Fahrzeugteile der TÜV Rheinland Kraftfahrt GmbH, Am Grauen Stein, 51105 Köln ist mit seinem Ingenieurzentrum Technologiezentrum Typprüfstelle, Lambsheim für die angewendeten Prüfverfahren vom Kraftfahrt-Bundesamt entsprechend EG-FGV für das Typgenehmigungsverfahren des KBA unter der Nummer KBA-P 00010-96 benannt.

Lambsheim, 16. November 2021

Technischer Dienst TÜVRheinland Typprüfstelle Fahrzeuge/Fahrzeugteile

Wagner

00380299.DOC

§22 48679*09

Auftraggeber
Gewe Reifengroßhandel GmbH
Hans Geiger Straße 15
D-67661 Kaiserslautern
QM-Nr. 49 02 0160905

Prüfgegenstand PKW-Sonderrad
Modell AS2
Typ AS2-7517
Radgröße 7,5Jx17H2
Zentrierart Mittenzentrierung

Aus-führung	Kennzeichnung Rad/ Zentrierring	Lochzahl/ Loch-kreis- (mm)/ Mit-tenloch-ø (mm)	Einpress-tiefe (mm)	Rad-last (kg)	Abrollumfang (mm)
W1	AS2-7517 W1 / Ø72,5 / Ø65,1	5/108/65,1	45	730	2150

Kennzeichnungen
KBA-Nummer 48679
Herstellerzeichen TEC
Radtyp und Ausführung AS2-7517 (s.o.)
Radgröße 7,5Jx17H2
Einpresstiefe ET (s.o.)
Herstelldatum Monat und Jahr

Befestigungsmittel

Nr.	Art der Befestigungsmittel	Bund	Anzugsmoment (Nm)	Schaftlänge (mm)
S01	Schraube M12x1,25	Kegel 60°	100	28
S02	Schraube M12x1,25	Kegel 60°	100	32
S03	Schraube M14x1,5	Kegel 60°	130	32
S04	Schraube M12x1,25	Kegel 60°	90	26
S05	Schraube M12x1,25	Kegel 60°	120	26
S06	Schraube M12x1,25	Kegel 60°	115	28
S07	Schraube M12x1,25	Kegel 60°	115	26

Prüfungen

Entsprechend den Kriterien des VdTÜV Merkblattes 751 (in der jeweils gültigen Fassung) wurden an den im Verwendungsbereich aufgeführten Fahrzeugen Anbau-, Freigängigkeits- und Handlingsprüfungen durchgeführt.

Verwendungsbereich

Hersteller
Citroen
DS
Opel
Peugeot
Toyota
Volvo

Spurverbreiterung innerhalb 2%

§22 48679*09

Handelsbezeichnung Fahrzeug-Typ ABE/EWG-Nr.	kW-Bereich	Reifen	Reifenbezogene Auflagen und Hinweise	Auflagen und Hinweise
Citr. C4 Picasso/ Spacetourer 3 e2*2007/46*0356*..	68-122	205/55R17	K1a K2b K7a	A01 A12 A16 A18 A58 A60 S01
	68-122	215/50R17	K1c K2b K6d K7a	
	68-122	235/45R17	K1c K2b K6d K7a	
Citroen Berlingo (IV) E e2*2007/46*0624*..	55-96	205/50R17	A90 T89 T93	A16 A18 A58 KOV X99 S06
	55-96	205/55R17	A90 T91 T95	
	55-96	225/45R17	A12 T91 T94	
Citroen Berlingo (IV) E e2*2007/46*0625*..	55-96	205/50R17	A90 T89 T93	A16 A18 A58 KOV X15 X99 S06
	55-96	205/55R17	A90 T91 T95	
	55-96	225/45R17	A12 T91 T94	
Citroen C5 Aircross A e2*2007/46*0642*..	96-133	205/65R17	A90	A16 A18 A58 NoP S06
	96-133	215/60R17	A12	
	96-133	215/65R17	A12	
	96-133	225/60R17	A12	
	96-133	235/55R17	A12	
	96-133	235/60R17	A12	
	96-133	245/55R17	A01 A12 K1a K2b	
DS 7 Crossback J e2*2007/46*0601*..	96-165	205/65R17	A90	A16 A18 A58 NoE NoP S06
	96-165	215/65R17	A90	
	96-165	225/60R17	A90	
	96-165	225/65R17	A12	
	96-165	235/60R17	A90	
	96-165	245/55R17	A12	
DS 7 Crossback e-tense J e2*2007/46*0601*.. - Plug-in Hybrid	133, 147	205/65R17	A90	A16 A18 A57 S06
	133, 147	215/65R17	A90	
	133, 147	225/60R17	A90	
	133, 147	225/65R17	A12	
	133, 147	235/60R17	A90	
	133, 147	245/55R17	A12	
Opel Combo-E E e2*2007/46*0623*..	55-96	205/50R17	A90 T89 T93	A16 A18 A58 KOV X99 S06
	55-96	205/55R17	A90 T91 T95	
	55-96	225/45R17	A12 T91 T94	
Opel Combo-E Life E e2*2007/46*0622*..	55-96	205/50R17	A90 T89 T93	A16 A18 A58 KOV X99 S06
	55-96	205/55R17	A90 T91 T95	
	55-96	225/45R17	A12 T91 T94	
Opel Grandland X Z e2*2007/46*0597*..	75-133	205/65R17	A90	A16 A18 A58 NoP R93 S06
	75-133	215/60R17	A90	
	75-133	215/65R17	A90	
	75-133	225/60R17	A12	
	75-133	235/55R17	A12	
	75-133	235/60R17	A12	
Opel Grandland, -/X Z e2*2007/46*0597*.. - incl. Facelift 2021	75-133	205/65R17	A90	A16 A18 A58 NoP S06
	75-133	215/60R17	A90	
	75-133	215/65R17	A90	
	75-133	225/60R17	A12	
	75-133	235/55R17	A01 A12 K2b	
	75-133	235/60R17	A01 A12 K2b	

§22 48679*09

Handelsbezeichnung Fahrzeug-Typ ABE/EWG-Nr.	kW-Bereich	Reifen	Reifenbezogene Auflagen und Hinweise	Auflagen und Hinweise
Opel Grandland, -/X - Hybrid Z e2*2007/46*0597*.. - incl. Facelift 2021	133, 147	205/65R17	A90	A16 A18 A57 S06
	133, 147	215/60R17	A90	
	133, 147	215/65R17	A90	
	133, 147	225/60R17	A12	
	133, 147	235/55R17	A01 A12 K2b	
	133, 147	235/60R17	A01 A12 K2b	
Peugeot 3008 M e2*2007/46*0534*..	73-133	205/65R17	A90	A16 A18 A58 NoP S06
	73-133	215/60R17	A90	
	73-133	215/65R17	A90	
	73-133	225/60R17	A12	
	73-133	235/55R17	A01 A12 K2b	
	73-133	235/60R17	A01 A12 K2b	
Peugeot 3008 M e2*2007/46*0534*..	73-133	205/65R17	A90	A16 A18 A58 NoP R93 S06
	73-133	215/60R17	A90	
	73-133	215/65R17	A90	
	73-133	225/60R17	A12	
	73-133	235/55R17	A12	
	73-133	235/60R17	A12	
Peugeot 308, 308SW L e2*2007/46*0405*..	60-115	205/50R17	A90	A16 A18 A58 Car Flh V17 S01
	60-115	215/45R17	A90	
	60-165	225/45R17	A90	
	60-165	235/45R17	A01 A12 G01	
Peugeot 407 Coupé 6*...*; 6*****; 6 e2*2001/116* 0295,0297, 0328,0332*..; e2*2001/116*0369*..	100-155	215/55R17	A63 T93	A16 A18 B03 Cpe S02
	100-155	225/50R17	A12 T93	
Peugeot 407/407SW 6*...*; 6*****; 6 e2*2001/116* 0292-0297,0312, 0328,0330-0332, 0336,0346,0352*..; e2*2001/116*0369*..; e3*2007/46*0062*..	80-120	205/55R17	A30 R37	A01 A16 A18 Car Lim X31 S02
	80-155	215/50R17	A12 T90	
	80-155	215/55R17	A12 G03	
Peugeot 5008 M e2*2007/46*0534*..	73-133	205/65R17	A90	A16 A18 A58 NoP S06
	73-133	215/60R17	A90	
	73-133	215/65R17	A90	
	73-133	225/60R17	A12	
	73-133	235/55R17	A12	
	73-133	235/60R17	A12	
Peugeot 5008 M e2*2007/46*0534*..	73-133	205/65R17	A90	A16 A18 A58 NoP R93 S06
	73-133	215/60R17	A90	
	73-133	215/65R17	A90	
	73-133	225/60R17	A12	
	73-133	235/55R17	A12	
	73-133	235/60R17	A12	

§22 48679*09

Handelsbezeichnung Fahrzeug-Typ ABE/EWG-Nr.	kW-Bereich	Reifen	Reifenbezogene Auflagen und Hinweise	Auflagen und Hinweise
Peugeot 508 (I) 8 e2*2007/46*0080*..; e2*2007/46*0081*..	82-122	215/50R17	A33 T95	A16 A18 A58 Car Lim S05
	82-122	215/55R17	A33	
	82-122	225/50R17	A01 A90 K2b	
	82-122	235/50R17	A01 A12 K1a K2b K6m	
	82-122	245/45R17	A01 A12 K2b	
Peugeot 508 (I) RXH 8 e2*2007/46*0080*06-..	120, 133	225/55R17	A39	A16 A18 A57 Car KMV S05
	120, 133	235/50R17	A39	
	120, 133	245/50R17	A12	
Peugeot 508 (II) F e2*2007/46*0628*..	96-165	215/55R17		A12 A16 A18 A58 Car Lim NoP V17 S06
	96-165	235/50R17	R03	
Peugeot 508 (II) Hybrid F e2*2007/46*0628*.. - Plug-In Hybrid	133	215/55R17		A12 A16 A18 A58 Car Lim V17 S06
	133	235/50R17	R03	
Peugeot 607 9 / 9***** e2*98/14*0199*..	79-155	225/50R17	A11	A16 A18 Pe8 V17 S04
	79-155	235/45R17	A11	
	79-155	245/45R17	A12 T89 T95	
Peugeot Partner (IV) E e2*2007/46*0625*..	55-96	205/50R17	A90 T89 T93	A16 A18 A58 KOV X99 S07
	55-96	205/55R17	A90 T91 T95	
	55-96	225/45R17	A12 T91 T94	
Peugeot Rifter E e2*2007/46*0624*..	56-96	215/55R17		A12 A16 A18 A58 KMV S07
	56-96	215/60R17		
Peugeot Rifter E e2*2007/46*0625*..	56-96	215/55R17	T94 T98	A12 A16 A18 A58 KMV S07
	56-96	215/60R17		
Toyota Proace City E, E(EU,N), -/TMG e2*2007/46*0686*..; e13*2007/46*2270*..	55-96	205/50R17	A90 T89 T93	A16 A18 A58 KOV X15 X99 S06
	55-96	205/55R17	A90 T91 T95	
	55-96	225/45R17	A12 T91 T94	
Toyota Proace City Verso E, E(EU,M), -/TMG e2*2007/46*0685*..; e13*2007/46*2269*..	75-96	205/50R17	A90 T89 T93	A16 A18 A58 KOV X15 X99 S06
	75-96	205/55R17	A90 T91 T95	
	75-96	225/45R17	A12 T91 T94	
Volvo S60, -/BiFuel R, H e9*98/14, 2001/116* 0036,0044*..	85-191	205/50R17	A01 K45 R37	A12 A16 A18 B02 V00 V17 S03
	85-191	215/45R17	R37 T87 T88	
	85-191	225/45R17	A01 K45	
	85-191	235/45R17	A01 K1a K2b K45 LV2	
Volvo S80, -/BiFuel T, K e9*96/79,98/14, 2001/116* 0028,0043*..	96-166	215/50R17	R37	A12 A16 A18 B02 NBF V00 V17 S03
	96-200	215/50R17	M+S	
	96-200	225/50R17		
	96-200	235/45R17		

§22 48679*09

Handelsbezeichnung Fahrzeug-Typ ABE/EWG-Nr.	kW-Bereich	Reifen	Reifenbezogene Auflagen und Hinweise	Auflagen und Hinweise
Volvo V70, -/BiFuel S, J e4*98/14,2001/116* 0040,0061*..	85-191	205/50R17	A01 K45 R37 T89 T93	A12 A16 A18 B02 V00 V17 X7V S03
	85-191	215/45R17	R37 T88 T91	
	85-191	225/45R17	A01 K45	
	85-191	225/50R17	A01 K1a K2b LV2 R09	
	85-191	235/45R17	A01 G52 K1a K2b K45 LV2	
Volvo XC70; V70 XC S e4*98/14*0040*.., e4*2001/116*0040*.. - XC (Cross Country)	120-154	215/60R17		A12 A16 A18 B02 KMV S03
	120-154	225/55R17	A01 K25 K66	

Allgemeine Hinweise

Im Fahrzeug vorgeschriebene Fahrzeugsysteme, z. B. Reifendruckkontrollsysteme, müssen nach Anbau der Räder funktionsfähig bleiben.

Wird eine in diesem Gutachten aufgeführte Reifengröße verwendet, die nicht bereits in den Fahrzeugpapieren (u. a. Fahrzeugschein, Zulassungsbescheinigung I oder COC-Papier) genannt ist, so sind die Angaben über die Reifengröße in den Fahrzeugpapieren (Fahrzeugschein bzw. -brief, Zulassungsbescheinigung I) durch die Zulassungsstelle berichtigen zu lassen. Diese Berichtigung ist dann nicht erforderlich, wenn die ABE des Sonderrades eine Freistellung von der Pflicht zur Berichtigung der Fahrzeugpapiere enthält.

Die mindestens erforderlichen Geschwindigkeitsbereiche (mit Ausnahme der M+S-Profile) und Tragfähigkeiten der zu verwendenden Reifen sind den Fahrzeugpapieren (Fahrzeugbrief und -schein, Zulassungsbescheinigung I) zu entnehmen. Abschläge der Tragfähigkeit aufgrund der Fahrzeughöchstgeschwindigkeit sind zu berücksichtigen.

Fahrzeughöchst-geschwindigkeit	Tragfähigkeit (%) Geschwindigkeitssymbol (GSY)		
	V	W	Y
210 km/h	100%	100%	100%
220 km/h	97%	100%	100%
230 km/h	94%	100%	100%
240 km/h	91%	100%	100%
250 km/h	-	95%	100%
260 km/h	-	90%	100%
270 km/h	-	85%	100%
280 km/h	-	-	95%
290 km/h	-	-	90%
300 km/h	-	-	85%

Ferner sind nur Reifen einer Bauart und achsweise eines Reifentyps zulässig. Bei Verwendung unterschiedlicher Reifentypen auf Vorder- und Hinterachse sind die Hinweise des Fahrzeug- und / oder Reifenherstellers zu beachten.

Das Fahrwerk und die Bremsaggregate müssen, mit Ausnahme der in der entsprechenden Auflage aufgeführten Umrüstmaßnahmen, dem Serienstand entsprechen. Die Zulässigkeit weiterer Veränderungen ist gesondert zu beurteilen.

§22 48679*09

Wird das serienmäßige Ersatzrad verwendet, soll mit mäßiger Geschwindigkeit und nicht länger als erforderlich gefahren werden. Es müssen die serienmäßigen Befestigungsteile verwendet werden. Bei Fahrzeugen mit Allradantrieb darf nur ein Ersatzrad mit gleicher Reifengröße bzw. gleichem Abrollumfang verwendet werden.

Die Bezieher der Räder sind darauf hinzuweisen, dass der vom Reifenhersteller vorgeschriebene Reifenfülldruck zu beachten ist.

Spezielle Auflagen und Hinweise

A01 Nach Durchführung der Technischen Änderung ist das Fahrzeug unter Vorlage der vorliegenden ABE unverzüglich einem amtlich anerkannten Sachverständigen oder Prüfer für den Kraftfahrzeugverkehr oder einem Prüfingenieur einer Überwachungsorganisation nach Nummer 4 der Anlage VIIIb zur StVZO zur Durchführung und Bestätigung der in der ABE vorgeschriebenen Änderungsabnahme vorzuführen.

A11 Es dürfen nur feingliedrige bzw. die lt. Betriebsanleitung/Handbuch vorgeschriebenen Schneeketten an den laut Betriebsanleitung/Handbuch dafür vorgesehenen Achsen verwendet werden.

A12 Die Verwendung von Schneeketten ist nicht zulässig.

A16 Zum Auswuchten der Räder dürfen an der Felgeninnenseite nur Klebegewichte unterhalb der Felgenschulter angebracht werden. Bei Anbringung der Klebegewichte im Felgenbett ist auf einen Mindestabstand von 2 mm zum Bremssattel bzw. zu den Fahrwerksteilen zu achten.

A18 Es sind nur schlauchlose Reifen zulässig. Werden keine Ventile mit TPMS-Sensoren verwendet, sind ausschließlich Metallschraubventile mit Befestigung von außen, die den Normen DIN, E.T.R.T.O oder Tire and Rim entsprechen, zulässig. Werden Ventile mit TPMS-Sensoren verwendet, so sind die Hinweise und Vorgaben der Hersteller zu beachten. Die Ventile und Sensoren müssen für den vorgeschriebenen Luftdruck und die bauartbedingte Höchstgeschwindigkeit geeignet sein. Die Ventile dürfen nicht über den Felgenrand hinausragen.

A30 Die Verwendung von Schneeketten wurde nicht geprüft.

A33 Es dürfen nur feingliedrige Schneeketten, die nicht mehr als 12 mm einschließlich Kettenschloss auftragen, an der Vorderachse verwendet werden.

A39 Es dürfen nur feingliedrige Schneeketten, die nicht mehr als 11 mm einschließlich Kettenschloss auftragen, an der Vorderachse verwendet werden.

A57 Diese Rad-/Reifen-Kombination(en) ist (sind) zulässig an Fahrzeugausführungen mit Front bzw. Heck-Antrieb und Allradantrieb (z.B. 2WD, 4WD, Quattro, Syncro, 4-Matic, 4x4, u. ä.)

A58 Rad-Reifen-Kombination(en) nicht zulässig an Fahrzeugen mit Allradantrieb.

A60 Auch zulässig für Fahrzeugausführungen mit verlängerter Karosserie.

A63 Die Verwendung von Schneeketten ist nur zulässig, wenn der Fahrzeughersteller diese für die Fahrzeugausführung/Reifengröße freigegeben hat. Die Hinweise des Fahrzeugherstellers sind zu beachten (siehe Betriebsanleitung/Handbuch).

A90 Es dürfen nur feingliedrige Schneeketten, die nicht mehr als 9 mm einschließlich Kettenschloss auftragen, an den laut Betriebsanleitung dafür vorgesehenen Achsen verwendet werden.

§22 48679*09

B02 Vor Montage der Räder sind eventuell vorhandene Zentrierstifte, Befestigungs-Schrauben oder Sicherungsringe an den Anschlussflanschen des Fahrzeugs zu entfernen.

B03 Die Zulässigkeit der Sonderräder ist nicht geprüft für Fahrzeuge, die serienmäßig ausschließlich mit größeren und/oder breiteren Serienrädern für Sommerbereifung (nicht M+S Reifen) ausgerüstet sind (u. a. Fahrzeugschein, Zulassungsbescheinigung I, COC-Papier oder Bedienungsanleitung).

Car Die Rad/Reifen-Kombination ist zulässig für Fahrzeugausführungen der Karosserieform Kombilimousine (Avant, Break, Caravan, Grandtour, Kombi, Sportswagon, T-Modell, Touring, Tourer, Turnier, Variant, …).

Cpe Die Rad-/Reifen-Kombination ist zulässig für Fahrzeugausführungen der Karosserieform Coupé.

Flh Die Rad-/Reifen-Kombination ist zulässig für Fahrzeugausführungen der Karosserieform Schrägheckklimousine (Fließheck, 3-türig und 5-türig).

G01 Es ist der Nachweis zu erbringen, dass die Anzeige des Geschwindigkeitsmessers und Wegstreckenzählers innerhalb der Toleranzen (75/443/EWG, ECE-R39, § 57 StVZO) liegt. Wird die Anzeige angeglichen, sind die in den Fahrzeugpapieren (u. a. Fahrzeugschein, Zulassungsbescheinigung I oder COC-Papier) eingetragenen Reifengrößen zu überprüfen.

G03 Weicht der Abrollumfang dieser Reifengröße von den Abrollumfängen der serienmäßigen Reifengrößen (u. a. Fahrzeugschein, Zulassungsbescheinigung I, COC-Papier oder Bedienungsanleitung) ab, ist der Nachweis zu erbringen, dass die Anzeige des Geschwindigkeitsmessers und Wegstreckenzählers innerhalb der Toleranzen (75/443/EWG, ECE-R39, § 57 StVZO) liegt. Wird die Anzeige angeglichen, sind die in den Fahrzeugpapieren (u. a. Fahrzeugschein, Zulassungsbescheinigung I oder COC-Papier) eingetragenen Reifengrößen zu überprüfen.

G52 Ist die Reifengröße 215/55R16, 235/45R17, 225/50R17 oder 235/40R18 keine der serienmäßigen Reifengrößen (u. a. Fahrzeugschein, Zulassungsbescheinigung I, COC-Papier oder Bedienungsanleitung) , so ist der Nachweis zu erbringen, dass die Anzeige des Geschwindigkeitsmessers und Wegstreckenzählers innerhalb der Toleranzen (75/443/EWG, ECE-R39, § 57 StVZO) liegt. Wird die Anzeige angeglichen, sind die in den Fahrzeugpapieren (u. a. Fahrzeugschein, Zulassungsbescheinigung I oder COC-Papier) eingetragenen Reifengrößen zu überprüfen.

K1a Die Radabdeckung an Achse 1 ist durch Ausstellen der Frontschürze und des Kotflügels oder durch Anbau von dauerhaft befestigten Karosserieteilen im Bereich 0° bis 30° vor Radmitte herzustellen. Die gesamte Breite der Rad-/Reifenkombination muss, unter Beachtung des maximal möglichen Betriebsmaßes des Reifens (1,04-fache der Nennbreite des Reifens), in dem oben genannten Bereich abgedeckt sein.

K1c Die Radabdeckung an Achse 1 ist durch Ausstellen der Frontschürze und des Kotflügels oder durch Anbau von dauerhaft befestigten Karosserieteilen im Bereich 30° vor bis 50° hinter Radmitte herzustellen. Die gesamte Breite der Rad-/Reifenkombination muss, unter Beachtung des maximal möglichen Betriebsmaßes des Reifens (1,04-fache der Nennbreite des Reifens), in dem oben genannten Bereich abgedeckt sein.

K25 Durch Nacharbeit der Kunststoffinnenkotflügel an der Vorderachse im Bereich des Motorschutzes ist eine ausreichende Freigängigkeit der Rad-/ Reifenkombination herzustellen.

K2b Die Radabdeckung an Achse 2 ist durch Ausstellen der Heckschürze und des Kotflügels oder durch Anbau von dauerhaft befestigten Karosserieteilen im Bereich 0° bis 50° hinter Radmitte herzustellen. Die gesamte Breite der Rad-/Reifenkombination muss, unter Beachtung des maximal möglichen Betriebsmaßes des Reifens (1,04-fache der Nennbreite des Reifens), in dem oben genannten Bereich abgedeckt sein.

§22 48679*09

K45 An Achse 1 ist durch Nacharbeiten der Radhausinnenkotflügel, Kunststoffeinsätze bzw. deren Befestigungsteile eine ausreichende Freigängigkeit der Rad-Reifenkombination herzustellen. Ein evtl. vorhandener Spritzschutz für den Ansaugweg des Luftfilters muss erhalten bleiben.

K66 Durch Nacharbeiten der Radhausinnenwand bzw. der Verkleidung an Achse 2 ist eine ausreichende Freigängigkeit der Rad-/Reifen-Kombination herzustellen.

K6d An Achse 2 sind die Radhausausschnittkanten im Bereich 200 mm vor bis 200 mm hinter Radmitte vollständig umzulegen.

K6m An Achse 2 sind die Radhausausschnittkanten im Bereich 100 mm hinter bis 300 mm hinter Radmitte vollständig umzulegen.

K7a An Achse 1 sind die Radhausausschnittkanten im Bereich 100 mm vor bis 100 mm hinter Radmitte um 5 mm aufzuweiten.

KMV Betrifft nur Fahrzeugvarianten mit serienmäßigen Kunststoffverbreiterungen bzw. mit zusätzlichen Kotflügelverbreiterungen (Radlaufleisten).

KOV Betrifft nur Fahrzeugvarianten ohne serienmäßige Kunststoffverbreiterungen bzw. ohne zusätzliche Kotflügelverbreiterungen (Radlaufleisten).

LV2 Bei Fahrzeugausführungen, die serienmäßig nicht mit der Reifengröße 235/45R17, 235/50R17 bzw. 235/40R18 (u. a. Fahrzeugschein, Zulassungsbescheinigung I, COC-Papier oder Bedienungsanleitung) ausgerüstet sind, ist durch Begrenzung des Lenkeinschlages (Volvo-Teile-Nr. 9473207) eine ausreichende Freigängigkeit der Rad- / Reifenkombination herzustellen.

Lim Die Rad-/Reifen-Kombination ist zulässig für Fahrzeugausführungen der Karosserieform Limousine.

M+S Diese Reifengröße ist nur zulässig als M+S-Bereifung.

NBF Nicht für gepanzerte bzw. beschussgeschützte Fahrzeugausführungen.

NoE Nicht für "reines" Elektrofahrzeug (Battery Electric Vehicle "BEV").

NoP Nicht für Plug-in Hybrid-Fahrzeuge bzw. extern aufladbare Hybrid-Elektro-Fahrzeuge (PHEV bzw. OVC-HEV).

Pe8 Aufgrund fehlender Freigängigkeit zur Bremsanlage ist das Sonderrad nicht zulässig für Fahrzeugausführungen mit Brembo-Bremssattel in Verbindung mit Bremsscheibendurchmesser 309 mm an Achse 1.

R03 Diese Reifengröße ist nur an Achse 2 zulässig.

R09 Diese Reifengröße ist nur zulässig, wenn sie bereits als Serienbereifung freigegeben ist (Fahrzeugschein, Zulassungsbescheinigung I oder COC-Papier).

R37 Diese Reifengröße ist nicht geprüft für Fahrzeuge, die serienmäßig ausschließlich mit größeren und/oder breiteren Reifengrößen (u. a. Fahrzeugschein, Zulassungsbescheinigung I, COC-Papier oder Bedienungsanleitung) ausgerüstet sind.

R93 Diese Rad-Reifen-Kombinationen sind zulässig bei Fahrzeugen mit wahlweiser Serienbereifung 235/50R19 (u.a. Zulassungsbescheinigung I, COC-Papier oder Bedienungsanleitung).

§22 48679*09

S01 Zur Befestigung der Räder dürfen nur die mitgelieferten Befestigungsmittel Nr. S01 (siehe Seite 1) verwendet werden.

S02 Zur Befestigung der Räder dürfen nur die mitgelieferten Befestigungsmittel Nr. S02 (siehe Seite 1) verwendet werden.

S03 Zur Befestigung der Räder dürfen nur die mitgelieferten Befestigungsmittel Nr. S03 (siehe Seite 1) verwendet werden.

S04 Zur Befestigung der Räder dürfen nur die mitgelieferten Befestigungsmittel Nr. S04 (siehe Seite 1) verwendet werden.

S05 Zur Befestigung der Räder dürfen nur die mitgelieferten Befestigungsmittel Nr. S05 (siehe Seite 1) verwendet werden.

S06 Zur Befestigung der Räder dürfen nur die mitgelieferten Befestigungsmittel Nr. S06 (siehe Seite 1) verwendet werden.

S07 Zur Befestigung der Räder dürfen nur die mitgelieferten Befestigungsmittel Nr. S07 (siehe Seite 1) verwendet werden.

T87 Reifen (LI 87) nur zulässig für Fahrzeuge mit zul. Achslasten bis 1090 kg (Fzg.-Schein, Ziff. 16 bzw. Zulassungsbescheinigung Feld 8). Abschläge der Tragfähigkeit aufgrund der Bauartbedingten Höchstgeschwindigkeit (Fzg.-Schein, Ziff. 6 bzw. Zulassungsbescheinigung Feld T) sind zu berücksichtigen.

T88 Reifen (LI 88) nur zulässig für Fahrzeuge mit zul. Achslasten bis 1120 kg (Fzg.-Schein, Ziff. 16 bzw. Zulassungsbescheinigung Feld 8). Abschläge der Tragfähigkeit aufgrund der Bauartbedingten Höchstgeschwindigkeit (Fzg.-Schein, Ziff. 6 bzw. Zulassungsbescheinigung Feld T) sind zu berücksichtigen.

T89 Reifen (LI 89) nur zulässig für Fahrzeuge mit zul. Achslasten bis 1160 kg (Fzg.-Schein, Ziff. 16 bzw. Zulassungsbescheinigung Feld 8). Abschläge der Tragfähigkeit aufgrund der Bauartbedingten Höchstgeschwindigkeit (Fzg.-Schein, Ziff. 6 bzw. Zulassungsbescheinigung Feld T) sind zu berücksichtigen.

T90 Reifen (LI 90) nur zulässig für Fahrzeuge mit zul. Achslasten bis 1200 kg (Fzg.-Schein, Ziff. 16 bzw. Zulassungsbescheinigung Feld 8). Abschläge der Tragfähigkeit aufgrund der Bauartbedingten Höchstgeschwindigkeit (Fzg.-Schein, Ziff. 6 bzw. Zulassungsbescheinigung Feld T) sind zu berücksichtigen.

T91 Reifen (LI 91) nur zulässig für Fahrzeuge mit zul. Achslasten bis 1230 kg (Fzg.-Schein, Ziff. 16 bzw. Zulassungsbescheinigung Feld 8). Abschläge der Tragfähigkeit aufgrund der Bauartbedingten Höchstgeschwindigkeit (Fzg.-Schein, Ziff. 6 bzw. Zulassungsbescheinigung Feld T) sind zu berücksichtigen.

T93 Reifen (LI 93) nur zulässig für Fahrzeuge mit zul. Achslasten bis 1300 kg (Fzg.-Schein, Ziff. 16 bzw. Zulassungsbescheinigung Feld 8). Abschläge der Tragfähigkeit aufgrund der Bauartbedingten Höchstgeschwindigkeit (Fzg.-Schein, Ziff. 6 bzw. Zulassungsbescheinigung Feld T) sind zu berücksichtigen.

T94 Reifen (LI 94) nur zulässig für Fahrzeuge mit zul. Achslasten bis 1340 kg (Fzg.-Schein, Ziff. 16 bzw. Zulassungsbescheinigung Feld 8). Abschläge der Tragfähigkeit aufgrund der Bauartbedingten Höchstgeschwindigkeit (Fzg.-Schein, Ziff. 6 bzw. Zulassungsbescheinigung Feld T) sind zu berücksichtigen.

§22 48679*09

T95 Reifen (LI 95) nur zulässig für Fahrzeuge mit zul. Achslasten bis 1380 kg (Fzg.-Schein, Ziff. 16 bzw. Zulassungsbescheinigung Feld 8). Abschläge der Tragfähigkeit aufgrund der Bauartbedingten Höchstgeschwindigkeit (Fzg.-Schein, Ziff. 6 bzw. Zulassungsbescheinigung Feld T) sind zu berücksichtigen.

T98 Reifen (LI 98) nur zulässig für Fahrzeuge mit zul. Achslasten bis 1500 kg (Fzg.-Schein, Ziff. 16 bzw. Zulassungsbescheinigung Feld 8). Abschläge der Tragfähigkeit aufgrund der Bauartbedingten Höchstgeschwindigkeit (Fzg.-Schein, Ziff. 6 bzw. Zulassungsbescheinigung Feld T) sind zu berücksichtigen.

V00 Unterschiedliche Reifengrößen auf Vorder- und Hinterachse sind nicht zulässig für Fahrzeugausführungen mit Allradantrieb (z.B. AWD, 4-Matic, Syncro, 4x4,...).

V17 Bei Verwendung verschiedener Reifengrößen an Vorder- und Hinterachse sind folgende Reifenkombinationen, sofern die Reifengrößen in der Spalte "Reifen" aufgeführt sind, möglich:

	Vorderachse	Hinterachse
Nr. 1	195/40R17	215/35R17
Nr. 2	195/45R17	215/40R17
Nr. 3	205/40R17	225/35R17
Nr. 4	205/45R17	235/40R17
Nr. 5	205/50R17	225/45R17, 235/45R17, 245/40R17, 255/40R17
Nr. 6	205/55R17	225/50R17
Nr. 7	215/40R17	245/35R17
Nr. 8	215/45R17	235/40R17, 245/40R17
Nr. 9	215/50R17	235/45R17, 245/45R17, 275/40R17
Nr. 10	215/55R17	235/50R17
Nr. 11	225/45R17	245/40R17, 255/40R17
Nr. 12	225/50R17	245/45R17, 255/45R17
Nr. 13	225/55R17	245/50R17, 255/50R17
Nr. 14	235/45R17	255/40R17, 265/40R17
Nr. 15	235/50R17	255/45R17
Nr. 16	235/55R17	255/50R17
Nr. 17	235/60R17	255/55R17
Nr. 18	245/45R17	265/40R17, 275/40R17
Nr. 19	255/45R17	285/40R17

Es sind nur Reifen eines Herstellers und achsweise eines Profiltyps zulässig, für die der Reifen- oder Fahrzeughersteller die Eignung für das jeweilige Fahrzeug bestätigt. Diese Bestätigung ist vom Führer des Fahrzeugs mitzuführen.

X15 Diese Reifengröße ist nicht zulässig bei Fahrzeugen mit 15-Zoll-Serien-Reifengrößen (u. a. Fahrzeugschein, Zulassungsbescheinigung I, COC-Papier oder Bedienungsanleitung).

X31 An Achse 1 sind die Kabel für die Verschleißanzeige und des Anti-Blockier-Systems bzw. deren Halterungen so zu verlegen oder zu verändern, dass bei vollständigem Lenkeinschlag ein Mindestabstand von 4 mm zur Rad- / Reifenkombination vorhanden ist.

X7V Rad-/Reifenkombination ist nicht zulässig für Fahrzeugausführung Volvo V70 Cross Country ww. Volvo XC70 (Typ B, S).

X99 Diese Reifengröße ist nicht zulässig bei Fahrzeugen mit serienmäßiger Reifengröße 215/65R16 ww. 215/60R17 (u.a. Fahrzeugschein, Zulassungsbescheinigung I, COC-Papier oder Bedienungsanleitung).

§22 48679*09

Prüfort und Prüfdatum

Die Verwendungsprüfung fand am 16. November 2021 in Lambsheim statt.

Prüfergebnis

Aufgrund der durchgeführten Prüfungen bestehen keine technischen Bedenken o.g. Sonderräder unter Beachtung der Auflagen und Hinweise zu verwenden.

Die in diesem Gutachten aufgeführten Fahrzeugtypen entsprechen auch nach der Umrüstung den heute gültigen Vorschriften der StVZO. Das Gutachten verliert seine Gültigkeit, wenn sich entsprechende Bauvorschriften der StVZO ändern oder an den Kraftfahrzeugen Änderungen eintreten, die die Begutachtungspunkte beeinflussen.

Das Gutachten umfasst Blatt 1 bis 11 und gilt für Sonderräder ab Herstellungsdatum November 2011.

Der Technische Dienst Typprüfstelle Fahrzeuge/Fahrzeugteile der TÜV Rheinland Kraftfahrt GmbH, Am Grauen Stein, 51105 Köln ist mit seinem Ingenieurzentrum Technologiezentrum Typprüfstelle, Lambsheim für die angewendeten Prüfverfahren vom Kraftfahrt-Bundesamt entsprechend EG-FGV für das Typgenehmigungsverfahren des KBA unter der Nummer KBA-P 00010-96 benannt.

Lambsheim, 16. November 2021

Technischer Dienst TÜVRheinland Typprüfstelle Fahrzeuge/Fahrzeugteile

Wagner

00380300.DOC

§22 48679*09

Auftraggeber
Gewe Reifengroßhandel GmbH
Hans Geiger Straße 15
D-67661 Kaiserslautern
QM-Nr. 49 02 0160905

Prüfgegenstand PKW-Sonderrad
Modell AS2
Typ AS2-7517
Radgröße 7,5Jx17H2
Zentrierart Mittenzentrierung

Aus-führung	Kennzeichnung Rad/ Zentrierring	Lochzahl/ Loch-kreis- (mm)/ Mit-tenloch-ø (mm)	Einpress-tiefe (mm)	Rad-last (kg)	Abrollumfang (mm)
W3	AS2-7517 W3 / Ø72,5 / Ø57,1	5/112/57,1	35	730	2150

Kennzeichnungen
KBA-Nummer 48679
Herstellerzeichen TEC
Radtyp und Ausführung AS2-7517 (s.o.)
Radgröße 7,5Jx17H2
Einpresstiefe ET (s.o.)
Herstelldatum Monat und Jahr

Befestigungsmittel

Nr.	Art der Befestigungsmittel	Bund	Anzugsmoment (Nm)	Schaftlänge (mm)
S01	Schraube M14x1,5	Kegel 60°	120	28
S02	Schraube M14x1,5	Kegel 60°	140	28
S03	Schraube M14x1,5	Kegel 60°	140	32
S04	Schraube M14x1,5	Kegel 60°	170	32
S05	Schraube M14x1,5	Kegel 60°	125	28

Prüfungen

Entsprechend den Kriterien des VdTÜV Merkblattes 751 (in der jeweils gültigen Fassung) wurden an den im Verwendungsbereich aufgeführten Fahrzeugen Anbau-, Freigängigkeits- und Handlingsprüfungen durchgeführt.

Verwendungsbereich

Hersteller
Aiways
Audi
MG (Saic)
Seat
Skoda
Volkswagen

Spurverbreiterung innerhalb 2%

§22 48679*09

Handelsbezeichnung Fahrzeug-Typ ABE/EWG-Nr.	kW-Bereich	Reifen	Reifenbezogene Auflagen und Hinweise	Auflagen und Hinweise
Aiways U5 MAS861, -/WVTA e13*2007/46*2315*..; e13*KS07/46*1629*..	55, 60	215/65R17		A12 A16 A18 A58 S01
	55, 60	225/60R17		
	55, 60	235/60R17		
	55, 60	245/55R17	A01 K1a K1b	
Audi A3 8V e1*2007/46*0607*.. - Limousine / Cabrio - incl. Facelift 2016	77-140	205/50R17	A01 K1a K2b	A12 A16 A18 A57 Cbo F24 Lim V00 V17 S01
	77-140	215/45R17		
	77-140	225/45R17	A01 K1a K2b	
	77-140	235/45R17	A01 K1a K2b	
Audi A3 8V e1*2007/46*0607*.. - Limousine / Cabrio - incl. Facelift 2016	77-92	205/50R17	A01 K1a K2b K6g K8h	A12 A16 A18 A58 Cbo F23 Lim V17 S01
	77-92	215/45R17		
	77-92	225/45R17	A01 K1a K2b K6g K8h	
	77-92	235/45R17	A01 K1a K2b K6g K8h	
Audi A3 Cabriolet 8P e1*2001/116*0456*..	75-147	205/50R17	K1c K2b K46 K56 R37	A01 A12 A16 A18 A58 Cbo V17 S01
	75-147	215/45R17	K1c K2b K46 K56 R37 T87 T88	
	75-147	225/45R17	K1c K2b K46 K56	
	75-147	235/45R17	K1c K2b K46 K56	
Audi A3 Sportback GY e1*2007/46*2060*..	110	205/50R17	K1a K2b	A01 A12 A16 A18 A57 F24 Flh NoE NoP V00 V17 S03
	110	215/45R17	K2b T87 T91	
	110	215/50R17	K1c K2b K4i K8h	
	110	225/45R17	K1a K2b	
	110	235/45R17	K1c K2b K4i K8h	
	110,147	205/50R17	K1a K2b M+S	
	110,147	215/45R17	K2b M+S T87 T91	
	110,147	215/50R17	K1c K2b K4i K8h M+S	
	110,147	225/45R17	K1a K2b M+S	
	110,147	235/45R17	K1c K2b K4i K8h M+S	
Audi A3 Sportback e-tron 8V e1*2007/46*0607*.. - incl. Facelift 2016	110	205/50R17	K1c K2b K3a K4i K5d K6g K8h	A01 A12 A16 A18 A58 F24 Flh V00 V17 S01
	110	215/45R17	K1a K2b K3a K6g K8h	
	110	225/45R17	K1c K2b K3a K4i K5d K6g K8h	
Audi A3 Sportback TFSIe GY e1*2007/46*2060*.. - Plug-in Hybrid	110	205/50R17	K1a K2b	A01 A12 A16 A18 A58 F24 Flh V17 S03
	110	215/45R17	K2b	
	110	215/50R17	K1c K2b K4i K8h	
	110	225/45R17	K1a K2b	
	110	235/45R17	K1c K2b K4i K8h	
Audi A3, -/Sportback 8P, 8PA e1*2001/116*0217*.., e1*2001/116*0418*..	184-195	205/50R17	K1c K2b K46 K56 M+S	A01 A12 A16 A18 B03 Flh S01
	184-195	215/45R17	K1c K2b K46 K56 M+S T88 T91	
	184-195	225/45R17	K1c K2b K46 K56	
	184-195	235/45R17	K1c K2b K46 K56	
Audi A3, -/Sportback 8P, 8PA, 8PB e1*2001/116*0217*..; e1*2001/116*0241*..; e1*2001/116*0418*..; e13*2007/46*1082*..	66-147	205/50R17	K1c K2b K46 K56 R37	A01 A12 A16 A18 Flh V17 S01
	66-147	215/45R17	K1c K2b K46 K56 R37 T87 T88	
	66-147	225/45R17	K1c K2b K46 K56	
	66-147	235/45R17	K1c K2b K46 K56	

§22 48679*09

Handelsbezeichnung Fahrzeug-Typ ABE/EWG-Nr.	kW-Bereich	Reifen	Reifenbezogene Auflagen und Hinweise	Auflagen und Hinweise
Audi A3, -/Sportback 8V e1*2007/46*0607*.. - incl. Facelift 2016	77-140	205/50R17	K1c K2b K3a K4i K5d K6g K8h	A01 A12 A16 A18 A57 F24 Flh V00 V17 S01
	77-140	215/45R17	K1a K2b K3a K6g K8h	
	77-140	225/45R17	K1c K2b K3a K4i K5d K6g K8h	
	77-140	235/45R17	K1c K2b K3a K4i K5d K6h K8m	
Audi A3, -/Sportback 8V e1*2007/46*0607*.. - incl. Facelift 2016	77-96	205/50R17	K1c K2b K3a K4i K5d K6h K8m	A01 A12 A16 A18 A58 F23 Flh V17 S01
	77-96	215/45R17	K1a K2b K3a K4i K6g K8h	
	77-96	225/45R17	K1c K2b K3a K4i K5d K6h K8m	
	77-96	235/45R17	K1c K2b K3a K4i K5d K6h K8m	
Audi A4 8E e1*98/14*0151*.., e1*2001/116*0151*..	74-140	205/50R17	R37 T89 T93	A12 A16 A18 Car Lim V17 S01
	74-188	205/50R17	M+S T89 T93	
	74-188	215/45R17	R37 T87 T88 T91	
	74-188	225/45R17	T90 T91	
	74-188	235/45R17	A01 K1a K1b K2b	
Audi A4 QB6 e1*2001/116*0243*..	162	205/50R17	M+S T89 T93	A12 A16 A18 Car Cbo Lim V17 S01
	162	215/45R17	R37 T88 T91	
	162	225/45R17	T90 T91	
	162	235/45R17	A01 K1a K1b K2b	
Audi A4 Cabriolet 8H e1*98/14*0177*.., e1*2001/116*0177*..	96-147	205/50R17	R37 T89 T93	A12 A16 A18 Cbo V17 S01
	96-188	205/50R17	M+S T89 T93	
	96-188	215/45R17	R37 T88 T91	
	96-188	225/45R17	T90 T91 T93	
	96-188	235/45R17	A01 K1a K2b	
Audi A4 S4 8E,8H,QB6 e1*98/14,2001/116* 0151,0177,0243*..	253	215/50R17	M+S R09 T93 T95	A12 A16 A18 Car Cbo Lim S01
	253	225/45R17	M+S T91 T93	
Audi A6 4B e1*96/27, 98/14, 2001/116*0051*..	162-184	205/50R17	M+S T89 T93	A12 A16 A18 Au9 Car Lim V17 X27 S01
	81-142	205/50R17	T89 T93	
	81-184	215/45R17	A01 K1a T87 T88 T91	
	81-184	225/45R17	A01 K1c K46 T90 T91 T93	
	81-184	235/40R17	A01 K1c K46 R70 T90 T94	
	81-184	235/45R17	A01 G40 K1c K46	
Audi A6 -/Avant 4F, 4F1 e1*2001/116*0254*.., e1*2001/116*0276*..; e13*2007/46*1080*..	89-257	225/50R17	T93	A12 A16 A18 Car Lim NBF V17 X27 S01
	89-257	235/45R17	T93	
	89-257	245/45R17		
Audi A6 Allroad 4F, 4F1 e1*2001/116*0254*..; e13*2007/46*1080*..	120-257	215/55R17	A33 M+S T94	A16 A18 X28 S01
	120-257	225/55R17	A12 M+S	
Audi A6, S6 4B e1*96/27, 98/14, 2001/116*0051*..	191-250	225/45R17	A13 M+S R37 T90 T91 T93	A16 A18 X27 S01
	191-250	235/45R17	A12 M+S R37 T93	
Audi A8 4E e1*2001/116*0198*.., e1*2001/116*0246*..	154-257	235/55R17	M+S	A12 A16 A18 B03 Lim NBF S01
	155-171	235/55R17		
	155-171	245/50R17	A01 K1a K2b	
	155-171	245/55R17	A01 G01 K1a K2b K41	

§22 48679*09

Handelsbezeichnung Fahrzeug-Typ ABE/EWG-Nr.	kW-Bereich	Reifen	Reifenbezogene Auflagen und Hinweise	Auflagen und Hinweise
Audi Q2 GA e1*2007/46*1552*.. - Frontantrieb	85, 110	205/55R17	K1a K2b	A01 A12 A16 A18 A58 V17 S02
	85, 110	205/60R17	K1a K2b	
	85, 110	215/55R17	K1c K2b	
	85, 110	225/50R17	K1c K2b	
	85, 110	225/55R17	K1c K2b	
	85, 110	235/50R17	K1c K2c K8f	
	85, 110	245/45R17	K1c K2b K8f	
	85, 110	245/50R17	K2c K8o R03	
Audi Q2 GA e1*2007/46*1552*.. - Frontantrieb - mit Zusatz-Verbreiterungen	85, 110	205/55R17		A12 A16 A18 A58 KMV R92 V17 S02
	85, 110	205/60R17		
	85, 110	215/55R17		
	85, 110	225/50R17	A01 K1a K1b K2b	
	85, 110	225/55R17	A01 K1a K1b K2b	
	85, 110	235/50R17	A01 K1c K2c K8f	
	85, 110	245/45R17	A01 K1a K1b K2b K8f	
	85, 110	245/50R17	A01 K2c K8o R03	
Audi Q2 Quattro GA e1*2007/46*1552*01-..	110, 140	205/55R17	K1a K2b	A01 A12 A16 A18 A56 S02
	110, 140	205/60R17	K1a K2b	
	110, 140	215/55R17	K1c K2b	
	110, 140	225/50R17	K1c K2b	
	110, 140	225/55R17	K1c K2b	
	110, 140	235/50R17	K1c K2c K6w K8c	
	110, 140	245/45R17	K1c K2b K6w K8c	
Audi Q2 Quattro GA e1*2007/46*1552*01-.. - mit Zusatz-Verbreiterungen	110, 140	205/55R17		A12 A16 A18 A56 KMV R92 S02
	110, 140	205/60R17		
	110, 140	215/55R17		
	110, 140	225/50R17	A01 K1a K1b K2b	
	110, 140	225/55R17	A01 K1a K1b K2b	
	110, 140	235/50R17	A01 K1c K2c K6w K8c	
	110, 140	245/45R17	A01 K1a K1b K2b K6w K8c	
Audi Q3 (I) 8U, 8U1 e1*2007/46*0591*..; e13*2007/46*1163*..	88-162	215/55R17	A33	A16 A18 A57 V00 V17 S03
	88-162	215/60R17	A33	
	88-162	225/50R17	A12	
	88-162	225/55R17	A12	
	88-162	235/50R17	A12	
	88-162	235/55R17	A12	
	88-162	245/50R17	A01 A12 K1a K2b	
	88-162	255/50R17	A01 A12 K1a K2b	
Audi Q3 (I) 8U, 8U1 e1*2007/46*0591*..; e13*2007/46*1163*.. - mit Radhaus-Verbreiterungen	88-162	215/55R17	A33	A16 A18 A57 KMV V00 V17 S03
	88-162	215/60R17	A33	
	88-162	225/50R17	A12	
	88-162	225/55R17	A12	
	88-162	235/50R17	A12	
	88-162	235/55R17	A12	
	88-162	245/50R17	A12	
	88-162	255/50R17	A12	

§22 48679*09

Handelsbezeichnung Fahrzeug-Typ ABE/EWG-Nr.	kW-Bereich	Reifen	Reifenbezogene Auflagen und Hinweise	Auflagen und Hinweise
Audi Q3, -/Sportback (II) F3 e1*2007/46*1900*..	110-180	215/65R17	A13	A16 A18 A57 MpH S03
	110-180	225/60R17	A33	
	110-180	225/65R17	A12	
	110-180	235/60R17	A01 A12 K1c K2b	
	110-180	245/55R17	A01 A12 K1c K2b	
	110-180	255/55R17	A01 A12 K1c K2b	
Audi Q3, -/Sportback (II) F3 e1*2007/46*1900*.. - mit Radhaus-Verbreiterungen	110-180	215/65R17	A13	A16 A18 A57 MpH RQ3 S02
	110-180	225/60R17	A33	
	110-180	225/65R17	A12	
	110-180	235/60R17	A12	
	110-180	245/55R17	A12	
	110-180	255/55R17	A12	
Audi S3 8V e1*2007/46*0607*.. - Limousine / Cabrio - incl. Facelift 2016	206-228	205/50R17	A01 K1a K2b M+S	A12 A16 A18 A56 Cbo F24 Lim S01
	206-228	215/45R17	M+S	
	206-228	225/45R17	A01 K1a K2b M+S	
	206-228	235/45R17	A01 K1a K2b M+S	
Audi S3 Sportback GY e1*2007/46*2060*..	228	205/50R17	K1a K2b M+S	A01 A12 A16 A18 A56 F24 Flh NoP S03
	228	215/45R17	K2b M+S	
	228	215/50R17	K1c K2b K4i K8h M+S	
	228	225/45R17	K1a K2b M+S	
	228	235/45R17	K1c K2b K4i K8h M+S	
Audi S3, -/Sportback 8V e1*2007/46*0607*.. - incl. Facelift 2016	206-228	205/50R17	K1c K2b K3a K4i K5d K6g K8h M+S	A01 A12 A16 A18 A56 F24 Flh S01
	206-228	215/45R17	K1a K2b K3a K6g K8h M+S	
	206-228	225/45R17	K1c K2b K3a K4i K5d K6g K8h M+S	
Audi SQ2 Quattro GA e1*2007/46* 1552*09-.. - mit Zusatz-Verbreiterungen	221	215/55R17	M+S	A12 A16 A18 A56 KMV S02
	221	225/50R17	A01 K1a K1b K2b M+S	
	221	225/55R17	A01 K1a K1b K2b M+S	
	221	235/50R17	A01 K1c K2a K2b K6w K8c M+S	
	221	245/45R17	A01 K1a K1b K2b K6w K8c M+S	
Audi TT (II) 8J e1*2001/116* 0369*00-16; 0374*00-01; 0375*00	118-155	225/50R17	K1a K1b K46 K56	A01 A12 A16 A18 A57 Cbo Cpe S01
	118-155	235/45R17	K46 K56	
	118-155	245/45R17	K1a K1b K2b K46 K56	
	118-200	225/50R17	K1a K1b K46 K56 M+S	
	118-200	235/45R17	K46 K56 M+S	
	118-200	245/45R17	K1a K1b K2b K46 K56 M+S	
Audi TT (III) 8J e1*2001/116* 0369*17-.. ab MJ 2015 (8S) incl. Facelift 2018	132-169	225/50R17	K1a K2b K6g K8c M+S	A01 A12 A16 A18 A57 Cbo Cpe S01
	132-169	235/45R17	K6g M+S	
	132-169	245/45R17	K1a K2b K6g K8c M+S	
Audi TT (III) 8J e1*2001/116* 0369*31-.. ab Facelift 2018 (8S)	180	225/50R17	K1a K2b K6g K8c M+S	A01 A12 A16 A18 A57 Cbo Cpe S01
	180	235/45R17	K6g M+S	
	180	245/45R17	K1a K2b K6g K8c M+S	

§22 48679*09

Handelsbezeichnung Fahrzeug-Typ ABE/EWG-Nr.	kW-Bereich	Reifen	Reifenbezogene Auflagen und Hinweise	Auflagen und Hinweise
Audi TTS (III) 8J e1*2001/116* 0369*18-.. ab MJ 2015 (8S) incl. Facelift 2018	210-235	225/50R17	K1a K2b K6g K8c M+S	A01 A12 A16 A18 A56 Cbo Cpe S01
	210-235	235/45R17	K6g M+S	
	210-235	245/45R17	K1a K2b K6g K8c M+S	
MG ZS EV ZS1, SZS1, MZS1 e4*2007/46*1417*..; e4*2007/46*1435*..; e5*2007/46*1329*.. - Elektro	68-75	205/55R17		A12 A16 A18 A58 Flh S05
	68-75	215/50R17		
	68-75	215/55R17	A01 G75	
	68-75	215/55R17	R96	
	68-75	225/50R17	A01 K2b K6w	
	68-75	235/45R17	A01 K6w	
	68-75	235/50R17	A01 G75 K2b K3i K4i K6d K6w	
Seat Alhambra 7N e1*2007/46*0402*..; e1*2007/46*0435*.. - incl. Facelift 2015	85-162	205/55R17	A33 T95 146	A16 A18 A57 S03
	85-162	215/50R17	A33 T95 146	
	85-162	215/55R17	A12 T94 T98 146	
	85-162	225/50R17	A01 A12 K2b T94 T98 146	
	85-162	235/45R17	A12 T93 T94 T97 146	
	85-162	235/50R17	A01 A12 K2b 146	
	85-162	245/45R17	A01 A12 K2b T95 T99 146	
Seat Altea / Toledo 5P, 5PN e9*2001/116*0050*..; e9*2007/46*0012*..	63-155	205/50R17	K1c K2b K46 K56 T89 T93	A01 A12 A16 A18 A60 Flh KOV SeF Sth V17 S01
	63-155	215/45R17	K1c K2b K46 T87 T88 T91	
	63-155	225/45R17	K1c K2b K46 K56	
Seat Ateca 5FP e9*2007/46*6394*.. - incl. ab Modell 2021 - Frontantrieb - mit Radhaus-Verbreiterungen	85, 110	215/55R17	A13	A16 A18 A58 F23 KMV NoP V17 S02
	85, 110	215/60R17	A01 A12 G01	
	85, 110	225/50R17	A01 A12 K1a K1b K2b	
	85, 110	225/55R17	A01 A12 K1a K1b K2b	
	85, 110	235/50R17	A01 A12 K1c K2b	
	85, 110	235/55R17	A01 A12 G01 K1c K2b	
	85, 110	245/45R17	A01 A12 K1c K2b	
	85, 110	245/50R17	A01 A12 K1c K2b K6v K8c	
Seat Ateca 5FP e9*2007/46*6394*.. - incl. ab Modell 2021 - Frontantrieb - ohne Radhaus-Verbreiterungen	81-110	215/55R17	K1c K2b	A01 A12 A16 A18 A58 F23 KOV NoP S02
	81-110	215/60R17	G01 K1c K2b	
	81-110	225/50R17	K1c K2b	
	81-110	225/55R17	K1c K2b	
	81-110	235/50R17	K1c K2b	
	81-110	235/55R17	G01 K1c K2b	
	81-110	245/45R17	K1c K2b	
Seat Ateca 4drive 5FP e9*2007/46*6394*.. - incl. ab Modell 2021 - mit Radhaus-Verbreiterungen	110, 140	215/55R17	K2b	A01 A12 A16 A18 A56 F24 KMV NoP S02
	110, 140	215/60R17	K2b	
	110, 140	225/50R17	K1a K1b K2b	
	110, 140	225/55R17	K1a K1b K2b	
	110, 140	235/50R17	K1c K2b	
	110, 140	235/55R17	K1c K2b	
	110, 140	245/50R17	K1c K2b K6v K8c	
Seat Cupra Formentor KM e9*2007/46*4008*..	110	215/55R17	A13 M+S	A16 A18 A57 KMV NoP S03
	110	225/55R17	A91 M+S	
	110	235/50R17	A01 A12 K1a K1b M+S	
	110	245/50R17	A01 A12 K1c K2b K6w M+S	

§22 48679*09

Handelsbezeichnung Fahrzeug-Typ ABE/EWG-Nr.	kW-Bereich	Reifen	Reifenbezogene Auflagen und Hinweise	Auflagen und Hinweise
Seat Cupra Formentor e-Hybrid KM e9*2007/46*4008*.. - Plug-in Hybrid	110	215/55R17	A13 M+S	A16 A18 A58 KMV Z17 S03
	110	225/55R17	A91 M+S	
	110	235/50R17	A01 A12 K1a K1b M+S	
	110	245/50R17	A01 A12 K1c K2b K6w M+S	
Seat Exeo / Exeo ST 3R, 3RN e9*2001/116*0072*.., e9*2007/46*0011*..	75-155	205/50R17	R37	A12 A16 A18 A58 Car Lim V17 S01
	75-155	215/45R17	R37 T87 T91	
	75-155	225/45R17		
	75-155	235/45R17	A01 K1a K1b	
Seat Leon 1P, 1PN e9*2001/116*0052*..; e9*2007/46*0013*..	63-155	205/50R17	K1a K1b K27 K2b K41 K46 R37	A01 A12 A16 A18 A58 Flh V17 S01
	63-155	215/45R17	K1a K1b K27 K2b R37	
	63-195	225/45R17	K1a K1b K27 K2b K41 K46	
Seat Leon 5F e9*2007/46*0094*..	63 - 110	205/50R17	K1a K1b K2b K3c K6j K8g	A01 A12 A16 A18 A58 Car F23 Flh KOV V17 S01
	63 - 110	215/45R17	K1a K2b	
	63 - 110	225/45R17	K1a K1b K2b K3c K6j K8g	
	63 - 110	235/45R17	K1c K2b K3c K5d K5i K6g K6j K8k	
Seat Leon 5F e9*2007/46*0094*..	81-140	205/50R17	K1a K1b K2b K3c K6g K6i K6j K8g	A01 A12 A16 A18 Car F24 Flh KOV V00 V17 S01
	81-140	215/45R17	K1a K2b K6j	
	81-140	225/45R17	K1a K1b K2b K3c K6g K6i K6j K8g	
	81-140	235/45R17	K1c K2b K5d K5i K6g K6j K8k	
Seat Leon KL e9*2007/46*3167*.. - incl. Sportstourer	66-110	205/50R17	K1a K1b K2b K3a K5d K8h	A01 A12 A16 A18 A58 Car F23 Flh KOV NoE NoP V17 S03
	66-110	215/45R17	K1a K2b K3a K5d K8h	
	66-110	225/45R17	K1a K1b K2b K3a K5d K8h	
	66-110	235/45R17	K1c K2b K3a K5d K5i K6i K7d K8m	
Seat Leon KL e9*2007/46*3167*..	110	205/50R17	K1a K1b K2b K3a K5d	A01 A12 A16 A18 A57 Car F24 Flh KOV NoE NoP V00 V17 S03
	110	215/45R17	K1a K3a K5d T87 T91	
	110, 140	205/50R17	K1a K1b K2b K3a K5d M+S	
	110, 140	215/45R17	K1a K3a K5d M+S T87 T91	
	110, 140	225/45R17	K1a K1b K2b K3a K5d	
	110, 140	235/45R17	K1c K2b K3a K5d K5i K6g K7d K8e	
Seat Leon Cupra 5F e9*2007/46*0094*..	195,206	205/50R17	K1a K1b K2b K3c K6g K6i K6j K8g	A01 A12 A16 A18 A57 BW7 Car F24 Flh V17 S01
	195,206	215/45R17	K1a K2b K6j	
	195,206	215/45R17	K1v K2h K6j	
	195-221	225/45R17	K1a K1b K2b K3c K6g K6i K6j K8g	
	195-221	235/45R17	K1c K2b K5d K5i K6g K6j K8k	
Seat Leon Plug-in Hybrid KL e9*2007/46*3167*.. - incl. Sportstourer	110	225/45R17	K1a K1b K2b K3a K5d	A01 A12 A16 A18 A58 Car F24 Flh KOV S03
	110	235/45R17	K1c K2b K3a K5d K5i K6g K7d K8e	
Seat Leon X-Perience 5F e9*2007/46*0094*..	81-135	205/50R17	K6g K6i K6j K6y K8h	A01 A12 A16 A18 A56 Car F24 KMV S01
	81-135	205/55R17	K6g K6i K6j K6y K8h	
	81-135	215/50R17	K1a K3c K5b K6g K6i K6j K6y K8h	
	81-135	225/45R17	K6g K6i K6j K6y K8h	
	81-135	225/50R17	K1a K2b K3c K3f K5b K6h K6i K6j K6y K8m	
	81-135	235/45R17	K1a K3c K5b K6g K6i K6j K6y K8h	
	81-135	245/45R17	K1a K2b K3c K3f K5b K6h K6i K6j K6y K8m	

§22 48679*09

Handelsbezeichnung Fahrzeug-Typ ABE/EWG-Nr.	kW-Bereich	Reifen	Reifenbezogene Auflagen und Hinweise	Auflagen und Hinweise
Seat Leon X-Perience 5F e9*2007/46*0094*..	81-92	205/50R17	K6g K6i K6j K6y K8h	A01 A12 A16 A18 A58 Car F23 KMV V17 S01
	81-92	205/55R17	K6g K6i K6j K6y K8h	
	81-92	215/50R17	K1a K3c K5b K6g K6i K6j K6y K8h	
	81-92	225/45R17	K6g K6i K6j K6y K8h	
	81-92	225/50R17	K1a K2b K3c K3f K5b K6h K6i K6j K6y K8m	
	81-92	235/45R17	K1a K3c K5b K6g K6i K6j K6y K8h	
	81-92	245/45R17	K1a K2b K3c K3f K5b K6h K6i K6j K6y K8m	
Seat Tarraco KN e9*2007/46*6666*.. - ohne FR-Line	110-180	215/65R17	A33	A16 A18 A57 MpH S03
	110-180	225/60R17	A90	
	110-180	225/65R17	A12 143	
	110-180	235/60R17	A01 A12 K1a K1b	
	110-180	245/55R17	A01 A12 K1c	
	110-180	255/55R17	A01 A12 K1c K2b K6w	
Seat Tarraco FR KN e9*2007/46*6666*..	110-180	215/65R17	A33	A16 A18 A57 MpH RQ3 S03
	110-180	225/60R17	A90	
	110-180	225/65R17	A12 143	
	110-180	235/60R17	A12	
	110-180	245/55R17	A12	
	110-180	255/55R17	A01 A12 K6w	
Skoda Karoq NU e8*2007/46*0272*.. - Frontantrieb - ohne Radhaus-Verbreiterungen	81-110	215/55R17	K1c K2b	A01 A12 A16 A18 A58 F23 KOV V17 S02
	81-110	215/60R17	G01 K1c K2b	
	81-110	225/50R17	K1c K2b	
	81-110	225/55R17	K1c K2b	
	81-110	235/50R17	K1c K2b	
	81-110	235/55R17	G01 K1c K2b	
	81-110	245/45R17	K1c K2b	
Skoda Karoq 4x4 NU e8*2007/46*0272*.. - ohne Radhaus-Verbreiterungen	110, 140	215/55R17	K1c K2b	A01 A12 A16 A18 A56 F24 KOV S02
	110, 140	215/60R17	K1c K2b	
	110, 140	225/50R17	K1c K2b	
	110, 140	225/55R17	K1c K2b	
	110, 140	235/50R17	K1c K2b	
	110, 140	235/55R17	K1c K2b	
Skoda Karoq Scout NU e8*2007/46*0272*.. - Frontantrieb - mit Radhaus-Verbreiterungen	85, 110	215/55R17	K1a K1b	A01 A12 A16 A18 A58 F23 KMV V17 S03
	85, 110	215/60R17	G01 K1a K1b	
	85, 110	225/50R17	K1c K2b	
	85, 110	225/55R17	K1c K2b	
	85, 110	235/50R17	K1c K2b	
	85, 110	235/55R17	G01 K1c K2b	
	85, 110	245/45R17	K1c K2b	
	85, 110	245/50R17	K1c K2b K6v K8c	
Skoda Karoq Scout 4x4 NU e8*2007/46*0272*.. - mit Radhaus-Verbreiterungen	110, 140	215/55R17	K1a K1b K2b	A01 A12 A16 A18 A56 F24 KMV S02
	110, 140	215/60R17	K1a K1b K2b	
	110, 140	225/50R17	K1c K2b	
	110, 140	225/55R17	K1c K2b	
	110, 140	235/50R17	K1c K2b	
	110, 140	235/55R17	K1c K2b	
	110, 140	245/50R17	K1c K2b K6v K8c	

§22 48679*09

Handelsbezeichnung Fahrzeug-Typ ABE/EWG-Nr.	kW-Bereich	Reifen	Reifenbezogene Auflagen und Hinweise	Auflagen und Hinweise
Skoda Kodiaq NS e8*2007/46*0249*.. - incl. Scout	85-140	215/65R17	A33 145	A16 A18 A57 S02
	85-140	225/60R17	A12 146	
	85-140	225/65R17	A12 143	
	85-140	235/60R17	A12 144	
	85-140	245/55R17	A12 146	
	85-140	255/55R17	A01 A12 K1a K2b 145	
	85-176	215/65R17	A33 M+S 145	
	85-176	225/60R17	A12 M+S 146	
	85-176	225/65R17	A12 M+S 143	
	85-176	235/60R17	A12 M+S 144	
	85-176	245/55R17	A12 M+S 146	
	85-176	255/55R17	A01 A12 K1a K2b M+S 145	
Skoda Octavia (II) 1Z e11*2001/116*0230*..; e11*2007/46*0012*..	55-118	205/50R17	K1c R37 T89 T93	A01 A12 A16 A18 Car Lim Npf V00 V17 S01
	55-118	215/45R17	K1a R37 T88 T91	
	55-147	205/50R17	K1c M+S	
	55-147	215/45R17	K1a M+S T91	
	55-147	225/45R17	K1c	
Skoda Octavia (III) 5E e11*2007/46* 0243*00-19; e11*2007/46* 0244*00-13	63-110	205/50R17	A01 K1a K1b K2b	A12 A16 A18 A58 Car F23 Lim Npf S01
	63-110	215/45R17		
	63-110	225/45R17	A01 K1a K1b K2b	
	63-110	235/45R17	A01 K1a K1b K2b K8g	
Skoda Octavia (III) 5E e11*2007/46* 0243*00-19; e11*2007/46* 0244*00-13	77-169	205/50R17	A01 K1a K1b K2b	A12 A16 A18 A57 Car F24 Lim Npf S01
	77-169	215/45R17		
	77-169	225/45R17	A01 K1a K1b K2b	
	77-169	235/45R17	A01 K1a K1b K2b	
Skoda Octavia (III) 5E e11*2007/46* 0243*20-26; e11*2007/46* 0244*14-..; e8*2007/46*0318*.. ab Facelift 2017	63-110	205/50R17	K1a K1b K2a K2b K8k	A01 A12 A16 A18 A58 Car F23 Lim Npf S01
	63-110	215/45R17	K2b K8g	
	63-110	225/45R17	K1a K1b K2a K2b K8k	
	63-110	235/45R17	K1a K1b K2c K8k	
Skoda Octavia (III) 5E e11*2007/46* 0243*20-26; e11*2007/46* 0244*14-..; e8*2007/46*0318*.. ab Facelift 2017	81-140	205/50R17	K1a K1b K2c K6h K6i K8m R37	A01 A12 A16 A18 A57 Car F24 Lim Npf S01
	81-140	215/45R17	K2a K2b K6h K6i K8m R37 T87 T91	
	81-180	205/50R17	K1a K1b K2c K6h K6i K8m M+S	
	81-180	215/45R17	K2a K2b K6h K6i K8m M+S T87 T91	
	81-180	225/45R17	K1a K1b K2c K6h K6i K8m	
	81-180	235/45R17	K1a K1b K2c K6h K6i K8s	
Skoda Octavia (IV) NX e8*2007/46*0355*..	81-110	205/55R17		A12 A16 A18 A58 Car F23 KOV Lim NoE NoP V17 S02
	81-110	215/50R17	A01 K1a K1b K2b K4i K6i K8h	
	81-110	225/50R17	A01 K1c K2b K3i K4i K6i K8h	
	81-110	235/45R17	A01 K1a K1b K2b K3i K4i K6i K8h	
	81-110	245/45R17	A01 K1c K2b K3a K3c K3i K4i K5b K6i K8h	

§22 48679*09

Handelsbezeichnung Fahrzeug-Typ ABE/EWG-Nr.	kW-Bereich	Reifen	Reifenbezogene Auflagen und Hinweise	Auflagen und Hinweise
Skoda Octavia (IV) NX e8*2007/46*0355*..	110	205/55R17	Z16	A12 A16 A18 A57 Car F24 KOV Lim MpH NoE V00 V17 S02
	110	215/50R17	A01 K1a K1b K2b K4i K6i K8h Z16	
	110	225/50R17	A01 K1c K2b K3i K4i K6i K8h Z16	
	110	235/45R17	A01 K1a K1b K2b K3i K4i K6i K8h Z16	
	110	245/45R17	A01 K1c K2b K3a K3c K3i K4i K5b K6i K8h Z16	
	110-180	205/55R17	M+S	
	110-180	215/50R17	A01 K1a K1b K2b K4i K6i K8h M+S	
	110-180	225/50R17	A01 K1c K2b K3i K4i K6i K8h M+S	
	110-180	235/45R17	A01 K1a K1b K2b K3i K4i K6i K8h M+S	
	110-180	245/45R17	A01 K1c K2b K3a K3c K3i K4i K5b K6i K8h M+S	
Skoda Octavia Scout (II) 1Z e11*2001/116* 0230*21-..; e11*2007/46*0012*..	103-118	205/50R17	K1c M+S T93	A01 A12 A16 A18 A56 Car KMV S01
	103-118	225/45R17	K1c M+S T91	
	103-118	225/50R17	K1c K2b K44 K46 K56	
	103-118	235/45R17	K1c K2b K44 K46 K56	
Skoda Octavia Scout (III) 5E e11*2007/46* 0243*00-19	81-135	205/50R17	M+S	A12 A16 A18 A56 Car F24 S01
	81-135	205/55R17	M+S	
	81-135	215/50R17	M+S	
	81-135	225/45R17	M+S	
	81-135	225/50R17	A01 K1a K1b	
	81-135	235/45R17		
	81-135	245/45R17	A01 K1a K1b	
Skoda Octavia Scout (III) 5E e11*2007/46* 0243*21-26; e8*2007/46*0318*.. ab Facelift 2017	110-140	205/50R17	K4i K6h K6x K8i K9v M+S	A01 A12 A16 A18 A56 Car F24 S01
	110-140	205/55R17	K4i K6h K6x K8i K9v M+S	
	110-140	215/50R17	K4i K6h K6x K8i K9v M+S	
	110-140	225/45R17	K4i K6h K6x K8i K9v M+S	
	110-140	225/50R17	K4i K6h K6x K8i K9v	
	110-140	235/45R17	K4i K6h K6x K8i K9v	
	110-140	245/45R17	K4i K6h K6x K8i K9v	
Skoda Octavia Scout (IV) NX e8*2007/46*0355*..	85, 110	205/55R17		A12 A16 A18 A58 Car F23 KMV NoE NoP V17 S02
	85, 110	215/50R17	A01 K4i K6i K6w K8h	
	85, 110	225/50R17	A01 K1a K2b K4i K6i K6w K8h	
	85, 110	235/45R17	A01 K4i K6i K6w K8h	
	85, 110	245/45R17	A01 K1a K2b K3a K3c K3i K4i K5b K5w K6i K6w K8h	

§22 48679*09

Handelsbezeichnung Fahrzeug-Typ ABE/EWG-Nr.	kW-Bereich	Reifen	Reifenbezogene Auflagen und Hinweise	Auflagen und Hinweise
Skoda Octavia Scout 4x4 (IV) NX e8*2007/46*0355*..	110	205/55R17		A12 A16 A18 A56 Car F24 KMV NoE NoP S02
	110	215/50R17	A01 K4i K6i K6w K8h	
	110	225/50R17	A01 K1a K2b K4i K6i K6w K8h	
	110	235/45R17	A01 K4i K6i K6w K8h	
	110	245/45R17	A01 K1a K2b K3a K3c K3i K4i K5b K5w K6i K6w K8h	
	110, 147	205/55R17	M+S	
	110, 147	215/50R17	A01 K4i K6i K6w K8h M+S	
	110, 147	225/50R17	A01 K1a K2b K4i K6i K6w K8h M+S	
	110, 147	235/45R17	A01 K4i K6i K6w K8h M+S	
	110, 147	245/45R17	A01 K1a K2b K3a K3c K3i K4i K5b K5w K6i K6w K8h M+S	
Skoda Superb (I) 3U e11*98/14*0187*..	74-142	205/50R17	R37 T89 T93	A12 A16 A18 A58 Lim V17 S01
	74-142	215/45R17	R37 T87 T88 T91	
	74-142	225/45R17	T90 T91	
	74-142	235/40R17	A01 K1a K1b K45 R70 T90 T94	
Skoda Superb (II) 3T e11*2001/116* 0326*00-31; e11*2007/46* 0014*00-21	77-147	205/50R17	K1a K1b K27 K2b K56 T93	A01 A12 A16 A18 Car Lim V17 S01
	77-191	205/50R17	K1a K1b K27 K2b K56 M+S T93	
	77-191	225/45R17	K1a K1b K27 K2b K56 T94	
	77-191	235/45R17	K1c K27 K2b K41 K44 K46 K56	
Skoda Superb (III) 3T e11*2001/116* 0326*32-45; e11*2007/46* 0014*22-..; e8*2007/46*0317*.. - incl. Scout	88-206	215/50R17		A12 A16 A18 A57 Car Lim NoP V00 V17 S02
	88-206	215/55R17		
	88-206	225/50R17		
	88-206	235/50R17	A01 K1b K2b K4i K6g K6i K8e	
	88-206	245/45R17	A01 K2b K4i K6g K6i K8e	
Skoda Superb iV (III) 3T e8*2007/46*0317*.. - Plug-in Hybrid	115	215/50R17		A12 A16 A18 A58 Car Lim V17 S02
	115	215/55R17		
	115	225/50R17		
	115	235/50R17	A01 K1b K2b K4i K6g K6i K8e	
	115	245/45R17	A01 K2b K4i K6g K6i K8e	
Skoda Yeti 5L e11*2007/46*0010*.., e11*2007/46*0034*..	77-125	205/50R17	K1b M+S T89 T93	A01 A12 A16 A18 A57 S01
	77-125	205/55R17	K1b M+S T91 T95	
	77-125	215/50R17	K1a K1b K2b T90 T91 T93	
	77-125	225/45R17	K1b T90 T91 T93	
	77-125	225/50R17	K1c K2b	
	77-125	235/45R17	K1a K1b K2b	
	77-125	245/45R17	K1c K2b	
	77-81	205/50R17	K1b R37 T89 T93	
	77-81	205/55R17	K1b R37 T91 T95	
VW Arteon -/Shooting Brake 3H e1*2007/46*1725*..	110-206	215/55R17	M+S	A12 A16 A18 A57 Car Lim MpH S02
	110-206	225/50R17		
	110-206	225/55R17		
	110-206	235/50R17		
	110-206	245/50R17	A01 K1a K2b	

§22 48679*09

Handelsbezeichnung Fahrzeug-Typ ABE/EWG-Nr.	kW-Bereich	Reifen	Reifenbezogene Auflagen und Hinweise	Auflagen und Hinweise
VW Beetle, -/Cabrio (II) 16 e1*2007/46*0539*..	77-162	205/55R17	R37	A12 A16 A18 A58 Cbo Flh V17 S01
	77-162	215/50R17	A01 K1a K1b	
	77-162	215/55R17	A01 K1a K1b	
	77-162	225/50R17	A01 K1c K2b K3a K3c	
	77-162	235/45R17	A01 K1a K1b	
	77-162	235/50R17	A01 K1c K2a K2b K3a K3c K5c	
	77-162	245/45R17	A01 K1c K2a K2b K3a K3c K5c	
VW Bus (T4) 7DB e1*96/79*0067*.., e1*98/14*0067*..	50-103	225/55R17	G01 K2b K44 T01 T97 146	A01 A12 A16 A18 K1c K34 K41 K42 S04
	50-103	235/45R17	K2b K44 R70 T94 T97 T99 146	
	50-103	235/50R17	K2c K44 T00 T96 146	
	50-103	245/45R17	K2b K44 T95 T99 146	
VW Bus (T4) 7DZ e1*97/27*0095*.., e1*98/14*0095*..	65-150	225/55R17	G67 K41 T97 146	A01 A12 A16 A18 K34 S04
	65-150	235/45R17	R70 T97 146	
	65-150	235/50R17	K1c K2b K41 K42 K44 T00 146	
	65-150	245/45R17	K1c K2b K41 K42 K44 T95 T99 146	
VW Bus (T4), Transporter 70X0.., 70X1.. F514, 519, 521, 576, F657, G206,213-214, G284, 340, 461-462	44-81	225/55R17	G01 T97 146	A01 A12 A16 A18 K1a K34 S04
	44-81	235/45R17	R70 T93 T94 T97 T99 146	
	44-81	245/45R17	T95 T99 146	
VW Bus (T4), Transporter 70X02.., 70X12.. H297-300, 304, 306, H322-327	50-103	225/55R17	G01 K44 T01 T97 146	A01 A12 A16 A18 K1c K2c K34 K41 K42 S04
	50-103	235/45R17	K44 R70 T93 T94 T97 146	
	50-103	235/50R17	K44 T00 T96 146	
	50-103	245/45R17	K44 T95 T99 146	
VW Bus (T4), Transporter 7DW, 7DWA e1*96/79, 98/14* 0066,0120*..	50-103	225/55R17	G01 K1c K2b K44 T01 T97 146	A01 A12 A16 A18 K34 K41 K42 S04
	50-103	235/45R17	K1c K2b K44 R70 T97 146	
	50-103	235/50R17	K1c K2c K44 T00 146	
	50-103	245/45R17	K1c K2b K44 T99 146	
VW Caddy (III) 2K, 2KN e1*2001/116* 0252*00-41; e1*2007/46* 0217*00-19; L320 - incl. MJ 2011	51-125	205/50R17	K1c K2b T89 T93	A01 A12 A16 A18 A57 A59 K34 V00 V17 S01
	51-125	215/45R17	K1c K2b T87 T91	
	51-125	225/45R17	K1c K2c T91 T94	
VW Caddy (III) Maxi 2K, 2KN e1*2001/116* 0252*00-41; e1*2007/46* 0217*00-19; L320 - incl. MJ 2011	62-125	205/50R17	K1c K2c T89 T93	A01 A12 A16 A18 A57 A67 K34 V00 V17 S01
	62-125	215/45R17	K1c K2a K2b T87 T91	
	62-125	225/45R17	K1c K2c T91 T94	

§22 48679*09

Handelsbezeichnung Fahrzeug-Typ ABE/EWG-Nr.	kW-Bereich	Reifen	Reifenbezogene Auflagen und Hinweise	Auflagen und Hinweise
VW Caddy (IV) Maxi 2K, 2KN e1*2001/116* 0252*42-..; e1*2007/46* 0217*20-.. ab MJ 2016	55-110	205/50R17	K1c K2a K2b T93	A01 A12 A16 A18 A57 A67 V00 V17 S01
	55-110	215/45R17	K1c K2b T91	
	55-110	225/45R17	K1c K2a K2b T91 T94	
	55-110	235/45R17	K1c K2c	
VW Caddy (V) SK e13*2018/858*00002*..	55-90	205/55R17	K1c K2b T91 T95	A01 A12 A16 A18 A58 A60 Car V17 S03
	55-90	215/50R17	K1c K2b T91 T95	
	55-90	215/55R17	K1c K2b T94 T98	
	55-90	235/45R17	K1c K2b T94 T97	
VW Caddy (V) SKN e13*2018/858*00003*..	55-90	205/55R17	K1c K2b T91 T95	A01 A12 A16 A18 A58 A60 Car V17 S03
	55-90	215/50R17	K1c K2b T91 T95	
	55-90	215/55R17	K1c K2b T94 T98	
	55-90	235/45R17	K1c K2b T94 T97	
VW Cross Touran (I) 1T, 1t e1*2001/116* 0211*00-35; e1*2007/46* 0357*00-13; 0506*.. - incl. Facelift 2011	75-130	205/50R17	K1a M+S T89 T93	A01 A12 A16 A18 KMV V17 S01
	75-130	215/50R17	K1a M+S	
	75-130	225/45R17	K1a M+S	
	75-130	235/45R17	K1a M+S	
VW EOS 1F e1*2001/116*0349*.. - incl. Facelift 2011	85-184	205/50R17	A01 K2b K46 K56 R37	A12 A16 A18 A58 Cbo V17 S01
	85-184	215/45R17	R37 T87 T88	
	85-184	215/50R17	A01 K1a K2b K46 K56	
	85-184	225/45R17	A01 K2b K46 K56	
	85-191	205/50R17	A01 K2b K46 K56 M+S	
	85-191	215/45R17	M+S T87 T88	
	85-191	215/50R17	A01 K1a K2b K46 K56 M+S	
	85-191	225/45R17	A01 K2b K46 K56 M+S	
	85-191	235/45R17	A01 K1a K2b K46 K56	
VW Golf (V) 1K e1*2001/116* 0242*00-24	55-169	205/50R17	K1c K2b K46 K56 R37	A01 A12 A16 A18 V17 S01
	55-169	215/45R17	K1c K2b R37 T87 T88	
	55-184	205/50R17	K1c K2b K46 K56 M+S	
	55-184	215/45R17	K1c K2b M+S T87 T88	
	55-184	225/45R17	K1c K2b K46 K56	
VW Golf (V) Variant 1KM e1*2001/116* 0328*00-14	59-147	205/50R17	K1c K27 K2c K41 K44 K46 K56	A01 A12 A16 A18 A58 Car S01
	59-147	215/45R17	K1c K27 K2b K44 K46 K56	
	59-147	225/45R17	K1c K27 K2c K41 K44 K46 K56	
VW Golf (VI) 1K e1*2001/116 *0242*25-..; e1*2007/46*0490*.. - Fließheck/Cabrio	59-173	205/50R17	K1c K2c K3a K6h K8i	A01 A12 A16 A18 V17 S01
	59-173	215/45R17	K1c K2b K3a K6g K8d T87 T91	
	59-173	225/45R17	K1c K2c K3a K6h K8i	
	59-173	235/45R17	K2c K6h K8r R03	

§22 48679*09

Handelsbezeichnung Fahrzeug-Typ ABE/EWG-Nr.	kW-Bereich	Reifen	Reifenbezogene Auflagen und Hinweise	Auflagen und Hinweise
VW Golf (VI) R 1K e1*2001/116 *0242*33-.. - Fließheck/Cabrio	188-199	205/50R17	K1c K2c K3a K6h K8i	A01 A12 A16 A18 V17 S01
	188-199	215/45R17	K1c K2b K3a K6g K8d T87 T88	
	188-199	225/45R17	K1c K2c K3a K6h K8i	
	188-199	235/45R17	K2c K6h K8r R03	
VW Golf (VI) Variant 1KM e1*2001/116*0328*..; e1*2007/46* 0492*00-05	59-118	205/50R17	K1c K2b K3a K6h K8i	A01 A12 A16 A18 Car V17 S01
	59-118	215/45R17	K1c K2b K3a K6h K8d T87 T88	
	59-118	225/45R17	K1c K2b K3a K6h K8i	
	59-118	235/45R17	K2c K6h K8r R03	
VW Golf (VII) /-Variant AU, AUV, 1K, 1KM e1*2007/46*0623*..; e1*2007/46*0627*..; e1*2007/46* 0490*05-..; e1*2007/46*0492*06-.. - incl. Facelift 2017	63-169	205/50R17	K1c K2b K3c K5a K6g	A01 A12 A16 A18 A57 Car F24 Flh KOV NoE V00 V17 S01
	63-169	215/45R17	K1a K2b K3c	
	63-180	225/45R17	K1c K2b K3c K5a K6g	
	63-180	235/45R17	K1c K2b K3c K5d K6g K6i K8a	
	63-213	205/50R17	K1c K2b K3c K5a K6g M+S	
	63-213	215/45R17	K1a K2b K3c M+S	
	63-213	225/45R17	K1c K2b K3c K5a K6g M+S	
VW Golf (VII) /-Variant AU, AUV, 1K, 1KM e1*2007/46*0623*..; e1*2007/46*0627*..; e1*2007/46* 0490*05-..; e1*2007/46*0492*06-.. - incl. Facelift 2017	63-110	205/50R17	K1c K2b K3c K5a K8g	A01 A12 A16 A18 A58 Car F23 Flh KOV NoE V17 S01
	63-110	215/45R17	K1a K2b K3c K8g	
	63-110	225/45R17	K1c K2b K3c K5a K8g	
	63-110	235/45R17	K1c K2b K3c K5d K8k	
VW Golf (VII) Alltrack AUV e1*2007/46*0627*.. - incl. Facelift 2017	81-135	205/50R17	K1a K3b K6g K6i K6w K8e	A01 A12 A16 A18 A56 Car F24 KMV S01
	81-135	205/55R17	K1a K3b K6g K6i K6w K8e	
	81-135	215/50R17	K1c K3b K6h K6i K6x K8m	
	81-135	225/45R17	K1a K3b K6g K6i K6w K8e	
	81-135	225/50R17	K1c K2b K3b K6h K6i K6x K8m	
	81-135	235/45R17	K1c K3b K6h K6i K6x K8m	
	81-135	245/45R17	K1c K2b K3b K6h K6i K6x K8m	
VW Golf (VII) GTE Hybrid AU e1*2007/46*0623*11-.. - incl. Facelift 2017	110	205/50R17	K1c K2b K3c K5a K6g	A01 A12 A16 A18 A58 F24 V17 S01
	110	215/45R17	K1a K2b K3c	
	110	225/45R17	K1c K2b K3c K5a K6g	
VW Golf (VII) R AU e1*2007/46*0623*.. - incl. Facelift 2017	206, 221	205/50R17	K1c K2b K3c K5a K6g	A01 A12 A16 A18 A56 F24 S01
	206, 221	215/45R17	K1a K2b K3c	
	206, 221	225/45R17	K1c K2b K3c K5a K6g	
	206, 221	235/45R17	K1c K2b K3c K5d K6g K6i K8a	
	206-228	205/50R17	K1c K2b K3c K5a K6g M+S	
	206-228	215/45R17	K1a K2b K3c M+S	
	206-228	225/45R17	K1c K2b K3c K5a K6g M+S	
	206-228	235/45R17	K1c K2b K3c K5d K6g K6i K8a M+S	
VW Golf (VII) R Variant AUV e1*2007/46*0627*.. - incl. Facelift 2017	213-228	205/50R17	K1c K2b K3c K5a K6g M+S	A01 A12 A16 A18 A56 Car F24 S01
	213-228	215/45R17	K1a K2b K3c M+S	
	213-228	225/45R17	K1c K2b K3c K5a K6g M+S	
	213-228	235/45R17	K1c K2b K3c K5d K6g K6i K8a M+S	

§22 48679*09

Handelsbezeichnung Fahrzeug-Typ ABE/EWG-Nr.	kW-Bereich	Reifen	Reifenbezogene Auflagen und Hinweise	Auflagen und Hinweise
VW Golf (VIII) /-Variant CD, CDV e1*2007/46*2014*..; e1*2007/46*2180*..	110	205/50R17	K1c K2b K4i K6i K8h	A01 A12 A16 A18 A58 Car F24 Flh KOV NoE NoP V17 S02
	110	215/45R17	K1a K2b	
	110	225/45R17	K1c K2b K4i K5c K6i K8h	
	110	235/45R17	K1c K2b K4i K5c K6i K8h	
VW Golf (VIII) /-Variant CD, CDV e1*2007/46*2014*..; e1*2007/46*2180*..	66-96	205/50R17	K1c K2b K4i K8h	A01 A12 A16 A18 A58 Car F23 Flh KOV NoE NoP V17 S03
	66-96	215/45R17	K1a K2b K8h	
	66-96	225/45R17	K1c K2b K4i K5c K8h	
	66-96	235/45R17	K1c K2b K4i K5c K8h	
VW Golf (VIII) GTD CD e1*2007/46*2014*..	147	205/50R17	K1c K2b K4i K6i K8h M+S	A01 A12 A16 A18 A58 F24 Flh NoE NoP S03
	147	215/45R17	K1a K1v K2b K2h M+S	
	147	225/45R17	K1c K2b K4i K5c K6i K8h	
	147	235/45R17	K1c K2b K4i K5c K6i K8h	
VW Golf (VIII) GTE CD e1*2007/46*2014*.. - Plug-in-Hybrid	110	205/50R17	K1c K2b K4i K6i K8h M+S	A01 A12 A16 A18 A58 F24 Flh KOV V17 S03
	110	215/45R17	K1a K2b M+S	
	110	225/45R17	K1c K2b K4i K5c K6i K8h	
	110	235/45R17	K1c K2b K4i K5c K6i K8h	
VW Golf (VIII) GTI CD e1*2007/46*2014*..	180	205/50R17	K1c K2b K4i K6i K8h M+S	A01 A12 A16 A18 A58 F24 Flh NoE NoP S03
	180	215/45R17	K1a K2b M+S	
	180	225/45R17	K1c K2b K4i K5c K6i K8h	
	180	235/45R17	K1c K2b K4i K5c K6i K8h	
VW Golf (VIII) Plug-in-Hybrid CD e1*2007/46*2014*..	110	205/50R17	K1c K2b K4i K6i K8h	A01 A12 A16 A18 A58 F24 Flh KOV V17 S03
	110	215/45R17	K1a K2b	
	110	225/45R17	K1c K2b K4i K5c K6i K8h	
	110	235/45R17	K1c K2b K4i K5c K6i K8h	
VW Golf Plus 1KP e1*2001/116*0304*..; e1*2007/46*0491*..	55-125	205/50R17	K27 K41 K44 K56	A01 A12 A16 A18 A58 K1c K2b V17 S01
	55-125	215/45R17	K27 K44 K56 T87 T88 T91	
	55-125	225/45R17	K27 K41 K44 K56	
VW Golf Sportsvan AUV, 1KM e1*2007/46*0627*..; e1*2007/46*0492*08-.. - incl. Facelift 2017	63-85	205/50R17	K1c K2b K3c K5a K8k	A01 A12 A16 A18 A58 F23 V17 S01
	63-85	215/45R17	K1a K2b K3c K8g	
	63-85	225/45R17	K1c K2b K3c K5a K8k	
	63-85	235/45R17	K1c K2b K3c K5d K8t	
VW Golf Sportsvan AUV, 1KM e1*2007/46*0627*..; e1*2007/46*0492*08-.. - incl. Facelift 2017	63-110	205/50R17	K1c K2b K3c K5a K6g K8a	A01 A12 A16 A18 A58 F24 V17 S01
	63-110	215/45R17	K1a K2b K3c	
	63-110	225/45R17	K1c K2b K3c K5a K6g K8a	
	63-110	235/45R17	K1c K2b K3c K5d K6g K8m	
VW Jetta 1KM e1*2001/116*0328*..	66-147	205/50R17	K1c K27 K2c K41 K44 K46 K56	A01 A12 A16 A18 A58 Sth S01
	66-147	215/45R17	K1c K27 K2b K44 K46 K56	
	66-147	225/45R17	K1c K27 K2c K41 K44 K46 K56	
VW Jetta (VI) 16, 16H e1*2007/46*0539*..; e1*2007/46*0584*..	77 - 155	205/50R17	K1c K2b K3a K6h K6i K8m	A01 A12 A16 A18 A58 Sth S01
	77 - 155	215/45R17	K1c K2b K3a K6g K8e	
	77 - 155	225/45R17	K1c K2b K3a K6h K6i K8m	
	77 - 155	235/45R17	K1c K2c K3a K5c K6h K6i K8s	

§22 48679*09

Handelsbezeichnung Fahrzeug-Typ ABE/EWG-Nr.	kW-Bereich	Reifen	Reifenbezogene Auflagen und Hinweise	Auflagen und Hinweise
VW Passat (V) 3BG e1*98/14*0157*.., e1*2001/116*0157*..	74-142	205/50R17	R37 T89 T93	A12 A16 A18 Car Lim V17 S01
	74-142	215/45R17	R37 T87 T88 T91	
	74-142	225/45R17	T90	
	74-142	235/40R17	A01 K1c K45 K46 R70 T90	
VW Passat (V) W8 3BS e1*98/14*0173*.., e1*2001/116*0173*..	202	205/50R17	M+S T93	A12 A16 A18 B11 Car Lim S01
	202	215/45R17	M+S T91	
	202	225/45R17	T90 T91 T93	
	202	235/45R17	A01 K1c K46	
VW Passat (VI) 3C e1*2001/116* 0307*00-23	75-147	205/50R17	K1a K46 K56 R37	A01 A12 A16 A18 Lim V17 S01
	75-147	215/45R17	K46 K56 R37 T87 T88 T91	
	75-147	215/50R17	K1c K2b K46 K56	
	75-147	225/45R17	K1a K46 K56	
	75-147	235/45R17	K1c K2b K46 K56	
VW Passat (VI) 3C e1*2001/116* 0307*00-23	184	205/50R17	K1a K46 K56 M+S	A01 A12 A16 A18 Lim V17 S01
	184	215/45R17	K46 K56 M+S T87 T88 T91	
	184	215/50R17	K1c K2b K46 K56 M+S	
	184	225/45R17	K1a K46 K56 M+S	
	184	235/45R17	K1c K2b K46 K56	
VW Passat (VI) Variant 3C e1*2001/116* 0307*00-23	75-147	205/50R17	A01 K1a K46 K56 R37 T89 T93	A12 A16 A18 Car V17 S01
	75-147	215/45R17	R37 T87 T88 T91	
	75-147	215/50R17	A01 K1c K2b K46 K56 T90	
	75-147	225/45R17	A01 K1a K2b K46 K56 T90	
	75-147	235/45R17	A01 K1c K2b K46 K56	
VW Passat (VI) Variant 3C e1*2001/116* 0307*00-23	184	205/50R17	A01 K1a K46 K56 M+S T93	A12 A16 A18 Car S01
	184	215/45R17	M+S T91	
	184	215/50R17	A01 K1c K2b K46 K56 M+S T91	
	184	225/45R17	A01 K1a K2b K46 K56 M+S T91	
	184	235/45R17	A01 K1c K2b K46 K56	
VW Passat (VII) 3C, 3c e1*2001/116* 0307*24-36; e1*2007/46* 0502*00-10, 0547*00-03 - ab Modell 2011	77-155	205/50R17	K1a K2b K4i K6g T89 T93	A01 A12 A16 A18 Car Lim V17 VoA S01
	77-155	215/45R17	K1a K2b T87 T91	
	77-155	215/50R17	K1c K2b K4i K6g K6i K8e T91 T95	
	77-155	225/45R17	K1a K2b K4i K6g T91 T94	
	77-155	235/45R17	K1c K2b K4i K6g K6i K8e	
VW Passat (VII) 3C, 3c e1*2001/116* 0307*24-36; e1*2007/46* 0502*00-10, 0547*00-03 - mit Radhaus- Verbreiterungen - ab Modell 2011	77-155	205/50R17	A01 K4i K6g T89 T93	A12 A16 A18 Car KMV Lim V17 VoA S01
	77-155	215/45R17	T87 T91	
	77-155	215/50R17	A01 K1c K4i K6g K6i K8e T91 T95	
	77-155	225/45R17	A01 K4i K6g T91 T94	
	77-155	235/45R17	A01 K1c K4i K6g K6i K8e	

§22 48679*09

Handelsbezeichnung Fahrzeug-Typ ABE/EWG-Nr.	kW-Bereich	Reifen	Reifenbezogene Auflagen und Hinweise	Auflagen und Hinweise
VW Passat (VII) Alltrack 3C, 3c e1*2001/116* 0307*24-36; e1*2007/46* 0502*00-10; 0547*00-03 - mit Radhaus- Verbreiterungen	103-155	205/50R17	K6g M+S T89 T93	A01 A12 A16 A18 A56 Car KMV S01
	103-155	205/55R17	K6g M+S T91 T95	
	103-155	215/50R17	K6h K6w K8h M+S T91 T95	
	103-155	225/45R17	K6g M+S T91 T94	
	103-155	225/50R17	K6h K6w K8h	
	103-155	235/45R17	K6h K6w K8h	
	103-155	245/45R17	K6h K6y K8h	
VW Passat (VIII) 3C e1*2001/116* 0307*37-.. - Limousine / Variant ab MJ 2015 (B8/3G) - incl. Facelift 2019	88-206	215/50R17		A12 A16 A18 A57 Car Lim NoP V00 V17 VoA S02
	88-206	215/55R17		
	88-206	225/50R17	A01 K8h	
	88-206	235/50R17	A01 K1c K2b K8h	
	88-206	245/45R17	A01 K1c K2b K8h	
VW Passat (VIII) Alltrack 3C e1*2001/116*0307*41-.. ab MJ 2015 (B8/3G) - incl. Facelift 2019	110-206	215/55R17	A11 M+S	A16 A18 A56 Car KMV S02
	110-206	225/50R17	A91 M+S	
	110-206	225/55R17	A12 M+S	
	110-206	235/50R17	A01 A12 K6w M+S	
	110-206	245/50R17	A01 A12 K6i K6y K8h M+S	
VW Passat (VIII) GTE 3C e1*2001/116* 0307*41-.. - Limousine / Variant ab MJ 2015 (B8/3G) - Plug-In Hybrid - incl. Facelift 2019	115	215/50R17		A12 A16 A18 A58 Car Lim V17 VoA S02
	115	215/55R17		
	115	225/50R17	A01 K8h	
	115	235/50R17	A01 K1c K2b K8h	
	115	245/45R17	A01 K1c K2b K8h	
VW Passat CC / CC 3CC e1*2001/116*0468*.. - incl. ab Modell 2012	100-220	205/50R17	T89 T93	A12 A16 A18 V17 S01
	100-220	215/45R17	T87 T91	
	100-220	215/50R17	A01 K2b K32 K42 K46 K56	
	100-220	225/45R17		
	100-220	235/45R17	A01 K2b K32 K42 K46 K56	
VW Phaeton 3D, 3d e1*98/14*0189*..; e1*2001/116*0189*..; DE*2007/46*0452*..; e1*2007/46*0452*..	165-246	235/55R17	A33 T99 146	A16 A18 B03 BnK Lim S01
	165-246	245/50R17	A01 A12 K1a 146	
VW Scirocco (III) 13 e1*2001/116*0471*.. - incl. Facelift 2015	90-155	205/50R17	A31	A16 A18 A58 Cpe S01
	90-155	215/45R17	A11	
	90-155	215/50R17	A12	
	90-162	205/50R17	A31 M+S	
	90-162	215/45R17	A11 M+S	
	90-162	215/50R17	A12 M+S	
	90-162	225/45R17	A31	
	90-162	235/45R17	A12	

§22 48679*09

Handelsbezeichnung Fahrzeug-Typ ABE/EWG-Nr.	kW-Bereich	Reifen	Reifenbezogene Auflagen und Hinweise	Auflagen und Hinweise
VW Scirocco (III) R 13 e1*2001/116*0471*.. - incl. Facelift 2015	188-206	205/50R17	A33 M+S	A16 A18 A58 Cpe S01
	188-206	215/45R17	A13 M+S	
	188-206	215/50R17	A12 M+S	
	188-206	225/45R17	A33	
	188-206	235/45R17	A12	
VW Sharan (II) 7N e1*2007/46*0401*..; e1*2007/46*0434*.. - incl. Facelift 2015	85-162	205/55R17	A33 T95 146	A16 A18 A57 S03
	85-162	215/50R17	A33 T95 146	
	85-162	215/55R17	A12 T94 T98 146	
	85-162	225/50R17	A01 A12 K2b T94 T98 146	
	85-162	235/45R17	A12 T93 T94 T97 146	
	85-162	235/50R17	A01 A12 K2b 146	
	85-162	245/45R17	A01 A12 K2b T95 T99 146	
VW Tiguan (I) 5N e1*2001/116* 0450*00-10; e1*2007/46* 0487*00-01	81-155	215/60R17	A13 K2b	A01 A16 A18 A57 S02
	81-155	225/55R17	A13 K2b	
	81-155	235/55R17	A12 K1a K1b K2b	
	81-155	245/50R17	A12 K1c K2b	
	81-155	255/50R17	A12 K1c K2c	
VW Tiguan (I) 5N e1*2001/116* 0450*00-23; e1*2007/46* 0487*00-14 - incl. Facelift 2011 - mit Radhaus-Verbreiterungen	81-155	215/60R17	A13	A16 A18 A57 KMV S02
	81-155	225/55R17	A13	
	81-155	235/55R17	A12	
	81-155	245/50R17	A12	
	81-155	255/50R17	A12	
VW Tiguan (I) 5N e1*2001/116* 0450*11-23; e1*2007/46* 0487*02-14 - ab Facelift 2011	81-155	215/60R17	A13	A16 A18 A57 S02
	81-155	225/55R17	A13	
	81-155	235/55R17	A01 A12 K1a K1b K2b	
	81-155	245/50R17	A01 A12 K1c K2b	
	81-155	255/50R17	A01 A12 K1c K2b	
VW Tiguan (II) 5N e1*2001/116* 0450*24-..; e1*2007/46* 0487*15-.. - ab Modell 2016 - incl. Facelift 2021	85-180	215/65R17	A13	A16 A18 A57 MpH S02
	85-180	225/60R17	A33	
	85-180	225/65R17	A12	
	85-180	235/60R17	A92	
	85-180	245/55R17	A01 A12 K1c K2b	
	85-180	255/55R17	A01 A12 K1c K2b	
VW Tiguan (II) Allspace 5N e1*2001/116* 0450*31-..	110-180	215/65R17	A13 145	A16 A18 A57 S02
	110-180	225/60R17	A33 146	
	110-180	225/65R17	A12 143	
	110-180	235/60R17	A92 144	
	110-180	245/55R17	A01 A12 K1c K2b 146	
	110-180	255/55R17	A01 A12 K1c K2b 145	

§22 48679*09

Handelsbezeichnung Fahrzeug-Typ ABE/EWG-Nr.	kW-Bereich	Reifen	Reifenbezogene Auflagen und Hinweise	Auflagen und Hinweise
VW Tiguan (II) Allspace R-Line 5N e1*2001/116* 0450*31-..	110-180	215/65R17	A13 145	A16 A18 A57 RQ3 S02
	110-180	225/60R17	A33 146	
	110-180	225/65R17	A12 143	
	110-180	235/60R17	A92 144	
	110-180	245/55R17	A12 146	
	110-180	255/55R17	A12 145	
VW Tiguan (II) R-Line 5N e1*2001/116* 0450*24-..; e1*2007/46* 0487*15-.. - ab Modell 2016 - incl. Facelift 2021	85-180	215/65R17	A13	A16 A18 A57 MpH RQ3 S02
	85-180	225/60R17	A33	
	85-180	225/65R17	A12	
	85-180	235/60R17	A92	
	85-180	245/55R17	A12	
	85-180	255/55R17	A12	
VW Touran (I) 1T e1*2001/116* 0211*00-22; e1*2007/46* 0357*00-01	66-125	205/50R17	K1c K2b T89 T93	A01 A12 A16 A18 A58 Npf V17 S01
	66-125	215/45R17	K1c K2b T87 T91	
	66-125	225/45R17	K1c K2b	
VW Touran (I) 1T, 1t e1*2001/116* 0211*23-35; e1*2007/46* 0357*02-13, 0506*.. ab MJ 2011	66-130	205/50R17	K1c K2b T89 T93	A01 A12 A16 A18 A58 Npf V17 S01
	66-130	215/45R17	K1c K2b T91	
	66-130	225/45R17	K1c K2b	
VW Touran (II) 1T e1*2001/116* 0211*36-..; e1*2007/46*0357*14-.. ab MJ 2016	81-140	205/55R17	K1c K2b K3c K6h	A01 A12 A16 A18 A58 V17 S02
	81-140	215/50R17	K1c K2b K3c K5b K6h K6i K8d	
	81-140	215/55R17	K1c K2b K3c K5b K6h K6i K8d	
	81-140	225/50R17	K2b K6h K6i K8i R03	
	81-140	235/50R17	K2c K6h K6i K8i R03	
	81-140	245/45R17	K2b K6h K6i K8i R03	
VW T-ROC A1 e13*2007/46*1845*..	81-140	205/55R17	A91	A16 A18 A57 Flh S03
	81-140	205/60R17	A12	
	81-140	215/50R17	A01 A12 K1a	
	81-140	215/55R17	A01 A12 K1a	
	81-140	225/50R17	A01 A12 K1c K2b	
	81-140	235/50R17	A01 A12 K1c K2b	
	81-140	245/45R17	A01 A12 K1c K2b	
	81-140	245/50R17	A01 A12 K1c K2c K6w	
VW T-ROC Cabriolet A1 e13*2007/46*1845*..	81-110	205/55R17	A91 M+S	A16 A18 A58 Cbo S03
	81-110	205/60R17	A12 M+S	
	81-110	215/50R17	A01 A12 K1a	
	81-110	215/55R17	A01 A12 K1a	
	81-110	225/50R17	A01 A12 K1c K2b	
	81-110	235/50R17	A01 A12 K1c K2b	
	81-110	245/45R17	A01 A12 K1c K2b	
	81-110	245/50R17	A01 A12 K1c K2c K6w	

§22 48679*09

Allgemeine Hinweise

Im Fahrzeug vorgeschriebene Fahrzeugsysteme, z. B. Reifendruckkontrollsysteme, müssen nach Anbau der Räder funktionsfähig bleiben.

Wird eine in diesem Gutachten aufgeführte Reifengröße verwendet, die nicht bereits in den Fahrzeugpapieren (u. a. Fahrzeugschein, Zulassungsbescheinigung I oder COC-Papier) genannt ist, so sind die Angaben über die Reifengröße in den Fahrzeugpapieren (Fahrzeugschein bzw. -brief, Zulassungsbescheinigung I) durch die Zulassungsstelle berichtigen zu lassen. Diese Berichtigung ist dann nicht erforderlich, wenn die ABE des Sonderrades eine Freistellung von der Pflicht zur Berichtigung der Fahrzeugpapiere enthält.

Die mindestens erforderlichen Geschwindigkeitsbereiche (mit Ausnahme der M+S-Profile) und Tragfähigkeiten der zu verwendenden Reifen sind den Fahrzeugpapieren (Fahrzeugbrief und -schein, Zulassungsbescheinigung I) zu entnehmen. Abschläge der Tragfähigkeit aufgrund der Fahrzeughöchstgeschwindigkeit sind zu berücksichtigen.

Fahrzeughöchst-geschwindigkeit	Tragfähigkeit (%) Geschwindigkeitssymbol (GSY)		
	V	W	Y
210 km/h	100%	100%	100%
220 km/h	97%	100%	100%
230 km/h	94%	100%	100%
240 km/h	91%	100%	100%
250 km/h	-	95%	100%
260 km/h	-	90%	100%
270 km/h	-	85%	100%
280 km/h	-	-	95%
290 km/h	-	-	90%
300 km/h	-	-	85%

Ferner sind nur Reifen einer Bauart und achsweise eines Reifentyps zulässig. Bei Verwendung unterschiedlicher Reifentypen auf Vorder- und Hinterachse sind die Hinweise des Fahrzeug- und / oder Reifenherstellers zu beachten.

Das Fahrwerk und die Bremsaggregate müssen, mit Ausnahme der in der entsprechenden Auflage aufgeführten Umrüstmaßnahmen, dem Serienstand entsprechen. Die Zulässigkeit weiterer Veränderungen ist gesondert zu beurteilen.

Wird das serienmäßige Ersatzrad verwendet, soll mit mäßiger Geschwindigkeit und nicht länger als erforderlich gefahren werden. Es müssen die serienmäßigen Befestigungsteile verwendet werden. Bei Fahrzeugen mit Allradantrieb darf nur ein Ersatzrad mit gleicher Reifengröße bzw. gleichem Abrollumfang verwendet werden.

Die Bezieher der Räder sind darauf hinzuweisen, dass der vom Reifenhersteller vorgeschriebene Reifenfülldruck zu beachten ist.

Spezielle Auflagen und Hinweise

143 Das Sonderrad (gepr. Radlast) ist in Verbindung mit dieser Reifengröße nur zulässig bis zu einer zul. Achslast von 1430 kg. Eine erhöhte zulässige Achslast bei Anhängerbetrieb (siehe Ziff. 33 zu Ziff. 16 h bzw. Feld 22 zu Feld 7.1-8.3 in den Fahrzeugpapieren) ist zu beachten.

144 Das Sonderrad (gepr. Radlast) ist in Verbindung mit dieser Reifengröße nur zulässig bis zu einer zul. Achslast von 1440 kg. Eine erhöhte zulässige Achslast bei Anhängerbetrieb (siehe Ziff. 33 zu Ziff. 16 h bzw. Feld 22 zu Feld 7.1-8.3 in den Fahrzeugpapieren) ist zu beachten.

§22 48679*09

145 Das Sonderrad (gepr. Radlast) ist in Verbindung mit dieser Reifengröße nur zulässig bis zu einer zul. Achslast von 1450 kg. Eine erhöhte zulässige Achslast bei Anhängerbetrieb (siehe Ziff. 33 zu Ziff. 16 h bzw. Feld 22 zu Feld 7.1-8.3 in den Fahrzeugpapieren) ist zu beachten.

146 Das Sonderrad (gepr. Radlast) ist in Verbindung mit dieser Reifengröße nur zulässig bis zu einer zul. Achslast von 1460 kg. Eine erhöhte zulässige Achslast bei Anhängerbetrieb (siehe Ziff. 33 zu Ziff. 16 h bzw. Feld 22 zu Feld 7.1-8.3 in den Fahrzeugpapieren) ist zu beachten.

A01 Nach Durchführung der Technischen Änderung ist das Fahrzeug unter Vorlage der vorliegenden ABE unverzüglich einem amtlich anerkannten Sachverständigen oder Prüfer für den Kraftfahrzeugverkehr oder einem Prüfingenieur einer Überwachungsorganisation nach Nummer 4 der Anlage VIIIb zur StVZO zur Durchführung und Bestätigung der in der ABE vorgeschriebenen Änderungsabnahme vorzuführen.

A11 Es dürfen nur feingliedrige bzw. die lt. Betriebsanleitung/Handbuch vorgeschriebenen Schneeketten an den laut Betriebsanleitung/Handbuch dafür vorgesehenen Achsen verwendet werden.

A12 Die Verwendung von Schneeketten ist nicht zulässig.

A13 Es dürfen nur feingliedrige Schneeketten, die nicht mehr als 15 mm einschließlich Kettenschloss auftragen, an der Vorderachse verwendet werden.

A16 Zum Auswuchten der Räder dürfen an der Felgeninnenseite nur Klebegewichte unterhalb der Felgenschulter angebracht werden. Bei Anbringung der Klebegewichte im Felgenbett ist auf einen Mindestabstand von 2 mm zum Bremssattel bzw. zu den Fahrwerksteilen zu achten.

A18 Es sind nur schlauchlose Reifen zulässig. Werden keine Ventile mit TPMS-Sensoren verwendet, sind ausschließlich Metallschraubventile mit Befestigung von außen, die den Normen DIN, E.T.R.T.O oder Tire and Rim entsprechen, zulässig. Werden Ventile mit TPMS-Sensoren verwendet, so sind die Hinweise und Vorgaben der Hersteller zu beachten. Die Ventile und Sensoren müssen für den vorgeschriebenen Luftdruck und die bauartbedingte Höchstgeschwindigkeit geeignet sein. Die Ventile dürfen nicht über den Felgenrand hinausragen.

A31 Es dürfen nur feingliedrige Schneeketten, die nicht mehr als 12 mm einschließlich Kettenschloss auftragen, an den laut Betriebsanleitung dafür vorgesehenen Achsen verwendet werden.

A33 Es dürfen nur feingliedrige Schneeketten, die nicht mehr als 12 mm einschließlich Kettenschloss auftragen, an der Vorderachse verwendet werden.

A56 Die Rad-/Reifen-Kombination ist nur zulässig an Fahrzeugausführungen mit Allradantrieb (z.B. 4WD, Quattro, Syncro, 4-Matic, 4x4 u. ä.)

A57 Diese Rad-/Reifen-Kombination(en) ist (sind) zulässig an Fahrzeugausführungen mit Front bzw. Heck-Antrieb und Allradantrieb (z.B. 2WD, 4WD, Quattro, Syncro, 4-Matic, 4x4, u. ä.)

A58 Rad-Reifen-Kombination(en) nicht zulässig an Fahrzeugen mit Allradantrieb.

A59 Nicht zulässig für Fahrzeugausführungen mit verlängerter Karosserie.

A60 Auch zulässig für Fahrzeugausführungen mit verlängerter Karosserie.

A67 Rad/Reifen Kombination für Fahrzeugausführungen mit langem Radstand (Caddy Maxi, 1. oder 20. Stelle des Versionenschlüssels, Feld D2, Zeile3 = L).

§22 48679*09

A90 Es dürfen nur feingliedrige Schneeketten, die nicht mehr als 9 mm einschließlich Kettenschloss auftragen, an den laut Betriebsanleitung dafür vorgesehenen Achsen verwendet werden.

A91 Es dürfen nur feingliedrige Schneeketten, die nicht mehr als 10 mm einschließlich Kettenschloss auftragen, an den laut Betriebsanleitung dafür vorgesehenen Achsen verwendet werden.

A92 Es sind nur spezielle feingliedrige Schneeketten ohne Kettenglieder auf der Reifeninnenseite mit umlaufendem Kettenband auf der Lauffläche, welches maximal 12mm aufträgt, an den laut Betriebsanleitung dafür vorgesehenen Achsen zulässig. Die Hinweise des Fahrzeug- und Kettenherstellers sind zu beachten.

Au9 Aufgrund fehlender Freigängigkeit zur Bremsanlage ist das Rad nicht zulässig für Fahrzeugausführungen mit Bremssattel Typ Lucas CN2 6465/2 in Verbindung mit Bremsscheibendurchmesser 321 mm an Achse 1.

B03 Die Zulässigkeit der Sonderräder ist nicht geprüft für Fahrzeuge, die serienmäßig ausschließlich mit größeren und/oder breiteren Serienrädern für Sommerbereifung (nicht M+S Reifen) ausgerüstet sind (u. a. Fahrzeugschein, Zulassungsbescheinigung I, COC-Papier oder Bedienungsanleitung).

B11 Nur zulässig an Fahrzeugen mit Bremsscheibe 333x32mm (Sattel 2FN 4223 Ate).

BW7 Aufgrund fehlender Freigängigkeit zur Bremsanlage sind die Räder nicht zulässig an Fahrzeugen mit Bremsscheibendurchmesser 370 mm an Achse1.

BnK Die Räder sind nicht an Fahrzeugausführungen mit Keramik-Bremsen zulässig.

Car Die Rad/Reifen-Kombination ist zulässig für Fahrzeugausführungen der Karosserieform Kombilimousine (Avant, Break, Caravan, Grandtour, Kombi, Sportswagon, T-Modell, Touring, Tourer, Turnier, Variant, …).

Cbo Die Rad-/Reifen-Kombination ist zulässig für Fahrzeugausführungen der Karosserieform Cabrio-Limousine, Roadster.

Cpe Die Rad-/Reifen-Kombination ist zulässig für Fahrzeugausführungen der Karosserieform Coupé.

F23 Rad/Reifen-Kombination nur für Fahrzeugausführungen mit Verbundlenkerhinterachse.

F24 Rad/Reifen-Kombination nur für Fahrzeugausführungen mit Viel- bzw. Mehrlenkerhinterachse (Einzelradaufhängung).

Flh Die Rad-/Reifen-Kombination ist zulässig für Fahrzeugausführungen der Karosserieform Schräghecklimousine (Fließheck, 3-türig und 5-türig).

G01 Es ist der Nachweis zu erbringen, dass die Anzeige des Geschwindigkeitsmessers und Wegstreckenzählers innerhalb der Toleranzen (75/443/EWG, ECE-R39, § 57 StVZO) liegt. Wird die Anzeige angeglichen, sind die in den Fahrzeugpapieren (u. a. Fahrzeugschein, Zulassungsbescheinigung I oder COC-Papier) eingetragenen Reifengrößen zu überprüfen.

G40 Ist die Reifengröße 215/55R16, 215/50R17, 235/45R17 oder 235/40R18 keine der serienmäßigen Reifengrößen (u. a. Fahrzeugschein, Zulassungsbescheinigung I, COC-Papier oder Bedienungsanleitung) , so ist der Nachweis zu erbringen, dass die Anzeige des Geschwindigkeitsmessers und Wegstreckenzählers innerhalb der Toleranzen (75/443/EWG, ECE-R39, § 57 StVZO) liegt. Wird die Anzeige angeglichen, sind die in den Fahrzeugpapieren (u. a. Fahrzeugschein, Zulassungsbescheinigung I oder COC-Papier) eingetragenen Reifengrößen zu überprüfen.

§22 48679*09

G67 Ist die Reifengröße 225/60R16 keine der serienmäßigen Reifengrößen (u. a. Fahrzeugschein, Zulassungsbescheinigung I, COC-Papier oder Bedienungsanleitung), so ist der Nachweis zu erbringen, dass die Anzeige des Geschwindigkeitsmessers und Wegstreckenzählers innerhalb der Toleranzen (75/443/EWG, ECE-R39, § 57 StVZO) liegt. Wird die Anzeige angeglichen, sind die in den Fahrzeugpapieren (u. a. Fahrzeugschein, Zulassungsbescheinigung I oder COC-Papier) eingetragenen Reifengrößen zu überprüfen.

G75 Ist die Reifengröße 215/60R16 ww. 215/55R17 keine der serienmäßigen Reifengrößen (u. a. Fahrzeugschein, Zulassungsbescheinigung I, COC-Papier oder Bedienungsanleitung), so ist der Nachweis zu erbringen, dass die Anzeige des Geschwindigkeitsmessers und Wegstreckenzählers innerhalb der Toleranzen (75/443/EWG, ECE-R39, § 57 StVZO) liegt. Wird die Anzeige angeglichen, sind die in den Fahrzeugpapieren (u. a. Fahrzeugschein, Zulassungsbescheinigung I oder COC-Papier) eingetragenen Reifengrößen zu überprüfen.

K1a Die Radabdeckung an Achse 1 ist durch Ausstellen der Frontschürze und des Kotflügels oder durch Anbau von dauerhaft befestigten Karosserieteilen im Bereich 0° bis 30° vor Radmitte herzustellen. Die gesamte Breite der Rad-/Reifenkombination muss, unter Beachtung des maximal möglichen Betriebsmaßes des Reifens (1,04-fache der Nennbreite des Reifens), in dem oben genannten Bereich abgedeckt sein.

K1b Die Radabdeckung an Achse 1 ist durch Ausstellen des Kotflügels oder durch Anbau von dauerhaft befestigten Karosserieteilen im Bereich 0° bis 50° hinter Radmitte herzustellen. Die gesamte Breite der Rad-/Reifenkombination muss, unter Beachtung des maximal möglichen Betriebsmaßes des Reifens (1,04-fache der Nennbreite des Reifens), in dem oben genannten Bereich abgedeckt sein.

K1c Die Radabdeckung an Achse 1 ist durch Ausstellen der Frontschürze und des Kotflügels oder durch Anbau von dauerhaft befestigten Karosserieteilen im Bereich 30° vor bis 50° hinter Radmitte herzustellen. Die gesamte Breite der Rad-/Reifenkombination muss, unter Beachtung des maximal möglichen Betriebsmaßes des Reifens (1,04-fache der Nennbreite des Reifens), in dem oben genannten Bereich abgedeckt sein.

K1v Die Rad-/Reifenkombination ist zulässig für Fahrzeugausführungen mit serienmäßigen Zusatzradabdeckungen an Achse 1 im Bereich 30° vor Radmitte (wheel cover, flaps,...).

K27 An Achse 1 ist durch Nacharbeit der Befestigung des Kunststoffinnenkotflügels an der Bördelkante eine ausreichende Freigängigkeit der Rad-/ Reifenkombination herzustellen.

K2a Die Radabdeckung an Achse 2 ist durch Ausstellen des Kotflügels oder durch Anbau von dauerhaft befestigten Karosserieteilen im Bereich 0° bis 30° vor Radmitte herzustellen. Die gesamte Breite der Rad-/Reifenkombination muss, unter Beachtung des maximal möglichen Betriebsmaßes des Reifens (1,04-fache der Nennbreite des Reifens), in dem oben genannten Bereich abgedeckt sein.

K2b Die Radabdeckung an Achse 2 ist durch Ausstellen der Heckschürze und des Kotflügels oder durch Anbau von dauerhaft befestigten Karosserieteilen im Bereich 0° bis 50° hinter Radmitte herzustellen. Die gesamte Breite der Rad-/Reifenkombination muss, unter Beachtung des maximal möglichen Betriebsmaßes des Reifens (1,04-fache der Nennbreite des Reifens), in dem oben genannten Bereich abgedeckt sein.

K2c Die Radabdeckung an Achse 2 ist durch Ausstellen der Heckschürze und des Kotflügels oder durch Anbau von dauerhaft befestigten Karosserieteilen im Bereich 30° vor bis 50° hinter Radmitte herzustellen. Die gesamte Breite der Rad-/Reifenkombination muss, unter Beachtung des maximal möglichen Betriebsmaßes des Reifens (1,04-fache der Nennbreite des Reifens), in dem oben genannten Bereich abgedeckt sein.

§22 48679*09

K2h Die Rad-/Reifenkombination ist zulässig für Fahrzeugausführungen mit serienmäßigen Zusatzradabdeckungen an Achse 2 im Bereich 50° hinter Radmitte (wheel cover, flaps,...).

K32 Bei Fahrzeugausführungen mit Zusatzradabdeckungen an Achse 2, ist durch Nacharbeit dieser Radabdeckungen eine ausreichende Freigängigkeit der Rad-Reifenkombination herzustellen

K34 Die Funktion der Schiebetüren ist zu überprüfen.

K3a An Achse 1 sind die Schrauben zur Befestigung der Radhausinnenverkleidung an den Radhausausschnittkanten (100 mm hinter Radmitte) zu entfernen und die Befestigungslasche vollständig nach oben zu biegen. Die Radhausinnenverkleidungen sind anschließend dauerhaft neu zu befestigen.

K3b An Achse 1 sind die Schrauben zur Befestigung der Radhausinnenverkleidung an den Radhausausschnittkanten (über Radmitte) zu entfernen und die Befestigungslasche vollständig noch oben zu biegen. Die Radhausinnenverkleidungen sind anschließend dauerhaft neu zu befestigen.

K3c An Achse 1 sind die Schrauben zur Befestigung der Radhausinnenverkleidung an den Radhausausschnittkanten (100 mm vor Radmitte) zu entfernen und die Befestigungslasche vollständig nach oben zu biegen. Die Radhausinnenverkleidungen sind anschließend dauerhaft neu zu befestigen.

K3f An Achse 1 sind die Schrauben zur Befestigung der Radhausinnenverkleidung an den Radhausausschnittkanten (200-250mm hinter Radmitte) zu entfernen und die Befestigungslasche vollständig noch oben zu biegen. Die Radhausinnenverkleidungen sind nachzuarbeiten (z.B. Erwärmen oder Ausschneiden) und dauerhaft zu befestigen.

K3i An Achse 1 ist die Radhausinnenverkleidung an der Radhausausschnittkante auszuschneiden bzw. um 5 mm zu kürzen und anschließend dauerhaft neu zu befestigen.

K41 An Achse 1 ist durch Nacharbeiten der Radhausausschnittkanten eine ausreichende Freigängigkeit der Rad-Reifenkombination herzustellen.

K42 An Achse 2 ist durch Nacharbeiten der Radhausausschnittkanten eine ausreichende Freigängigkeit der Rad-Reifenkombination herzustellen.

K44 An Achse 2 ist durch Aufweiten der Kotflügel bzw. inneren Seitenteile eine ausreichende Freigängigkeit der Rad-Reifenkombination herzustellen.

K45 An Achse 1 ist durch Nacharbeiten der Radhausinnenkotflügel, Kunststoffeinsätze bzw. deren Befestigungsteile eine ausreichende Freigängigkeit der Rad-Reifenkombination herzustellen. Ein evtl. vorhandener Spritzschutz für den Ansaugweg des Luftfilters muss erhalten bleiben.

K46 An Achse 2 ist durch Nacharbeiten der Radhausinnenkotflügel, Kunststoffeinsätze bzw. deren Befestigungsteile eine ausreichende Freigängigkeit der Rad-Reifenkombination herzustellen.

K4i An Achse 2 ist die Radhausinnenverkleidung an der Radhausausschnittkante auszuschneiden bzw. um 5 mm zu kürzen und anschließend dauerhaft neu zu befestigen.

K56 Durch Nacharbeit der Heckschürze am Übergang zum Radhausausschnitt ist eine ausreichende Freigängigkeit der Rad-Reifenkombination herzustellen.

K5a An Achse 1 sind die Radhausausschnittkanten im Bereich 100 mm vor bis 100 mm hinter Radmitte vollständig umzulegen.

§22 48679*09

K5b An Achse 1 sind die Radhausausschnittkanten im Bereich 150 mm vor bis 150 mm hinter Radmitte vollständig umzulegen.

K5c An Achse 1 sind die Radhausausschnittkanten im Bereich 100 mm vor bis 200 mm hinter Radmitte vollständig umzulegen.

K5d An Achse 1 sind die Radhausausschnittkanten im Bereich 200 mm vor bis 200 mm hinter Radmitte vollständig umzulegen.

K5i An Achse 1 sind die in das Radhaus ragenden Kanten der Frontschürze auf einer Länge von 100 mm bis auf die Innenkontur des umgelegten Radlaufes folgend zu kürzen.

K5w An Achse 1 sind die Kunststoff-Radhausausschnittkanten im Bereich 200 mm vor bis 200 mm hinter Radmitte um 5 mm auszuschneiden bzw. zu kürzen.

K6d An Achse 2 sind die Radhausausschnittkanten im Bereich 200 mm vor bis 200 mm hinter Radmitte vollständig umzulegen.

K6g An Achse 2 ist die Befestigungslasche der Heckschürze am Übergang zur Radhausausschnittkante um 5 mm zu kürzen oder um das gleiche Maß nach hinten/oben zu biegen.

K6h An Achse 2 ist die Befestigungslasche der Heckschürze am Übergang zur Radhausausschnittkante um 10 mm zu kürzen oder um das gleiche Maß nach hinten/oben zu biegen. Die Befestigungsschraube ist soweit wie möglich nach hinten zu versetzen.

K6i An Achse 2 sind die in das Radhaus ragenden Kanten der Heckschürze auf einer Länge von 100 mm bis auf die Innenkontur des umgelegten Radlaufes folgend zu kürzen.

K6j An Achse 2 sind die Radhausausschnittkanten am Übergang zur Heckschürze vollständig umzulegen.

K6v An Achse 2 sind die Kunststoff-Radhausausschnittkanten im Bereich 100 mm vor bis 100 mm hinter Radmitte um 5 mm auszuschneiden bzw. zu kürzen.

K6w An Achse 2 sind die Kunststoff-Radhausausschnittkanten im Bereich 200 mm vor bis 200 mm hinter Radmitte um 5 mm auszuschneiden bzw. zu kürzen.

K6x An Achse 2 sind die Kunststoff-Radhausausschnittkanten im Bereich 200 mm vor bis 200 mm hinter Radmitte um 10 mm auszuschneiden bzw. zu kürzen.

K6y An Achse 2 sind die Kunststoff-Radhausausschnittkanten im Bereich 300 mm vor bis 200 mm hinter Radmitte vollständig auszuschneiden bzw. zu kürzen.

K7d An Achse 1 sind die Radhausausschnittkanten im Bereich 200 mm vor bis 200 mm hinter Radmitte um 5 mm aufzuweiten.

K8a An Achse 2 sind die Radhausausschnittkanten im Bereich 100 mm vor bis 100 mm hinter Radmitte um 5 mm aufzuweiten.

K8c An Achse 2 sind die Radhausausschnittkanten im Bereich 200 mm vor bis 100 mm hinter Radmitte um 5 mm aufzuweiten.

K8d An Achse 2 sind die Radhausausschnittkanten im Bereich 100 mm vor bis 200 mm hinter Radmitte um 5 mm aufzuweiten.

§22 48679*09

K8e An Achse 2 sind die Radhausausschnittkanten im Bereich 200 mm vor bis 200 mm hinter Radmitte um 5 mm aufzuweiten.

K8f An Achse 2 sind die Radhausausschnittkanten im Bereich 400 mm bis 100 mm vor Radmitte um 5 mm aufzuweiten.

K8g An Achse 2 sind die Radhausausschnittkanten im Bereich 400 mm vor bis 200 mm hinter Radmitte um 5 mm aufzuweiten.

K8h An Achse 2 sind die Radhausausschnittkanten im Bereich 300 mm vor bis 200 mm hinter Radmitte um 5 mm aufzuweiten.

K8i An Achse 2 sind die Radhausausschnittkanten im Bereich 200 mm vor bis 200 mm hinter Radmitte um 10 mm aufzuweiten.

K8k An Achse 2 sind die Radhausausschnittkanten im Bereich 400 mm vor bis 200 mm hinter Radmitte um 10 mm aufzuweiten.

K8m An Achse 2 sind die Radhausausschnittkanten im Bereich 300 mm vor bis 200 mm hinter Radmitte um 10 mm aufzuweiten.

K8o An Achse 2 sind die Radhausausschnittkanten im Bereich 300mm vor bis 100mm hinter Radmitte um 10mm aufzuweiten.

K8r An Achse 2 sind die Radhausausschnittkanten im Bereich 200 mm vor bis 200 mm hinter Radmitte um 15 mm aufzuweiten.

K8s An Achse 2 sind die Radhausausschnittkanten im Bereich 300 mm vor bis 200 mm hinter Radmitte um 15 mm aufzuweiten.

K8t An Achse 2 sind die Radhausausschnittkanten im Bereich 400 mm vor bis 200 mm hinter Radmitte um 15 mm aufzuweiten.

K9v An Achse 2 sind die in das Radhaus ragenden Kanten der Zusatzradabdeckungen auf einer Länge von 100 mm bis auf die Innenkontur des Radlaufes folgend zu kürzen.

KMV Betrifft nur Fahrzeugvarianten mit serienmäßigen Kunststoffverbreiterungen bzw. mit zusätzlichen Kotflügelverbreiterungen (Radlaufleisten).

KOV Betrifft nur Fahrzeugvarianten ohne serienmäßige Kunststoffverbreiterungen bzw. ohne zusätzliche Kotflügelverbreiterungen (Radlaufleisten).

Lim Die Rad-/Reifen-Kombination ist zulässig für Fahrzeugausführungen der Karosserieform Limousine.

M+S Diese Reifengröße ist nur zulässig als M+S-Bereifung.

MpH Auch zulässig für Fahrzeugausführungen mit Hybridantrieb (Hybridelektrofahrzeug; HEV), incl. Plug-in-Hybrid Fahrzeuge bzw. extern aufladbare Hybrid-Elektro-Fahrzeuge (PHEV bzw. OVC-HEV).

NBF Nicht für gepanzerte bzw. beschussgeschützte Fahrzeugausführungen.

NoE Nicht für "reines" Elektrofahrzeug (Battery Electric Vehicle "BEV").

NoP Nicht für Plug-in Hybrid-Fahrzeuge bzw. extern aufladbare Hybrid-Elektro-Fahrzeuge (PHEV bzw. OVC-HEV).

§22 48679*09

Npf Rad-Reifen-Kombination(en) nicht zulässig für Fahrzeugausführungen Fun, Cross, Scout, usw. (Fahrzeugvarianten mit Radlaufverbreiterungen).

R03 Diese Reifengröße ist nur an Achse 2 zulässig.

R09 Diese Reifengröße ist nur zulässig, wenn sie bereits als Serienbereifung freigegeben ist (Fahrzeugschein, Zulassungsbescheinigung I oder COC-Papier).

R37 Diese Reifengröße ist nicht geprüft für Fahrzeuge, die serienmäßig ausschließlich mit größeren und/oder breiteren Reifengrößen (u. a. Fahrzeugschein, Zulassungsbescheinigung I, COC-Papier oder Bedienungsanleitung) ausgerüstet sind.

R70 Für das Fahrzeug ist die Reifengröße auf der im Gutachten genannten Radgröße durch den Reifenhersteller zu bestätigen. Diese Bestätigung ist vom Führer des Fahrzeugs mitzuführen.

R92 Diese Rad-Reifen-Kombination(en) ist/sind nur zulässig bei Fahrzeugen mit serienmäßiger Reifengröße 235/45R18 oder 235/40R19 (u. a. Fahrzeugschein, Zulassungsbescheinigung I, COC-Papier oder Bedienungsanleitung).

R96 Diese Reifengröße ist zulässig bei Fahrzeugen mit serienmäßiger Reifengröße 215/60R16, 215/55R17, 225/50R17 oder 225/45R18 (u. a. Fahrzeugschein, Zulassungsbescheinigung I, COC-Papier oder Bedienungsanleitung).

RQ3 Diese Rad-Reifen-Kombinationen sind zulässig bei Fahrzeugen mit Radhausverbreiterungen (Kotflügelverbreiterungen, Radlaufleisten) in Verbindung mit wahlweisen Serien-Rädern: 8,5x19, ET38 mit 255/45R19 bzw. 8,5x20, ET38 mit 255/40R20 (u.a. Fahrzeugschein, Zulassungsbescheinigung I, COC-Papier oder Bedienungsanleitung).

S01 Zur Befestigung der Räder dürfen nur die mitgelieferten Befestigungsmittel Nr. S01 (siehe Seite 1) verwendet werden.

S02 Zur Befestigung der Räder dürfen nur die mitgelieferten Befestigungsmittel Nr. S02 (siehe Seite 1) verwendet werden.

S03 Zur Befestigung der Räder dürfen nur die mitgelieferten Befestigungsmittel Nr. S03 (siehe Seite 1) verwendet werden.

S04 Zur Befestigung der Räder dürfen nur die mitgelieferten Befestigungsmittel Nr. S04 (siehe Seite 1) verwendet werden.

S05 Zur Befestigung der Räder dürfen nur die mitgelieferten Befestigungsmittel Nr. S05 (siehe Seite 1) verwendet werden.

SeF Die Rad-/Reifenkombination ist nicht zulässig für Fahrzeugausführung Seat Altea Freetrack (Typ 5P, 5PN)

Sth Die Rad-/Reifen-Kombination ist zulässig für Fahrzeugausführungen der Karosserieform Stufenheck.

T00 Reifen (LI 100) nur zulässig für Fahrzeuge mit zul. Achslasten bis 1600 kg (Fzg.-Schein, Ziff. 16 bzw. Zulassungsbescheinigung Feld 8). Abschläge der Tragfähigkeit aufgrund der Bauartbedingten Höchstgeschwindigkeit (Fzg.-Schein, Ziff. 6 bzw. Zulassungsbescheinigung Feld T) sind zu berücksichtigen.

§22 48679*09

T01 Reifen (LI 101) nur zulässig für Fahrzeuge mit zul. Achslasten bis 1650 kg (Fzg.-Schein, Ziff. 16 bzw. Zulassungsbescheinigung Feld 8). Abschläge der Tragfähigkeit aufgrund der Bauartbedingten Höchstgeschwindigkeit (Fzg.-Schein, Ziff. 6 bzw. Zulassungsbescheinigung Feld T) sind zu berücksichtigen.

T87 Reifen (LI 87) nur zulässig für Fahrzeuge mit zul. Achslasten bis 1090 kg (Fzg.-Schein, Ziff. 16 bzw. Zulassungsbescheinigung Feld 8). Abschläge der Tragfähigkeit aufgrund der Bauartbedingten Höchstgeschwindigkeit (Fzg.-Schein, Ziff. 6 bzw. Zulassungsbescheinigung Feld T) sind zu berücksichtigen.

T88 Reifen (LI 88) nur zulässig für Fahrzeuge mit zul. Achslasten bis 1120 kg (Fzg.-Schein, Ziff. 16 bzw. Zulassungsbescheinigung Feld 8). Abschläge der Tragfähigkeit aufgrund der Bauartbedingten Höchstgeschwindigkeit (Fzg.-Schein, Ziff. 6 bzw. Zulassungsbescheinigung Feld T) sind zu berücksichtigen.

T89 Reifen (LI 89) nur zulässig für Fahrzeuge mit zul. Achslasten bis 1160 kg (Fzg.-Schein, Ziff. 16 bzw. Zulassungsbescheinigung Feld 8). Abschläge der Tragfähigkeit aufgrund der Bauartbedingten Höchstgeschwindigkeit (Fzg.-Schein, Ziff. 6 bzw. Zulassungsbescheinigung Feld T) sind zu berücksichtigen.

T90 Reifen (LI 90) nur zulässig für Fahrzeuge mit zul. Achslasten bis 1200 kg (Fzg.-Schein, Ziff. 16 bzw. Zulassungsbescheinigung Feld 8). Abschläge der Tragfähigkeit aufgrund der Bauartbedingten Höchstgeschwindigkeit (Fzg.-Schein, Ziff. 6 bzw. Zulassungsbescheinigung Feld T) sind zu berücksichtigen.

T91 Reifen (LI 91) nur zulässig für Fahrzeuge mit zul. Achslasten bis 1230 kg (Fzg.-Schein, Ziff. 16 bzw. Zulassungsbescheinigung Feld 8). Abschläge der Tragfähigkeit aufgrund der Bauartbedingten Höchstgeschwindigkeit (Fzg.-Schein, Ziff. 6 bzw. Zulassungsbescheinigung Feld T) sind zu berücksichtigen.

T93 Reifen (LI 93) nur zulässig für Fahrzeuge mit zul. Achslasten bis 1300 kg (Fzg.-Schein, Ziff. 16 bzw. Zulassungsbescheinigung Feld 8). Abschläge der Tragfähigkeit aufgrund der Bauartbedingten Höchstgeschwindigkeit (Fzg.-Schein, Ziff. 6 bzw. Zulassungsbescheinigung Feld T) sind zu berücksichtigen.

T94 Reifen (LI 94) nur zulässig für Fahrzeuge mit zul. Achslasten bis 1340 kg (Fzg.-Schein, Ziff. 16 bzw. Zulassungsbescheinigung Feld 8). Abschläge der Tragfähigkeit aufgrund der Bauartbedingten Höchstgeschwindigkeit (Fzg.-Schein, Ziff. 6 bzw. Zulassungsbescheinigung Feld T) sind zu berücksichtigen.

T95 Reifen (LI 95) nur zulässig für Fahrzeuge mit zul. Achslasten bis 1380 kg (Fzg.-Schein, Ziff. 16 bzw. Zulassungsbescheinigung Feld 8). Abschläge der Tragfähigkeit aufgrund der Bauartbedingten Höchstgeschwindigkeit (Fzg.-Schein, Ziff. 6 bzw. Zulassungsbescheinigung Feld T) sind zu berücksichtigen.

T96 Reifen (LI 96) nur zulässig für Fahrzeuge mit zul. Achslasten bis 1420 kg (Fzg.-Schein, Ziff. 16 bzw. Zulassungsbescheinigung Feld 8). Abschläge der Tragfähigkeit aufgrund der Bauartbedingten Höchstgeschwindigkeit (Fzg.-Schein, Ziff. 6 bzw. Zulassungsbescheinigung Feld T) sind zu berücksichtigen.

T97 Reifen (LI 97) nur zulässig für Fahrzeuge mit zul. Achslasten bis 1460 kg (Fzg.-Schein, Ziff. 16 bzw. Zulassungsbescheinigung Feld 8). Abschläge der Tragfähigkeit aufgrund der Bauartbedingten Höchstgeschwindigkeit (Fzg.-Schein, Ziff. 6 bzw. Zulassungsbescheinigung Feld T) sind zu berücksichtigen.

§22 48679*09

T98 Reifen (LI 98) nur zulässig für Fahrzeuge mit zul. Achslasten bis 1500 kg (Fzg.-Schein, Ziff. 16 bzw. Zulassungsbescheinigung Feld 8). Abschläge der Tragfähigkeit aufgrund der Bauartbedingten Höchstgeschwindigkeit (Fzg.-Schein, Ziff. 6 bzw. Zulassungsbescheinigung Feld T) sind zu berücksichtigen.

T99 Reifen (LI 99) nur zulässig für Fahrzeuge mit zul. Achslasten bis 1550 kg (Fzg.-Schein, Ziff. 16 bzw. Zulassungsbescheinigung Feld 8). Abschläge der Tragfähigkeit aufgrund der Bauartbedingten Höchstgeschwindigkeit (Fzg.-Schein, Ziff. 6 bzw. Zulassungsbescheinigung Feld T) sind zu berücksichtigen.

V00 Unterschiedliche Reifengrößen auf Vorder- und Hinterachse sind nicht zulässig für Fahrzeugausführungen mit Allradantrieb (z.B. AWD, 4-Matic, Syncro, 4x4,...).

V17 Bei Verwendung verschiedener Reifengrößen an Vorder- und Hinterachse sind folgende Reifenkombinationen, sofern die Reifengrößen in der Spalte "Reifen" aufgeführt sind, möglich:

	Vorderachse	Hinterachse
Nr. 1	195/40R17	215/35R17
Nr. 2	195/45R17	215/40R17
Nr. 3	205/40R17	225/35R17
Nr. 4	205/45R17	235/40R17
Nr. 5	205/50R17	225/45R17, 235/45R17, 245/40R17, 255/40R17
Nr. 6	205/55R17	225/50R17
Nr. 7	215/40R17	245/35R17
Nr. 8	215/45R17	235/40R17, 245/40R17
Nr. 9	215/50R17	235/45R17, 245/45R17, 275/40R17
Nr. 10	215/55R17	235/50R17
Nr. 11	225/45R17	245/40R17, 255/40R17
Nr. 12	225/50R17	245/45R17, 255/45R17
Nr. 13	225/55R17	245/50R17, 255/50R17
Nr. 14	235/45R17	255/40R17, 265/40R17
Nr. 15	235/50R17	255/45R17
Nr. 16	235/55R17	255/50R17
Nr. 17	235/60R17	255/55R17
Nr. 18	245/45R17	265/40R17, 275/40R17
Nr. 19	255/45R17	285/40R17

Es sind nur Reifen eines Herstellers und achsweise eines Profiltyps zulässig, für die der Reifen- oder Fahrzeughersteller die Eignung für das jeweilige Fahrzeug bestätigt. Diese Bestätigung ist vom Führer des Fahrzeugs mitzuführen.

VoA Nicht für Fahrzeugausführung VW Passat Alltrack (Typ 3C, 3c).

X27 Nicht zulässig bei Fahrzeugen (Audi A6 allroad, Typ 4B, 4F, 4F1) mit serienmäßigen Reifengrößen 215/65R16, 215/55R17, 225/55R17 oder 245/45R18 (u. a. Fahrzeugschein, Zulassungsbescheinigung I, COC-Papier oder Bedienungsanleitung).

X28 Nur zulässig bei Fahrzeugen (Audi A6 Allroad, Typ 4B, 4F) mit serienmäßigen Reifengrößen 215/65R16, 215/55R17, 225/55R17 oder 245/45R18 (u. a. Fahrzeugschein, Zulassungsbescheinigung I, COC-Papier oder Bedienungsanleitung).

Z16 Diese Rad-Reifen-Kombinationen sind zulässig bei Fahrzeugen mit 16-Zoll-Serien-Reifengrößen (u.a. Fahrzeugschein, Zulassungsbescheinigung I, COC-Papier oder Bedienungsanleitung).

§22 48679*09

Z17 Diese Rad-Reifen-Kombinationen sind zulässig bei Fahrzeugen mit 17-Zoll-Serien-Reifengrößen (u.a. Fahrzeugschein, Zulassungsbescheinigung I, COC-Papier oder Bedienungsanleitung).

Prüfort und Prüfdatum

Die Verwendungsprüfung fand am 17. November 2021 in Lambsheim statt.

Prüfergebnis

Aufgrund der durchgeführten Prüfungen bestehen keine technischen Bedenken o.g. Sonderräder unter Beachtung der Auflagen und Hinweise zu verwenden.

Die in diesem Gutachten aufgeführten Fahrzeugtypen entsprechen auch nach der Umrüstung den heute gültigen Vorschriften der StVZO. Das Gutachten verliert seine Gültigkeit, wenn sich entsprechende Bauvorschriften der StVZO ändern oder an den Kraftfahrzeugen Änderungen eintreten, die die Begutachtungspunkte beeinflussen.

Das Gutachten umfasst Blatt 1 bis 30 und gilt für Sonderräder ab Herstellungsdatum November 2011.

Der Technische Dienst Typprüfstelle Fahrzeuge/Fahrzeugteile der TÜV Rheinland Kraftfahrt GmbH, Am Grauen Stein, 51105 Köln ist mit seinem Ingenieurzentrum Technologiezentrum Typprüfstelle, Lambsheim für die angewendeten Prüfverfahren vom Kraftfahrt-Bundesamt entsprechend EG-FGV für das Typgenehmigungsverfahren des KBA unter der Nummer KBA-P 00010-96 benannt.

Lambsheim, 17. November 2021

Technischer Dienst TÜVRheinland Typprüfstelle Fahrzeuge/Fahrzeugteile

Wagner

00380338.DOC

§22 48679*09

Auftraggeber
Gewe Reifengroßhandel GmbH
Hans Geiger Straße 15
D-67661 Kaiserslautern
QM-Nr. 49 02 0160905

Prüfgegenstand PKW-Sonderrad
Modell AS2
Typ AS2-7517
Radgröße 7,5Jx17H2
Zentrierart Mittenzentrierung

Aus-führung	Kennzeichnung Rad/ Zentrierring	Lochzahl/ Loch-kreis- (mm)/ Mit-tenloch-ø (mm)	Einpress-tiefe (mm)	Rad-last (kg)	Abrollumfang (mm)
W3	AS2-7517 W3 / Ø72,5 / Ø57,1	5/112/57,1	45	730	2150

Kennzeichnungen
KBA-Nummer 48679
Herstellerzeichen TEC
Radtyp und Ausführung AS2-7517 (s.o.)
Radgröße 7,5Jx17H2
Einpresstiefe ET (s.o.)
Herstelldatum Monat und Jahr

Befestigungsmittel

Nr.	Art der Befestigungsmittel	Bund	Anzugsmoment (Nm)	Schaftlänge (mm)
S01	Schraube M14x1,5	Kegel 60°	120	28
S02	Schraube M14x1,5	Kegel 60°	140	28
S03	Schraube M14x1,5	Kegel 60°	140	32
S04	Schraube M14x1,5	Kegel 60°	170	32

Prüfungen

Entsprechend den Kriterien des VdTÜV Merkblattes 751 (in der jeweils gültigen Fassung) wurden an den im Verwendungsbereich aufgeführten Fahrzeugen Anbau-, Freigängigkeits- und Handlingsprüfungen durchgeführt.

Verwendungsbereich

Hersteller
Audi
Ford
Seat
Skoda
Volkswagen

Spurverbreiterung innerhalb 2%

§22 48679*09

Handelsbezeichnung Fahrzeug-Typ ABE/EWG-Nr.	kW-Bereich	Reifen	Reifenbezogene Auflagen und Hinweise	Auflagen und Hinweise
Audi A3 8V e1*2007/46*0607*.. - Limousine / Cabrio - incl. Facelift 2016	77-140	205/50R17	A90	A16 A18 A57 Cbo F24 Lim V00 V17 S01
	77-140	215/45R17	A33	
	77-140	225/45R17	A90	
	77-140	235/45R17	A12	
Audi A3 8V e1*2007/46*0607*.. - Limousine / Cabrio - incl. Facelift 2016	77-92	205/50R17	A90	A16 A18 A58 Cbo F23 Lim V17 S01
	77-92	215/45R17	A33	
	77-92	225/45R17	A90	
	77-92	235/45R17	A12	
Audi A3 Cabriolet 8P e1*2001/116*0456*..	75-147	205/50R17	A01 A30 K1a K56 R37	A16 A18 A58 Cbo V17 S01
	75-147	215/45R17	A13 R37 T87 T88	
	75-147	225/45R17	A01 A30 K1a K56	
	75-147	235/45R17	A01 A12 K1c K56	
Audi A3 Sportback GY e1*2007/46*2060*..	110	205/50R17		A12 A16 A18 A57 F24 Flh NoE NoP V00 V17 S03
	110	215/45R17	T87 T91	
	110	215/50R17		
	110	225/45R17		
	110	235/45R17		
	110,147	205/50R17	M+S	
	110,147	215/45R17	M+S T87 T91	
	110,147	215/50R17	M+S	
	110,147	225/45R17	M+S	
	110,147	235/45R17	M+S	
Audi A3 Sportback e-tron 8V e1*2007/46*0607*.. - incl. Facelift 2016	110	205/50R17		A12 A16 A18 A58 F24 Flh V00 V17 S01
	110	215/45R17		
	110	225/45R17		
Audi A3 Sportback TFSIe GY e1*2007/46*2060*.. - Plug-in Hybrid	110	205/50R17		A12 A16 A18 A58 F24 Flh V17 S03
	110	215/45R17		
	110	215/50R17		
	110	225/45R17		
	110	235/45R17		
Audi A3, -/Sportback 8P, 8PA e1*2001/116*0217*.., e1*2001/116*0418*..	184-195	205/50R17	A01 A30 K1a K56 M+S	A16 A18 B03 Flh S01
	184-195	215/45R17	A13 M+S T88 T91	
	184-195	225/45R17	A01 A30 K1a K56	
	184-195	235/45R17	A01 A12 K1c K56	
Audi A3, -/Sportback 8P, 8PA, 8PB e1*2001/116*0217*..; e1*2001/116*0241*..; e1*2001/116*0418*..; e13*2007/46*1082*..	66-147	205/50R17	A01 A30 K1a K56 R37	A16 A18 Flh V17 S01
	66-147	215/45R17	A13 R37 T87 T88	
	66-147	225/45R17	A01 A30 K1a K56	
	66-147	235/45R17	A01 A12 K1c K56	
Audi A3, -/Sportback 8V e1*2007/46*0607*.. - incl. Facelift 2016	77-140	205/50R17		A12 A16 A18 A57 F24 Flh V00 V17 S01
	77-140	215/45R17		
	77-140	225/45R17		
	77-140	235/45R17	A01 K1a K2b K3a K6g K8h	

§22 48679*09

Handelsbezeichnung Fahrzeug-Typ ABE/EWG-Nr.	kW-Bereich	Reifen	Reifenbezogene Auflagen und Hinweise	Auflagen und Hinweise
Audi A3, -/Sportback 8V e1*2007/46*0607*.. - incl. Facelift 2016	77-96	205/50R17	A01 K6g K8h	A12 A16 A18 A58 F23 Flh V17 S01
	77-96	215/45R17		
	77-96	225/45R17	A01 K6g K8h	
	77-96	235/45R17	A01 K1a K2b K3a K4i K6g K8h	
Audi A4 8E e1*98/14*0151*.., e1*2001/116*0151*..	74-140	205/50R17	R37 T89 T93	A12 A16 A18 Car Lim V17 S01
	74-188	205/50R17	M+S T89 T93	
	74-188	215/45R17	R37 T87 T88 T91	
	74-188	225/45R17	R37 T90 T91	
	74-188	235/45R17		
Audi A4 QB6 e1*2001/116*0243*..	162	205/50R17	M+S T89 T93	A12 A16 A18 Car Cbo Lim V17 S01
	162	215/45R17	R37 T88 T91	
	162	225/45R17	T90 T91	
	162	235/45R17		
Audi A4 Cabriolet 8H e1*98/14*0177*.., e1*2001/116*0177*..	96-147	205/50R17	R37 T89 T93	A12 A16 A18 Cbo V17 S01
	96-188	205/50R17	M+S T89 T93	
	96-188	215/45R17	R37 T88 T91	
	96-188	225/45R17	T90 T91 T93	
	96-188	235/45R17		
Audi A4 S4 8E,8H,QB6 e1*98/14,2001/116* 0151,0177,0243*..	253	215/50R17	M+S R09 T93 T95	A12 A16 A18 Car Cbo Lim S01
	253	225/45R17	M+S T91 T93	
Audi A6 4B e1*96/27, 98/14, 2001/116*0051*..	162-184	205/50R17	M+S T89 T93	A12 A16 A18 Au9 Car Lim V17 X27 S01
	81-142	205/50R17	T89 T93	
	81-184	215/45R17	T87 T88 T91	
	81-184	225/45R17	R35 T90 T91 T93	
	81-184	235/45R17		
Audi A6 -/Avant 4F, 4F1 e1*2001/116*0254*.., e1*2001/116*0276*..; e13*2007/46*1080*..	89-257	225/50R17	T93	A12 A16 A18 Car Lim NBF V17 X27 S01
	89-257	235/45R17	T93	
	89-257	245/45R17		
Audi Q2 GA e1*2007/46*1552*.. - Frontantrieb	85, 110	205/55R17		A12 A16 A18 A58 V17 S02
	85, 110	205/60R17		
	85, 110	215/55R17		
	85, 110	225/50R17	A01 K1a	
	85, 110	225/55R17	A01 K1a	
	85, 110	235/50R17	A01 K2b R03	
	85, 110	245/45R17	A01 K2b R03	
	85, 110	245/50R17	A01 K2b R03	
Audi Q2 GA e1*2007/46*1552*.. - Frontantrieb - mit Zusatz-Verbreiterungen	85, 110	205/55R17		A12 A16 A18 A58 KMV R92 V17 S02
	85, 110	205/60R17		
	85, 110	215/55R17		
	85, 110	225/50R17		
	85, 110	225/55R17		
	85, 110	235/50R17	A01 R03	
	85, 110	245/45R17	R03	
	85, 110	245/50R17	A01 K2b R03	

§22 48679*09

Handelsbezeichnung Fahrzeug-Typ ABE/EWG-Nr.	kW-Bereich	Reifen	Reifenbezogene Auflagen und Hinweise	Auflagen und Hinweise
Audi Q2 Quattro GA e1*2007/46*1552*01-..	110, 140	205/55R17		A12 A16 A18 A56 S02
	110, 140	205/60R17		
	110, 140	215/55R17		
	110, 140	225/50R17	A01 K1a	
	110, 140	225/55R17	A01 K1a	
	110, 140	245/45R17	A01 K1a K2b	
Audi Q2 Quattro GA e1*2007/46*1552*01-.. - mit Zusatz-Verbreiterungen	110, 140	205/55R17		A12 A16 A18 A56 KMV R92 S02
	110, 140	205/60R17		
	110, 140	215/55R17		
	110, 140	225/50R17		
	110, 140	225/55R17		
	110, 140	245/45R17		
Audi Q3 (I) 8U, 8U1 e1*2007/46*0591*..; e13*2007/46*1163*..	88-162	215/55R17		A12 A16 A18 A57 S03
	88-162	215/60R17		
	88-162	225/50R17		
	88-162	225/55R17		
Audi Q3 (I) 8U, 8U1 e1*2007/46*0591*..; e13*2007/46*1163*.. - mit Radhaus-Verbreiterungen	88-162	215/55R17		A12 A16 A18 A57 KMV S03
	88-162	215/60R17		
	88-162	225/50R17		
	88-162	225/55R17		
Audi Q3, -/Sportback (II) F3 e1*2007/46*1900*..	110-180	215/65R17		A12 A16 A18 A57 MpH S03
	110-180	225/60R17		
	110-180	225/65R17		
Audi Q3, -/Sportback (II) F3 e1*2007/46*1900*.. - mit Radhaus-Verbreiterungen	110-180	215/65R17		A12 A16 A18 A57 MpH RQ3 S02
	110-180	225/60R17		
	110-180	225/65R17		
Audi S3 8V e1*2007/46*0607*.. - Limousine / Cabrio - incl. Facelift 2016	206-228	205/50R17	A90 M+S	A16 A18 A56 Cbo F24 Lim S01
	206-228	215/45R17	A33 M+S	
	206-228	225/45R17	A90 M+S	
	206-228	235/45R17	A12 M+S R70	
Audi S3 Sportback GY e1*2007/46*2060*..	228	205/50R17	M+S	A12 A16 A18 A56 F24 Flh NoP S03
	228	215/45R17	M+S	
	228	215/50R17	M+S	
	228	225/45R17	M+S	
	228	235/45R17	M+S	
Audi S3, -/Sportback 8V e1*2007/46*0607*.. - incl. Facelift 2016	206-228	205/50R17	M+S	A12 A16 A18 A56 F24 Flh S01
	206-228	215/45R17	M+S	
	206-228	225/45R17	M+S	

§22 48679*09

Handelsbezeichnung Fahrzeug-Typ ABE/EWG-Nr.	kW-Bereich	Reifen	Reifenbezogene Auflagen und Hinweise	Auflagen und Hinweise
Audi SQ2 Quattro GA e1*2007/46* 1552*09-.. - mit Zusatz-Verbreiterungen	221	215/55R17	M+S	A12 A16 A18 A56 KMV S02
	221	225/50R17	M+S	
	221	225/55R17	M+S	
	221	245/45R17	M+S	
Audi TT (II) 8J e1*2001/116* 0369*00-16; 0374*00-01; 0375*00	118-155	225/50R17	A30	A16 A18 A57 Cbo Cpe S01
	118-155	235/45R17	A33	
	118-155	245/45R17	A12	
	118-200	225/50R17	A30 M+S	
	118-200	235/45R17	A33 M+S	
	118-200	245/45R17	A12 M+S	
Audi TT (III) 8J e1*2001/116* 0369*17-.. ab MJ 2015 (8S) incl. Facelift 2018	132-169	225/50R17	A33 M+S	A16 A18 A57 Cbo Cpe S01
	132-169	235/45R17	A33 M+S	
	132-169	245/45R17	A91 M+S	
Ford Galaxy (I) WGR e1*93/81,95/54, 2001/116*0024*..	66-150	225/45R17	K2b K56 T91 T93 T94	A01 A12 A16 A18 K46 V17 S04
	66-150	235/45R17	K1a K2c K42 K56 T93 T94 T97	
Seat Alhambra 7MS e1*95/54, 98/14, 2001/116*0036*..	66-150	225/45R17	K2b K56 T91 T93 T94	A01 A12 A16 A18 K46 V17 S04
	66-150	235/45R17	K1a K2c K42 K56 T93 T94 T97	
Seat Altea / Toledo 5P, 5PN e9*2001/116*0050*..; e9*2007/46*0012*..	63-155	205/50R17	K1c T89 T93	A01 A12 A16 A18 A60 Flh KOV SeF Sth V17 S01
	63-155	215/45R17	K1c T87 T88 T91	
	63-155	225/45R17	K1c	
Seat Ateca 5FP e9*2007/46*6394*.. - incl. ab Modell 2021 - Frontantrieb - mit Radhaus-Verbreiterungen	85, 110	215/55R17	A33	A16 A18 A58 F23 KMV NoP V17 S02
	85, 110	215/60R17	A01 A12 G01	
	85, 110	225/50R17	A12	
	85, 110	225/55R17	A12	
	85, 110	235/50R17	A12	
	85, 110	235/55R17	A01 A12 G01	
	85, 110	245/45R17	A12	
Seat Ateca 5FP e9*2007/46*6394*.. - incl. ab Modell 2021 - Frontantrieb - ohne Radhaus-Verbreiterungen	81-110	215/55R17	A33	A16 A18 A58 F23 KOV NoP S02
	81-110	215/60R17	A01 A12 G01	
	81-110	225/50R17	A01 A12 K1a K1b	
	81-110	225/55R17	A01 A12 K1a K1b	
	81-110	235/50R17	A01 A12 K1c K2b	
	81-110	235/55R17	A01 A12 G01 K1c K2b	
	81-110	245/45R17	A01 A12 K1a K1b	
Seat Ateca 4drive 5FP e9*2007/46*6394*.. - incl. ab Modell 2021 - mit Radhaus-Verbreiterungen	110, 140	215/55R17	A33	A16 A18 A56 F24 KMV NoP S02
	110, 140	215/60R17	A12	
	110, 140	225/50R17	A12	
	110, 140	225/55R17	A12	
	110, 140	235/50R17	A12	
	110, 140	235/55R17	A12	

§22 48679*09

Handelsbezeichnung Fahrzeug-Typ ABE/EWG-Nr.	kW-Bereich	Reifen	Reifenbezogene Auflagen und Hinweise	Auflagen und Hinweise
Seat Leon 1P, 1PN e9*2001/116*0052*..; e9*2007/46*0013*..	63-155	205/50R17	A01 K1a K2b R37	A12 A16 A18 A58 Flh V17 S01
	63-155	215/45R17	R37	
	63-195	225/45R17	A01 K1a K1b K2b	
Seat Leon 5F e9*2007/46*0094*..	63 - 110	205/50R17		A12 A16 A18 A58 Car F23 Flh KOV V17 S01
	63 - 110	215/45R17		
	63 - 110	225/45R17		
	63 - 110	235/45R17	A01 K1a K2b	
Seat Leon 5F e9*2007/46*0094*..	81-140	205/50R17		A12 A16 A18 Car F24 Flh KOV V00 V17 S01
	81-140	215/45R17		
	81-140	225/45R17		
	81-140	235/45R17	A01 K1a K2b K6j	
Seat Leon KL e9*2007/46*3167*.. - incl. Sportstourer	66-110	205/50R17	A94	A16 A18 A58 Car F23 Flh KOV NoE NoP V17 S03
	66-110	215/45R17	A90	
	66-110	225/45R17	A94	
	66-110	235/45R17	A12	
Seat Leon KL e9*2007/46*3167*..	110	205/50R17	A94	A16 A18 A57 Car F24 Flh KOV NoE NoP V00 V17 S03
	110	215/45R17	A90 T87 T91	
	110, 140	205/50R17	A94 M+S	
	110, 140	215/45R17	A90 M+S T87 T91	
	110, 140	225/45R17	A94	
	110, 140	235/45R17	A12	
Seat Leon Cupra 5F e9*2007/46*0094*..	195,206	205/50R17		A12 A16 A18 A57 BW7 Car F24 Flh V17 S01
	195,206	215/45R17		
	195-221	225/45R17		
	195-221	235/45R17	A01 K1a K2b K6j	
	195-221	235/45R17	A01 K1v K2h K6j	
Seat Leon Plug-in Hybrid KL e9*2007/46*3167*.. - incl. Sportstourer	110	225/45R17	A94	A16 A18 A58 Car F24 Flh KOV S03
	110	235/45R17	A12	
Seat Leon X-Perience 5F e9*2007/46*0094*..	81-135	205/50R17	A90	A16 A18 A56 Car F24 KMV S01
	81-135	205/55R17	A12	
	81-135	225/45R17	A90	
	81-135	235/45R17	A12	
Seat Leon X-Perience 5F e9*2007/46*0094*..	81-92	205/50R17	A90	A16 A18 A58 Car F23 KMV S01
	81-92	205/55R17	A12	
	81-92	225/45R17	A90	
	81-92	235/45R17	A12	
Seat Tarraco KN e9*2007/46*6666*.. - ohne FR-Line	110-180	215/65R17		A12 A16 A18 A57 MpH S03
	110-180	225/60R17		
	110-180	225/65R17		
Seat Tarraco FR KN e9*2007/46*6666*..	110-180	215/65R17		A12 A16 A18 A57 MpH RQ3 S03
	110-180	225/60R17		
	110-180	225/65R17		

§22 48679*09

Handelsbezeichnung Fahrzeug-Typ ABE/EWG-Nr.	kW-Bereich	Reifen	Reifenbezogene Auflagen und Hinweise	Auflagen und Hinweise
Skoda Karoq NU e8*2007/46*0272*.. - Frontantrieb - ohne Radhaus-Verbreiterungen	81-110	215/55R17	A33	A16 A18 A58 F23 KOV V17 S02
	81-110	215/60R17	A01 A12 G01	
	81-110	225/50R17	A01 A12 K1a K1b	
	81-110	225/55R17	A01 A12 K1a K1b	
	81-110	235/50R17	A01 A12 K1c K2b	
	81-110	235/55R17	A01 A12 G01 K1c K2b	
	81-110	245/45R17	A01 A12 K1a K1b	
Skoda Karoq 4x4 NU e8*2007/46*0272*.. - ohne Radhaus-Verbreiterungen	110, 140	215/55R17	A33	A16 A18 A56 F24 KOV S02
	110, 140	215/60R17	A12	
	110, 140	225/50R17	A01 A12 K1a K1b	
	110, 140	225/55R17	A01 A12 K1a K1b	
	110, 140	235/50R17	A01 A12 K1c K2b	
	110, 140	235/55R17	A01 A12 K1c K2b	
Skoda Karoq Scout NU e8*2007/46*0272*.. - Frontantrieb - mit Radhaus-Verbreiterungen	85, 110	215/55R17	A33	A16 A18 A58 F23 KMV V17 S03
	85, 110	215/60R17	A01 A12 G01	
	85, 110	225/50R17	A12	
	85, 110	225/55R17	A12	
	85, 110	235/50R17	A12	
	85, 110	235/55R17	A01 A12 G01	
	85, 110	245/45R17	A12	
Skoda Karoq Scout 4x4 NU e8*2007/46*0272*.. - mit Radhaus-Verbreiterungen	110, 140	215/55R17	A33	A16 A18 A56 F24 KMV S02
	110, 140	215/60R17	A12	
	110, 140	225/50R17	A12	
	110, 140	225/55R17	A12	
	110, 140	235/50R17	A12	
	110, 140	235/55R17	A12	
Skoda Kodiaq NS e8*2007/46*0249*.. - incl. Scout	85-140	215/65R17	145	A12 A16 A18 A57 S02
	85-140	225/60R17	146	
	85-140	225/65R17	143	
	85-176	215/65R17	M+S 145	
	85-176	225/60R17	M+S 146	
	85-176	225/65R17	M+S 143	
Skoda Octavia (II) 1Z e11*2001/116*0230*..; e11*2007/46*0012*..	55-118	205/50R17	A01 K1a R37 T89 T93	A12 A16 A18 Car Lim Npf V00 V17 S01
	55-118	215/45R17	R37 T88 T91	
	55-147	205/50R17	A01 K1a M+S	
	55-147	215/45R17	M+S T91	
	55-147	225/45R17	A01 K1a	
Skoda Octavia (III) 5E e11*2007/46* 0243*00-19; e11*2007/46* 0244*00-13	63-110	205/50R17	A90	A16 A18 A58 Car F23 Lim Npf S01
	63-110	215/45R17	A33	
	63-110	225/45R17	A90	
	63-110	235/45R17	A12	
Skoda Octavia (III) 5E e11*2007/46* 0243*00-19; e11*2007/46* 0244*00-13	77-169	205/50R17	A90	A16 A18 A57 Car F24 Lim Npf S01
	77-169	215/45R17	A33	
	77-169	225/45R17	A90	
	77-169	235/45R17	A12	

§22 48679*09

Handelsbezeichnung Fahrzeug-Typ ABE/EWG-Nr.	kW-Bereich	Reifen	Reifenbezogene Auflagen und Hinweise	Auflagen und Hinweise
Skoda Octavia (III) 5E e11*2007/46* 0243*20-26; e11*2007/46* 0244*14-..; e8*2007/46*0318*.. ab Facelift 2017	63-110	205/50R17	A90	A16 A18 A58 Car F23 Lim Npf S01
	63-110	215/45R17	A33	
	63-110	225/45R17	A90	
	63-110	235/45R17	A01 A12 K2b	
Skoda Octavia (III) 5E e11*2007/46* 0243*20-26; e11*2007/46* 0244*14-..; e8*2007/46*0318*.. ab Facelift 2017	81-140	205/50R17	A90 R37	A16 A18 A57 Car F24 Lim Npf S01
	81-140	215/45R17	A33 R37 T87 T91	
	81-180	205/50R17	A90 M+S	
	81-180	215/45R17	A33 M+S T87 T91	
	81-180	225/45R17	A90	
	81-180	235/45R17	A01 A12 K2b K6g K8e	
Skoda Octavia (IV) NX e8*2007/46*0355*..	81-110	205/55R17		A12 A16 A18 A58 Car F23 KOV Lim NoE NoP V17 S02
	81-110	215/50R17		
	81-110	225/50R17	R03	
	81-110	235/45R17		
Skoda Octavia (IV) NX e8*2007/46*0355*..	110	205/55R17	Z16	A12 A16 A18 A57 Car F24 KOV Lim MpH NoE V00 V17 S02
	110	215/50R17	Z16	
	110	225/50R17	R03 Z16	
	110	235/45R17	Z16	
	110-180	205/55R17	M+S	
	110-180	215/50R17	M+S	
	110-180	225/50R17	M+S R03	
	110-180	235/45R17	M+S	
Skoda Octavia Scout (II) 1Z e11*2001/116* 0230*21-..; e11*2007/46*0012*..	103-118	205/50R17	M+S T93	A12 A16 A18 A56 Car KMV S01
	103-118	225/45R17	M+S T91	
	103-118	225/50R17	A01 K1c	
	103-118	235/45R17	A01 K1a	
Skoda Octavia Scout (III) 5E e11*2007/46* 0243*21-26; e8*2007/46*0318*.. ab Facelift 2017	110-140	205/50R17	A90 M+S	A16 A18 A56 Car F24 S01
	110-140	205/55R17	A12 M+S	
	110-140	215/50R17	A12 M+S	
	110-140	225/45R17	A90 M+S	
	110-140	235/45R17	A12	
Skoda Octavia Scout (IV) NX e8*2007/46*0355*..	85, 110	205/55R17		A12 A16 A18 A58 Car F23 KMV NoE NoP V17 S02
	85, 110	215/50R17		
	85, 110	225/50R17	R03	
	85, 110	235/45R17		

§22 48679*09

Handelsbezeichnung Fahrzeug-Typ ABE/EWG-Nr.	kW-Bereich	Reifen	Reifenbezogene Auflagen und Hinweise	Auflagen und Hinweise
Skoda Octavia Scout 4x4 (IV) NX e8*2007/46*0355*..	110	205/55R17		A12 A16 A18 A56 Car F24 KMV NoE NoP S02
	110	215/50R17		
	110	235/45R17		
	110, 147	205/55R17	M+S	
	110, 147	215/50R17	M+S	
	110, 147	235/45R17	M+S	
Skoda Superb (II) 3T e11*2001/116* 0326*00-31; e11*2007/46* 0014*00-21	77-147	205/50R17	T93	A12 A16 A18 Car Lim V17 S01
	77-191	205/50R17	M+S T93	
	77-191	225/45R17	T91 T94	
	77-191	235/45R17		
Skoda Superb (III) 3T e11*2001/116* 0326*32-45; e11*2007/46* 0014*22-..; e8*2007/46*0317*.. - incl. Scout	88-162	235/50R17	R03	A12 A16 A18 A57 Car Lim NoP V00 V17 S02
	88-206	215/50R17		
	88-206	215/55R17		
	88-206	225/50R17		
	88-206	245/45R17		
Skoda Superb iV (III) 3T e8*2007/46*0317*.. - Plug-in Hybrid	115	215/50R17		A12 A16 A18 A58 Car Lim V17 S02
	115	215/55R17		
	115	225/50R17		
	115	235/50R17	R03	
	115	245/45R17		
Skoda Yeti 5L e11*2007/46*0010*.., e11*2007/46*0034*..	77-125	205/50R17	A33 M+S T89 T93	A16 A18 A57 S01
	77-125	205/55R17	A12 M+S T91 T95	
	77-125	215/50R17	A12 T90 T91 T93	
	77-125	225/45R17	A12 T90 T91 T93	
	77-125	225/50R17	A12	
	77-125	235/45R17	A12	
	77-125	245/45R17	A12	
	77-81	205/50R17	A33 R37 T89 T93	
	77-81	205/55R17	A12 R37 T91 T95	
VW Beetle, -/Cabrio (II) 16 e1*2007/46*0539*..	77-162	205/55R17	R37	A12 A16 A18 A58 Cbo Flh V17 S01
	77-162	215/50R17		
	77-162	215/55R17		
	77-162	225/50R17		
	77-162	235/45R17		
	77-162	235/50R17		
	77-162	245/45R17	A01 K1a K1b	
VW Bus (T4) 7DB e1*96/79*0067*.., e1*98/14*0067*..	50-103	225/55R17	A01 G01 K41 T01 T97 146	A12 A16 A18 S04
	50-103	235/45R17	R70 T94 T97 146	
	50-103	245/45R17	A01 K34 K42 K45 T95 T99 146	
VW Bus (T4) 7DZ e1*97/27*0095*.., e1*98/14*0095*..	65-150	225/55R17	A01 G67 K41 T01 T97 146	A12 A16 A18 S04
	65-150	235/45R17	R70 T97 146	
	65-150	235/50R17	A01 K1c K34 K42 K45 T00 T96 146	
	65-150	245/45R17	A01 K34 K42 K45 T95 T99 146	

§22 48679*09

Handelsbezeichnung Fahrzeug-Typ ABE/EWG-Nr.	kW-Bereich	Reifen	Reifenbezogene Auflagen und Hinweise	Auflagen und Hinweise
VW Bus (T4), Transporter 70X02.., 70X12.. H297-300, 304, 306, H322-327	50-103	225/55R17	G01 K1a K41 T01 T97 146	A01 A12 A16 A18 S04
	50-103	235/45R17	K1a R70 T93 T94 T97 146	
	50-103	245/45R17	K1a K2b K34 K42 K45 T95 T99 146	
VW Bus (T4), Transporter 7DW, 7DWA e1*96/79, 98/14* 0066,0120*..	50-103	225/55R17	A01 G01 K41 T01 T97 146	A12 A16 A18 S04
	50-103	235/45R17	R70 T97 146	
	50-103	245/45R17	A01 K34 K42 K45 T99 146	
VW Caddy (III) 2K, 2KN e1*2001/116* 0252*00-41; e1*2007/46* 0217*00-19; L320 - incl. MJ 2011	51-125	205/50R17	K1c K2b T89 T93	A01 A12 A16 A18 A57 A59 V00 V17 S01
	51-125	215/45R17	K1a K2b T87 T91	
	51-125	225/45R17	K1c K2b T91 T94	
VW Caddy (III) Maxi 2K, 2KN e1*2001/116* 0252*00-41; e1*2007/46* 0217*00-19; L320 - incl. MJ 2011	62-125	205/50R17	K1c K2b T89 T93	A01 A12 A16 A18 A57 A67 V00 V17 S01
	62-125	215/45R17	K1a T87 T91	
	62-125	225/45R17	K1c K2b T91 T94	
VW Caddy (IV) Maxi 2K, 2KN e1*2001/116* 0252*42-..; e1*2007/46* 0217*20-.. ab MJ 2016	55-110	205/50R17	A01 K1a T93	A12 A16 A18 A57 A67 V00 V17 S01
	55-110	215/45R17	T91	
	55-110	225/45R17	A01 K1a K2b T91 T94	
VW Caddy (V) SK e13*2018/858*00002*. .	55-90	205/55R17	A01 A33 K2b T91 T95	A16 A18 A58 A60 Car V17 S03
	55-90	205/55R17	A33 K2h T91 T95	
	55-90	215/50R17	A01 A12 K1a K2b T91 T95	
	55-90	215/55R17	A01 A12 K1a K2b T94 T98	
	55-90	235/45R17	A01 A12 K1a K2b T94 T97	
VW Caddy (V) SKN e13*2018/858*00003*. .	55-90	205/55R17	A01 A33 K2b T91 T95	A16 A18 A58 A60 Car V17 S03
	55-90	205/55R17	A33 K2h T91 T95	
	55-90	215/50R17	A01 A12 K1a K2b T91 T95	
	55-90	215/55R17	A01 A12 K1a K2b T94 T98	
	55-90	235/45R17	A01 A12 K1a K2b T94 T97	
VW Cross Touran (I) 1T, 1t e1*2001/116* 0211*00-35; e1*2007/46* 0357*00-13; 0506*.. - incl. Facelift 2011	75-130	205/50R17	M+S T89 T93	A12 A16 A18 KMV V17 S01
	75-130	225/45R17	M+S	

§22 48679*09

Handelsbezeichnung Fahrzeug-Typ ABE/EWG-Nr.	kW-Bereich	Reifen	Reifenbezogene Auflagen und Hinweise	Auflagen und Hinweise
VW E-Golf (VII) AU e1*2007/46*0623*10-.. - incl. Facelift 2017	85, 100	205/50R17		A12 A16 A18 A58 F24 V17 S01
	85, 100	215/45R17		
	85, 100	225/45R17		
	85, 100	235/45R17	A01 K1a K2b K3c	
VW E-Golf (VII) AU e1*2007/46*0623*10-.. - incl. Facelift 2017	85, 100	205/50R17		A12 A16 A18 A58 F23 V17 S01
	85, 100	215/45R17		
	85, 100	225/45R17		
	85, 100	235/45R17	A01 K1a K2b K3c	
VW EOS 1F e1*2001/116*0349*.. - incl. Facelift 2011	85-184	205/50R17	R37	A12 A16 A18 A58 Cbo V17 S01
	85-184	215/45R17	R37 T87 T88	
	85-184	215/50R17		
	85-184	225/45R17		
	85-191	205/50R17	M+S	
	85-191	215/45R17	M+S T87 T88	
	85-191	215/50R17	M+S	
	85-191	225/45R17	M+S	
	85-191	235/45R17		
VW Golf (V) 1K e1*2001/116* 0242*00-24	55-169	205/50R17	K1c R37	A01 A12 A16 A18 V17 S01
	55-169	215/45R17	K1c R37 T87 T88	
	55-184	205/50R17	K1c M+S	
	55-184	215/45R17	K1c M+S T87 T88	
	55-184	225/45R17	K1c	
VW Golf (V) Variant 1KM e1*2001/116* 0328*00-14	59-147	205/50R17	K1a K2b K45 K56	A01 A12 A16 A18 A58 Car V17 S01
	59-147	215/45R17	K1a K2b K56	
	59-147	225/45R17	K1a K1b K2b K56	
VW Golf (VI) 1K e1*2001/116 *0242*25-..; e1*2007/46*0490*.. - Fließheck/Cabrio	59-173	205/50R17	A01 K1a K2b	A12 A16 A18 V17 S01
	59-173	215/45R17	T87 T91	
	59-173	225/45R17	A01 K1a K2b	
	59-173	235/45R17	A01 K1c K2b K3a K6g K8d	
VW Golf (VI) R 1K e1*2001/116 *0242*33-.. - Fließheck/Cabrio	188-199	205/50R17		A12 A16 A18 V17 S01
	188-199	215/45R17	T87 T88	
	188-199	225/45R17		
	188-199	235/45R17	A01 K1c K2b K3a K6g K8d	
VW Golf (VI) Variant 1KM e1*2001/116*0328*..; e1*2007/46* 0492*00-05	59-118	205/50R17	A01 K1a K2b K6g	A12 A16 A18 Car V17 S01
	59-118	215/45R17	T87 T88	
	59-118	225/45R17	A01 K1a K2b K6g	
	59-118	235/45R17	A01 K1c K2b K3a K6h K8d	
VW Golf (VII) /-Variant AU, AUV, 1K, 1KM e1*2007/46*0623*..; e1*2007/46*0627*..; e1*2007/46* 0490*05-..; e1*2007/46*0492*06-.. - incl. Facelift 2017	63-169	205/50R17		A12 A16 A18 A57 Car F24 Flh KOV NoE V00 V17 S01
	63-169	215/45R17		
	63-180	225/45R17		
	63-180	235/45R17	A01 K1a K2b K3c	
	63-213	205/50R17	M+S	
	63-213	215/45R17	M+S	
	63-213	225/45R17	M+S	

§22 48679*09

Handelsbezeichnung Fahrzeug-Typ ABE/EWG-Nr.	kW-Bereich	Reifen	Reifenbezogene Auflagen und Hinweise	Auflagen und Hinweise
VW Golf (VII) /-Variant AU, AUV, 1K, 1KM e1*2007/46*0623*..; e1*2007/46*0627*..; e1*2007/46* 0490*05-..; e1*2007/46*0492*06-.. - incl. Facelift 2017	63-110	205/50R17		A12 A16 A18 A58 Car F23 Flh KOV NoE V17 S01
	63-110	215/45R17		
	63-110	225/45R17		
	63-110	235/45R17	A01 K1a K2b K3c	
VW Golf (VII) Alltrack AUV e1*2007/46*0627*.. - incl. Facelift 2017	81-135	205/50R17	A91	A16 A18 A56 Car F24 KMV S01
	81-135	205/55R17	A12	
	81-135	225/45R17	A90	
VW Golf (VII) GTE Hybrid AU e1*2007/46*0623*11-.. - incl. Facelift 2017	110	205/50R17		A12 A16 A18 A58 F24 V17 S01
	110	215/45R17		
	110	225/45R17		
	110	235/45R17	A01 K1a K2b K3c	
VW Golf (VII) R AU e1*2007/46*0623*.. - incl. Facelift 2017	206, 221	205/50R17		A12 A16 A18 A56 F24 S01
	206, 221	215/45R17		
	206, 221	225/45R17		
	206, 221	235/45R17	A01 K1a K2b K3c	
	206-228	205/50R17	M+S	
	206-228	215/45R17	M+S	
	206-228	225/45R17	M+S	
	206-228	235/45R17	A01 K1a K2b K3c M+S	
VW Golf (VII) R Variant AUV e1*2007/46*0627*.. - incl. Facelift 2017	213-228	205/50R17	M+S	A12 A16 A18 A56 Car F24 S01
	213-228	215/45R17	M+S	
	213-228	225/45R17	M+S	
	213-228	235/45R17	A01 K1a K2b K3c M+S	
VW Golf (VIII) /-Variant CD, CDV e1*2007/46*2014*..; e1*2007/46*2180*..	110	205/50R17	A12	A16 A18 A58 Car F24 Flh KOV NoE NoP V17 S02
	110	215/45R17	A94	
	110	225/45R17	A12	
	110	235/45R17	A12	
VW Golf (VIII) /-Variant CD, CDV e1*2007/46*2014*..; e1*2007/46*2180*..	66-96	205/50R17	A12	A16 A18 A58 Car F23 Flh KOV NoE NoP V17 S03
	66-96	215/45R17	A94	
	66-96	225/45R17	A12	
	66-96	235/45R17	A01 A12 K2b	
VW Golf (VIII) GTD CD e1*2007/46*2014*..	147	205/50R17	A12 M+S	A16 A18 A58 F24 Flh NoE NoP S03
	147	215/45R17	A94 M+S	
	147	225/45R17	A12	
	147	235/45R17	A12	
VW Golf (VIII) GTE CD e1*2007/46*2014*.. - Plug-in-Hybrid	110	205/50R17	A12 M+S	A16 A18 A58 F24 Flh KOV V17 S03
	110	215/45R17	A94 M+S	
	110	225/45R17	A12	
	110	235/45R17	A12	

§22 48679*09

Handelsbezeichnung Fahrzeug-Typ ABE/EWG-Nr.	kW-Bereich	Reifen	Reifenbezogene Auflagen und Hinweise	Auflagen und Hinweise
VW Golf (VIII) GTI CD e1*2007/46*2014*..	180	205/50R17	A94 M+S	A16 A18 A58 F24 Flh NoE NoP S03
	180	215/45R17	A90 M+S	
	180	225/45R17	A12	
	180	235/45R17	A12	
VW Golf (VIII) Plug-in-Hybrid CD e1*2007/46*2014*..	110	205/50R17	A12	A16 A18 A58 F24 Flh KOV V17 S03
	110	215/45R17	A94	
	110	225/45R17	A12	
	110	235/45R17	A12	
VW Golf Plus 1KP e1*2001/116*0304*..; e1*2007/46*0491*..	55-125	205/50R17	A01 K1a K1b K2b K56	A12 A16 A18 A58 V17 S01
	55-125	215/45R17	T87 T88 T91	
	55-125	225/45R17	A01 K1a K1b K2b K56	
VW Golf Sportsvan AUV, 1KM e1*2007/46*0627*..; e1*2007/46*0492*08-.. - incl. Facelift 2017	63-85	205/50R17		A12 A16 A18 A58 F23 V17 S01
	63-85	215/45R17		
	63-85	225/45R17		
	63-85	235/45R17	A01 K1a K2b K3c K8g	
VW Golf Sportsvan AUV, 1KM e1*2007/46*0627*..; e1*2007/46*0492*08-.. - incl. Facelift 2017	63-110	205/50R17		A12 A16 A18 A58 F24 V17 S01
	63-110	215/45R17		
	63-110	225/45R17		
	63-110	235/45R17	A01 K1a K2b K3c	
VW Jetta 1KM e1*2001/116*0328*..	66-147	205/50R17	K1a K2b K56	A01 A12 A16 A18 A58 Sth V17 S01
	66-147	215/45R17	K1a K2b K56	
	66-147	225/45R17	K1a K1b K2b K56	
VW Jetta (VI) 16, 16H e1*2007/46*0539*..; e1*2007/46*0584*..	77 - 155	205/50R17	A01 K1a K1b K2b	A12 A16 A18 A58 Sth S01
	77 - 155	215/45R17		
	77 - 155	225/45R17	A01 K1a K1b K2b	
	77 - 155	235/45R17	A01 K1c K2b K3a K6g K8e	
VW Passat (V) 3BG e1*98/14*0157*.., e1*2001/116*0157*..	74-142	215/45R17	T87 T88 T91	A01 A12 A16 A18 Car Lim LK6 S01
VW Passat (V) W8 3BS e1*98/14*0173*.., e1*2001/116*0173*..	202	205/50R17	M+S T93	A12 A16 A18 B03 B11 Car Lim S01
	202	215/45R17	M+S T91	
	202	225/45R17	T90 T91 T93	
VW Passat (VI) 3C e1*2001/116* 0307*00-23	75-147	205/50R17	R37	A12 A16 A18 Lim V17 S01
	75-147	215/45R17	R37 T87 T88 T91	
	75-147	215/50R17		
	75-147	225/45R17		
	75-147	235/45R17		
VW Passat (VI) 3C e1*2001/116* 0307*00-23	184	205/50R17	M+S	A12 A16 A18 Lim V17 S01
	184	215/45R17	M+S T87 T88 T91	
	184	215/50R17	M+S	
	184	225/45R17	M+S	
	184	235/45R17		

§22 48679*09

Handelsbezeichnung Fahrzeug-Typ ABE/EWG-Nr.	kW-Bereich	Reifen	Reifenbezogene Auflagen und Hinweise	Auflagen und Hinweise
VW Passat (VI) Variant 3C e1*2001/116* 0307*00-23	75-147	205/50R17	R37 T89 T93	A12 A16 A18 Car V17 S01
	75-147	215/45R17	R37 T87 T88 T91	
	75-147	215/50R17	T90	
	75-147	225/45R17	T90	
	75-147	235/45R17		
VW Passat (VI) Variant 3C e1*2001/116* 0307*00-23	184	205/50R17	M+S T93	A12 A16 A18 Car S01
	184	215/45R17	M+S T91	
	184	215/50R17	M+S T91	
	184	225/45R17	M+S T91	
	184	235/45R17		
VW Passat (VII) 3C, 3c e1*2001/116* 0307*24-36; e1*2007/46* 0502*00-10, 0547*00-03 - ab Modell 2011	77-155	205/50R17	A90 T89 T93	A16 A18 Car Lim V17 VoA S01
	77-155	215/45R17	A33 T87 T91	
	77-155	215/50R17	A12 T91 T95	
	77-155	225/45R17	A12 T91 T94	
	77-155	235/45R17	A12	
VW Passat (VII) 3C, 3c e1*2001/116* 0307*24-36; e1*2007/46* 0502*00-10, 0547*00-03 - mit Radhaus- Verbreiterungen - ab Modell 2011	77-155	205/50R17	A90 T89 T93	A16 A18 Car KMV Lim V17 VoA S01
	77-155	215/45R17	A33 T87 T91	
	77-155	215/50R17	A12 T91 T95	
	77-155	225/45R17	A12 T91 T94	
	77-155	235/45R17	A12	
VW Passat (VIII) 3C e1*2001/116* 0307*37-.. - Limousine / Variant ab MJ 2015 (B8/3G) - incl. Facelift 2019	88-140	235/50R17	R03	A12 A16 A18 A57 Car Lim NoP V00 V17 VoA S02
	88-206	215/50R17		
	88-206	215/55R17		
	88-206	225/50R17		
	88-206	245/45R17		
VW Passat (VIII) GTE 3C e1*2001/116* 0307*41-.. - Limousine / Variant ab MJ 2015 (B8/3G) - Plug-In Hybrid - incl. Facelift 2019	115	215/50R17		A12 A16 A18 A58 Car Lim V17 VoA S02
	115	215/55R17		
	115	225/50R17		
	115	235/50R17	R03	
	115	245/45R17		
VW Phaeton 3D, 3d e1*98/14*0189*..; e1*2001/116*0189*..; DE*2007/46*0452*..; e1*2007/46*0452*..	165-246	235/55R17	T97 146	A12 A16 A18 B03 BnK Lim S01
	165-246	245/50R17	146	

§22 48679*09

Handelsbezeichnung Fahrzeug-Typ ABE/EWG-Nr.	kW-Bereich	Reifen	Reifenbezogene Auflagen und Hinweise	Auflagen und Hinweise
VW Sharan (I) 7M e1*93/81,95/54, 98/14,2001/116 *0023*..	66-150	225/45R17	K2b K56 T91 T93 T94	A01 A12 A16 A18 K46 V17 S04
	66-150	235/45R17	K1a K2c K42 K56 T93 T94 T97	
VW Tiguan (I) 5N e1*2001/116* 0450*00-10; e1*2007/46* 0487*00-01	81-155	215/60R17		A12 A16 A18 A57 S02
	81-155	225/55R17		
	81-155	235/55R17		
	81-155	245/50R17	A01 K2b	
VW Tiguan (I) 5N e1*2001/116* 0450*00-23; e1*2007/46* 0487*00-14 - incl. Facelift 2011 - mit Radhaus-Verbreiterungen	81-155	215/60R17		A12 A16 A18 A57 KMV S02
	81-155	225/55R17		
	81-155	235/55R17		
	81-155	245/50R17		
VW Tiguan (I) 5N e1*2001/116* 0450*11-23; e1*2007/46* 0487*02-14 - ab Facelift 2011	81-155	215/60R17		A12 A16 A18 A57 S02
	81-155	225/55R17		
	81-155	235/55R17		
	81-155	245/50R17		
VW Tiguan (II) 5N e1*2001/116* 0450*24-..; e1*2007/46* 0487*15-.. - ab Modell 2016 - incl. Facelift 2021	85-180	215/65R17	A92	A16 A18 A57 MpH S02
	85-180	225/60R17	A92	
	85-180	225/65R17	A12	
VW Tiguan (II) Allspace 5N e1*2001/116* 0450*31-..	110-180	215/65R17	A92 145	A16 A18 A57 S02
	110-180	225/60R17	A92 146	
	110-180	225/65R17	A12 143	
VW Tiguan (II) Allspace R-Line 5N e1*2001/116* 0450*31-..	110-180	215/65R17	A92 145	A16 A18 A57 RQ3 S02
	110-180	225/60R17	A92 146	
	110-180	225/65R17	A12 143	

§22 48679*09

Handelsbezeichnung Fahrzeug-Typ ABE/EWG-Nr.	kW-Bereich	Reifen	Reifenbezogene Auflagen und Hinweise	Auflagen und Hinweise
VW Tiguan (II) R-Line 5N e1*2001/116* 0450*24-..; e1*2007/46* 0487*15-.. - ab Modell 2016 - incl. Facelift 2021	85-180	215/65R17	A92	A16 A18 A57 MpH RQ3 S02
	85-180	225/60R17	A92	
	85-180	225/65R17	A12	
VW Touran (I) 1T e1*2001/116* 0211*00-22; e1*2007/46* 0357*00-01	66-125	205/50R17	K1a K2b T89 T93	A01 A12 A16 A18 A58 Npf V17 S01
	66-125	215/45R17	K1a K2b T87 T91	
	66-125	225/45R17	K1c K2b	
VW Touran (I) 1T, 1t e1*2001/116* 0211*23-35; e1*2007/46* 0357*02-13, 0506*.. ab MJ 2011	66-130	205/50R17	K2b T89 T93	A01 A12 A16 A18 A58 Npf V17 S01
	66-130	215/45R17	K2b T91	
	66-130	225/45R17	K2b	
VW Touran (II) 1T e1*2001/116* 0211*36-..; e1*2007/46*0357*14-.. ab MJ 2016	81-140	205/55R17	K1a	A01 A12 A16 A18 A58 V17 S02
	81-140	215/50R17	K1a K2b K6g	
	81-140	215/55R17	K1a K2b K6g	
	81-140	225/50R17	K1c K2b K3c K6h	
	81-140	235/50R17	K1c K2b K3c K5b K6h K6i K8d	
	81-140	245/45R17	K1c K2b K3c K6h	
VW T-ROC A1 e13*2007/46*1845*..	81-140	205/55R17		A12 A16 A18 A57 Flh S03
	81-140	205/60R17		
	81-140	215/50R17		
	81-140	215/55R17		
VW T-ROC Cabriolet A1 e13*2007/46*1845*..	81-110	205/55R17	M+S	A12 A16 A18 A58 Cbo S03
	81-110	205/60R17	M+S	
	81-110	215/50R17		
	81-110	215/55R17		

Allgemeine Hinweise

Im Fahrzeug vorgeschriebene Fahrzeugsysteme, z. B. Reifendruckkontrollsysteme, müssen nach Anbau der Räder funktionsfähig bleiben.

Wird eine in diesem Gutachten aufgeführte Reifengröße verwendet, die nicht bereits in den Fahrzeugpapieren (u. a. Fahrzeugschein, Zulassungsbescheinigung I oder COC-Papier) genannt ist, so sind die Angaben über die Reifengröße in den Fahrzeugpapieren (Fahrzeugschein bzw. -brief, Zulassungsbescheinigung I) durch die Zulassungsstelle berichtigen zu lassen. Diese Berichtigung ist dann nicht erforderlich, wenn die ABE des Sonderrades eine Freistellung von der Pflicht zur Berichtigung der Fahrzeugpapiere enthält.

§22 48679*09

Die mindestens erforderlichen Geschwindigkeitsbereiche (mit Ausnahme der M+S-Profile) und Tragfähigkeiten der zu verwendenden Reifen sind den Fahrzeugpapieren (Fahrzeugbrief und -schein, Zulassungsbescheinigung I) zu entnehmen. Abschläge der Tragfähigkeit aufgrund der Fahrzeughöchstgeschwindigkeit sind zu berücksichtigen.

Fahrzeughöchst-geschwindigkeit	Tragfähigkeit (%) Geschwindigkeitssymbol (GSY)		
	V	W	Y
210 km/h	100%	100%	100%
220 km/h	97%	100%	100%
230 km/h	94%	100%	100%
240 km/h	91%	100%	100%
250 km/h	-	95%	100%
260 km/h	-	90%	100%
270 km/h	-	85%	100%
280 km/h	-	-	95%
290 km/h	-	-	90%
300 km/h	-	-	85%

Ferner sind nur Reifen einer Bauart und achsweise eines Reifentyps zulässig. Bei Verwendung unterschiedlicher Reifentypen auf Vorder- und Hinterachse sind die Hinweise des Fahrzeug- und / oder Reifenherstellers zu beachten.

Das Fahrwerk und die Bremsaggregate müssen, mit Ausnahme der in der entsprechenden Auflage aufgeführten Umrüstmaßnahmen, dem Serienstand entsprechen. Die Zulässigkeit weiterer Veränderungen ist gesondert zu beurteilen.

Wird das serienmäßige Ersatzrad verwendet, soll mit mäßiger Geschwindigkeit und nicht länger als erforderlich gefahren werden. Es müssen die serienmäßigen Befestigungsteile verwendet werden. Bei Fahrzeugen mit Allradantrieb darf nur ein Ersatzrad mit gleicher Reifengröße bzw. gleichem Abrollumfang verwendet werden.

Die Bezieher der Räder sind darauf hinzuweisen, dass der vom Reifenhersteller vorgeschriebene Reifenfülldruck zu beachten ist.

Spezielle Auflagen und Hinweise

143 Das Sonderrad (gepr. Radlast) ist in Verbindung mit dieser Reifengröße nur zulässig bis zu einer zul. Achslast von 1430 kg. Eine erhöhte zulässige Achslast bei Anhängerbetrieb (siehe Ziff. 33 zu Ziff. 16 h bzw. Feld 22 zu Feld 7.1-8.3 in den Fahrzeugpapieren) ist zu beachten.

145 Das Sonderrad (gepr. Radlast) ist in Verbindung mit dieser Reifengröße nur zulässig bis zu einer zul. Achslast von 1450 kg. Eine erhöhte zulässige Achslast bei Anhängerbetrieb (siehe Ziff. 33 zu Ziff. 16 h bzw. Feld 22 zu Feld 7.1-8.3 in den Fahrzeugpapieren) ist zu beachten.

146 Das Sonderrad (gepr. Radlast) ist in Verbindung mit dieser Reifengröße nur zulässig bis zu einer zul. Achslast von 1460 kg. Eine erhöhte zulässige Achslast bei Anhängerbetrieb (siehe Ziff. 33 zu Ziff. 16 h bzw. Feld 22 zu Feld 7.1-8.3 in den Fahrzeugpapieren) ist zu beachten.

A01 Nach Durchführung der Technischen Änderung ist das Fahrzeug unter Vorlage der vorliegenden ABE unverzüglich einem amtlich anerkannten Sachverständigen oder Prüfer für den Kraftfahrzeugverkehr oder einem Prüfingenieur einer Überwachungsorganisation nach Nummer 4 der Anlage VIIIb zur StVZO zur Durchführung und Bestätigung der in der ABE vorgeschriebenen Änderungsabnahme vorzuführen.

A12 Die Verwendung von Schneeketten ist nicht zulässig.

§22 48679*09

A13 Es dürfen nur feingliedrige Schneeketten, die nicht mehr als 15 mm einschließlich Kettenschloss auftragen, an der Vorderachse verwendet werden.

A16 Zum Auswuchten der Räder dürfen an der Felgeninnenseite nur Klebegewichte unterhalb der Felgenschulter angebracht werden. Bei Anbringung der Klebegewichte im Felgenbett ist auf einen Mindestabstand von 2 mm zum Bremssattel bzw. zu den Fahrwerksteilen zu achten.

A18 Es sind nur schlauchlose Reifen zulässig. Werden keine Ventile mit TPMS-Sensoren verwendet, sind ausschließlich Metallschraubventile mit Befestigung von außen, die den Normen DIN, E.T.R.T.O oder Tire and Rim entsprechen, zulässig. Werden Ventile mit TPMS-Sensoren verwendet, so sind die Hinweise und Vorgaben der Hersteller zu beachten. Die Ventile und Sensoren müssen für den vorgeschriebenen Luftdruck und die bauartbedingte Höchstgeschwindigkeit geeignet sein. Die Ventile dürfen nicht über den Felgenrand hinausragen.

A30 Die Verwendung von Schneeketten wurde nicht geprüft.

A33 Es dürfen nur feingliedrige Schneeketten, die nicht mehr als 12 mm einschließlich Kettenschloss auftragen, an der Vorderachse verwendet werden.

A56 Die Rad-/Reifen-Kombination ist nur zulässig an Fahrzeugausführungen mit Allradantrieb (z.B. 4WD, Quattro, Syncro, 4-Matic, 4x4 u. ä.)

A57 Diese Rad-/Reifen-Kombination(en) ist (sind) zulässig an Fahrzeugausführungen mit Front bzw. Heck-Antrieb und Allradantrieb (z.B. 2WD, 4WD, Quattro, Syncro, 4-Matic, 4x4, u. ä.)

A58 Rad-Reifen-Kombination(en) nicht zulässig an Fahrzeugen mit Allradantrieb.

A59 Nicht zulässig für Fahrzeugausführungen mit verlängerter Karosserie.

A60 Auch zulässig für Fahrzeugausführungen mit verlängerter Karosserie.

A67 Rad/Reifen Kombination für Fahrzeugausführungen mit langem Radstand (Caddy Maxi, 1. oder 20. Stelle des Versionenschlüssels, Feld D2, Zeile3 = L).

A90 Es dürfen nur feingliedrige Schneeketten, die nicht mehr als 9 mm einschließlich Kettenschloss auftragen, an den laut Betriebsanleitung dafür vorgesehenen Achsen verwendet werden.

A91 Es dürfen nur feingliedrige Schneeketten, die nicht mehr als 10 mm einschließlich Kettenschloss auftragen, an den laut Betriebsanleitung dafür vorgesehenen Achsen verwendet werden.

A92 Es sind nur spezielle feingliedrige Schneeketten ohne Kettenglieder auf der Reifeninnenseite mit umlaufendem Kettenband auf der Lauffläche, welches maximal 12mm aufträgt, an den laut Betriebsanleitung dafür vorgesehenen Achsen zulässig. Die Hinweise des Fahrzeug- und Kettenherstellers sind zu beachten.

A94 Es dürfen nur feingliedrige Schneeketten, die nicht mehr als 7 mm einschließlich Kettenschloss auftragen, an den laut Betriebsanleitung dafür vorgesehenen Achsen verwendet werden.

Au9 Aufgrund fehlender Freigängigkeit zur Bremsanlage ist das Rad nicht zulässig für Fahrzeugausführungen mit Bremssattel Typ Lucas CN2 6465/2 in Verbindung mit Bremsscheibendurchmesser 321 mm an Achse 1.

B03 Die Zulässigkeit der Sonderräder ist nicht geprüft für Fahrzeuge, die serienmäßig ausschließlich mit größeren und/oder breiteren Serienrädern für Sommerbereifung (nicht M+S Reifen) ausgerüstet sind (u. a. Fahrzeugschein, Zulassungsbescheinigung I, COC-Papier oder Bedienungsanleitung).

§22 48679*09

B11 Nur zulässig an Fahrzeugen mit Bremsscheibe 333x32mm (Sattel 2FN 4223 Ate).

BW7 Aufgrund fehlender Freigängigkeit zur Bremsanlage sind die Räder nicht zulässig an Fahrzeugen mit Bremsscheibendurchmesser 370 mm an Achse1.

BnK Die Räder sind nicht an Fahrzeugausführungen mit Keramik-Bremsen zulässig.

Car Die Rad/Reifen-Kombination ist zulässig für Fahrzeugausführungen der Karosserieform Kombilimousine (Avant, Break, Caravan, Grandtour, Kombi, Sportswagon, T-Modell, Touring, Tourer, Turnier, Variant, …).

Cbo Die Rad-/Reifen-Kombination ist zulässig für Fahrzeugausführungen der Karosserieform Cabrio-Limousine, Roadster.

Cpe Die Rad-/Reifen-Kombination ist zulässig für Fahrzeugausführungen der Karosserieform Coupé.

F23 Rad/Reifen-Kombination nur für Fahrzeugausführungen mit Verbundlenkerhinterachse.

F24 Rad/Reifen-Kombination nur für Fahrzeugausführungen mit Viel- bzw. Mehrlenkerhinterachse (Einzelradaufhängung).

Flh Die Rad-/Reifen-Kombination ist zulässig für Fahrzeugausführungen der Karosserieform Schrägheckklimousine (Fließheck, 3-türig und 5-türig).

G01 Es ist der Nachweis zu erbringen, dass die Anzeige des Geschwindigkeitsmessers und Wegstreckenzählers innerhalb der Toleranzen (75/443/EWG, ECE-R39, § 57 StVZO) liegt. Wird die Anzeige angeglichen, sind die in den Fahrzeugpapieren (u. a. Fahrzeugschein, Zulassungsbescheinigung I oder COC-Papier) eingetragenen Reifengrößen zu überprüfen.

G67 Ist die Reifengröße 225/60R16 keine der serienmäßigen Reifengrößen (u. a. Fahrzeugschein, Zulassungsbescheinigung I, COC-Papier oder Bedienungsanleitung), so ist der Nachweis zu erbringen, dass die Anzeige des Geschwindigkeitsmessers und Wegstreckenzählers innerhalb der Toleranzen (75/443/EWG, ECE-R39, § 57 StVZO) liegt. Wird die Anzeige angeglichen, sind die in den Fahrzeugpapieren (u. a. Fahrzeugschein, Zulassungsbescheinigung I oder COC-Papier) eingetragenen Reifengrößen zu überprüfen.

K1a Die Radabdeckung an Achse 1 ist durch Ausstellen der Frontschürze und des Kotflügels oder durch Anbau von dauerhaft befestigten Karosserieteilen im Bereich 0° bis 30° vor Radmitte herzustellen. Die gesamte Breite der Rad-/Reifenkombination muss, unter Beachtung des maximal möglichen Betriebsmaßes des Reifens (1,04-fache der Nennbreite des Reifens), in dem oben genannten Bereich abgedeckt sein.

K1b Die Radabdeckung an Achse 1 ist durch Ausstellen des Kotflügels oder durch Anbau von dauerhaft befestigten Karosserieteilen im Bereich 0° bis 50° hinter Radmitte herzustellen. Die gesamte Breite der Rad-/Reifenkombination muss, unter Beachtung des maximal möglichen Betriebsmaßes des Reifens (1,04-fache der Nennbreite des Reifens), in dem oben genannten Bereich abgedeckt sein.

K1c Die Radabdeckung an Achse 1 ist durch Ausstellen der Frontschürze und des Kotflügels oder durch Anbau von dauerhaft befestigten Karosserieteilen im Bereich 30° vor bis 50° hinter Radmitte herzustellen. Die gesamte Breite der Rad-/Reifenkombination muss, unter Beachtung des maximal möglichen Betriebsmaßes des Reifens (1,04-fache der Nennbreite des Reifens), in dem oben genannten Bereich abgedeckt sein.

§22 48679*09

K1v Die Rad-/Reifenkombination ist zulässig für Fahrzeugausführungen mit serienmäßigen Zusatzradabdeckungen an Achse 1 im Bereich 30° vor Radmitte (wheel cover, flaps,...).

K2b Die Radabdeckung an Achse 2 ist durch Ausstellen der Heckschürze und des Kotflügels oder durch Anbau von dauerhaft befestigten Karosserieteilen im Bereich 0° bis 50° hinter Radmitte herzustellen. Die gesamte Breite der Rad-/Reifenkombination muss, unter Beachtung des maximal möglichen Betriebsmaßes des Reifens (1,04-fache der Nennbreite des Reifens), in dem oben genannten Bereich abgedeckt sein.

K2c Die Radabdeckung an Achse 2 ist durch Ausstellen der Heckschürze und des Kotflügels oder durch Anbau von dauerhaft befestigten Karosserieteilen im Bereich 30° vor bis 50° hinter Radmitte herzustellen. Die gesamte Breite der Rad-/Reifenkombination muss, unter Beachtung des maximal möglichen Betriebsmaßes des Reifens (1,04-fache der Nennbreite des Reifens), in dem oben genannten Bereich abgedeckt sein.

K2h Die Rad-/Reifenkombination ist zulässig für Fahrzeugausführungen mit serienmäßigen Zusatzradabdeckungen an Achse 2 im Bereich 50° hinter Radmitte (wheel cover, flaps,...).

K34 Die Funktion der Schiebetüren ist zu überprüfen.

K3a An Achse 1 sind die Schrauben zur Befestigung der Radhausinnenverkleidung an den Radhausausschnittkanten (100 mm hinter Radmitte) zu entfernen und die Befestigungslasche vollständig nach oben zu biegen. Die Radhausinnenverkleidungen sind anschließend dauerhaft neu zu befestigen.

K3c An Achse 1 sind die Schrauben zur Befestigung der Radhausinnenverkleidung an den Radhausausschnittkanten (100 mm vor Radmitte) zu entfernen und die Befestigungslasche vollständig nach oben zu biegen. Die Radhausinnenverkleidungen sind anschließend dauerhaft neu zu befestigen.

K41 An Achse 1 ist durch Nacharbeiten der Radhausausschnittkanten eine ausreichende Freigängigkeit der Rad-Reifenkombination herzustellen.

K42 An Achse 2 ist durch Nacharbeiten der Radhausausschnittkanten eine ausreichende Freigängigkeit der Rad-Reifenkombination herzustellen.

K45 An Achse 1 ist durch Nacharbeiten der Radhausinnenkotflügel, Kunststoffeinsätze bzw. deren Befestigungsteile eine ausreichende Freigängigkeit der Rad-Reifenkombination herzustellen. Ein evtl. vorhandener Spritzschutz für den Ansaugweg des Luftfilters muss erhalten bleiben.

K46 An Achse 2 ist durch Nacharbeiten der Radhausinnenkotflügel, Kunststoffeinsätze bzw. deren Befestigungsteile eine ausreichende Freigängigkeit der Rad-Reifenkombination herzustellen.

K4i An Achse 2 ist die Radhausinnenverkleidung an der Radhausausschnittkante auszuschneiden bzw. um 5 mm zu kürzen und anschließend dauerhaft neu zu befestigen.

K56 Durch Nacharbeit der Heckschürze am Übergang zum Radhausausschnitt ist eine ausreichende Freigängigkeit der Rad-Reifenkombination herzustellen.

K5b An Achse 1 sind die Radhausausschnittkanten im Bereich 150 mm vor bis 150 mm hinter Radmitte vollständig umzulegen.

K6g An Achse 2 ist die Befestigungslasche der Heckschürze am Übergang zur Radhausausschnittkante um 5 mm zu kürzen oder um das gleiche Maß nach hinten/oben zu biegen.

§22 48679*09

K6h An Achse 2 ist die Befestigungslasche der Heckschürze am Übergang zur Radhausausschnittkante um 10 mm zu kürzen oder um das gleiche Maß nach hinten/oben zu biegen. Die Befestigungsschraube ist soweit wie möglich nach hinten zu versetzen.

K6i An Achse 2 sind die in das Radhaus ragenden Kanten der Heckschürze auf einer Länge von 100 mm bis auf die Innenkontur des umgelegten Radlaufes folgend zu kürzen.

K6j An Achse 2 sind die Radhausausschnittkanten am Übergang zur Heckschürze vollständig umzulegen.

K8d An Achse 2 sind die Radhausausschnittkanten im Bereich 100 mm vor bis 200 mm hinter Radmitte um 5 mm aufzuweiten.

K8e An Achse 2 sind die Radhausausschnittkanten im Bereich 200 mm vor bis 200 mm hinter Radmitte um 5 mm aufzuweiten.

K8g An Achse 2 sind die Radhausausschnittkanten im Bereich 400 mm vor bis 200 mm hinter Radmitte um 5 mm aufzuweiten.

K8h An Achse 2 sind die Radhausausschnittkanten im Bereich 300 mm vor bis 200 mm hinter Radmitte um 5 mm aufzuweiten.

KMV Betrifft nur Fahrzeugvarianten mit serienmäßigen Kunststoffverbreiterungen bzw. mit zusätzlichen Kotflügelverbreiterungen (Radlaufleisten).

KOV Betrifft nur Fahrzeugvarianten ohne serienmäßige Kunststoffverbreiterungen bzw. ohne zusätzliche Kotflügelverbreiterungen (Radlaufleisten).

LK6 An Achse 1 ist durch Begrenzen des Lenkeinschlages oder durch Nacharbeit der Radhausinnenkotflügel bzw. der Kunststoffeinsätze im Bereich der Radinnenseite eine ausreichende Freigängigkeit der Rad-Reifenkombination herzustellen.

Lim Die Rad-/Reifen-Kombination ist zulässig für Fahrzeugausführungen der Karosserieform Limousine.

M+S Diese Reifengröße ist nur zulässig als M+S-Bereifung.

MpH Auch zulässig für Fahrzeugausführungen mit Hybridantrieb (Hybridelektrofahrzeug; HEV), incl. Plug-in-Hybrid Fahrzeuge bzw. extern aufladbare Hybrid-Elektro-Fahrzeuge (PHEV bzw. OVC-HEV).

NBF Nicht für gepanzerte bzw. beschussgeschützte Fahrzeugausführungen.

NoE Nicht für "reines" Elektrofahrzeug (Battery Electric Vehicle "BEV").

NoP Nicht für Plug-in Hybrid-Fahrzeuge bzw. extern aufladbare Hybrid-Elektro-Fahrzeuge (PHEV bzw. OVC-HEV).

Npf Rad-Reifen-Kombination(en) nicht zulässig für Fahrzeugausführungen Fun, Cross, Scout, usw. (Fahrzeugvarianten mit Radlaufverbreiterungen).

R03 Diese Reifengröße ist nur an Achse 2 zulässig.

R09 Diese Reifengröße ist nur zulässig, wenn sie bereits als Serienbereifung freigegeben ist (Fahrzeugschein, Zulassungsbescheinigung I oder COC-Papier).

§22 48679*09

R35 Bei dieser Serien-Reifengröße sind die Empfehlungen des Fahrzeugherstellers zu beachten (u. a. Fahrzeugschein, Zulassungsbescheinigung I, COC-Papier oder Bedienungsanleitung).

R37 Diese Reifengröße ist nicht geprüft für Fahrzeuge, die serienmäßig ausschließlich mit größeren und/oder breiteren Reifengrößen (u. a. Fahrzeugschein, Zulassungsbescheinigung I, COC-Papier oder Bedienungsanleitung) ausgerüstet sind.

R70 Für das Fahrzeug ist die Reifengröße auf der im Gutachten genannten Radgröße durch den Reifenhersteller zu bestätigen. Diese Bestätigung ist vom Führer des Fahrzeugs mitzuführen.

R92 Diese Rad-Reifen-Kombination(en) ist/sind nur zulässig bei Fahrzeugen mit serienmäßiger Reifengröße 235/45R18 oder 235/40R19 (u. a. Fahrzeugschein, Zulassungsbescheinigung I, COC-Papier oder Bedienungsanleitung).

RQ3 Diese Rad-Reifen-Kombinationen sind zulässig bei Fahrzeugen mit Radhausverbreiterungen (Kotflügelverbreiterungen, Radlaufleisten) in Verbindung mit wahlweisen Serien-Rädern: 8,5x19, ET38 mit 255/45R19 bzw. 8,5x20, ET38 mit 255/40R20 (u.a. Fahrzeugschein, Zulassungsbescheinigung I, COC-Papier oder Bedienungsanleitung).

S01 Zur Befestigung der Räder dürfen nur die mitgelieferten Befestigungsmittel Nr. S01 (siehe Seite 1) verwendet werden.

S02 Zur Befestigung der Räder dürfen nur die mitgelieferten Befestigungsmittel Nr. S02 (siehe Seite 1) verwendet werden.

S03 Zur Befestigung der Räder dürfen nur die mitgelieferten Befestigungsmittel Nr. S03 (siehe Seite 1) verwendet werden.

S04 Zur Befestigung der Räder dürfen nur die mitgelieferten Befestigungsmittel Nr. S04 (siehe Seite 1) verwendet werden.

SeF Die Rad-/Reifenkombination ist nicht zulässig für Fahrzeugausführung Seat Altea Freetrack (Typ 5P, 5PN)

Sth Die Rad-/Reifen-Kombination ist zulässig für Fahrzeugausführungen der Karosserieform Stufenheck.

T00 Reifen (LI 100) nur zulässig für Fahrzeuge mit zul. Achslasten bis 1600 kg (Fzg.-Schein, Ziff. 16 bzw. Zulassungsbescheinigung Feld 8). Abschläge der Tragfähigkeit aufgrund der Bauartbedingten Höchstgeschwindigkeit (Fzg.-Schein, Ziff. 6 bzw. Zulassungsbescheinigung Feld T) sind zu berücksichtigen.

T01 Reifen (LI 101) nur zulässig für Fahrzeuge mit zul. Achslasten bis 1650 kg (Fzg.-Schein, Ziff. 16 bzw. Zulassungsbescheinigung Feld 8). Abschläge der Tragfähigkeit aufgrund der Bauartbedingten Höchstgeschwindigkeit (Fzg.-Schein, Ziff. 6 bzw. Zulassungsbescheinigung Feld T) sind zu berücksichtigen.

T87 Reifen (LI 87) nur zulässig für Fahrzeuge mit zul. Achslasten bis 1090 kg (Fzg.-Schein, Ziff. 16 bzw. Zulassungsbescheinigung Feld 8). Abschläge der Tragfähigkeit aufgrund der Bauartbedingten Höchstgeschwindigkeit (Fzg.-Schein, Ziff. 6 bzw. Zulassungsbescheinigung Feld T) sind zu berücksichtigen.

T88 Reifen (LI 88) nur zulässig für Fahrzeuge mit zul. Achslasten bis 1120 kg (Fzg.-Schein, Ziff. 16 bzw. Zulassungsbescheinigung Feld 8). Abschläge der Tragfähigkeit aufgrund der Bauartbedingten Höchstgeschwindigkeit (Fzg.-Schein, Ziff. 6 bzw. Zulassungsbescheinigung Feld T) sind zu berücksichtigen.

§22 48679*09

T89 Reifen (LI 89) nur zulässig für Fahrzeuge mit zul. Achslasten bis 1160 kg (Fzg.-Schein, Ziff. 16 bzw. Zulassungsbescheinigung Feld 8). Abschläge der Tragfähigkeit aufgrund der Bauartbedingten Höchstgeschwindigkeit (Fzg.-Schein, Ziff. 6 bzw. Zulassungsbescheinigung Feld T) sind zu berücksichtigen.

T90 Reifen (LI 90) nur zulässig für Fahrzeuge mit zul. Achslasten bis 1200 kg (Fzg.-Schein, Ziff. 16 bzw. Zulassungsbescheinigung Feld 8). Abschläge der Tragfähigkeit aufgrund der Bauartbedingten Höchstgeschwindigkeit (Fzg.-Schein, Ziff. 6 bzw. Zulassungsbescheinigung Feld T) sind zu berücksichtigen.

T91 Reifen (LI 91) nur zulässig für Fahrzeuge mit zul. Achslasten bis 1230 kg (Fzg.-Schein, Ziff. 16 bzw. Zulassungsbescheinigung Feld 8). Abschläge der Tragfähigkeit aufgrund der Bauartbedingten Höchstgeschwindigkeit (Fzg.-Schein, Ziff. 6 bzw. Zulassungsbescheinigung Feld T) sind zu berücksichtigen.

T93 Reifen (LI 93) nur zulässig für Fahrzeuge mit zul. Achslasten bis 1300 kg (Fzg.-Schein, Ziff. 16 bzw. Zulassungsbescheinigung Feld 8). Abschläge der Tragfähigkeit aufgrund der Bauartbedingten Höchstgeschwindigkeit (Fzg.-Schein, Ziff. 6 bzw. Zulassungsbescheinigung Feld T) sind zu berücksichtigen.

T94 Reifen (LI 94) nur zulässig für Fahrzeuge mit zul. Achslasten bis 1340 kg (Fzg.-Schein, Ziff. 16 bzw. Zulassungsbescheinigung Feld 8). Abschläge der Tragfähigkeit aufgrund der Bauartbedingten Höchstgeschwindigkeit (Fzg.-Schein, Ziff. 6 bzw. Zulassungsbescheinigung Feld T) sind zu berücksichtigen.

T95 Reifen (LI 95) nur zulässig für Fahrzeuge mit zul. Achslasten bis 1380 kg (Fzg.-Schein, Ziff. 16 bzw. Zulassungsbescheinigung Feld 8). Abschläge der Tragfähigkeit aufgrund der Bauartbedingten Höchstgeschwindigkeit (Fzg.-Schein, Ziff. 6 bzw. Zulassungsbescheinigung Feld T) sind zu berücksichtigen.

T96 Reifen (LI 96) nur zulässig für Fahrzeuge mit zul. Achslasten bis 1420 kg (Fzg.-Schein, Ziff. 16 bzw. Zulassungsbescheinigung Feld 8). Abschläge der Tragfähigkeit aufgrund der Bauartbedingten Höchstgeschwindigkeit (Fzg.-Schein, Ziff. 6 bzw. Zulassungsbescheinigung Feld T) sind zu berücksichtigen.

T97 Reifen (LI 97) nur zulässig für Fahrzeuge mit zul. Achslasten bis 1460 kg (Fzg.-Schein, Ziff. 16 bzw. Zulassungsbescheinigung Feld 8). Abschläge der Tragfähigkeit aufgrund der Bauartbedingten Höchstgeschwindigkeit (Fzg.-Schein, Ziff. 6 bzw. Zulassungsbescheinigung Feld T) sind zu berücksichtigen.

T98 Reifen (LI 98) nur zulässig für Fahrzeuge mit zul. Achslasten bis 1500 kg (Fzg.-Schein, Ziff. 16 bzw. Zulassungsbescheinigung Feld 8). Abschläge der Tragfähigkeit aufgrund der Bauartbedingten Höchstgeschwindigkeit (Fzg.-Schein, Ziff. 6 bzw. Zulassungsbescheinigung Feld T) sind zu berücksichtigen.

T99 Reifen (LI 99) nur zulässig für Fahrzeuge mit zul. Achslasten bis 1550 kg (Fzg.-Schein, Ziff. 16 bzw. Zulassungsbescheinigung Feld 8). Abschläge der Tragfähigkeit aufgrund der Bauartbedingten Höchstgeschwindigkeit (Fzg.-Schein, Ziff. 6 bzw. Zulassungsbescheinigung Feld T) sind zu berücksichtigen.

V00 Unterschiedliche Reifengrößen auf Vorder- und Hinterachse sind nicht zulässig für Fahrzeugausführungen mit Allradantrieb (z.B. AWD, 4-Matic, Syncro, 4x4,...).

§22 48679*09

V17 Bei Verwendung verschiedener Reifengrößen an Vorder- und Hinterachse sind folgende Reifenkombinationen, sofern die Reifengrößen in der Spalte "Reifen" aufgeführt sind, möglich:

	Vorderachse	Hinterachse
Nr. 1	195/40R17	215/35R17
Nr. 2	195/45R17	215/40R17
Nr. 3	205/40R17	225/35R17
Nr. 4	205/45R17	235/40R17
Nr. 5	205/50R17	225/45R17, 235/45R17, 245/40R17, 255/40R17
Nr. 6	205/55R17	225/50R17
Nr. 7	215/40R17	245/35R17
Nr. 8	215/45R17	235/40R17, 245/40R17
Nr. 9	215/50R17	235/45R17, 245/45R17, 275/40R17
Nr. 10	215/55R17	235/50R17
Nr. 11	225/45R17	245/40R17, 255/40R17
Nr. 12	225/50R17	245/45R17, 255/45R17
Nr. 13	225/55R17	245/50R17, 255/50R17
Nr. 14	235/45R17	255/40R17, 265/40R17
Nr. 15	235/50R17	255/45R17
Nr. 16	235/55R17	255/50R17
Nr. 17	235/60R17	255/55R17
Nr. 18	245/45R17	265/40R17, 275/40R17
Nr. 19	255/45R17	285/40R17

Es sind nur Reifen eines Herstellers und achsweise eines Profiltyps zulässig, für die der Reifen- oder Fahrzeughersteller die Eignung für das jeweilige Fahrzeug bestätigt. Diese Bestätigung ist vom Führer des Fahrzeugs mitzuführen.

VoA Nicht für Fahrzeugausführung VW Passat Alltrack (Typ 3C, 3c).

X27 Nicht zulässig bei Fahrzeugen (Audi A6 allroad, Typ 4B, 4F, 4F1) mit serienmäßigen Reifengrößen 215/65R16, 215/55R17, 225/55R17 oder 245/45R18 (u. a. Fahrzeugschein, Zulassungsbescheinigung I, COC-Papier oder Bedienungsanleitung).

Z16 Diese Rad-Reifen-Kombinationen sind zulässig bei Fahrzeugen mit 16-Zoll-Serien-Reifengrößen (u.a. Fahrzeugschein, Zulassungsbescheinigung I, COC-Papier oder Bedienungsanleitung).

Prüfort und Prüfdatum

Die Verwendungsprüfung fand am 16. November 2021 in Lambsheim statt.

Prüfergebnis

Aufgrund der durchgeführten Prüfungen bestehen keine technischen Bedenken o.g. Sonderräder unter Beachtung der Auflagen und Hinweise zu verwenden.

Die in diesem Gutachten aufgeführten Fahrzeugtypen entsprechen auch nach der Umrüstung den heute gültigen Vorschriften der StVZO. Das Gutachten verliert seine Gültigkeit, wenn sich entsprechende Bauvorschriften der StVZO ändern oder an den Kraftfahrzeugen Änderungen eintreten, die die Begutachtungspunkte beeinflussen.

§22 48679*09

Das Gutachten umfasst Blatt 1 bis 25 und gilt für Sonderräder ab Herstellungsdatum November 2011.

Der Technische Dienst Typprüfstelle Fahrzeuge/Fahrzeugteile der TÜV Rheinland Kraftfahrt GmbH, Am Grauen Stein, 51105 Köln ist mit seinem Ingenieurzentrum Technologiezentrum Typprüfstelle, Lambsheim für die angewendeten Prüfverfahren vom Kraftfahrt-Bundesamt entsprechend EG-FGV für das Typgenehmigungsverfahren des KBA unter der Nummer KBA-P 00010-96 benannt.

Lambsheim, 16. November 2021

Technischer Dienst TÜVRheinland Typprüfstelle Fahrzeuge/Fahrzeugteile

Wagner

00380303.DOC

§22 48679*09

Auftraggeber
Gewe Reifengroßhandel GmbH
Hans Geiger Straße 15
D-67661 Kaiserslautern
QM-Nr. 49 02 0160905

Prüfgegenstand PKW-Sonderrad
Modell AS2
Typ AS2-7517
Radgröße 7,5Jx17H2
Zentrierart Mittenzentrierung

Aus-führung	Kennzeichnung Rad/ Zentrierring	Lochzahl/ Loch-kreis- (mm)/ Mit-tenloch-ø (mm)	Einpress-tiefe (mm)	Rad-last (kg)	Abrollumfang (mm)
W3	AS2-7517 W3 / Ø72,5 / Ø66,6	5/112/66,6	35	730	2150

Kennzeichnungen
KBA-Nummer 48679
Herstellerzeichen TEC
Radtyp und Ausführung AS2-7517 (s.o.)
Radgröße 7,5Jx17H2
Einpresstiefe ET (s.o.)
Herstelldatum Monat und Jahr

Befestigungsmittel

Nr.	Art der Befestigungsmittel	Bund	Anzugsmoment (Nm)	Schaftlänge (mm)
S01	Schraube M12x1,5	Kegel 60°	110	23
S02	Schraube M12x1,5	Kegel 60°	130	23
S03	Schraube M12x1,5	Kegel 60°	130	26
S04	Schraube M14x1,5	Kegel 60°	120	28
S05	Schraube M14x1,5	Kegel 60°	130	28
S06	Schraube M14x1,5	Kegel 60°	140	28
S07	Schraube M14x1,5	Kegel 60°	150	28
S08	Schraube M14x1,5	Kegel 60°	130	32
S09	Schraube M14x1,5	Kegel 60°	150	32
S10	Schraube M12x1,5	Kegel 60°	140	26

Prüfungen

Entsprechend den Kriterien des VdTÜV Merkblattes 751 (in der jeweils gültigen Fassung) wurden an den im Verwendungsbereich aufgeführten Fahrzeugen Anbau-, Freigängigkeits- und Handlingsprüfungen durchgeführt.

Verwendungsbereich

Hersteller
Audi
Infiniti
Mercedes-Benz
Ssangyong

Spurverbreiterung innerhalb 2%

§22 48679*09

Handelsbezeichnung Fahrzeug-Typ ABE/EWG-Nr.	kW-Bereich	Reifen	Reifenbezogene Auflagen und Hinweise	Auflagen und Hinweise
Audi A4 B8, B81 e1*2001/116* 0430*00-41; e13*2007/46*1084*.. (FIN: WAUZZZ8K...)	88-125	205/55R17	R37	A12 A16 A18 A57 Car Lim V17 S04
	88-125	215/50R17	R37 T90 T91	
	88-140	205/55R17	M+S	
	88-140	215/50R17	M+S T90 T91	
	88-195	225/50R17		
	88-195	235/45R17		
	88-195	235/50R17	A01 K1a K1b K2b K41 K45 K56	
	88-195	245/45R17		
Audi A4 B8, B81 e1*2001/116* 0430*35-..; e13*2007/46* 1084*19-.. (FIN: WAUZZZF4...) - incl. Facelift 2019	90-150	205/55R17	A11 R37	A16 A18 A57 Car Lim V00 V17 S04
	90-150	215/50R17	A91 R37	
	90-210	225/50R17	A12	
	90-210	235/45R17	A91	
	90-210	245/45R17	A12	
Audi A5 B8, B81 e1*2001/116* 0430*00-49; e13*2007/46* 1084*00-31 - Coupé, Cabrio - Sportback (FIN: WAUZZZ8T..., WAUZZZ8F...,)	100-195	225/50R17	A13	A16 A18 A57 B03 Cbo Cpe Flh V17 S04
	100-195	235/45R17	A13	
	100-195	235/50R17	A12	
	100-195	245/45R17	A12	
Audi A6 / A6 Avant F2 e1*2007/46*1801*..	100-210	205/65R17	A91 146	A16 A18 A57 Car KOV L06 Lim NoP Z17 S04
	100-210	215/60R17	A91 146	
	100-210	215/65R17	A12 145	
	100-210	225/60R17	A91 146	
	100-210	235/55R17	A91 146	
	100-210	235/60R17	A12 144	
	100-210	245/55R17	A01 A12 K2b 146	
Audi A7 Sportback 4G, 4G1 e1*2007/46*0436*..; e13*2007/46*1147*.. - incl. Facelift 2014	140-245	235/55R17	A33 M+S	A16 A18 A57 S04
	140-245	245/50R17	A12 M+S	
	140-245	255/50R17	A12 M+S	
Audi A8 4H e1*2007/46*0284*.. e1*2007/46*0398*..	150-273	235/60R17	A33 M+S 144	A16 A18 A57 B03 NBF P38 S04
	150-273	245/55R17	A12 M+S 146	
	150-273	255/55R17	A12 M+S 145	
Audi Q5 (I) 8R, 8R1, 8R2 e1*2001/116*0473*..; e1*2001/116*0497*.., e13*2007/46*1083*..; e13*2007/46*1179*.. - incl. Facelift 2012	100-110	225/65R17	A58 A63 M+S R09 143	A16 A18 S06
	100-110	235/65R17	A12 A58 M+S 140	
	100-200	235/65R17	A32 A56 M+S 140	

§22 48679*09

Handelsbezeichnung Fahrzeug-Typ ABE/EWG-Nr.	kW-Bereich	Reifen	Reifenbezogene Auflagen und Hinweise	Auflagen und Hinweise
Audi Q5 (I) 8R, 8R1, 8R2 e1*2001/116*0473*..; e1*2001/116*0497*..; e13*2007/46*1083*..; e13*2007/46*1179*.. - incl. Facelift 2012 - mit Radhaus-Verbreiterungen	100-110	225/65R17	A58 A63 M+S R09 143	A16 A18 KMV S06
	100-110	235/65R17	A12 A58 M+S 140	
	100-200	235/65R17	A32 A56 M+S 140	
Audi Q5, -/Sportback(II) FY e1*2007/46*1550*.., e1*2007/46*1685*.. - incl. Facelift 2021	100-210	235/65R17	A31 M+S 140	A16 A18 A57 NoP S06
	100-210	255/55R17	A01 A12 K1a K2b M+S 145	
	100-210	255/55R17	A12 K1v K2h M+S 145	
	100-210	255/60R17	A01 A12 K1a K2b M+S 140	
	100-210	255/60R17	A12 K1v K2h M+S 140	
Infiniti QX30 AWD H15 e11*2007/46*2977*.., e5*2007/46*1030*..	125, 155	215/60R17		A12 A16 A18 A56 S05
	125, 155	225/55R17		
	125, 155	225/60R17		
	125, 155	235/55R17	A01 K5v K6w	
	125, 155	245/50R17	A01 K2b K5x K6w K8e	
	125, 155	245/55R17	A01 K2b K5x K6w K8e	
A-Klasse 168 e1*96/79*0073*.. - nur mit ESP	44-103	205/40R17	K1c K2c K41 K42 K46 K56 R35	A01 A12 A16 A18 A60 DBA S01
A-Klasse 169 e1*2001/116*0288*..	60-142	205/45R17	K1c K2b K42 R37	A01 A12 A16 A18 S05
	60-142	215/45R17	K14 K1c K2b K41 K42 K44	
A-Klasse 176, 245G e1*2007/46*0928*..; e1*2001/116* 0470*04-..	66-135	205/45R17	K2b T88	A01 A12 A16 A18 A57 Flh V00 V17 S05
	66-135	205/50R17	K1c K2b K5d	
	66-135	215/45R17	K1a K2b T87 T91	
	66-160	205/50R17	K1c K2b K5d M+S	
	66-160	215/45R17	K1a K2b M+S T87 T91	
	66-160	225/45R17	K1c K2b K5d	
	66-160	235/45R17	K1c K2c K4i K5d K5k K6g K7d K8h	
A-Klasse F2A e1*2007/46*1829*..	70-140	205/50R17	K1a K1b K2b K5d K6f	A01 A12 A16 A18 A58 F23 Lim NoP P35 V17 Y85 S08
	70-140	205/55R17	K1a K1b K2b K5d K6f K7a	
	70-140	215/50R17	K1c K2b K5d K6f K7i K8h	
	70-140	225/50R17	K1c K2c K5d K6f K7i K8m	
	70-140	235/45R17	K1c K2b K5d K6f K7i K8h	
A-Klasse F2A e1*2007/46*1829*..	110-165	205/50R17	K1a K1b K2b K5d	A01 A12 A16 A18 A57 F24 Lim NoP P35 V00 V17 Y85 S08
	110-165	205/55R17	K1a K1b K2b K5d K7a	
	110-165	215/50R17	K1c K2b K5d K6d K7i	
	110-165	225/50R17	K1c K2c K5d K6d K6i K7i K8h	
	110-165	235/45R17	K1c K2b K5d K6d K7i	
A-Klasse A 250e F2A e1*2007/46*1829*07-.. - Plug-in-Hybrid	118	205/50R17	K1a K1b K2b K5d K6f	A01 A12 A16 A18 A58 F23 Lim P35 V17 Y85 S08
	118	205/55R17	K1a K1b K2b K5d K6f K7a	
	118	215/50R17	K1c K2b K5d K6f K7i K8h	
	118	225/50R17	K2c K6f K8m R03	
	118	235/45R17	K1c K2b K5d K6f K7i K8h	

§22 48679*09

Prüfgegenstand PKW-Sonderrad 7,5Jx17H2 Typ AS2-7517
Hersteller Gewe Reifengroßhandel GmbH

Handelsbezeichnung Fahrzeug-Typ ABE/EWG-Nr.	kW-Bereich	Reifen	Reifenbezogene Auflagen und Hinweise	Auflagen und Hinweise
B-Klasse 245 e1*2001/116*0314*..	70-142	205/45R17	K42 T84	A01 A12 A16 A18 V17 S05
	70-142	205/50R17	K1c K2b K41 K42 K44 K56	
	70-142	215/45R17	K1a K1b K2b K41 K42	
	70-142	225/45R17	K1c K2b K41 K42 K44 K56	
B-Klasse 246, 245G e1*2007/46*0751*..; e1*2001/116* 0470*04-.. - incl. Facelift 2014	66-135	205/45R17	K2b T88	A01 A12 A16 A18 A57 NoE V00 V17 S05
	66-135	205/50R17	K1c K2c K4i K5c K8h	
	66-135	215/45R17	K1a K1b K2b T87 T91	
	66-155	205/50R17	K1c K2c K4i K5c K8h M+S	
	66-155	215/45R17	K1a K1b K2b M+S T87 T91	
	66-155	225/45R17	K1c K2c K4i K5c K8h	
B-Klasse F2B e1*2007/46*1909*..	70-165	205/50R17	K1c K2b K4i K5d K6f	A01 A12 A16 A18 A57 F24 NoP P35 V00 V17 S08
	70-165	205/55R17	K1c K2b K4i K5d K6f K7a	
	70-165	215/50R17	K1c K2c K4i K5d K6f K6i K7i K8h	
	70-165	225/50R17	K1c K2c K4i K5d K6f K6i K7i K8h	
	70-165	235/45R17	K1c K2c K4i K5d K6f K6i K7i K8h	
B-Klasse F2B e1*2007/46*1909*..	70-140	205/50R17	K1c K2b K4i K5d K6f K8h	A01 A12 A16 A18 A58 F23 NoP P35 V17 S08
	70-140	205/55R17	K1c K2b K4i K5d K6f K7a K8h	
	70-140	215/50R17	K1c K2b K4i K5d K6f K6i K7i K8m	
	70-140	225/50R17	K1c K2c K4i K5d K6f K6i K7i K8m	
	70-140	235/45R17	K1c K2b K4i K5d K6f K6i K7i K8m	
B-Klasse B 250e F2B e1*2007/46*1909*05-.. - Plug-in-Hybrid	118	205/50R17	K1c K2b K4i K5d K6f K8h	A01 A12 A16 A18 A58 F23 P35 V17 S08
	118	205/55R17	K1c K2b K4i K5d K6f K7a K8h	
	118	215/50R17	K1c K2b K4i K5d K6f K6i K7i K8m	
	118	225/50R17	K2c K4i K6f K6i K8m R03	
	118	235/45R17	K1c K2b K4i K5d K6f K6i K7i K8m	
B-Klasse electric drive 245G e1*2001/116*0470*.. (28kWh-Batterie)	65 (132)	205/50R17		A12 A16 A18 A58 Flh KMV S05
	65 (132)	205/55R17		
	65 (132)	215/50R17	A01 K5w K6w	
	65 (132)	225/45R17	A01 K5w K6w	
	65 (132)	225/50R17	A01 K2b K3i K5w K6g K6x	
	65 (132)	235/45R17	A01 K5w K6w	
C-Klasse 203 e1*98/14*0139*..	75-170	205/50R17	A32 R37	A16 A18 DB8 V17 S01
	75-170	215/45R17	A10 R37 T87 T88	
	75-170	235/40R17	A12 R03 R70	
	75-200	225/45R17	A32	
C-Klasse 204 e1*2001/116* 0431*29-.. - incl. Facelift 2018 (FIN: W..205...)	85-155	205/55R17	R37	A12 A16 A18 A58 Lim NoP V17 S05
	85-155	215/50R17	A01 K1c K2b R37	
	85-190	225/50R17	A01 K1c K2b	
	85-190	235/45R17	A01 K1c K2b	
	85-190	245/45R17	A01 K1c K2b K5d	
C-Klasse 204 e1*2001/116*0431*.. - Limousine/Coupe - incl. Facelift 2011 (FIN: WDD204...)	88-215	205/50R17	A01 K1a K1b K2b K41 K42 K56 R37	A12 A16 A18 Cpe Lim S05
	88-215	215/45R17	R37 T87 T88 T91	
	88-225	225/45R17	A01 K1c K2b K41 K42 K56	

§22 48679*09

Handelsbezeichnung Fahrzeug-Typ ABE/EWG-Nr.	kW-Bereich	Reifen	Reifenbezogene Auflagen und Hinweise	Auflagen und Hinweise
C-Klasse R2CW e1*2018/858*00016*..	125-150	205/55R17	R37 T91 T95	A12 A16 A18 A57 B70 L05 Lim NoE NoP V17 Z17 S07
	125-150	215/50R17	A01 K1a K1b K2b R37 T91 T95	
	125-195	225/50R17	A01 K1c K2b K6d K6i	
	125-195	235/45R17	A01 K1a K1b K2b	
	125-195	245/45R17	A01 K1c K2b K6d K6i	
C-Klasse 4matic 204 e1*2001/116* 0431*29-.. - incl. Facelift 2018 (FIN: W..205...)	125-245	225/50R17	K1c K2b	A01 A12 A16 A18 A56 Lim NoP V17 S05
	125-245	235/45R17	K1c K2b	
	125-245	245/45R17	K1c K2b K5d	
C-Klasse 4matic Plug-in-Hybrid 204 e1*2001/116* 0431*53-.. (FIN: W..205...)	155	225/50R17	K1c K2b M+S	A01 A12 A16 A18 A56 Lim V17 S05
	155	235/45R17	K1c K2b M+S	
	155	245/45R17	K1c K2b K5d M+S	
C-Klasse Coupé / Cabrio 204 e1*2001/116* 0431*37-.. - incl. Facelift 2018 (FIN: W..205...)	110-190	225/50R17	K1c K2b	A01 A12 A16 A18 A58 Cbo Cpe V17 S05
	110-190	235/45R17	K1c K2b	
	110-190	245/45R17	K1c K2b K5d	
C-Klasse Coupé / Cabrio 4matic 204 e1*2001/116* 0431*37-.. - incl. Facelift 2018 (FIN: W..205...)	125-245	225/50R17	K1c K2b	A01 A12 A16 A18 A56 Cbo Cpe V17 S05
	125-245	235/45R17	K1c K2b	
	125-245	245/45R17	K1c K2b K5d	
C-Klasse Plug-in-Hybrid 204 e1*2001/116* 0431*35-.. (FIN: W..205...)	143, 155	225/50R17	K1c K2b M+S T94 T98 146	A01 A12 A16 A18 A58 Lim V17 S05
	143, 155	235/45R17	K1c K2b M+S T94 T97 146	
	143, 155	245/45R17	K1c K2b K5d M+S 146	
C-Klasse Sportcoupé 203CL e1*98/14*0159*..	75-160	205/50R17	A32 R37	A16 A18 Cpe DB8 V17 S01
	75-160	215/45R17	A10 R37	
	75-160	235/40R17	A12 R03 R70	
	75-200	225/45R17	A32	
C-Klasse T-Mod. Plug-in-Hybrid 204K e1*2001/116* 0457*41-.. (FIN: W..205...)	155	225/50R17	K1c K2b M+S T98 146	A01 A12 A16 A18 A58 Car V17 S05
	155	235/45R17	K1c K2b M+S T97 146	
	155	245/45R17	K1c K2b K5d M+S 146	
C-Klasse T-Modell 202 e1*93/81*0034*..	55-145	205/50R17	R37 T89 T93	A12 A16 A18 V17 S01
	55-145	215/45R17	R37 T87 T88 T91	
	55-145	225/45R17	A01 K41 R35 T90	
	55-145	235/40R17	A01 K42 K56 R03 R70 T90	

§22 48679*09

Handelsbezeichnung Fahrzeug-Typ ABE/EWG-Nr.	kW-Bereich	Reifen	Reifenbezogene Auflagen und Hinweise	Auflagen und Hinweise
C-Klasse T-Modell 203K e1*98/14*0158*..	75-170	205/50R17	A32 R37 T89 T93	A16 A18 Car DB8 V17 S01
	75-170	215/45R17	A10 R37 T87 T88 T91	
	75-170	235/40R17	A12 R03 R70	
	75-200	225/45R17	A32	
C-Klasse T-Modell 204K e1*2001/116*0457*.. - incl. Facelift 2011 (FIN: WDD204...)	88-170	205/50R17	A01 K1a K1b K2b K41 K42 K56 R37 T89 T93	A12 A16 A18 Car S05
	88-170	215/45R17	R37 T91	
	88-225	225/45R17	A01 K1c K2b K41 K42 K56 T90 T91 T94	
C-Klasse T-Modell 204K e1*2001/116* 0457*25-.. - incl. Facelift 2018 (FIN: W..205...)	85-155	205/55R17	R37 T91 T95 146	A12 A16 A18 A58 Car NoP V17 S05
	85-155	215/50R17	A01 K1c K2b R37 T91 T95 146	
	85-190	225/50R17	A01 K1c K2b T94 T98 146	
	85-190	235/45R17	A01 K1c K2b T94 T97 146	
	85-190	245/45R17	A01 K1c K2b K5d 146	
C-Klasse T-Modell R2CS e1*2018/858*00017*..	147, 150	205/55R17	R37 T91 T95	A12 A16 A18 A58 B70 Car L05 NoE NoP V17 Z17 S07
	147, 150	215/50R17	A01 K1a K1b K2b R37 T91 T95	
	147-195	225/50R17	A01 K1c K2b K6d K6i	
	147-195	235/45R17	A01 K1a K1b K2b	
	147-195	245/45R17	A01 K1c K2b K6d K6i	
C-Klasse T-Modell 4matic 204K e1*2001/116* 0457*25-.. - incl. Facelift 2018 (FIN: W..205...)	125-245	225/50R17	K1c K2b	A01 A12 A16 A18 A56 Car NoP V17 S05
	125-245	235/45R17	K1c K2b	
	125-245	245/45R17	K1c K2b K5d	
CLA-Klasse 117, 245G e1*2007/46*1007*..; e1*2001/116* 0470*04-..	80-130	205/45R17	K2b T88	A01 A12 A16 A18 A57 Lim V00 V17 S05
	80-130	205/50R17	K1c K2b K5d	
	80-130	215/45R17	K1a K1b K2b T87 T91	
	80-160	205/50R17	K1c K2b K5d M+S	
	80-160	215/45R17	K1a K1b K2b M+S T87 T91	
	80-160	225/45R17	K1c K2b K5d	
	80-160	235/45R17	K1c K2c K4i K5d K5k K6g K7d K8h	
CLA-Klasse F2CLA e1*2007/46*1912*..	85-165	205/55R17	K1a K1b K2b K4i K5d K6f	A01 A12 A16 A18 A57 F24 Lim NoP P35 V00 V17 S08
	85-165	215/50R17	K1c K2c K4i K5d K6f K7i	
	85-165	225/50R17	K1c K2c K4i K5d K6f K6i K7i K8h	
	85-165	235/45R17	K1c K2c K4i K5d K6f K7a	
	85-165	245/45R17	K1c K2c K4i K5d K6f K6i K7i K8h	
CLA-Klasse CLA 250e F2CLA e1*2007/46*1912*.. - Shooting Brake - Plug-in-Hybrid	118	205/55R17	K1a K1b K5d	A01 A12 A16 A18 A58 Car F23 P35 V17 S08
	118	215/50R17	K1c K2b K4i K5d K6f K7i	
	118	225/50R17	K1c K2b K4i K5d K6f K7i K8h	
	118	235/45R17	K1c K2b K4i K5d K6f K7a	
	118	245/45R17	K1c K2b K4i K5d K6f K7i K8h	
CLA-Klasse CLA 250e F2CLA e1*2007/46*1912*.. - Plug-in-Hybrid	118	205/55R17	K1a K1b K5d	A01 A12 A16 A18 A58 F23 Lim P35 V17 S08
	118	215/50R17	K1c K2b K4i K5d K6f K7i	
	118	225/50R17	K1c K2b K4i K5d K6f K7i K8h	
	118	235/45R17	K1c K2b K4i K5d K6f K7a	
	118	245/45R17	K1c K2b K4i K5d K6f K7i K8h	

§22 48679*09

Handelsbezeichnung Fahrzeug-Typ ABE/EWG-Nr.	kW-Bereich	Reifen	Reifenbezogene Auflagen und Hinweise	Auflagen und Hinweise
CLA-Klasse Shooting Brake 245G e1*2001/116* 0470*12-..	80-130	205/45R17	K2b T88	A01 A12 A16 A18 A57 Car V00 V17 S05
	80-130	205/50R17	K1c K2b K5d	
	80-130	215/45R17	K1a K1b K2b T87 T91	
	80-160	205/50R17	K1c K2b K5d M+S	
	80-160	215/45R17	K1a K1b K2b M+S T87 T91	
	80-160	225/45R17	K1c K2b K5d	
	80-160	235/45R17	K1c K2c K4i K5d K5k K6g K7d K8h	
CLA-Klasse Shooting Brake F2CLA e1*2007/46*1912*..	85-165	205/55R17	K1a K1b K2b K4i K5d K6f	A01 A12 A16 A18 A57 Car F24 NoP P35 V00 V17 S08
	85-165	215/50R17	K1c K2c K4i K5d K6f K7i	
	85-165	225/50R17	K1c K2c K4i K5d K6f K6i K7i K8h	
	85-165	235/45R17	K1c K2c K4i K5d K6f K7a	
	85-165	245/45R17	K1c K2c K4i K5d K6f K6i K7i K8h	
CLC-Klasse 203CL e1*98/14*0159*19-..	75-150	205/50R17	A32 R37	A16 A18 Cpe DB8 V17 S01
	75-150	215/45R17	A10 R37	
	75-200	225/45R17	A32	
CLK-Klasse 208 e1*96/27*0054*..	100-205	205/50R17	R37	A12 A16 A18 Cbo Cpe V17 S01
	100-205	215/45R17	R37 T87 T88 T91	
	100-255	225/45R17	R35	
	100-255	235/40R17	A01 K1a K2b K45 R70	
	255	215/45R17	M+S R09 T87 T88 T91	
CLK-Klasse 209 e1*98/14*0184*..	100-170	205/50R17	A10 R37	A16 A18 B03 Cbo Cpe DB8 V17 S01
	100-170	215/45R17	A10 R37 T88 T91	
	100-170	235/40R17	A12 R03 R70	
	100-200	225/45R17	A10	
CL-Klasse 215 e1*98/14*0113*..	220-326	225/55R17	M+S	A12 A16 A18 B03 V17 S09
	220-326	225/55R17		
	220-326	245/50R17	A01 K45 K56	
E-Klasse 210 e1*93/81*0022*..	55-165	205/50R17	R37 T89 T93	A12 A16 A18 NBF V17 S01
	55-205	215/50R17	R37	
	55-205	225/45R17		
	55-205	235/40R17	R70 T90	
	55-260	235/45R17	R35	
E-Klasse 211 e1*98/14*0183*.., e1*2001/116*0183*..	75-215	235/45R17	R37	A12 A16 A18 B03 Lim S05
	75-215	245/45R17		
E-Klasse 212 e1*2001/116*0501*.. - mit Luftfederung - incl. Facelift 2013 (FIN: WDD212...)	100-150	205/50R17	R37 T93 V17	A12 A16 A18 A58 B03 B10 F38 Lim NoH S05
	100-150	215/50R17	R37 T90 T91 T93 V17	
	100-225	225/45R17	T90 T91 T93	
	100-225	235/45R17		
	100-225	245/45R17	A01 K1a K1b K5d	

§22 48679*09

Handelsbezeichnung Fahrzeug-Typ ABE/EWG-Nr.	kW-Bereich	Reifen	Reifenbezogene Auflagen und Hinweise	Auflagen und Hinweise
E-Klasse 212 e1*2001/116* 0501*24-.. (FIN: W..213...)	110-143	205/55R17	A10 R37 T91 T95	A16 A18 A58 B03 Lim NoP V17 S07
	110-143	205/60R17	A10 R37 T93	
	110-143	215/55R17	A10 R37 T94 T98	
	110-220	225/50R17	A32 T94 T98	
	110-220	225/55R17	A32	
	110-220	235/50R17	A12	
	110-220	245/50R17	A01 A12 K1a K1b K5d R02	
	110-220	245/50R17	A12 R03	
E-Klasse 212, 212G e1*2001/116*0501*..; e1*2007/46*0484*.. - incl. Facelift 2013 (FIN: WDD212...)	100-150	205/50R17	R37 T93	A12 A16 A18 A58 B03 B10 F39 Lim NoH V17 S05
	100-150	215/50R17	R37 T90 T91 T93	
	100-225	225/45R17	T90 T91 T93	
	100-225	235/45R17		
	100-225	245/45R17	A01 K1a K1b K5d	
E-Klasse 4matic 212 e1*2001/116* 0501*24-.. (FIN: W..213...)	120-145	225/50R17	A32 T94 T98	A16 A18 A56 B03 Lim NoP V17 S07
	120-145	225/55R17	A32	
	120-145	235/50R17	A12	
	120-145	245/50R17	A01 A12 K1a K1b K5d R02	
	120-145	245/50R17	A12 R03	
E-Klasse Cabrio 207 e1*2001/116*0502*.. (FIN: WDD207...)	120-245	235/45R17		A12 A16 A18 A58 B03 Cbo F39 S05
	285	235/45R17	M+S	
E-Klasse Coupé 207 e1*2001/116*0502*.. (FIN: WDD207...)	120-225	205/50R17	A12 R37 T89	A16 A18 A58 B03 Cpe F39 V17 S05
	120-225	215/45R17	A32 R37 T88	
	120-225	215/50R17	A12 R37	
	120-225	225/45R17	A12 R37	
	120-285	235/45R17	A12	
E-Klasse Coupé / Cabrio R1EC e1*2007/46*1666*..	120-220	225/50R17	A32	A16 A18 A58 Cbo Cpe NoP V17 Z17 S07
	120-220	225/55R17	A32	
	120-220	235/50R17	A12	
	120-220	245/50R17	A12	
E-Klasse Coupé / Cabrio 4matic R1EC e1*2007/46*1666*..	135, 143	225/50R17	A32	A16 A18 A56 Cbo Cpe NoH V17 Z17 S07
	135, 143	225/55R17	A32	
	135, 143	235/50R17	A12	
	135, 143	245/50R17	A12	
E-Klasse T-Modell 210K e1*93/81*0033*..	83-165	205/50R17	R37 T93	A12 A16 A18 V17 S01
	83-205	215/50R17	R02 R37	
	83-205	225/45R17	T91 T93 T94	
	83-260	235/45R17	R35 T93 T94 T97	
E-Klasse T-Modell 211K e1*2001/116*0213*..	100-215	235/45R17	R37 T94 T97	A12 A16 A18 B03 Car S05
	100-285	245/45R17		
E-Klasse T-Modell 212 K e1*2007/46*0200*.. - incl. Facelift 2013 (FIN: WDD212...)	100-225	235/45R17	T97 146	A12 A16 A18 A58 B03 B10 Car F42 NoH S05
	100-225	245/45R17	A01 K1a K1b T95 T99 146	

§22 48679*09

Handelsbezeichnung Fahrzeug-Typ ABE/EWG-Nr.	kW-Bereich	Reifen	Reifenbezogene Auflagen und Hinweise	Auflagen und Hinweise
E-Klasse T-Modell 212 K e1*2007/46*0200*.. - mit Luftfederung - incl. Facelift 2013 (FIN: WDD212...)	100 - 225	235/45R17	T97 146	A12 A16 A18 A58 B03 B10 Car F38 NoH S05
	100 - 225	245/45R17	A01 K1a K1b T95 T99 146	
E-Klasse T-Modell R1ES e1*2007/46*1560*..	110-210	225/50R17	A32 T94 T98 146	A16 A18 A58 B03 Car KOV NoP V17 S07
	110-210	225/55R17	A32 T01 T97 146	
	110-210	235/50R17	A12 T00 T96 146	
	110-210	245/50R17	A01 A12 K1a K1b K5d R02 146	
	110-210	245/50R17	A12 R03 146	
E-Klasse T-Modell 4matic R1ES e1*2007/46*1560*..	135-195	225/50R17	A32 T98 146	A16 A18 A56 B03 Car KOV NoP V17 S07
	135-195	225/55R17	A32 T01 T97 146	
	135-195	235/50R17	A12 T00 T96 146	
	135-195	245/50R17	A01 A12 K1a K1b K5d R02 146	
	135-195	245/50R17	A12 R03 146	
GLA-Klasse 245G e1*2001/116* 0470*06-..	80-155	215/60R17		A12 A16 A18 A57 Flh S05
	80-155	225/55R17		
	80-155	225/60R17		
	80-155	235/55R17	A01 K1b K2b K6v	
	80-155	245/50R17	A01 K1a K1b K2b K5v K6x K8a	
	80-155	245/55R17	A01 K1a K1b K2b K5v K6x K8a	
	80-155	255/50R17	A01 K1c K2c K5a K5x K6g K6y K8i	
GLA-Klasse F2B e1*2007/46*1909*..	85-165	215/65R17	K1a K1b K2a K2b	A01 A12 A16 A18 A57 NoE NoP P35 Z17 S08
	85-165	225/60R17	K1c K2c K5v	
	85-165	235/60R17	K1c K2c K5v	
	85-165	245/55R17	K1c K2c K5x	
GLB-Klasse F2B e1*2007/46*1909*..	85-165	215/65R17	K1a K1b K2a K2b	A01 A12 A16 A18 A57 NoE NoP P35 Z17 S08
	85-165	225/60R17	K1c K2c K5v	
	85-165	235/60R17	K1c K2c K5v	
	85-165	245/55R17	K1c K2c K5x	
GLC-Klasse 204X e1*2001/116* 0480*16-.. (FIN: W..253...)	100-190	235/60R17	A10 144	A16 A18 A57 B10 Z17 S07
	100-190	235/65R17	A10 140	
	100-190	255/60R17	A91 140	
GLK-Klasse 204X e1*2001/116* 0480*00-16 (FIN: WDC204...)	100-225	235/60R17	K1b	A01 A12 A16 A18 V17 S07
	100-225	245/55R17	K1c K2a K2b	
	100-225	255/55R17	K1c K2c K5a K6a	
S-Klasse 220 e1*97/27*0099*..	145-326	225/55R17	K42 K56	A01 A12 A16 A18 A61 B03 NBF V17 S09
	145-326	225/55R17	K42 K56 M+S R09	
	145-326	245/50R17	K42 K56	
SLK 170 e1*95/54*0039*..	100-160	215/45R17		A12 A16 A18 V17 S01
	100-160	225/45R17	A01 K41 K45	
	100-160	235/40R17	A01 K1a K41 K45 R70	
SLK 171 e1*2001/116*0262*..	120-170	205/50R17	R37	A10 A16 A18 V17 S01
	120-170	215/45R17	R37	
	120-170	225/45R17		

§22 48679*09

Handelsbezeichnung Fahrzeug-Typ ABE/EWG-Nr.	kW-Bereich	Reifen	Reifenbezogene Auflagen und Hinweise	Auflagen und Hinweise
SLK / SLC -Klasse 172 e1*2007/46*0548*..	115-180	205/50R17	A12 R37	A16 A18 V17 S05
	115-180	215/45R17	A91 R37	
	115-225	225/45R17	A12	
SLK 32 AMG 170 e1*95/54*0039*..	260	205/50R17	M+S R37	A12 A16 A18 S01
	260	215/45R17	M+S R37	
	260	225/45R17	A01 K41 K45 M+S	
SLK 350 171 e1*2001/116*0262*..	200,224	205/50R17	A11 M+S R37	A16 A18 S01
	200,224	225/45R17	A11	
SLK 55 AMG 171, 171AMG e1*2001/116*0262*.., e1*2001/116*0321*..	265,294	205/50R17	A11 M+S R37	A16 A18 B03 B60 S01
	265,294	225/45R17	A11 M+S	
Vaneo 414 e1*98/14*0185*.., e1*2001/116*0185*..	55-92	205/40R17	K1c K2b T84	A01 A12 A16 A18 S02
	55-92	215/40R17	K1c K2c T83 T85 T87	
Ssangyong Korando (IV) CW e8*2007/46*0360*..	100-120	225/60R17		A12 A16 A18 A57 BT1 S10
	100-120	235/60R17	A01 K1b K2b	
	100-120	245/55R17	A01 K1c K2c	
	100-120	255/55R17	A01 K1c K2c K3a K5w K6w K8c	
SsangYong Tivoli 2WD XK e9*2007/46*6294*10-.. - ab MJ 2021	100, 120	205/60R17	K2b R63 Z18	A01 A12 A16 A18 A58 F23 S03
	100, 120	215/55R17	K1b K2b R63 Z18	
	94-120	205/55R17	K2b	
	94-120	215/50R17	K1b K2b	
	94-120	225/50R17	K1a K1b K2b	
	94-120	245/45R17	K1a K1b K2b	
SsangYong Tivoli 2WD XK, XKG e9*2007/46* 6294*00-09; e50*2007/46*0198*..	84-95	205/50R17	K1a K1b K2b	A01 A12 A16 A18 A58 F23 V17 S03
	84-95	205/55R17	K1a K1b K2b	
	84-95	215/50R17	K1c K2c	
	84-95	225/45R17	K1a K1b K2b	
	84-95	225/50R17	K1c K2c K4i K6w K8e	
	84-95	235/45R17	K1c K2c K4i K6w K8e	
	84-95	245/45R17	K1c K2c K4i K6w K8e	
SsangYong Tivoli 4WD XK e9*2007/46* 6294*00-09	84-95	205/50R17	K1b	A01 A12 A16 A18 A56 F24 S03
	84-95	205/55R17	K1b	
	84-95	215/50R17	K1a K1b K2b	
	84-95	225/45R17	K1a K1b K2b	
	84-95	225/50R17	K1c K2b	
	84-95	235/45R17	K1a K1b K2b K4h	
	84-95	245/45R17	K1c K2b K4h K6w	
SsangYong Tivoli 4WD XK e9*2007/46*6294*10-.. - ab MJ 2021	100, 120	205/55R17	K2b	A01 A12 A16 A18 A56 F24 S03
	100, 120	205/60R17	K2b	
	100, 120	215/50R17	K1b K2b	
	100, 120	215/55R17	K1b K2b	
	100, 120	225/50R17	K1a K1b K2b	
	100, 120	245/45R17	K1a K1b K2b	

§22 48679*09

Allgemeine Hinweise

Im Fahrzeug vorgeschriebene Fahrzeugsysteme, z. B. Reifendruckkontrollsysteme, müssen nach Anbau der Räder funktionsfähig bleiben.

Wird eine in diesem Gutachten aufgeführte Reifengröße verwendet, die nicht bereits in den Fahrzeugpapieren (u. a. Fahrzeugschein, Zulassungsbescheinigung I oder COC-Papier) genannt ist, so sind die Angaben über die Reifengröße in den Fahrzeugpapieren (Fahrzeugschein bzw. -brief, Zulassungsbescheinigung I) durch die Zulassungsstelle berichtigen zu lassen. Diese Berichtigung ist dann nicht erforderlich, wenn die ABE des Sonderrades eine Freistellung von der Pflicht zur Berichtigung der Fahrzeugpapiere enthält.

Die mindestens erforderlichen Geschwindigkeitsbereiche (mit Ausnahme der M+S-Profile) und Tragfähigkeiten der zu verwendenden Reifen sind den Fahrzeugpapieren (Fahrzeugbrief und -schein, Zulassungsbescheinigung I) zu entnehmen. Abschläge der Tragfähigkeit aufgrund der Fahrzeughöchstgeschwindigkeit sind zu berücksichtigen.

Fahrzeughöchst-geschwindigkeit	Tragfähigkeit (%) Geschwindigkeitssymbol (GSY)		
	V	W	Y
210 km/h	100%	100%	100%
220 km/h	97%	100%	100%
230 km/h	94%	100%	100%
240 km/h	91%	100%	100%
250 km/h	-	95%	100%
260 km/h	-	90%	100%
270 km/h	-	85%	100%
280 km/h	-	-	95%
290 km/h	-	-	90%
300 km/h	-	-	85%

Ferner sind nur Reifen einer Bauart und achsweise eines Reifentyps zulässig. Bei Verwendung unterschiedlicher Reifentypen auf Vorder- und Hinterachse sind die Hinweise des Fahrzeug- und / oder Reifenherstellers zu beachten.

Das Fahrwerk und die Bremsaggregate müssen, mit Ausnahme der in der entsprechenden Auflage aufgeführten Umrüstmaßnahmen, dem Serienstand entsprechen. Die Zulässigkeit weiterer Veränderungen ist gesondert zu beurteilen.

Wird das serienmäßige Ersatzrad verwendet, soll mit mäßiger Geschwindigkeit und nicht länger als erforderlich gefahren werden. Es müssen die serienmäßigen Befestigungsteile verwendet werden. Bei Fahrzeugen mit Allradantrieb darf nur ein Ersatzrad mit gleicher Reifengröße bzw. gleichem Abrollumfang verwendet werden.

Die Bezieher der Räder sind darauf hinzuweisen, dass der vom Reifenhersteller vorgeschriebene Reifenfülldruck zu beachten ist.

Spezielle Auflagen und Hinweise

140 Das Sonderrad (gepr. Radlast) ist in Verbindung mit dieser Reifengröße nur zulässig bis zu einer zul. Achslast von 1400 kg. Eine erhöhte zulässige Achslast bei Anhängerbetrieb (siehe Ziff. 33 zu Ziff. 16 h bzw. Feld 22 zu Feld 7.1-8.3 in den Fahrzeugpapieren) ist zu beachten.

143 Das Sonderrad (gepr. Radlast) ist in Verbindung mit dieser Reifengröße nur zulässig bis zu einer zul. Achslast von 1430 kg. Eine erhöhte zulässige Achslast bei Anhängerbetrieb (siehe Ziff. 33 zu Ziff. 16 h bzw. Feld 22 zu Feld 7.1-8.3 in den Fahrzeugpapieren) ist zu beachten.

§22 48679*09

144 Das Sonderrad (gepr. Radlast) ist in Verbindung mit dieser Reifengröße nur zulässig bis zu einer zul. Achslast von 1440 kg. Eine erhöhte zulässige Achslast bei Anhängerbetrieb (siehe Ziff. 33 zu Ziff. 16 h bzw. Feld 22 zu Feld 7.1-8.3 in den Fahrzeugpapieren) ist zu beachten.

145 Das Sonderrad (gepr. Radlast) ist in Verbindung mit dieser Reifengröße nur zulässig bis zu einer zul. Achslast von 1450 kg. Eine erhöhte zulässige Achslast bei Anhängerbetrieb (siehe Ziff. 33 zu Ziff. 16 h bzw. Feld 22 zu Feld 7.1-8.3 in den Fahrzeugpapieren) ist zu beachten.

146 Das Sonderrad (gepr. Radlast) ist in Verbindung mit dieser Reifengröße nur zulässig bis zu einer zul. Achslast von 1460 kg. Eine erhöhte zulässige Achslast bei Anhängerbetrieb (siehe Ziff. 33 zu Ziff. 16 h bzw. Feld 22 zu Feld 7.1-8.3 in den Fahrzeugpapieren) ist zu beachten.

A01 Nach Durchführung der Technischen Änderung ist das Fahrzeug unter Vorlage der vorliegenden ABE unverzüglich einem amtlich anerkannten Sachverständigen oder Prüfer für den Kraftfahrzeugverkehr oder einem Prüfingenieur einer Überwachungsorganisation nach Nummer 4 der Anlage VIIIb zur StVZO zur Durchführung und Bestätigung der in der ABE vorgeschriebenen Änderungsabnahme vorzuführen.

A10 Es dürfen nur feingliedrige Schneeketten an der Hinterachse verwendet werden.

A11 Es dürfen nur feingliedrige bzw. die lt. Betriebsanleitung/Handbuch vorgeschriebenen Schneeketten an den laut Betriebsanleitung/Handbuch dafür vorgesehenen Achsen verwendet werden.

A12 Die Verwendung von Schneeketten ist nicht zulässig.

A13 Es dürfen nur feingliedrige Schneeketten, die nicht mehr als 15 mm einschließlich Kettenschloss auftragen, an der Vorderachse verwendet werden.

A16 Zum Auswuchten der Räder dürfen an der Felgeninnenseite nur Klebegewichte unterhalb der Felgenschulter angebracht werden. Bei Anbringung der Klebegewichte im Felgenbett ist auf einen Mindestabstand von 2 mm zum Bremssattel bzw. zu den Fahrwerksteilen zu achten.

A18 Es sind nur schlauchlose Reifen zulässig. Werden keine Ventile mit TPMS-Sensoren verwendet, sind ausschließlich Metallschraubventile mit Befestigung von außen, die den Normen DIN, E.T.R.T.O oder Tire and Rim entsprechen, zulässig. Werden Ventile mit TPMS-Sensoren verwendet, so sind die Hinweise und Vorgaben der Hersteller zu beachten. Die Ventile und Sensoren müssen für den vorgeschriebenen Luftdruck und die bauartbedingte Höchstgeschwindigkeit geeignet sein. Die Ventile dürfen nicht über den Felgenrand hinausragen.

A31 Es dürfen nur feingliedrige Schneeketten, die nicht mehr als 12 mm einschließlich Kettenschloss auftragen, an den laut Betriebsanleitung dafür vorgesehenen Achsen verwendet werden.

A32 Es dürfen nur feingliedrige Schneeketten, die nicht mehr als 12 mm einschließlich Kettenschloss auftragen, an der Hinterachse verwendet werden.

A33 Es dürfen nur feingliedrige Schneeketten, die nicht mehr als 12 mm einschließlich Kettenschloss auftragen, an der Vorderachse verwendet werden.

A56 Die Rad-/Reifen-Kombination ist nur zulässig an Fahrzeugausführungen mit Allradantrieb (z.B. 4WD, Quattro, Syncro, 4-Matic, 4x4 u. ä.)

A57 Diese Rad-/Reifen-Kombination(en) ist (sind) zulässig an Fahrzeugausführungen mit Front bzw. Heck-Antrieb und Allradantrieb (z.B. 2WD, 4WD, Quattro, Syncro, 4-Matic, 4x4, u. ä.)

A58 Rad-Reifen-Kombination(en) nicht zulässig an Fahrzeugen mit Allradantrieb.

§22 48679*09

A60 Auch zulässig für Fahrzeugausführungen mit verlängerter Karosserie.

A61 Nicht zulässig für Fahrzeugausführungen mit extra verlängerter Karosserie (Fahrzeuglänge über 5200 mm).

A63 Die Verwendung von Schneeketten ist nur zulässig, wenn der Fahrzeughersteller diese für die Fahrzeugausführung/Reifengröße freigegeben hat. Die Hinweise des Fahrzeugherstellers sind zu beachten (siehe Betriebsanleitung/Handbuch).

A91 Es dürfen nur feingliedrige Schneeketten, die nicht mehr als 10 mm einschließlich Kettenschloss auftragen, an den laut Betriebsanleitung dafür vorgesehenen Achsen verwendet werden.

B03 Die Zulässigkeit der Sonderräder ist nicht geprüft für Fahrzeuge, die serienmäßig ausschließlich mit größeren und/oder breiteren Serienrädern für Sommerbereifung (nicht M+S Reifen) ausgerüstet sind (u. a. Fahrzeugschein, Zulassungsbescheinigung I, COC-Papier oder Bedienungsanleitung).

B10 Rad nicht zulässig an Fahrzeugausführungen mit Bremsscheibendurchmesser 360 mm an Achse 1.

B60 Aufgrund fehlender Freigängigkeit zur Bremsanlage ist die Verwendung der Sonderräder nicht zulässig für Fahrzeugausführungen mit Bremsscheibendurchmesser 360 mm an Achse1.

B70 Nur zulässig für Fahrzeugausführungen mit Bremsscheibendurchmesser 342 mm an Achse 1.

BT1 Nur zulässig für Fahrzeugausführungen mit Bremsscheibendurchmesser 298 mm an Achse 1.

Car Die Rad/Reifen-Kombination ist zulässig für Fahrzeugausführungen der Karosserieform Kombilimousine (Avant, Break, Caravan, Grandtour, Kombi, Sportswagon, T-Modell, Touring, Tourer, Turnier, Variant, …).

Cbo Die Rad-/Reifen-Kombination ist zulässig für Fahrzeugausführungen der Karosserieform Cabrio-Limousine, Roadster.

Cpe Die Rad-/Reifen-Kombination ist zulässig für Fahrzeugausführungen der Karosserieform Coupé.

DB8 Aufgrund fehlender Freigängigkeit zur Bremsanlage sind die Räder nicht zulässig an Fahrzeugen mit Bremsscheibendurchmesser 345 mm oder größer an Achse1.

DBA Bei "5-Liter"-Fahrzeugausführungen, die unter Ziffer 1, Zeile 2 im Fahrzeugbrief / -schein bzw. unter Feld 14 in der Zulassungsbescheinigung als verbrauchslimitiert "5L" beschrieben und somit steuerbegünstigt sind (Fahrzeugausführungen mit ausschließlich 155/70R15 Serienbereifung), ist die Verwendung von nicht serienmäßigen Rad- / Reifenkombinationen (u. a. Fahrzeugschein, Zulassungsbescheinigung I, COC-Papier oder Bedienungsanleitung) nur bei Streichung von "5L" mit entsprechender Umschlüsselung zulässig. Die unverzügliche Berichtigung der Fahrzeugpapiere ist erforderlich. Der Fz.-Halter ist über den evtl. möglichen Wegfall der Steuerbegünstigung zu informieren.

F23 Rad/Reifen-Kombination nur für Fahrzeugausführungen mit Verbundlenkerhinterachse.

F24 Rad/Reifen-Kombination nur für Fahrzeugausführungen mit Viel- bzw. Mehrlenkerhinterachse (Einzelradaufhängung).

F38 Rad/Reifenkombination nur zulässig an Fahrzeugausführungen mit Luftfederung.

F39 Rad/Reifenkombination nicht zulässig an Fahrzeugausführungen mit Luftfederung.

§22 48679*09

F42 Rad/Reifenkombination nicht zulässig an Fahrzeugausführungen mit Luftfederung an der Vorderachse.

Flh Die Rad-/Reifen-Kombination ist zulässig für Fahrzeugausführungen der Karosserieform Schrägheckimousine (Fließheck, 3-türig und 5-türig).

K14 An der Vorderachse ist durch Nacharbeit der Frontschürze am Übergang zum Kotflügel eine ausreichende Freigängigkeit der Rad-/ Reifenkombination herzustellen.

K1a Die Radabdeckung an Achse 1 ist durch Ausstellen der Frontschürze und des Kotflügels oder durch Anbau von dauerhaft befestigten Karosserieteilen im Bereich 0° bis 30° vor Radmitte herzustellen. Die gesamte Breite der Rad-/Reifenkombination muss, unter Beachtung des maximal möglichen Betriebsmaßes des Reifens (1,04-fache der Nennbreite des Reifens), in dem oben genannten Bereich abgedeckt sein.

K1b Die Radabdeckung an Achse 1 ist durch Ausstellen des Kotflügels oder durch Anbau von dauerhaft befestigten Karosserieteilen im Bereich 0° bis 50° hinter Radmitte herzustellen. Die gesamte Breite der Rad-/Reifenkombination muss, unter Beachtung des maximal möglichen Betriebsmaßes des Reifens (1,04-fache der Nennbreite des Reifens), in dem oben genannten Bereich abgedeckt sein.

K1c Die Radabdeckung an Achse 1 ist durch Ausstellen der Frontschürze und des Kotflügels oder durch Anbau von dauerhaft befestigten Karosserieteilen im Bereich 30° vor bis 50° hinter Radmitte herzustellen. Die gesamte Breite der Rad-/Reifenkombination muss, unter Beachtung des maximal möglichen Betriebsmaßes des Reifens (1,04-fache der Nennbreite des Reifens), in dem oben genannten Bereich abgedeckt sein.

K1v Die Rad-/Reifenkombination ist zulässig für Fahrzeugausführungen mit serienmäßigen Zusatzradabdeckungen an Achse 1 im Bereich 30° vor Radmitte (wheel cover, flaps,...).

K2a Die Radabdeckung an Achse 2 ist durch Ausstellen des Kotflügels oder durch Anbau von dauerhaft befestigten Karosserieteilen im Bereich 0° bis 30° vor Radmitte herzustellen. Die gesamte Breite der Rad-/Reifenkombination muss, unter Beachtung des maximal möglichen Betriebsmaßes des Reifens (1,04-fache der Nennbreite des Reifens), in dem oben genannten Bereich abgedeckt sein.

K2b Die Radabdeckung an Achse 2 ist durch Ausstellen der Heckschürze und des Kotflügels oder durch Anbau von dauerhaft befestigten Karosserieteilen im Bereich 0° bis 50° hinter Radmitte herzustellen. Die gesamte Breite der Rad-/Reifenkombination muss, unter Beachtung des maximal möglichen Betriebsmaßes des Reifens (1,04-fache der Nennbreite des Reifens), in dem oben genannten Bereich abgedeckt sein.

K2c Die Radabdeckung an Achse 2 ist durch Ausstellen der Heckschürze und des Kotflügels oder durch Anbau von dauerhaft befestigten Karosserieteilen im Bereich 30° vor bis 50° hinter Radmitte herzustellen. Die gesamte Breite der Rad-/Reifenkombination muss, unter Beachtung des maximal möglichen Betriebsmaßes des Reifens (1,04-fache der Nennbreite des Reifens), in dem oben genannten Bereich abgedeckt sein.

K2h Die Rad-/Reifenkombination ist zulässig für Fahrzeugausführungen mit serienmäßigen Zusatzradabdeckungen an Achse 2 im Bereich 50° hinter Radmitte (wheel cover, flaps,...).

K3a An Achse 1 sind die Schrauben zur Befestigung der Radhausinnenverkleidung an den Radhausausschnittkanten (100 mm hinter Radmitte) zu entfernen und die Befestigungslasche vollständig nach oben zu biegen. Die Radhausinnenverkleidungen sind anschließend dauerhaft neu zu befestigen.

§22 48679*09

K3i An Achse 1 ist die Radhausinnenverkleidung an der Radhausausschnittkante auszuschneiden bzw. um 5 mm zu kürzen und anschließend dauerhaft neu zu befestigen.

K41 An Achse 1 ist durch Nacharbeiten der Radhausausschnittkanten eine ausreichende Freigängigkeit der Rad-Reifenkombination herzustellen.

K42 An Achse 2 ist durch Nacharbeiten der Radhausausschnittkanten eine ausreichende Freigängigkeit der Rad-Reifenkombination herzustellen.

K44 An Achse 2 ist durch Aufweiten der Kotflügel bzw. inneren Seitenteile eine ausreichende Freigängigkeit der Rad-Reifenkombination herzustellen.

K45 An Achse 1 ist durch Nacharbeiten der Radhausinnenkotflügel, Kunststoffeinsätze bzw. deren Befestigungsteile eine ausreichende Freigängigkeit der Rad-Reifenkombination herzustellen. Ein evtl. vorhandener Spritzschutz für den Ansaugweg des Luftfilters muss erhalten bleiben.

K46 An Achse 2 ist durch Nacharbeiten der Radhausinnenkotflügel, Kunststoffeinsätze bzw. deren Befestigungsteile eine ausreichende Freigängigkeit der Rad-Reifenkombination herzustellen.

K4h An Achse 2 ist die Radhausinnenverkleidung am Übergang von der Radhausausschnittkante zur Heckschürze auszuschneiden bzw. um 5 mm zu kürzen.

K4i An Achse 2 ist die Radhausinnenverkleidung an der Radhausausschnittkante auszuschneiden bzw. um 5 mm zu kürzen und anschließend dauerhaft neu zu befestigen.

K56 Durch Nacharbeit der Heckschürze am Übergang zum Radhausausschnitt ist eine ausreichende Freigängigkeit der Rad-Reifenkombination herzustellen.

K5a An Achse 1 sind die Radhausausschnittkanten im Bereich 100 mm vor bis 100 mm hinter Radmitte vollständig umzulegen.

K5c An Achse 1 sind die Radhausausschnittkanten im Bereich 100 mm vor bis 200 mm hinter Radmitte vollständig umzulegen.

K5d An Achse 1 sind die Radhausausschnittkanten im Bereich 200 mm vor bis 200 mm hinter Radmitte vollständig umzulegen.

K5k An Achse 1 ist die Befestigungslasche der Frontschürze am Übergang zur Radhausausschnittkante um 5 mm zu kürzen oder um das gleiche Maß nach vorne/oben zu biegen.

K5v An Achse 1 sind die Kunststoff-Radhausausschnittkanten im Bereich 100 mm vor bis 100 mm hinter Radmitte um 5 mm auszuschneiden bzw. zu kürzen.

K5w An Achse 1 sind die Kunststoff-Radhausausschnittkanten im Bereich 200 mm vor bis 200 mm hinter Radmitte um 5 mm auszuschneiden bzw. zu kürzen.

K5x An Achse 1 sind die Kunststoff-Radhausausschnittkanten im Bereich 200 mm vor bis 200 mm hinter Radmitte vollständig auszuschneiden bzw. vollständig zu kürzen.

K6a An Achse 2 sind die Radhausausschnittkanten im Bereich 100 mm vor bis 100 mm hinter Radmitte vollständig umzulegen.

K6d An Achse 2 sind die Radhausausschnittkanten im Bereich 200 mm vor bis 200 mm hinter Radmitte vollständig umzulegen.

§22 48679*09

K6f An Achse 2 sind die Radhausausschnittkanten im Bereich 300 mm vor bis 150 mm nach Radmitte vollständig umzulegen.

K6g An Achse 2 ist die Befestigungslasche der Heckschürze am Übergang zur Radhausausschnittkante um 5 mm zu kürzen oder um das gleiche Maß nach hinten/oben zu biegen.

K6i An Achse 2 sind die in das Radhaus ragenden Kanten der Heckschürze auf einer Länge von 100 mm bis auf die Innenkontur des umgelegten Radlaufes folgend zu kürzen.

K6v An Achse 2 sind die Kunststoff-Radhausausschnittkanten im Bereich 100 mm vor bis 100 mm hinter Radmitte um 5 mm auszuschneiden bzw. zu kürzen.

K6w An Achse 2 sind die Kunststoff-Radhausausschnittkanten im Bereich 200 mm vor bis 200 mm hinter Radmitte um 5 mm auszuschneiden bzw. zu kürzen.

K6x An Achse 2 sind die Kunststoff-Radhausausschnittkanten im Bereich 200 mm vor bis 200 mm hinter Radmitte um 10 mm auszuschneiden bzw. zu kürzen.

K6y An Achse 2 sind die Kunststoff-Radhausausschnittkanten im Bereich 300 mm vor bis 200 mm hinter Radmitte vollständig auszuschneiden bzw. zu kürzen.

K7a An Achse 1 sind die Radhausausschnittkanten im Bereich 100 mm vor bis 100 mm hinter Radmitte um 5 mm aufzuweiten.

K7d An Achse 1 sind die Radhausausschnittkanten im Bereich 200 mm vor bis 200 mm hinter Radmitte um 5 mm aufzuweiten.

K7i An Achse 1 sind die Radhausausschnittkanten im Bereich 200 mm vor bis 200 mm hinter Radmitte um 10 mm aufzuweiten.

K8a An Achse 2 sind die Radhausausschnittkanten im Bereich 100 mm vor bis 100 mm hinter Radmitte um 5 mm aufzuweiten.

K8c An Achse 2 sind die Radhausausschnittkanten im Bereich 200 mm vor bis 100 mm hinter Radmitte um 5 mm aufzuweiten.

K8e An Achse 2 sind die Radhausausschnittkanten im Bereich 200 mm vor bis 200 mm hinter Radmitte um 5 mm aufzuweiten.

K8h An Achse 2 sind die Radhausausschnittkanten im Bereich 300 mm vor bis 200 mm hinter Radmitte um 5 mm aufzuweiten.

K8i An Achse 2 sind die Radhausausschnittkanten im Bereich 200 mm vor bis 200 mm hinter Radmitte um 10 mm aufzuweiten.

K8m An Achse 2 sind die Radhausausschnittkanten im Bereich 300 mm vor bis 200 mm hinter Radmitte um 10 mm aufzuweiten.

KMV Betrifft nur Fahrzeugvarianten mit serienmäßigen Kunststoffverbreiterungen bzw. mit zusätzlichen Kotflügelverbreiterungen (Radlaufleisten).

KOV Betrifft nur Fahrzeugvarianten ohne serienmäßige Kunststoffverbreiterungen bzw. ohne zusätzliche Kotflügelverbreiterungen (Radlaufleisten).

L05 Die Verwendung dieser Rad-/Reifen-Kombination(en) ist(sind) nicht zulässig an Fahrzeugen mit Allradlenkung (4WS).

§22 48679*09

L06 Diese Rad-/Reifen-Kombination(en) ist (sind) zulässig an Fahrzeugausführungen mit und ohne Allradlenkung (4WS).

Lim Die Rad-/Reifen-Kombination ist zulässig für Fahrzeugausführungen der Karosserieform Limousine.

M+S Diese Reifengröße ist nur zulässig als M+S-Bereifung.

NBF Nicht für gepanzerte bzw. beschussgeschützte Fahrzeugausführungen.

NoE Nicht für "reines" Elektrofahrzeug (Battery Electric Vehicle "BEV").

NoH Nicht für Hybrid-Fahrzeuge bzw. Fahrzeugausführungen mit Hybridantrieb (Hybridelektrofahrzeug).

NoP Nicht für Plug-in Hybrid-Fahrzeuge bzw. extern aufladbare Hybrid-Elektro-Fahrzeuge (PHEV bzw. OVC-HEV).

P35 Aufgrund fehlender Freigängigkeit zur Bremsanlage ist die Verwendung der Räder nicht zulässig für Fahrzeugausführungen mit Bremsscheibendurchmesser 350 mm an Achse1.

P38 Sonderrad nicht zulässig für Fahrzeugausführungen mit Bremsscheibendurchmesser 380 mm an Achse 1.

R02 Diese Reifengröße ist nur an Achse 1 zulässig.

R03 Diese Reifengröße ist nur an Achse 2 zulässig.

R09 Diese Reifengröße ist nur zulässig, wenn sie bereits als Serienbereifung freigegeben ist (Fahrzeugschein, Zulassungsbescheinigung I oder COC-Papier).

R35 Bei dieser Serien-Reifengröße sind die Empfehlungen des Fahrzeugherstellers zu beachten (u. a. Fahrzeugschein, Zulassungsbescheinigung I, COC-Papier oder Bedienungsanleitung).

R37 Diese Reifengröße ist nicht geprüft für Fahrzeuge, die serienmäßig ausschließlich mit größeren und/oder breiteren Reifengrößen (u. a. Fahrzeugschein, Zulassungsbescheinigung I, COC-Papier oder Bedienungsanleitung) ausgerüstet sind.

R63 Diese Reifengröße ist nur zulässig bei Fahrzeugen mit serienmäßiger Reifengröße 205/65R16 (u. a. Fahrzeugschein, Zulassungsbescheinigung I, COC-Papier oder Bedienungsanleitung).

R70 Für das Fahrzeug ist die Reifengröße auf der im Gutachten genannten Radgröße durch den Reifenhersteller zu bestätigen. Diese Bestätigung ist vom Führer des Fahrzeugs mitzuführen.

S01 Zur Befestigung der Räder dürfen nur die mitgelieferten Befestigungsmittel Nr. S01 (siehe Seite 1) verwendet werden.

S02 Zur Befestigung der Räder dürfen nur die mitgelieferten Befestigungsmittel Nr. S02 (siehe Seite 1) verwendet werden.

S03 Zur Befestigung der Räder dürfen nur die mitgelieferten Befestigungsmittel Nr. S03 (siehe Seite 1) verwendet werden.

S04 Zur Befestigung der Räder dürfen nur die mitgelieferten Befestigungsmittel Nr. S04 (siehe Seite 1) verwendet werden.

§22 48679*09

S05 Zur Befestigung der Räder dürfen nur die mitgelieferten Befestigungsmittel Nr. S05 (siehe Seite 1) verwendet werden.

S06 Zur Befestigung der Räder dürfen nur die mitgelieferten Befestigungsmittel Nr. S06 (siehe Seite 1) verwendet werden.

S07 Zur Befestigung der Räder dürfen nur die mitgelieferten Befestigungsmittel Nr. S07 (siehe Seite 1) verwendet werden.

S08 Zur Befestigung der Räder dürfen nur die mitgelieferten Befestigungsmittel Nr. S08 (siehe Seite 1) verwendet werden.

S09 Zur Befestigung der Räder dürfen nur die mitgelieferten Befestigungsmittel Nr. S09 (siehe Seite 1) verwendet werden.

S10 Zur Befestigung der Räder dürfen nur die mitgelieferten Befestigungsmittel Nr. S10 (siehe Seite 1) verwendet werden.

T00 Reifen (LI 100) nur zulässig für Fahrzeuge mit zul. Achslasten bis 1600 kg (Fzg.-Schein, Ziff. 16 bzw. Zulassungsbescheinigung Feld 8). Abschläge der Tragfähigkeit aufgrund der Bauartbedingten Höchstgeschwindigkeit (Fzg.-Schein, Ziff. 6 bzw. Zulassungsbescheinigung Feld T) sind zu berücksichtigen.

T01 Reifen (LI 101) nur zulässig für Fahrzeuge mit zul. Achslasten bis 1650 kg (Fzg.-Schein, Ziff. 16 bzw. Zulassungsbescheinigung Feld 8). Abschläge der Tragfähigkeit aufgrund der Bauartbedingten Höchstgeschwindigkeit (Fzg.-Schein, Ziff. 6 bzw. Zulassungsbescheinigung Feld T) sind zu berücksichtigen.

T83 Reifen (LI 83) nur zulässig für Fahrzeuge mit zul. Achslasten bis 974 kg (Fzg.-Schein, Ziff. 16 bzw. Zulassungsbescheinigung Feld 8). Abschläge der Tragfähigkeit aufgrund der Bauartbedingten Höchstgeschwindigkeit (Fzg.-Schein, Ziff. 6 bzw. Zulassungsbescheinigung Feld T) sind zu berücksichtigen.

T84 Reifen (LI 84) nur zulässig für Fahrzeuge mit zul. Achslasten bis 1000 kg (Fzg.-Schein, Ziff. 16 bzw. Zulassungsbescheinigung Feld 8). Abschläge der Tragfähigkeit aufgrund der Bauartbedingten Höchstgeschwindigkeit (Fzg.-Schein, Ziff. 6 bzw. Zulassungsbescheinigung Feld T) sind zu berücksichtigen.

T85 Reifen (LI 85) nur zulässig für Fahrzeuge mit zul. Achslasten bis 1030 kg (Fzg.-Schein, Ziff. 16 bzw. Zulassungsbescheinigung Feld 8). Abschläge der Tragfähigkeit aufgrund der Bauartbedingten Höchstgeschwindigkeit (Fzg.-Schein, Ziff. 6 bzw. Zulassungsbescheinigung Feld T) sind zu berücksichtigen.

T87 Reifen (LI 87) nur zulässig für Fahrzeuge mit zul. Achslasten bis 1090 kg (Fzg.-Schein, Ziff. 16 bzw. Zulassungsbescheinigung Feld 8). Abschläge der Tragfähigkeit aufgrund der Bauartbedingten Höchstgeschwindigkeit (Fzg.-Schein, Ziff. 6 bzw. Zulassungsbescheinigung Feld T) sind zu berücksichtigen.

T88 Reifen (LI 88) nur zulässig für Fahrzeuge mit zul. Achslasten bis 1120 kg (Fzg.-Schein, Ziff. 16 bzw. Zulassungsbescheinigung Feld 8). Abschläge der Tragfähigkeit aufgrund der Bauartbedingten Höchstgeschwindigkeit (Fzg.-Schein, Ziff. 6 bzw. Zulassungsbescheinigung Feld T) sind zu berücksichtigen.

§22 48679*09

T89 Reifen (LI 89) nur zulässig für Fahrzeuge mit zul. Achslasten bis 1160 kg (Fzg.-Schein, Ziff. 16 bzw. Zulassungsbescheinigung Feld 8). Abschläge der Tragfähigkeit aufgrund der Bauartbedingten Höchstgeschwindigkeit (Fzg.-Schein, Ziff. 6 bzw. Zulassungsbescheinigung Feld T) sind zu berücksichtigen.

T90 Reifen (LI 90) nur zulässig für Fahrzeuge mit zul. Achslasten bis 1200 kg (Fzg.-Schein, Ziff. 16 bzw. Zulassungsbescheinigung Feld 8). Abschläge der Tragfähigkeit aufgrund der Bauartbedingten Höchstgeschwindigkeit (Fzg.-Schein, Ziff. 6 bzw. Zulassungsbescheinigung Feld T) sind zu berücksichtigen.

T91 Reifen (LI 91) nur zulässig für Fahrzeuge mit zul. Achslasten bis 1230 kg (Fzg.-Schein, Ziff. 16 bzw. Zulassungsbescheinigung Feld 8). Abschläge der Tragfähigkeit aufgrund der Bauartbedingten Höchstgeschwindigkeit (Fzg.-Schein, Ziff. 6 bzw. Zulassungsbescheinigung Feld T) sind zu berücksichtigen.

T93 Reifen (LI 93) nur zulässig für Fahrzeuge mit zul. Achslasten bis 1300 kg (Fzg.-Schein, Ziff. 16 bzw. Zulassungsbescheinigung Feld 8). Abschläge der Tragfähigkeit aufgrund der Bauartbedingten Höchstgeschwindigkeit (Fzg.-Schein, Ziff. 6 bzw. Zulassungsbescheinigung Feld T) sind zu berücksichtigen.

T94 Reifen (LI 94) nur zulässig für Fahrzeuge mit zul. Achslasten bis 1340 kg (Fzg.-Schein, Ziff. 16 bzw. Zulassungsbescheinigung Feld 8). Abschläge der Tragfähigkeit aufgrund der Bauartbedingten Höchstgeschwindigkeit (Fzg.-Schein, Ziff. 6 bzw. Zulassungsbescheinigung Feld T) sind zu berücksichtigen.

T95 Reifen (LI 95) nur zulässig für Fahrzeuge mit zul. Achslasten bis 1380 kg (Fzg.-Schein, Ziff. 16 bzw. Zulassungsbescheinigung Feld 8). Abschläge der Tragfähigkeit aufgrund der Bauartbedingten Höchstgeschwindigkeit (Fzg.-Schein, Ziff. 6 bzw. Zulassungsbescheinigung Feld T) sind zu berücksichtigen.

T96 Reifen (LI 96) nur zulässig für Fahrzeuge mit zul. Achslasten bis 1420 kg (Fzg.-Schein, Ziff. 16 bzw. Zulassungsbescheinigung Feld 8). Abschläge der Tragfähigkeit aufgrund der Bauartbedingten Höchstgeschwindigkeit (Fzg.-Schein, Ziff. 6 bzw. Zulassungsbescheinigung Feld T) sind zu berücksichtigen.

T97 Reifen (LI 97) nur zulässig für Fahrzeuge mit zul. Achslasten bis 1460 kg (Fzg.-Schein, Ziff. 16 bzw. Zulassungsbescheinigung Feld 8). Abschläge der Tragfähigkeit aufgrund der Bauartbedingten Höchstgeschwindigkeit (Fzg.-Schein, Ziff. 6 bzw. Zulassungsbescheinigung Feld T) sind zu berücksichtigen.

T98 Reifen (LI 98) nur zulässig für Fahrzeuge mit zul. Achslasten bis 1500 kg (Fzg.-Schein, Ziff. 16 bzw. Zulassungsbescheinigung Feld 8). Abschläge der Tragfähigkeit aufgrund der Bauartbedingten Höchstgeschwindigkeit (Fzg.-Schein, Ziff. 6 bzw. Zulassungsbescheinigung Feld T) sind zu berücksichtigen.

T99 Reifen (LI 99) nur zulässig für Fahrzeuge mit zul. Achslasten bis 1550 kg (Fzg.-Schein, Ziff. 16 bzw. Zulassungsbescheinigung Feld 8). Abschläge der Tragfähigkeit aufgrund der Bauartbedingten Höchstgeschwindigkeit (Fzg.-Schein, Ziff. 6 bzw. Zulassungsbescheinigung Feld T) sind zu berücksichtigen.

V00 Unterschiedliche Reifengrößen auf Vorder- und Hinterachse sind nicht zulässig für Fahrzeugausführungen mit Allradantrieb (z.B. AWD, 4-Matic, Syncro, 4x4,...).

§22 48679*09

V17 Bei Verwendung verschiedener Reifengrößen an Vorder- und Hinterachse sind folgende Reifenkombinationen, sofern die Reifengrößen in der Spalte "Reifen" aufgeführt sind, möglich:

	Vorderachse	Hinterachse
Nr. 1	195/40R17	215/35R17
Nr. 2	195/45R17	215/40R17
Nr. 3	205/40R17	225/35R17
Nr. 4	205/45R17	235/40R17
Nr. 5	205/50R17	225/45R17, 235/45R17, 245/40R17, 255/40R17
Nr. 6	205/55R17	225/50R17
Nr. 7	215/40R17	245/35R17
Nr. 8	215/45R17	235/40R17, 245/40R17
Nr. 9	215/50R17	235/45R17, 245/45R17, 275/40R17
Nr. 10	215/55R17	235/50R17
Nr. 11	225/45R17	245/40R17, 255/40R17
Nr. 12	225/50R17	245/45R17, 255/45R17
Nr. 13	225/55R17	245/50R17, 255/50R17
Nr. 14	235/45R17	255/40R17, 265/40R17
Nr. 15	235/50R17	255/45R17
Nr. 16	235/55R17	255/50R17
Nr. 17	235/60R17	255/55R17
Nr. 18	245/45R17	265/40R17, 275/40R17
Nr. 19	255/45R17	285/40R17

Es sind nur Reifen eines Herstellers und achsweise eines Profiltyps zulässig, für die der Reifen- oder Fahrzeughersteller die Eignung für das jeweilige Fahrzeug bestätigt. Diese Bestätigung ist vom Führer des Fahrzeugs mitzuführen.

Y85 Die Rad-/Reifen-Kombination ist zulässig für 5-türige Fahrzeugausführungen der Karosserieform Schrägheckklimousine (Fließheck).

Z17 Diese Rad-Reifen-Kombinationen sind zulässig bei Fahrzeugen mit 17-Zoll-Serien-Reifengrößen (u.a. Fahrzeugschein, Zulassungsbescheinigung I, COC-Papier oder Bedienungsanleitung).

Z18 Diese Rad-Reifen-Kombinationen sind zulässig bei Fahrzeugen mit 18-Zoll-Serien-Reifengrößen (u.a. Fahrzeugschein, Zulassungsbescheinigung I, COC-Papier oder Bedienungsanleitung).

Prüfort und Prüfdatum

Die Verwendungsprüfung fand am 16. November 2021 in Lambsheim statt.

Prüfergebnis

Aufgrund der durchgeführten Prüfungen bestehen keine technischen Bedenken o.g. Sonderräder unter Beachtung der Auflagen und Hinweise zu verwenden.

Die in diesem Gutachten aufgeführten Fahrzeugtypen entsprechen auch nach der Umrüstung den heute gültigen Vorschriften der StVZO. Das Gutachten verliert seine Gültigkeit, wenn sich entsprechende Bauvorschriften der StVZO ändern oder an den Kraftfahrzeugen Änderungen eintreten, die die Begutachtungspunkte beeinflussen.

§22 48679*09

Das Gutachten umfasst Blatt 1 bis 21 und gilt für Sonderräder ab Herstellungsdatum November 2011.

Der Technische Dienst Typprüfstelle Fahrzeuge/Fahrzeugteile der TÜV Rheinland Kraftfahrt GmbH, Am Grauen Stein, 51105 Köln ist mit seinem Ingenieurzentrum Technologiezentrum Typprüfstelle, Lambsheim für die angewendeten Prüfverfahren vom Kraftfahrt-Bundesamt entsprechend EG-FGV für das Typgenehmigungsverfahren des KBA unter der Nummer KBA-P 00010-96 benannt.

Lambsheim, 16. November 2021

Technischer Dienst TÜVRheinland Typprüfstelle Fahrzeuge/Fahrzeugteile

Wagner

00380301.DOC

§22 48679*09

Auftraggeber
Gewe Reifengroßhandel GmbH
Hans Geiger Straße 15
D-67661 Kaiserslautern
QM-Nr. 49 02 0160905

Prüfgegenstand PKW-Sonderrad
Modell AS2
Typ AS2-7517
Radgröße 7,5Jx17H2
Zentrierart Mittenzentrierung

Aus-führung	Kennzeichnung Rad/ Zentrierring	Lochzahl/ Loch-kreis- (mm)/ Mit-tenloch-ø (mm)	Einpress-tiefe (mm)	Rad-last (kg)	Abrollumfang (mm)
W3	AS2-7517 W3 / Ø72,5 / Ø66,6	5/112/66,6	45	730	2150

Kennzeichnungen
KBA-Nummer 48679
Herstellerzeichen TEC
Radtyp und Ausführung AS2-7517 (s.o.)
Radgröße 7,5Jx17H2
Einpresstiefe ET (s.o.)
Herstelldatum Monat und Jahr

Befestigungsmittel

Nr.	Art der Befestigungsmittel	Bund	Anzugsmoment (Nm)	Schaftlänge (mm)
S01	Schraube M12x1,5	Kegel 60°	110	23
S02	Schraube M14x1,5	Kegel 60°	120	28
S03	Schraube M14x1,5	Kegel 60°	130	28
S04	Schraube M14x1,5	Kegel 60°	150	28
S05	Schraube M14x1,5	Kegel 60°	130	32
S06	Schraube M14x1,5	Kegel 60°	150	32
S07	Schraube M14x1,5	Kegel 60°	160	32
S08	Schraube M12x1,5	Kegel 60°	140	26

Prüfungen

Entsprechend den Kriterien des VdTÜV Merkblattes 751 (in der jeweils gültigen Fassung) wurden an den im Verwendungsbereich aufgeführten Fahrzeugen Anbau-, Freigängigkeits- und Handlingsprüfungen durchgeführt.

Verwendungsbereich

Hersteller
Audi
Mercedes-Benz
Ssangyong

Spurverbreiterung innerhalb 2%

§22 48679*09

Handelsbezeichnung Fahrzeug-Typ ABE/EWG-Nr.	kW-Bereich	Reifen	Reifenbezogene Auflagen und Hinweise	Auflagen und Hinweise
Audi A4 B8, B81 e1*2001/116* 0430*00-41; e13*2007/46*1084*.. (FIN: WAUZZZ8K...)	88-125	205/55R17	A13 R37	A16 A18 A57 Car Lim V17 S02
	88-125	215/50R17	A33 R37 T90 T91	
	88-140	205/55R17	A13 M+S	
	88-140	215/50R17	A33 M+S T90 T91	
	88-195	225/50R17	A90	
	88-195	235/45R17	A33	
	88-195	235/50R17	A12	
	88-195	245/45R17	A12	
Audi A6 / A6 Avant 4G, 4G1 e1*2007/46*0436*..; e13*2007/46*1147*.. - incl. Facelift 2014	100-185	225/55R17		A12 A16 A18 A57 B90 Car Lim NA1 S02
	100-185	235/55R17		
	100-185	245/50R17		
	100-245	225/55R17	M+S	
	100-245	235/55R17	M+S	
Audi A6 / A6 Avant F2 e1*2007/46*1801*..	100-210	205/65R17	A91 146	A16 A18 A57 Car KOV L06 Lim NoP Z17 S02
	100-210	215/60R17	A91 146	
	100-210	215/65R17	A12 145	
	100-210	225/60R17	A12 146	
	100-210	235/55R17	A12 146	
	100-210	235/60R17	A12 144	
	100-210	245/55R17	A12 146	
A-Klasse 168 e1*96/79*0073*.. - nur mit ESP	44-103	205/40R17	K1c K2c K41 K42 K46 K56 R35	A01 A12 A16 A18 A60 DBA S01
A-Klasse 169 e1*2001/116*0288*..	60-142	205/45R17	K1a K2b K42 R37	A01 A12 A16 A18 S03
	60-142	215/45R17	K1c K2b K42	
A-Klasse 176, 245G e1*2007/46*0928*..; e1*2001/116* 0470*04-..	66-135	205/45R17	A90 T88	A16 A18 A57 Flh V00 V17 S03
	66-135	205/50R17	A12	
	66-135	215/45R17	A12 T87 T91	
	66-160	205/50R17	A12 M+S	
	66-160	215/45R17	A12 M+S T87 T91	
	66-160	225/45R17	A12	
	66-160	235/45R17	A01 A12 K2b	
A-Klasse F2A e1*2007/46*1829*..	70-140	205/50R17		A12 A16 A18 A58 B29 F23 Lim NoP P35 V17 Y85 S05
	70-140	205/55R17		
	70-140	215/50R17	A01 K5d	
	70-140	225/50R17	A01 K6f R03	
	70-140	235/45R17	A01 K5d K7a	
A-Klasse F2A e1*2007/46*1829*..	110-165	205/50R17		A12 A16 A18 A57 B29 F24 Lim NoP P35 V00 V17 Y85 S05
	110-165	205/55R17		
	110-165	215/50R17	A01 K5d	
	110-165	225/50R17	R03	
	110-165	235/45R17	A01 K5d K7a	
B-Klasse 245 e1*2001/116*0314*..	70-142	205/45R17	T84	A12 A16 A18 V17 S03
	70-142	205/50R17	A01 K42	
	70-142	215/45R17		
	70-142	225/45R17	A01 K42	

§22 48679*09

Prüfgegenstand PKW-Sonderrad 7,5Jx17H2 Typ AS2-7517
Hersteller Gewe Reifengroßhandel GmbH

Handelsbezeichnung Fahrzeug-Typ ABE/EWG-Nr.	kW-Bereich	Reifen	Reifenbezogene Auflagen und Hinweise	Auflagen und Hinweise
B-Klasse 246, 245G e1*2007/46*0751*..; e1*2001/116* 0470*04-.. - incl. Facelift 2014	66-135	205/45R17	A33 T88	A16 A18 A57 NoE V00 V17 S03
	66-135	205/50R17	A01 A12 K2b	
	66-135	215/45R17	A91 T87 T91	
	66-155	205/50R17	A01 A12 K2b M+S	
	66-155	215/45R17	A91 M+S T87 T91	
	66-155	225/45R17	A01 A12 K2b	
B-Klasse F2B e1*2007/46*1909*..	70-165	205/50R17		A12 A16 A18 A57 B29 F24 NoP P35 V00 V17 S05
	70-165	205/55R17		
	70-165	215/50R17	A01 K2b K5d	
	70-165	225/50R17	A01 K1a K2b K5d K6f K7a	
	70-165	235/45R17	A01 K2b K5d K7a	
B-Klasse F2B e1*2007/46*1909*..	70-140	205/50R17		A12 A16 A18 A58 B29 F23 NoP P35 V17 S05
	70-140	205/55R17		
	70-140	215/50R17	A01 K2b K4i K5d K6f	
	70-140	225/50R17	A01 K1a K2b K4i K5d K6f K7a K8h	
	70-140	235/45R17	A01 K2b K4i K5d K6f K7a	
B-Klasse electric drive 245G e1*2001/116*0470*.. (28kWh-Batterie)	65 (132)	205/50R17	A90	A16 A18 A58 Flh KMV S03
	65 (132)	205/55R17	A90	
	65 (132)	215/50R17	A12	
	65 (132)	225/45R17	A12	
	65 (132)	225/50R17	A12	
	65 (132)	235/45R17	A12	
C-Klasse 204 e1*2001/116* 0431*29-.. - incl. Facelift 2018 (FIN: W..205...)	85-155	205/55R17	A10 R37	A16 A18 A58 B33 Lim NoP V17 Y92 S03
	85-155	215/50R17	A32 R37	
	85-190	225/50R17	A90	
	85-190	235/45R17	A32	
	85-190	245/45R17	A12	
C-Klasse 204 e1*2001/116*0431*.. - Limousine/Coupe - incl. Facelift 2011 (FIN: WDD204...)	88-215	205/50R17	A30 R37 T89 T93	A16 A18 Cpe Lim S03
	88-215	215/45R17	A32 R37 T87 T88 T91	
	88-225	225/45R17	A30	
C-Klasse Coupé / Cabrio 204 e1*2001/116* 0431*37-.. - incl. Facelift 2018 (FIN: W..205...)	110-190	225/50R17	A90	A16 A18 A58 Cbo Cpe V17 Y92 S03
	110-190	235/45R17	A32	
	110-190	245/45R17	A12	
C-Klasse T-Modell 204K e1*2001/116*0457*.. - incl. Facelift 2011 (FIN: WDD204...)	88-170	205/50R17	A30 R37 T89 T93	A16 A18 Car S03
	88-170	215/45R17	A32 R37 T91	
	88-225	225/45R17	A30 T90 T91 T94	

§22 48679*09

Handelsbezeichnung Fahrzeug-Typ ABE/EWG-Nr.	kW-Bereich	Reifen	Reifenbezogene Auflagen und Hinweise	Auflagen und Hinweise
C-Klasse T-Modell 204K e1*2001/116* 0457*25-.. - incl. Facelift 2018 (FIN: W..205...)	85-155	205/55R17	A10 R37 T91 T95 146	A16 A18 A58 B33 Car NoP V17 Y92 S03
	85-155	215/50R17	A32 R37 T91 T95 146	
	85-190	225/50R17	A90 T94 T98 146	
	85-190	235/45R17	A32 T94 T97 146	
	85-190	245/45R17	A12 146	
CLA-Klasse 117, 245G e1*2007/46*1007*..; e1*2001/116* 0470*04-..	80-130	205/45R17	A90 T88	A16 A18 A57 Lim V00 V17 S03
	80-130	205/50R17	A12	
	80-130	215/45R17	A12 T87 T91	
	80-160	205/50R17	A12 M+S	
	80-160	215/45R17	A12 M+S T87 T91	
	80-160	225/45R17	A12	
	80-160	235/45R17	A01 A12 K2b	
CLA-Klasse F2CLA e1*2007/46*1912*..	85-165	205/55R17		A12 A16 A18 A57 B29 F24 Lim NoP P35 V00 V17 S05
	85-165	215/50R17	A01 K2b K5d	
	85-165	225/50R17	A01 K1a K1b K2b K4i K5d K6f K7a	
	85-165	235/45R17	A01 K2b K5d	
	85-165	245/45R17	A01 K1a K1b K2b K4i K5d K6f K7a	
CLA-Klasse Shooting Brake 245G e1*2001/116* 0470*12-..	80-130	205/45R17	A90 T88	A16 A18 A57 Car V00 V17 S03
	80-130	205/50R17	A12	
	80-130	215/45R17	A12 T87 T91	
	80-160	205/50R17	A12 M+S	
	80-160	215/45R17	A12 M+S T87 T91	
	80-160	225/45R17	A12	
	80-160	235/45R17	A01 A12 K2b	
CLA-Klasse Shooting Brake F2CLA e1*2007/46*1912*..	85-165	205/55R17		A12 A16 A18 A57 B29 Car F24 NoP P35 V00 V17 S05
	85-165	215/50R17	A01 K2b K5d	
	85-165	225/50R17	A01 K1a K1b K2b K4i K5d K6f K7a	
	85-165	235/45R17	A01 K2b K5d	
	85-165	245/45R17	A01 K1a K1b K2b K4i K5d K6f K7a	
CL-Klasse 215 e1*98/14*0113*..	220-326	225/55R17	A11 M+S	A16 A18 B03 V17 S06
	220-326	225/55R17	A11	
	220-326	245/50R17	A12	
E-Klasse 212 e1*2001/116*0501*.. - mit Luftfederung - incl. Facelift 2013 (FIN: WDD212...)	100-150	205/50R17	A10 R37 T93 V17	A16 A18 A58 B03 B10 F38 Lim NoH S03
	100-150	215/50R17	A10 R37 T90 T91 T93 V17	
	100-225	225/45R17	A10 T90 T91 T93	
	100-225	235/45R17	A10	
	100-225	245/45R17	A10	
E-Klasse 212 e1*2001/116* 0501*24-.. (FIN: W..213...)	110-143	205/55R17	A10 R37 T91 T95	A16 A18 A58 B03 DE0 Lim NoP V17 Y92 S04
	110-143	205/60R17	A10 R37 T93	
	110-143	215/55R17	A10 R37 T94 T98	
	110-220	225/50R17	A10 T94 T98	
	110-220	225/55R17	A10	
	110-220	235/50R17	A10	
	110-220	245/50R17	A32	

§22 48679*09

Handelsbezeichnung Fahrzeug-Typ ABE/EWG-Nr.	kW-Bereich	Reifen	Reifenbezogene Auflagen und Hinweise	Auflagen und Hinweise
E-Klasse 212, 212G e1*2001/116*0501*..; e1*2007/46*0484*.. - incl. Facelift 2013 (FIN: WDD212...)	100-150	205/50R17	A10 R37 T93	A16 A18 A58 B03 B10 F39 Lim NoH V17 S03
	100-150	215/50R17	A10 R37 T90 T91 T93	
	100-225	225/45R17	A10 T90 T91 T93	
	100-225	235/45R17	A10	
	100-225	245/45R17	A10	
E-Klasse Cabrio 207 e1*2001/116*0502*.. (FIN: WDD207...)	120-245	235/45R17		A10 A16 A18 A58 B03 Cbo F39 S03
	285	235/45R17	M+S	
E-Klasse Coupé 207 e1*2001/116*0502*.. (FIN: WDD207...)	120-225	205/50R17	R37 T89	A10 A16 A18 A58 B03 Cpe F39 V17 S03
	120-225	215/45R17	R37 T88	
	120-225	215/50R17	R37	
	120-225	225/45R17	R37	
	120-285	235/45R17		
E-Klasse Coupé / Cabrio R1EC e1*2007/46*1666*..	120-220	225/50R17	A10	A16 A18 A58 Cbo Cpe DE0 NoP V17 Y92 Z17 S04
	120-220	225/55R17	A10	
	120-220	235/50R17	A10	
	120-220	245/50R17	A32	
E-Klasse Coupé / Cabrio 4matic R1EC e1*2007/46*1666*..	135, 143	225/50R17	A10	A16 A18 A56 Cbo Cpe DE0 NoH V17 Y92 Z17 S04
	135, 143	225/55R17	A10	
	135, 143	235/50R17	A10	
	135, 143	245/50R17	A32	
E-Klasse T-Modell 212 K e1*2007/46*0200*.. - incl. Facelift 2013 (FIN: WDD212...)	100-225	235/45R17	A10 T97 146	A16 A18 A58 B03 B10 Car F42 NoH S03
	100-225	245/45R17	A10 T95 T99 146	
E-Klasse T-Modell 212 K e1*2007/46*0200*.. - mit Luftfederung - incl. Facelift 2013 (FIN: WDD212...)	100 - 225	235/45R17	A10 T97 146	A16 A18 A58 B03 B10 Car F38 NoH S03
	100 - 225	245/45R17	A10 T95 T99 146	
E-Klasse T-Modell R1ES e1*2007/46*1560*..	110-210	225/50R17	A10 T94 T98 146	A16 A18 A58 B03 Car DE0 KOV NoP V17 Y92 S04
	110-210	225/55R17	A10 T01 T97 146	
	110-210	235/50R17	A10 T00 T96 146	
	110-210	245/50R17	A32 146	
E-Klasse T-Modell 4matic R1ES e1*2007/46*1560*..	135-195	225/50R17	A10 T98 146	A16 A18 A56 B03 Car DE0 KOV NoP V17 S04
	135-195	225/55R17	A10 T01 T97 146	
	135-195	235/50R17	A10 T00 T96 146	
	135-195	245/50R17	A32 146	
GLA-Klasse 245G e1*2001/116* 0470*06-..	80-155	215/60R17		A12 A16 A18 A57 Flh S03
	80-155	225/55R17		
	80-155	225/60R17		
	80-155	235/55R17		

§22 48679*09

Handelsbezeichnung Fahrzeug-Typ ABE/EWG-Nr.	kW-Bereich	Reifen	Reifenbezogene Auflagen und Hinweise	Auflagen und Hinweise
GLA-Klasse F2B e1*2007/46*1909*..	85-165	215/65R17	A90	A16 A18 A57 B29 NoE NoP P35 Z17 S05
	85-165	225/60R17	A90	
	85-165	235/60R17	A01 A12 K1b K2b	
	85-165	245/55R17	A01 A12 K1a K1b K2a K2b K5v	
	85-165	255/55R17	A01 A12 K1c K2c K5v	
GLB-Klasse F2B e1*2007/46*1909*..	85-165	215/65R17	A90	A16 A18 A57 B29 NoE NoP P35 Z17 S05
	85-165	225/60R17	A90	
	85-165	235/60R17	A01 A12 K1b K2b	
	85-165	245/55R17	A01 A12 K1a K1b K2a K2b K5v	
	85-165	255/55R17	A01 A12 K1c K2c K5v	
GLK-Klasse 204X e1*2001/116* 0480*00-16 (FIN: WDC204...)	100-225	235/60R17	A31	A16 A18 V17 S04
	100-225	255/55R17	A12 R03	
S-Klasse 220 e1*97/27*0099*..	145-326	225/55R17	A11 M+S R09	A16 A18 A61 B03 NBF V17 S06
	145-326	225/55R17	A11	
	145-326	245/50R17	A12	
Vito 638 e9*93/81,98/14, 2001/116*0005*..	58-105	225/50R17	K2c K42 K44 K56 T98	A01 A12 A16 A18 V17 S07
	58-105	225/55R17	G01 K2c K42 K44 K56	
	58-105	235/45R17	K1c K2c K42 K56 T97	
	58-105	235/50R17	K1c K2c K42 K44 K56 T96	
	58-105	245/45R17	K1c K2c K42 K44 K56 T95 T99	
Vito 638/1 K 393	60-105	225/50R17	K2c K42 K44 K56 T98	A01 A12 A16 A18 V17 S07
	60-105	225/55R17	G01 K2c K42 K44 K56	
	60-105	235/45R17	K1c K2c K42 K44 K56 T97	
	60-105	235/50R17	K1c K2c K42 K44 K56 T96	
	60-105	245/45R17	K1c K2c K42 K44 K56 T99	
V-Klasse 638/2 e9*95/54, 98/14, 2001/116*0020*..	72-128	225/50R17	K2c K42 K44 K56 T94 T98	A01 A12 A16 A18 V17 S07
	72-128	225/55R17	G01 K2c K42 K44 K56	
	72-128	235/45R17	K1c K2c K42 K56 T94 T97	
	72-128	235/50R17	K1c K2c K42 K44 K56 T96	
	72-128	245/45R17	K1c K2c K42 K44 K56 T95 T99	
Ssangyong Korando (IV) CW e8*2007/46*0360*..	100-120	225/60R17		A12 A16 A18 A57 BT1 S08
	100-120	235/60R17		

Allgemeine Hinweise

Im Fahrzeug vorgeschriebene Fahrzeugsysteme, z. B. Reifendruckkontrollsysteme, müssen nach Anbau der Räder funktionsfähig bleiben.

Wird eine in diesem Gutachten aufgeführte Reifengröße verwendet, die nicht bereits in den Fahrzeugpapieren (u. a. Fahrzeugschein, Zulassungsbescheinigung I oder COC-Papier) genannt ist, so sind die Angaben über die Reifengröße in den Fahrzeugpapieren (Fahrzeugschein bzw. -brief, Zulassungsbescheinigung I) durch die Zulassungsstelle berichtigen zu lassen. Diese Berichtigung ist dann nicht erforderlich, wenn die ABE des Sonderrades eine Freistellung von der Pflicht zur Berichtigung der Fahrzeugpapiere enthält.

§22 48679*09

Die mindestens erforderlichen Geschwindigkeitsbereiche (mit Ausnahme der M+S-Profile) und Tragfähigkeiten der zu verwendenden Reifen sind den Fahrzeugpapieren (Fahrzeugbrief und -schein, Zulassungsbescheinigung I) zu entnehmen. Abschläge der Tragfähigkeit aufgrund der Fahrzeughöchstgeschwindigkeit sind zu berücksichtigen.

Fahrzeughöchst-geschwindigkeit	Tragfähigkeit (%) Geschwindigkeitssymbol (GSY)		
	V	W	Y
210 km/h	100%	100%	100%
220 km/h	97%	100%	100%
230 km/h	94%	100%	100%
240 km/h	91%	100%	100%
250 km/h	-	95%	100%
260 km/h	-	90%	100%
270 km/h	-	85%	100%
280 km/h	-	-	95%
290 km/h	-	-	90%
300 km/h	-	-	85%

Ferner sind nur Reifen einer Bauart und achsweise eines Reifentyps zulässig. Bei Verwendung unterschiedlicher Reifentypen auf Vorder- und Hinterachse sind die Hinweise des Fahrzeug- und / oder Reifenherstellers zu beachten.

Das Fahrwerk und die Bremsaggregate müssen, mit Ausnahme der in der entsprechenden Auflage aufgeführten Umrüstmaßnahmen, dem Serienstand entsprechen. Die Zulässigkeit weiterer Veränderungen ist gesondert zu beurteilen.

Wird das serienmäßige Ersatzrad verwendet, soll mit mäßiger Geschwindigkeit und nicht länger als erforderlich gefahren werden. Es müssen die serienmäßigen Befestigungsteile verwendet werden. Bei Fahrzeugen mit Allradantrieb darf nur ein Ersatzrad mit gleicher Reifengröße bzw. gleichem Abrollumfang verwendet werden.

Die Bezieher der Räder sind darauf hinzuweisen, dass der vom Reifenhersteller vorgeschriebene Reifenfülldruck zu beachten ist.

Spezielle Auflagen und Hinweise

144 Das Sonderrad (gepr. Radlast) ist in Verbindung mit dieser Reifengröße nur zulässig bis zu einer zul. Achslast von 1440 kg. Eine erhöhte zulässige Achslast bei Anhängerbetrieb (siehe Ziff. 33 zu Ziff. 16 h bzw. Feld 22 zu Feld 7.1-8.3 in den Fahrzeugpapieren) ist zu beachten.

145 Das Sonderrad (gepr. Radlast) ist in Verbindung mit dieser Reifengröße nur zulässig bis zu einer zul. Achslast von 1450 kg. Eine erhöhte zulässige Achslast bei Anhängerbetrieb (siehe Ziff. 33 zu Ziff. 16 h bzw. Feld 22 zu Feld 7.1-8.3 in den Fahrzeugpapieren) ist zu beachten.

146 Das Sonderrad (gepr. Radlast) ist in Verbindung mit dieser Reifengröße nur zulässig bis zu einer zul. Achslast von 1460 kg. Eine erhöhte zulässige Achslast bei Anhängerbetrieb (siehe Ziff. 33 zu Ziff. 16 h bzw. Feld 22 zu Feld 7.1-8.3 in den Fahrzeugpapieren) ist zu beachten.

A01 Nach Durchführung der Technischen Änderung ist das Fahrzeug unter Vorlage der vorliegenden ABE unverzüglich einem amtlich anerkannten Sachverständigen oder Prüfer für den Kraftfahrzeugverkehr oder einem Prüfingenieur einer Überwachungsorganisation nach Nummer 4 der Anlage VIIIb zur StVZO zur Durchführung und Bestätigung der in der ABE vorgeschriebenen Änderungsabnahme vorzuführen.

A10 Es dürfen nur feingliedrige Schneeketten an der Hinterachse verwendet werden.

§22 48679*09

A11 Es dürfen nur feingliedrige bzw. die lt. Betriebsanleitung/Handbuch vorgeschriebenen Schneeketten an den laut Betriebsanleitung/Handbuch dafür vorgesehenen Achsen verwendet werden.

A12 Die Verwendung von Schneeketten ist nicht zulässig.

A13 Es dürfen nur feingliedrige Schneeketten, die nicht mehr als 15 mm einschließlich Kettenschloss auftragen, an der Vorderachse verwendet werden.

A16 Zum Auswuchten der Räder dürfen an der Felgeninnenseite nur Klebegewichte unterhalb der Felgenschulter angebracht werden. Bei Anbringung der Klebegewichte im Felgenbett ist auf einen Mindestabstand von 2 mm zum Bremssattel bzw. zu den Fahrwerksteilen zu achten.

A18 Es sind nur schlauchlose Reifen zulässig. Werden keine Ventile mit TPMS-Sensoren verwendet, sind ausschließlich Metallschraubventile mit Befestigung von außen, die den Normen DIN, E.T.R.T.O oder Tire and Rim entsprechen, zulässig. Werden Ventile mit TPMS-Sensoren verwendet, so sind die Hinweise und Vorgaben der Hersteller zu beachten. Die Ventile und Sensoren müssen für den vorgeschriebenen Luftdruck und die bauartbedingte Höchstgeschwindigkeit geeignet sein. Die Ventile dürfen nicht über den Felgenrand hinausragen.

A30 Die Verwendung von Schneeketten wurde nicht geprüft.

A31 Es dürfen nur feingliedrige Schneeketten, die nicht mehr als 12 mm einschließlich Kettenschloss auftragen, an den laut Betriebsanleitung dafür vorgesehenen Achsen verwendet werden.

A32 Es dürfen nur feingliedrige Schneeketten, die nicht mehr als 12 mm einschließlich Kettenschloss auftragen, an der Hinterachse verwendet werden.

A33 Es dürfen nur feingliedrige Schneeketten, die nicht mehr als 12 mm einschließlich Kettenschloss auftragen, an der Vorderachse verwendet werden.

A56 Die Rad-/Reifen-Kombination ist nur zulässig an Fahrzeugausführungen mit Allradantrieb (z.B. 4WD, Quattro, Syncro, 4-Matic, 4x4 u. ä.)

A57 Diese Rad-/Reifen-Kombination(en) ist (sind) zulässig an Fahrzeugausführungen mit Front bzw. Heck-Antrieb und Allradantrieb (z.B. 2WD, 4WD, Quattro, Syncro, 4-Matic, 4x4, u. ä.)

A58 Rad-Reifen-Kombination(en) nicht zulässig an Fahrzeugen mit Allradantrieb.

A60 Auch zulässig für Fahrzeugausführungen mit verlängerter Karosserie.

A61 Nicht zulässig für Fahrzeugausführungen mit extra verlängerter Karosserie (Fahrzeuglänge über 5200 mm).

A90 Es dürfen nur feingliedrige Schneeketten, die nicht mehr als 9 mm einschließlich Kettenschloss auftragen, an den laut Betriebsanleitung dafür vorgesehenen Achsen verwendet werden.

A91 Es dürfen nur feingliedrige Schneeketten, die nicht mehr als 10 mm einschließlich Kettenschloss auftragen, an den laut Betriebsanleitung dafür vorgesehenen Achsen verwendet werden.

B03 Die Zulässigkeit der Sonderräder ist nicht geprüft für Fahrzeuge, die serienmäßig ausschließlich mit größeren und/oder breiteren Serienrädern für Sommerbereifung (nicht M+S Reifen) ausgerüstet sind (u. a. Fahrzeugschein, Zulassungsbescheinigung I, COC-Papier oder Bedienungsanleitung).

B10 Rad nicht zulässig an Fahrzeugausführungen mit Bremsscheibendurchmesser 360 mm an Achse 1.

§22 48679*09

B29 Aufgrund fehlender Freigängigkeit zur Bremsanlage sind die Sonderräder nicht zulässig an Fahrzeugen mit Bremsscheibendurchmesser 330 mm an Achse 1.

B33 Aufgrund fehlender Freigängigkeit zur Bremsanlage sind die Räder nicht zulässig an Fahrzeugen mit Bremsscheibendurchmesser 330mm oder größer an Achse1.

B90 Räder nicht zulässig an Fahrzeugausführungen mit Bremsscheibendurchmesser 356 mm an Achse 1.

BT1 Nur zulässig für Fahrzeugausführungen mit Bremsscheibendurchmesser 298 mm an Achse 1.

Car Die Rad/Reifen-Kombination ist zulässig für Fahrzeugausführungen der Karosserieform Kombilimousine (Avant, Break, Caravan, Grandtour, Kombi, Sportswagon, T-Modell, Touring, Tourer, Turnier, Variant, …).

Cbo Die Rad-/Reifen-Kombination ist zulässig für Fahrzeugausführungen der Karosserieform Cabrio-Limousine, Roadster.

Cpe Die Rad-/Reifen-Kombination ist zulässig für Fahrzeugausführungen der Karosserieform Coupé.

DBA Bei "5-Liter"-Fahrzeugausführungen, die unter Ziffer 1, Zeile 2 im Fahrzeugbrief / -schein bzw. unter Feld 14 in der Zulassungsbescheinigung als verbrauchslimitiert "5L" beschrieben und somit steuerbegünstigt sind (Fahrzeugausführungen mit ausschließlich 155/70R15 Serienbereifung), ist die Verwendung von nicht serienmäßigen Rad- / Reifenkombinationen (u. a. Fahrzeugschein, Zulassungsbescheinigung I, COC-Papier oder Bedienungsanleitung) nur bei Streichung von "5L" mit entsprechender Umschlüsselung zulässig. Die unverzügliche Berichtigung der Fahrzeugpapiere ist erforderlich. Der Fz.-Halter ist über den evtl. möglichen Wegfall der Steuerbegünstigung zu informieren.

DE0 Aufgrund fehlender Freigängigkeit zur Bremsanlage sind die Sonderräder nicht zulässig an Fahrzeugen mit Bremsscheibendurchmesser 320 mm an Achse2.

F23 Rad/Reifen-Kombination nur für Fahrzeugausführungen mit Verbundlenkerhinterachse.

F24 Rad/Reifen-Kombination nur für Fahrzeugausführungen mit Viel- bzw. Mehrlenkerhinterachse (Einzelradaufhängung).

F38 Rad/Reifenkombination nur zulässig an Fahrzeugausführungen mit Luftfederung.

F39 Rad/Reifenkombination nicht zulässig an Fahrzeugausführungen mit Luftfederung.

F42 Rad/Reifenkombination nicht zulässig an Fahrzeugausführungen mit Luftfederung an der Vorderachse.

Flh Die Rad-/Reifen-Kombination ist zulässig für Fahrzeugausführungen der Karosserieform Schrägheckimousine (Fließheck, 3-türig und 5-türig).

G01 Es ist der Nachweis zu erbringen, dass die Anzeige des Geschwindigkeitsmessers und Wegstreckenzählers innerhalb der Toleranzen (75/443/EWG, ECE-R39, § 57 StVZO) liegt. Wird die Anzeige angeglichen, sind die in den Fahrzeugpapieren (u. a. Fahrzeugschein, Zulassungsbescheinigung I oder COC-Papier) eingetragenen Reifengrößen zu überprüfen.

§22 48679*09

K1a Die Radabdeckung an Achse 1 ist durch Ausstellen der Frontschürze und des Kotflügels oder durch Anbau von dauerhaft befestigten Karosserieteilen im Bereich 0° bis 30° vor Radmitte herzustellen. Die gesamte Breite der Rad-/Reifenkombination muss, unter Beachtung des maximal möglichen Betriebsmaßes des Reifens (1,04-fache der Nennbreite des Reifens), in dem oben genannten Bereich abgedeckt sein.

K1b Die Radabdeckung an Achse 1 ist durch Ausstellen des Kotflügels oder durch Anbau von dauerhaft befestigten Karosserieteilen im Bereich 0° bis 50° hinter Radmitte herzustellen. Die gesamte Breite der Rad-/Reifenkombination muss, unter Beachtung des maximal möglichen Betriebsmaßes des Reifens (1,04-fache der Nennbreite des Reifens), in dem oben genannten Bereich abgedeckt sein.

K1c Die Radabdeckung an Achse 1 ist durch Ausstellen der Frontschürze und des Kotflügels oder durch Anbau von dauerhaft befestigten Karosserieteilen im Bereich 30° vor bis 50° hinter Radmitte herzustellen. Die gesamte Breite der Rad-/Reifenkombination muss, unter Beachtung des maximal möglichen Betriebsmaßes des Reifens (1,04-fache der Nennbreite des Reifens), in dem oben genannten Bereich abgedeckt sein.

K2a Die Radabdeckung an Achse 2 ist durch Ausstellen des Kotflügels oder durch Anbau von dauerhaft befestigten Karosserieteilen im Bereich 0° bis 30° vor Radmitte herzustellen. Die gesamte Breite der Rad-/Reifenkombination muss, unter Beachtung des maximal möglichen Betriebsmaßes des Reifens (1,04-fache der Nennbreite des Reifens), in dem oben genannten Bereich abgedeckt sein.

K2b Die Radabdeckung an Achse 2 ist durch Ausstellen der Heckschürze und des Kotflügels oder durch Anbau von dauerhaft befestigten Karosserieteilen im Bereich 0° bis 50° hinter Radmitte herzustellen. Die gesamte Breite der Rad-/Reifenkombination muss, unter Beachtung des maximal möglichen Betriebsmaßes des Reifens (1,04-fache der Nennbreite des Reifens), in dem oben genannten Bereich abgedeckt sein.

K2c Die Radabdeckung an Achse 2 ist durch Ausstellen der Heckschürze und des Kotflügels oder durch Anbau von dauerhaft befestigten Karosserieteilen im Bereich 30° vor bis 50° hinter Radmitte herzustellen. Die gesamte Breite der Rad-/Reifenkombination muss, unter Beachtung des maximal möglichen Betriebsmaßes des Reifens (1,04-fache der Nennbreite des Reifens), in dem oben genannten Bereich abgedeckt sein.

K41 An Achse 1 ist durch Nacharbeiten der Radhausausschnittkanten eine ausreichende Freigängigkeit der Rad-Reifenkombination herzustellen.

K42 An Achse 2 ist durch Nacharbeiten der Radhausausschnittkanten eine ausreichende Freigängigkeit der Rad-Reifenkombination herzustellen.

K44 An Achse 2 ist durch Aufweiten der Kotflügel bzw. inneren Seitenteile eine ausreichende Freigängigkeit der Rad-Reifenkombination herzustellen.

K46 An Achse 2 ist durch Nacharbeiten der Radhausinnenkotflügel, Kunststoffeinsätze bzw. deren Befestigungsteile eine ausreichende Freigängigkeit der Rad-Reifenkombination herzustellen.

K4i An Achse 2 ist die Radhausinnenverkleidung an der Radhausausschnittkante auszuschneiden bzw. um 5 mm zu kürzen und anschließend dauerhaft neu zu befestigen.

K56 Durch Nacharbeit der Heckschürze am Übergang zum Radhausausschnitt ist eine ausreichende Freigängigkeit der Rad-Reifenkombination herzustellen.

K5d An Achse 1 sind die Radhausausschnittkanten im Bereich 200 mm vor bis 200 mm hinter Radmitte vollständig umzulegen.

§22 48679*09

K5v An Achse 1 sind die Kunststoff-Radhausausschnittkanten im Bereich 100 mm vor bis 100 mm hinter Radmitte um 5 mm auszuschneiden bzw. zu kürzen.

K6f An Achse 2 sind die Radhausausschnittkanten im Bereich 300 mm vor bis 150 mm nach Radmitte vollständig umzulegen.

K7a An Achse 1 sind die Radhausausschnittkanten im Bereich 100 mm vor bis 100 mm hinter Radmitte um 5 mm aufzuweiten.

K8h An Achse 2 sind die Radhausausschnittkanten im Bereich 300 mm vor bis 200 mm hinter Radmitte um 5 mm aufzuweiten.

KMV Betrifft nur Fahrzeugvarianten mit serienmäßigen Kunststoffverbreiterungen bzw. mit zusätzlichen Kotflügelverbreiterungen (Radlaufleisten).

KOV Betrifft nur Fahrzeugvarianten ohne serienmäßige Kunststoffverbreiterungen bzw. ohne zusätzliche Kotflügelverbreiterungen (Radlaufleisten).

L06 Diese Rad-/Reifen-Kombination(en) ist (sind) zulässig an Fahrzeugausführungen mit und ohne Allradlenkung (4WS).

Lim Die Rad-/Reifen-Kombination ist zulässig für Fahrzeugausführungen der Karosserieform Limousine.

M+S Diese Reifengröße ist nur zulässig als M+S-Bereifung.

NA1 Nicht zulässig bei Fahrzeugen (Audi A6 allroad, Typ 4G) mit serienmäßigen Reifengrößen 235/55R18, 255/45R19 oder 255/40R20 (u. a. Fahrzeugschein, Zulassungsbescheinigung I, COC-Papier oder Bedienungsanleitung).

NBF Nicht für gepanzerte bzw. beschussgeschützte Fahrzeugausführungen.

NoE Nicht für "reines" Elektrofahrzeug (Battery Electric Vehicle "BEV").

NoH Nicht für Hybrid-Fahrzeuge bzw. Fahrzeugausführungen mit Hybridantrieb (Hybridelektrofahrzeug).

NoP Nicht für Plug-in Hybrid-Fahrzeuge bzw. extern aufladbare Hybrid-Elektro-Fahrzeuge (PHEV bzw. OVC-HEV).

P35 Aufgrund fehlender Freigängigkeit zur Bremsanlage ist die Verwendung der Räder nicht zulässig für Fahrzeugausführungen mit Bremsscheibendurchmesser 350 mm an Achse1.

R03 Diese Reifengröße ist nur an Achse 2 zulässig.

R09 Diese Reifengröße ist nur zulässig, wenn sie bereits als Serienbereifung freigegeben ist (Fahrzeugschein, Zulassungsbescheinigung I oder COC-Papier).

R35 Bei dieser Serien-Reifengröße sind die Empfehlungen des Fahrzeugherstellers zu beachten (u. a. Fahrzeugschein, Zulassungsbescheinigung I, COC-Papier oder Bedienungsanleitung).

R37 Diese Reifengröße ist nicht geprüft für Fahrzeuge, die serienmäßig ausschließlich mit größeren und/oder breiteren Reifengrößen (u. a. Fahrzeugschein, Zulassungsbescheinigung I, COC-Papier oder Bedienungsanleitung) ausgerüstet sind.

§22 48679*09

S01 Zur Befestigung der Räder dürfen nur die mitgelieferten Befestigungsmittel Nr. S01 (siehe Seite 1) verwendet werden.

S02 Zur Befestigung der Räder dürfen nur die mitgelieferten Befestigungsmittel Nr. S02 (siehe Seite 1) verwendet werden.

S03 Zur Befestigung der Räder dürfen nur die mitgelieferten Befestigungsmittel Nr. S03 (siehe Seite 1) verwendet werden.

S04 Zur Befestigung der Räder dürfen nur die mitgelieferten Befestigungsmittel Nr. S04 (siehe Seite 1) verwendet werden.

S05 Zur Befestigung der Räder dürfen nur die mitgelieferten Befestigungsmittel Nr. S05 (siehe Seite 1) verwendet werden.

S06 Zur Befestigung der Räder dürfen nur die mitgelieferten Befestigungsmittel Nr. S06 (siehe Seite 1) verwendet werden.

S07 Zur Befestigung der Räder dürfen nur die mitgelieferten Befestigungsmittel Nr. S07 (siehe Seite 1) verwendet werden.

S08 Zur Befestigung der Räder dürfen nur die mitgelieferten Befestigungsmittel Nr. S08 (siehe Seite 1) verwendet werden.

§22 48679*09

T00 Reifen (LI 100) nur zulässig für Fahrzeuge mit zul. Achslasten bis 1600 kg (Fzg.-Schein, Ziff. 16 bzw. Zulassungsbescheinigung Feld 8). Abschläge der Tragfähigkeit aufgrund der Bauartbedingten Höchstgeschwindigkeit (Fzg.-Schein, Ziff. 6 bzw. Zulassungsbescheinigung Feld T) sind zu berücksichtigen.

T01 Reifen (LI 101) nur zulässig für Fahrzeuge mit zul. Achslasten bis 1650 kg (Fzg.-Schein, Ziff. 16 bzw. Zulassungsbescheinigung Feld 8). Abschläge der Tragfähigkeit aufgrund der Bauartbedingten Höchstgeschwindigkeit (Fzg.-Schein, Ziff. 6 bzw. Zulassungsbescheinigung Feld T) sind zu berücksichtigen.

T84 Reifen (LI 84) nur zulässig für Fahrzeuge mit zul. Achslasten bis 1000 kg (Fzg.-Schein, Ziff. 16 bzw. Zulassungsbescheinigung Feld 8). Abschläge der Tragfähigkeit aufgrund der Bauartbedingten Höchstgeschwindigkeit (Fzg.-Schein, Ziff. 6 bzw. Zulassungsbescheinigung Feld T) sind zu berücksichtigen.

T87 Reifen (LI 87) nur zulässig für Fahrzeuge mit zul. Achslasten bis 1090 kg (Fzg.-Schein, Ziff. 16 bzw. Zulassungsbescheinigung Feld 8). Abschläge der Tragfähigkeit aufgrund der Bauartbedingten Höchstgeschwindigkeit (Fzg.-Schein, Ziff. 6 bzw. Zulassungsbescheinigung Feld T) sind zu berücksichtigen.

T88 Reifen (LI 88) nur zulässig für Fahrzeuge mit zul. Achslasten bis 1120 kg (Fzg.-Schein, Ziff. 16 bzw. Zulassungsbescheinigung Feld 8). Abschläge der Tragfähigkeit aufgrund der Bauartbedingten Höchstgeschwindigkeit (Fzg.-Schein, Ziff. 6 bzw. Zulassungsbescheinigung Feld T) sind zu berücksichtigen.

T89 Reifen (LI 89) nur zulässig für Fahrzeuge mit zul. Achslasten bis 1160 kg (Fzg.-Schein, Ziff. 16 bzw. Zulassungsbescheinigung Feld 8). Abschläge der Tragfähigkeit aufgrund der Bauartbedingten Höchstgeschwindigkeit (Fzg.-Schein, Ziff. 6 bzw. Zulassungsbescheinigung Feld T) sind zu berücksichtigen.

T90 Reifen (LI 90) nur zulässig für Fahrzeuge mit zul. Achslasten bis 1200 kg (Fzg.-Schein, Ziff. 16 bzw. Zulassungsbescheinigung Feld 8). Abschläge der Tragfähigkeit aufgrund der Bauartbedingten Höchstgeschwindigkeit (Fzg.-Schein, Ziff. 6 bzw. Zulassungsbescheinigung Feld T) sind zu berücksichtigen.

T91 Reifen (LI 91) nur zulässig für Fahrzeuge mit zul. Achslasten bis 1230 kg (Fzg.-Schein, Ziff. 16 bzw. Zulassungsbescheinigung Feld 8). Abschläge der Tragfähigkeit aufgrund der Bauartbedingten Höchstgeschwindigkeit (Fzg.-Schein, Ziff. 6 bzw. Zulassungsbescheinigung Feld T) sind zu berücksichtigen.

T93 Reifen (LI 93) nur zulässig für Fahrzeuge mit zul. Achslasten bis 1300 kg (Fzg.-Schein, Ziff. 16 bzw. Zulassungsbescheinigung Feld 8). Abschläge der Tragfähigkeit aufgrund der Bauartbedingten Höchstgeschwindigkeit (Fzg.-Schein, Ziff. 6 bzw. Zulassungsbescheinigung Feld T) sind zu berücksichtigen.

T94 Reifen (LI 94) nur zulässig für Fahrzeuge mit zul. Achslasten bis 1340 kg (Fzg.-Schein, Ziff. 16 bzw. Zulassungsbescheinigung Feld 8). Abschläge der Tragfähigkeit aufgrund der Bauartbedingten Höchstgeschwindigkeit (Fzg.-Schein, Ziff. 6 bzw. Zulassungsbescheinigung Feld T) sind zu berücksichtigen.

T95 Reifen (LI 95) nur zulässig für Fahrzeuge mit zul. Achslasten bis 1380 kg (Fzg.-Schein, Ziff. 16 bzw. Zulassungsbescheinigung Feld 8). Abschläge der Tragfähigkeit aufgrund der Bauartbedingten Höchstgeschwindigkeit (Fzg.-Schein, Ziff. 6 bzw. Zulassungsbescheinigung Feld T) sind zu berücksichtigen.

T96 Reifen (LI 96) nur zulässig für Fahrzeuge mit zul. Achslasten bis 1420 kg (Fzg.-Schein, Ziff. 16 bzw. Zulassungsbescheinigung Feld 8). Abschläge der Tragfähigkeit aufgrund der Bauartbedingten Höchstgeschwindigkeit (Fzg.-Schein, Ziff. 6 bzw. Zulassungsbescheinigung Feld T) sind zu berücksichtigen.

T97 Reifen (LI 97) nur zulässig für Fahrzeuge mit zul. Achslasten bis 1460 kg (Fzg.-Schein, Ziff. 16 bzw. Zulassungsbescheinigung Feld 8). Abschläge der Tragfähigkeit aufgrund der Bauartbedingten Höchstgeschwindigkeit (Fzg.-Schein, Ziff. 6 bzw. Zulassungsbescheinigung Feld T) sind zu berücksichtigen.

T98 Reifen (LI 98) nur zulässig für Fahrzeuge mit zul. Achslasten bis 1500 kg (Fzg.-Schein, Ziff. 16 bzw. Zulassungsbescheinigung Feld 8). Abschläge der Tragfähigkeit aufgrund der Bauartbedingten Höchstgeschwindigkeit (Fzg.-Schein, Ziff. 6 bzw. Zulassungsbescheinigung Feld T) sind zu berücksichtigen.

T99 Reifen (LI 99) nur zulässig für Fahrzeuge mit zul. Achslasten bis 1550 kg (Fzg.-Schein, Ziff. 16 bzw. Zulassungsbescheinigung Feld 8). Abschläge der Tragfähigkeit aufgrund der Bauartbedingten Höchstgeschwindigkeit (Fzg.-Schein, Ziff. 6 bzw. Zulassungsbescheinigung Feld T) sind zu berücksichtigen.

V00 Unterschiedliche Reifengrößen auf Vorder- und Hinterachse sind nicht zulässig für Fahrzeugausführungen mit Allradantrieb (z.B. AWD, 4-Matic, Syncro, 4x4,...).

§22 48679*09

V17 Bei Verwendung verschiedener Reifengrößen an Vorder- und Hinterachse sind folgende Reifenkombinationen, sofern die Reifengrößen in der Spalte "Reifen" aufgeführt sind, möglich:

	Vorderachse	Hinterachse
Nr. 1	195/40R17	215/35R17
Nr. 2	195/45R17	215/40R17
Nr. 3	205/40R17	225/35R17
Nr. 4	205/45R17	235/40R17
Nr. 5	205/50R17	225/45R17, 235/45R17, 245/40R17, 255/40R17
Nr. 6	205/55R17	225/50R17
Nr. 7	215/40R17	245/35R17
Nr. 8	215/45R17	235/40R17, 245/40R17
Nr. 9	215/50R17	235/45R17, 245/45R17, 275/40R17
Nr. 10	215/55R17	235/50R17
Nr. 11	225/45R17	245/40R17, 255/40R17
Nr. 12	225/50R17	245/45R17, 255/45R17
Nr. 13	225/55R17	245/50R17, 255/50R17
Nr. 14	235/45R17	255/40R17, 265/40R17
Nr. 15	235/50R17	255/45R17
Nr. 16	235/55R17	255/50R17
Nr. 17	235/60R17	255/55R17
Nr. 18	245/45R17	265/40R17, 275/40R17
Nr. 19	255/45R17	285/40R17

Es sind nur Reifen eines Herstellers und achsweise eines Profiltyps zulässig, für die der Reifen- oder Fahrzeughersteller die Eignung für das jeweilige Fahrzeug bestätigt. Diese Bestätigung ist vom Führer des Fahrzeugs mitzuführen.

Y85 Die Rad-/Reifen-Kombination ist zulässig für 5-türige Fahrzeugausführungen der Karosserieform Schrägheckklimousine (Fließheck).

Y92 Aufgrund fehlender Freigängigkeit zur Bremsanlage sind die Räder nicht zulässig an Fahrzeugen mit Bremsscheibendurchmesser 342 mm an Achse 1.

Z17 Diese Rad-Reifen-Kombinationen sind zulässig bei Fahrzeugen mit 17-Zoll-Serien-Reifengrößen (u.a. Fahrzeugschein, Zulassungsbescheinigung I, COC-Papier oder Bedienungsanleitung).

Prüfort und Prüfdatum

Die Verwendungsprüfung fand am 16. November 2021 in Lambsheim statt.

Prüfergebnis

Aufgrund der durchgeführten Prüfungen bestehen keine technischen Bedenken o.g. Sonderräder unter Beachtung der Auflagen und Hinweise zu verwenden.

Die in diesem Gutachten aufgeführten Fahrzeugtypen entsprechen auch nach der Umrüstung den heute gültigen Vorschriften der StVZO. Das Gutachten verliert seine Gültigkeit, wenn sich entsprechende Bauvorschriften der StVZO ändern oder an den Kraftfahrzeugen Änderungen eintreten, die die Begutachtungspunkte beeinflussen.

§22 48679*09

Das Gutachten umfasst Blatt 1 bis 15 und gilt für Sonderräder ab Herstellungsdatum November 2011.

Der Technische Dienst Typprüfstelle Fahrzeuge/Fahrzeugteile der TÜV Rheinland Kraftfahrt GmbH, Am Grauen Stein, 51105 Köln ist mit seinem Ingenieurzentrum Technologiezentrum Typprüfstelle, Lambsheim für die angewendeten Prüfverfahren vom Kraftfahrt-Bundesamt entsprechend EG-FGV für das Typgenehmigungsverfahren des KBA unter der Nummer KBA-P 00010-96 benannt.

Lambsheim, 16. November 2021

Technischer Dienst TÜVRheinland Typprüfstelle Fahrzeuge/Fahrzeugteile

Wagner

00380304.DOC

§22 48679*09

Auftraggeber
Gewe Reifengroßhandel GmbH
Hans Geiger Straße 15
D-67661 Kaiserslautern
QM-Nr. 49 02 0160905

Prüfgegenstand PKW-Sonderrad
Modell AS2
Typ AS2-7517
Radgröße 7,5Jx17H2
Zentrierart Mittenzentrierung

Aus-führung	Kennzeichnung Rad/ Zentrierring	Lochzahl/ Loch-kreis- (mm)/ Mit-tenloch-ø (mm)	Einpress-tiefe (mm)	Rad-last (kg)	Abrollumfang (mm)
W4	AS2-7517 W4 / Ø72,5 / Ø60,1	5/114,3/60,1	38	730	2150

Kennzeichnungen
KBA-Nummer 48679
Herstellerzeichen TEC
Radtyp und Ausführung AS2-7517 (s.o.)
Radgröße 7,5Jx17H2
Einpresstiefe ET (s.o.)
Herstelldatum Monat und Jahr

Befestigungsmittel

Nr.	Art der Befestigungsmittel	Bund	Anzugsmoment (Nm)	Schaftlänge (mm)
S01	Schraube M12x1,5	Kegel 60°	100	30
S02	Mutter M12x1,25	Kegel 60°	100	-
S03	Mutter M12x1,5	Kegel 60°	110	-
S04	Schraube M12x1,5	Kegel 60°	90	30
S05	Mutter M12x1,5 (D6sp)	Kegel 60°	110	-
S06	Mutter M12x1,25 (D2sp)	Kegel 60°	90	-
S07	Mutter M12x1,25 (D2sp)	Kegel 60°	100	-
S08	Mutter M12x1,25 (D2sp)	Kegel 60°	140	-

Prüfungen

Entsprechend den Kriterien des VdTÜV Merkblattes 751 (in der jeweils gültigen Fassung) wurden an den im Verwendungsbereich aufgeführten Fahrzeugen Anbau-, Freigängigkeits- und Handlingsprüfungen durchgeführt.

Verwendungsbereich

Hersteller
Fiat
Lexus
Suzuki
Toyota

Spurverbreiterung innerhalb 2%

§22 48679*09

Handelsbezeichnung Fahrzeug-Typ ABE/EWG-Nr.	kW-Bereich	Reifen	Reifenbezogene Auflagen und Hinweise	Auflagen und Hinweise
Fiat Sedici FY e4*2001/116*0106*..	79-99,2	205/50R17		A12 A16 A18 A57 Flh KMV S01
	79-99,2	205/55R17		
	79-99,2	215/50R17	A01 K1a K1b K2b	
	79-99,2	225/45R17		
	79-99,2	225/50R17	A01 K1a K1b K2b	
	79-99,2	235/45R17	A01 K1a K1b K2b	
Lexus ES 300h XZ1L(EU,M), -/TMG e6*2007/46*0250*..; e13*2007/46*1962*..	131	215/55R17	A91	A16 A18 A58 Lim V17 S05
	131	225/50R17	A12	
	131	235/50R17	A12	
	131	245/45R17	A12	
Lexus GS S19(a) e6*2001/116* 0103*00-05	183,208	225/50R17		A12 A16 A18 B03 Lim V17 S05
	183,208	235/45R17		
	183,208	245/45R17		
Lexus GS 250/200t/300 S19(a) e6*2001/116* 0103*06-.. ab Modell 2013	154, 180	225/50R17	A12	A16 A18 A58 Lim NoH V17 S05
	154, 180	235/45R17	A90	
	154, 180	235/50R17	A12	
	154, 180	245/45R17	A12	
Lexus GS 300/430 S16 e11*96/79, 98/14, 2001/116*0078*..	161-208	235/45R17		A11 A16 A18 B03 S03
Lexus GS 300H/450H HS19(a) e6*2001/116* 0106*08-.. - Hybrid ab Modell 2013	133, 215	225/50R17	A12	A16 A18 A58 L06 Lim V17 S05
	133, 215	235/45R17	A90	
	133, 215	235/50R17	A12	
	133, 215	245/45R17	A12	
Lexus GS 450h HS19(a) e6*2001/116* 0106*00-07	218	225/50R17		A12 A16 A18 B03 Lim V17 S05
	218	235/45R17		
	218	245/45R17		
Lexus IS XE2(a) e11*2001/116* 0206*00-09	110-153	205/50R17	A10 T89	A16 A18 Lim V17 VL7 S05
	110-153	215/45R17	A10 T91	
	110-153	225/45R17	A10	
	110-153	235/45R17	A12	
	110-153	245/45R17	A12 R03	
Lexus IS 200/300 XE1 e11*98/14*0110*.., e11*2001/116*0110*.	114-157	215/45R17	K42	A01 A12 A16 A18 Car Lim V17 S05
	114-157	225/45R17	K1a K2b K41 K42	
	114-157	235/40R17	K1c K2c K41 K42 K45 K56 R70	
Lexus IS 200t/300 XE2(a) e11*2001/116* 0206*10-..	180	215/45R17	A10 T91	A16 A18 Lim S05
	180	225/45R17	A32	

§22 48679*09

Handelsbezeichnung Fahrzeug-Typ ABE/EWG-Nr.	kW-Bereich	Reifen	Reifenbezogene Auflagen und Hinweise	Auflagen und Hinweise
Lexus IS 250/300H XE2(a), XE2(a)-TMG e11*2001/116* 0206*10-..; e6*2007/46*0346*..; e13*2007/46*1936	133, 153	205/50R17	A32 R37 T93	A16 A18 Lim MHy V17 S05
	133, 153	215/45R17	A10 T91	
	133, 153	225/45R17	A32	
Lexus LS 430 F3 e6*98/14*0079*.., e6*2001/116*0079*..	207	225/55R17	K1c K41	A01 A12 A16 A18 B03 V17 S03
	207	235/50R17	K1c	
	207	245/50R17	K1c K2b K41 K42 K43	
Lexus NX AZ1, AZ1-TMG e6*2007/46*0111*..; e13*2007/46*1536*.. - incl. Hybrid	114, 175	225/65R17	A91	A16 A18 A57 F27 MHy S05
	114, 175	235/60R17	A90	
Lexus RC XC1 (EU,M) e11*2007/46*2883*..; e6*2007/46*0336*..	133, 180	225/50R17	A12	A16 A18 A58 B03 Cpe MHy V17 S05
	133, 180	235/45R17	A90	
	133, 180	235/50R17	A01 A12 K1b	
	133, 180	245/45R17	A12	
Lexus UX ZA1(EU,M), -/TMG e6*2007/46*0263*..; e13*2007/46*2005*..	112, 127	215/60R17	A31	A16 A18 A57 MHy S05
	112, 127	225/55R17	A01 A12 K6w	
	112, 127	235/55R17	A01 A12 K1a K6b K6x	
	112, 127	245/50R17	A01 A12 K1c K6b K6x	
	112, 127	255/50R17	A01 A12 K1c K2b K6d K6y	
Suzuki Grand Vitara JT e4*2001/116*0091*..; e4*2007/46*0292*.. - 5-Türer	78-171	225/60R17		A12 A16 A18 Y85 S07
	78-171	225/65R17		
	78-171	235/60R17	A01 K1c	
	78-171	245/55R17	A01 K1c K2b	
	78-171	255/55R17	A01 K1c K2b K42 Z49	
Suzuki Grand Vitara JT e4*2001/116*0091*..; e4*2007/46*0292*.. - 3-Türer	78-122	225/60R17	A10	A16 A18 Y84 S07
	78-122	225/65R17	A10	
	78-122	235/60R17	A01 A12 K1c	
	78-122	245/55R17	A01 A12 K1c K2b	
	78-122	255/55R17	A01 A12 K1c K2b	
Suzuki Kizashi FR e4*2007/46*0142*..	131	215/50R17		A12 A16 A18 A57 Lim S08
	131	215/55R17		
	131	225/50R17	A01 K1a K2b	
	131	235/45R17		
	131	235/50R17	A01 K1c K2b K6d	
	131	245/45R17	A01 K1a K2b	
Suzuki Swace ZE1HE(S)(EU,M) e6*2007/46*0485*..	72	205/50R17	A90	A16 A18 A58 Car KOV NoP V17 S03
	72	215/45R17	A33	
	72	225/45R17	A91	
Suzuki Swift Sport (IV) MZ e4*2001/116*0090*..	92	205/40R17	K1a K2b K42	A01 A12 A16 A18 A58 Flh V17 S01
	92	215/35R17	K1c K2b K42	
	92	215/40R17	K1c K2b K42	
	92	225/35R17	K1c K2b K41 K42 K44	

§22 48679*09

Prüfgegenstand PKW-Sonderrad 7,5Jx17H2 Typ AS2-7517
Hersteller Gewe Reifengroßhandel GmbH

Handelsbezeichnung Fahrzeug-Typ ABE/EWG-Nr.	kW-Bereich	Reifen	Reifenbezogene Auflagen und Hinweise	Auflagen und Hinweise
Suzuki Swift Sport (V) NZ e4*2007/46*0155*..	100	205/40R17	K1c K2b K6d K6g	A01 A12 A16 A18 A58 Flh V17 S04
	100	205/45R17	G01 K1c K2b K6d K6g	
	100	215/35R17	K1c K2b K6d K6g	
	100	215/40R17	K1c K2b K6d K6g	
	100	225/35R17	K2c K6d K6h K8e R03	
Suzuki Swift Sport (VI) AZ e4*2007/46*1205*..	95, 103	205/40R17	K1c K2b K4i K6b	A01 A12 A16 A18 A58 Flh S02
	95, 103	205/45R17	G01 K1c K2b K4i K6b	
	95, 103	215/40R17	K1c K2b K4i K6b	
	95, 103	225/35R17	K1c K2c K4i K6b K8a	
Suzuki SX4 EY e4*2001/116*0105*..; e4*2007/46*0284*.. - mit Radhaus-Verbreiterungen	66-99,2	205/50R17		A12 A16 A18 A57 Flh KMV S01
	66-99,2	205/55R17		
	66-99,2	215/50R17	A01 K1a K1b K2b	
	66-99,2	225/45R17		
	66-99,2	225/50R17	A01 K1a K1b K2b	
	66-99,2	235/45R17	A01 K1a K1b K2b	
Suzuki SX4 EY e4*2001/116*0105*..; e4*2007/46*0284*.. - ohne Radhaus-Verbreiterungen	66-99,2	205/50R17	K1c K2b	A01 A12 A16 A18 A58 Flh KOV S01
	66-99,2	205/55R17	K1c K2b	
	66-99,2	215/50R17	K1c K2b	
	66-99,2	225/45R17	K1c K2b	
	66-99,2	225/50R17	K1c K2c	
	66-99,2	235/45R17	K1c K2b	
Suzuki SX4 GY e4*2001/116*0124*.. - Limousine	79, 88	205/50R17	K1c K2b K42	A01 A12 A16 A18 A58 Lim V17 S06
	79, 88	215/45R17	K1c K2b K42	
	79, 88	215/50R17	G70 K1c K2c K42	
	79, 88	225/45R17	K1c K2b K42	
	79, 88	235/45R17	K2c K42 R03	
Suzuki SX4 GY e4*2001/116*0124*..; e4*2007/46*0291*.. - mit Radhaus-Verbreiterungen	79,82,88	205/50R17		A12 A16 A18 A57 Flh KMV S06
	79,82,88	205/55R17		
	79,82,88	215/50R17	A01 K1a K1b K2b	
	79,82,88	225/45R17		
	79,82,88	225/50R17	A01 K1a K1b K2b	
	79,82,88	235/45R17	A01 K1a K1b K2b	
Suzuki SX4 GY e4*2001/116*0124*..; e4*2007/46*0291*.. - ohne Radhaus-Verbreiterungen	79,82,88	205/50R17	K1c K2b	A01 A12 A16 A18 A58 Flh KOV S06
	79,82,88	205/55R17	K1c K2b	
	79,82,88	215/50R17	K1c K2b	
	79,82,88	225/45R17	K1c K2b	
	79,82,88	225/50R17	K1c K2c	
	79,82,88	235/45R17	K1c K2b	
Suzuki SX4 S-Cross JY e4*2007/46* 0779*00-03	88	205/50R17	K1c K2b	A01 A12 A16 A18 A57 S04
	88	205/55R17	K1c K2b	
	88	215/50R17	K1c K2b K6w	
	88	225/45R17	K1c K2b	
	88	225/50R17	K1c K2b K5v K6w	
	88	235/45R17	K1c K2b K6w	
	88	245/45R17	K1c K2b K5v K6w	
Suzuki SX4 S-Cross JY e4*2007/46* 0779*04-.. ab Modelljahr 2017	82-103	215/55R17	K1a K1b K2b K6x	A01 A12 A16 A18 A57 S01
	82-103	225/50R17	K1a K1b K2b K6x	
	82-103	235/45R17	K1a K1b K2b K6x	
	82-103	245/45R17	K1c K2b K6x K8d	

§22 48679*09

Handelsbezeichnung Fahrzeug-Typ ABE/EWG-Nr.	kW-Bereich	Reifen	Reifenbezogene Auflagen und Hinweise	Auflagen und Hinweise
Suzuki Vitara LY e4*2007/46*0928*..	82-103	215/50R17	K1c K2b	A01 A12 A16 A18 A57 S04
	82-103	215/55R17	K1c K2b	
	82-103	225/50R17	K1c K2b	
	82-103	225/55R17	G01 K1c K2b	
	82-103	235/50R17	K1c K2c K6v	
	82-103	245/45R17	K1c K2b K6v	
Toyota Auris (I) E15J, E15UT.. e11*2001/116*0299*..; 0305*00-13; e11*2007/46*0167*..; 0019*00-03 - incl. Facelift 2010	66-108	205/50R17		A12 A16 A18 Flh V17 S03
	66-108	215/45R17	T87 T88	
	66-108	225/45R17		
Toyota Auris (I) 2,2D E15UT e11*2001/116* 0305*00-13 - incl. Facelift 2010	130	205/50R17	R37	A12 A16 A18 Flh V17 S03
	130	215/45R17	R37 T88	
	130	225/45R17		
Toyota Auris (II) E15UT(a), E15UTN(a), -/TMG e11*2001/116* 0305*14-..; e11*2007/46* 0019*04-..; e13*2007/46*1718*.. - ab Modell 2013 (E18) - incl. Facelift 2015	66, 73, 85	205/50R17		A12 A16 A18 A58 Car F23 Flh KOV V17 S03
	66, 73, 85	215/45R17		
	66, 73, 85	225/45R17		
Toyota Auris (II) E15UT(a), E15UTN(a), -/TMG e11*2001/116* 0305*14-..; e11*2007/46* 0019*04-..; e13*2007/46*1718*.. - ab Modell 2013 (E18) - incl. Facelift 2015	82 - 97	205/50R17		A12 A16 A18 A58 Car F24 Flh KOV V17 S03
	82 - 97	215/45R17		
	82 - 97	225/45R17		
Toyota Auris Hybrid (I) HE15U(a) e11*2007/46* 0018*00-04	73	205/50R17		A12 A16 A18 Flh S03
	73	215/45R17		
	73	225/45R17		
Toyota Auris Hybrid(II) HE15U(a), -/TMG e11*2007/46* 0018*05-..; e13*2007/46*1549*.. - ab Modell 2013 (E18) - incl. Facelift 2015	73	205/50R17		A12 A16 A18 A58 Car F24 Flh KOV V17 S03
	73	215/45R17		
	73	225/45R17		

§22 48679*09

Handelsbezeichnung Fahrzeug-Typ ABE/EWG-Nr.	kW-Bereich	Reifen	Reifenbezogene Auflagen und Hinweise	Auflagen und Hinweise
Toyota Avensis T25 e11*2001/116*0196*.	110,130	205/50R17		A12 A16 A18 Car Flh Sth V17 S03
	110,130	215/45R17	T87	
	110,130	215/50R17	A01 G03 K14 K42 K46	
	110,130	225/45R17	A01 K14 K46	
	110,130	235/40R17	A01 K42 K46 R70	
Toyota Avensis T27, /-MS1 e11*2001/116*0331*.; e11*2007/46*0236*.. - incl. Facelift 2012+2015	82-112	205/55R17	A13 R37	A16 A18 Car Lim V17 S03
	82-112	215/50R17	A13 R37	
	82-130	215/55R17	A13	
	82-130	225/50R17	A12	
	82-130	235/45R17	A13	
	82-130	235/50R17	A01 A12 K1a K2b K4h K6e	
	82-130	245/45R17	A12	
Toyota Avensis Verso M2 e6*98/14*0083*.., e6*2001/116*0083*..	85,110	205/50R17	A01 K1c T93	A12 A16 A18 V17 S05
	85,110	215/50R17	A01 K1c T91	
	85,110	225/45R17	A01 K1c T91	
	85,110	235/45R17	A01 K1c K42	
	85,110	245/45R17	A01 K1c K2b K42 K45 K56 T95	
Toyota Camry V3 e6*98/14*0085*.., e6*2001/116*0085*..	112,137	215/50R17	K42 K56 T90	A01 A12 A16 A18 V17 S03
	112,137	225/50R17	K42 K56	
	112,137	235/45R17	K1a K1b K42 K56	
	112,137	235/50R17	K1c K42 K56	
	112,137	245/45R17	K1c K2b K42 K56	
Toyota Camry Hybrid XV7 (EU,M), -/TMG e6*2007/46*0322*..; e13*2007/46*2046*..	131	215/50R17	A90	A16 A18 A58 Lim V17 S05
	131	215/55R17	A12	
	131	225/50R17	A12	
	131	235/50R17	A01 A12 K1a K1b K2a K2b	
	131	245/45R17	A12	
Toyota C-HR AX1T(EU,M), -/TMG e11*2007/46*3641*..; e13*2007/46*1765*..; e6*2007/46*0264*..; e6*2007/46*0338*..	72-112	215/60R17	K1c K6w	A01 A12 A16 A18 A57 MHy S05
	72-112	225/55R17	K1c K2b K6b K6x	
	72-112	235/55R17	K1c K2c K6b K6x	
Toyota Corolla (X) E15EJ, E15ES e11*2001/116* 0304*00-08; e11*2001/116*0314*.	66-97	205/50R17		A12 A16 A18 Sth V17 S03
	66-97	215/45R17	T87 T88	
	66-97	225/45R17		
Toyota Corolla (XI) E15EJ, -/TMG e11*2001/116* 0304*09-..; e13*2007/46*1910*.. - ab Modell 2014 (E18)	66, 73, 97	205/50R17		A12 A16 A18 A58 F23 KOV Lim V17 S03
	66, 73, 97	215/45R17	T91	
	66, 73, 97	225/45R17		
Toyota Corolla (XII) ZE1EE(EU,M), -/TMG e6*2007/46*0316*..; e13*2007/46*2013*.. - Limousine - incl. Hybrid	72, 97	205/50R17	A90 R37	A16 A18 A58 Lim NoP V17 S05
	72, 97	215/45R17	A33 R37	
	72, 97	225/45R17	A91	
	72, 97	235/45R17	A01 A12 G01	

§22 48679*09

Handelsbezeichnung Fahrzeug-Typ ABE/EWG-Nr.	kW-Bereich	Reifen	Reifenbezogene Auflagen und Hinweise	Auflagen und Hinweise
Toyota Corolla (XII) ZE1HE(EU,M), -/TMG e6*2007/46*0318*..; e13*2007/46*2012*.. - Fließheck - incl. Hybrid	72,85,112	205/50R17	A90	A16 A18 A58 Flh KOV NoP V17 S05
	72,85,112	215/45R17	A33	
	72,85,112	225/45R17	A91	
	72,85,112	235/45R17	A01 A12 G01	
Toyota Corolla (XII) ZE1HE(EU,M), -/TMG e6*2007/46*0318*..; e13*2007/46*2012*.. - Touring Sports - incl. Hybrid	72,85,112	205/50R17	A90	A16 A18 A58 Car KOV NoP V17 S05
	72,85,112	215/45R17	A33	
	72,85,112	225/45R17	A91	
	72,85,112	235/45R17	A01 A12 G01	
Toyota Corolla Trek (XII) ZE1HE(EU,M), -/TMG e6*2007/46*0318*..; e13*2007/46*2012*.. - Touring Sports - incl. Hybrid	72, 112	205/50R17	A90 M+S	A16 A18 A58 Car KMV NoP V17 S03
	72, 112	215/45R17	A91 M+S	
	72, 112	225/45R17	A12	
	72, 112	235/45R17	A01 A12 G01 K5w	
Toyota Corolla Verso R1 e11*2001/116*0222*.	81-130	205/50R17	R37	A12 A16 A18 V17 Ver S03
	81-130	215/45R17	R37 T91	
	81-130	215/50R17	A01 K42	
	81-130	225/45R17		
	81-130	235/45R17	A01 K42	
Toyota Previa R3 e6*98/14*0069*.., e6*2001/116*0069*..	85-115	225/45R17	A01 G16 T94	A12 A16 A18 S03
	85-115	225/45R17	T94 Z15	
	85-115	225/50R17	A01 G15 T94	
	85-115	225/50R17	T94 Z16	
	85-115	235/45R17	A01 K1c T94 T97	
	85-115	235/50R17	A01 G15 K1c K41 K42	
	85-115	245/45R17	A01 K1c T95	
Toyota Prius Plus XW4(a), XW3(a), -/TMG e11*2007/46*0157*..; e11*2001/116*0264*; e13*2007/46*1956*..; e6*2007/46*0347*.. - Business, Comfort	73	205/50R17	Z16	A12 A16 A18 Car S03
	73	205/55R17	Z16	
	73	215/50R17		
	73	225/45R17		
Toyota RAV4 (II) A2 e6*98/14*0070*.., e6*2001/116*0070*.. - mit Radhaus-Verbreiterungen	85-110	235/50R17		A12 A16 A18 KMV S05
	85-110	235/55R17		
	85-110	245/50R17	A01 K90	
Toyota RAV4 (II) A2 e6*98/14*0070*.., e6*2001/116*0070*.. - ohne Radhaus-Verbreiterungen	85-110	225/55R17		A12 A16 A18 KOV S05
	85-110	235/50R17	A01 K1c	
	85-110	235/55R17	A01 K1c	
	85-110	245/50R17	A01 K1c K90	

§22 48679*09

Handelsbezeichnung Fahrzeug-Typ ABE/EWG-Nr.	kW-Bereich	Reifen	Reifenbezogene Auflagen und Hinweise	Auflagen und Hinweise
Toyota RAV4 (III) XA3(a) e6*2001/116* 0105*00-08 - mit Radhaus-Verbreiterungen - incl. Facelift 2009	100-130	215/60R17	A13 R37	A16 A18 A57 KMV S03
	100-130	225/60R17	A33	
	100-130	225/65R17	A33	
	100-130	235/55R17	A12	
	100-130	235/60R17	A12	
	100-130	245/55R17	A12	
	100-130	255/50R17	A12	
	100-130	255/55R17	A12	
Toyota RAV4 (III) XA3(a) e6*2001/116* 0105*00-08 - ohne Radhaus-Verbreiterungen - incl. Facelift 2009	100-130	215/60R17	A13 R37	A16 A18 A57 KOV S03
	100-130	225/60R17	A33	
	100-130	225/65R17	A33	
	100-130	235/55R17	A12	
	100-130	235/60R17	A12	
	100-130	245/55R17	A01 A12 K1a K1b K2b	
	100-130	255/50R17	A01 A12 K1c K2b	
	100-130	255/55R17	A01 A12 K1c K2b	
Toyota RAV4 (IV) XA3(a) e6*2001/116* 0105*09-13 - ab Modell 2013	91-112	225/65R17	A91	A16 A18 A57 LT3 S03
	91-112	235/60R17	A12	
	91-112	245/55R17	A12	
Toyota RAV4 (IV) XA3(a) e6*2001/116* 0105*09-13 - ab Modell 2013	91-112	225/65R17	A13	A16 A18 A57 LT4 S03
	91-112	235/60R17	A33	
	91-112	245/55R17	A12	
	91-112	255/55R17	A01 A12 K1a K1b	
Toyota RAV4 (IV) XA3(a), -/TMG e6*2001/116* 0105*14-..; e13*2007/46*1657*.. - ab Facelift 2016	105, 112	225/65R17	A91	A16 A18 A57 LT3 S03
	105, 112	235/60R17	A12	
	105, 112	245/55R17	A12	
Toyota RAV4 (IV) XA3(a), -/TMG e6*2001/116* 0105*14-..; e13*2007/46*1657*.. - ab Facelift 2016	105, 112	225/65R17	A13	A16 A18 A57 LT4 S03
	105, 112	235/60R17	A33	
	105, 112	245/55R17	A12	
	105, 112	255/55R17	A12	
Toyota RAV4 (IV) Hybrid XA4(EU,M), -/TMG e6*2007/46*0166*..; e13*2007/46*1658*..	114	225/65R17	A91	A16 A18 A57 LT3 S03
	114	235/60R17	A12	
	114	245/55R17	A12	
Toyota RAV4 (IV) Hybrid XA4(EU,M), -/TMG e6*2007/46*0166*..; e13*2007/46*1658*..	114	225/65R17	A13	A16 A18 A57 LT4 S03
	114	235/60R17	A33	
	114	245/55R17	A12	
	114	255/55R17	A12	
Toyota RAV4 (V) XA5(EU,M), -/TMG e6*2007/46*0289*..; e13*2007/46*1991*..	129, 131	225/65R17	A98	A16 A18 A57 NoP S05
	129, 131	235/60R17	A12	

§22 48679*09

Handelsbezeichnung Fahrzeug-Typ ABE/EWG-Nr.	kW-Bereich	Reifen	Reifenbezogene Auflagen und Hinweise	Auflagen und Hinweise
Toyota Verso AR2, /-N, /-MS1 e11*2001/116*0350*..; e11*2007/46*0117*..; e11*2007/46*0234*.. - incl. Modell 2013	82-130	205/50R17	A91 T93	A16 A18 Ver S03
	82-130	205/55R17	A91 T91 T95	
	82-130	215/50R17	A90 T93	
	82-130	215/55R17	A90	
	82-130	225/45R17	A91 T91 T93	
	82-130	225/50R17	A12	
	82-130	235/45R17	A12	
	82-130	235/50R17	A12	
	82-130	245/45R17	A12	
Toyota Yaris Cross XPB1F(M,EUM), -/TGRE e6*2018/858*00013*..; e13*2018/858*00156*..	68, 92	205/55R17	A91	A16 A18 A58 F23 Flh NoE NoP V17 S05
	68, 92	215/55R17	A01 A12 K1c	
	68, 92	225/50R17	A01 A12 K1c K2b K6y K8a	
	68, 92	235/50R17	A01 A12 K1c K2b K6y K8a	

Allgemeine Hinweise

Im Fahrzeug vorgeschriebene Fahrzeugsysteme, z. B. Reifendruckkontrollsysteme, müssen nach Anbau der Räder funktionsfähig bleiben.

Wird eine in diesem Gutachten aufgeführte Reifengröße verwendet, die nicht bereits in den Fahrzeugpapieren (u. a. Fahrzeugschein, Zulassungsbescheinigung I oder COC-Papier) genannt ist, so sind die Angaben über die Reifengröße in den Fahrzeugpapieren (Fahrzeugschein bzw. -brief, Zulassungsbescheinigung I) durch die Zulassungsstelle berichtigen zu lassen. Diese Berichtigung ist dann nicht erforderlich, wenn die ABE des Sonderrades eine Freistellung von der Pflicht zur Berichtigung der Fahrzeugpapiere enthält.

Die mindestens erforderlichen Geschwindigkeitsbereiche (mit Ausnahme der M+S-Profile) und Tragfähigkeiten der zu verwendenden Reifen sind den Fahrzeugpapieren (Fahrzeugbrief und -schein, Zulassungsbescheinigung I) zu entnehmen. Abschläge der Tragfähigkeit aufgrund der Fahrzeughöchstgeschwindigkeit sind zu berücksichtigen.

Fahrzeughöchstgeschwindigkeit	Tragfähigkeit (%) Geschwindigkeitssymbol (GSY)		
	V	W	Y
210 km/h	100%	100%	100%
220 km/h	97%	100%	100%
230 km/h	94%	100%	100%
240 km/h	91%	100%	100%
250 km/h	-	95%	100%
260 km/h	-	90%	100%
270 km/h	-	85%	100%
280 km/h	-	-	95%
290 km/h	-	-	90%
300 km/h	-	-	85%

Ferner sind nur Reifen einer Bauart und achsweise eines Reifentyps zulässig. Bei Verwendung unterschiedlicher Reifentypen auf Vorder- und Hinterachse sind die Hinweise des Fahrzeug- und / oder Reifenherstellers zu beachten.

§22 48679*09

Das Fahrwerk und die Bremsaggregate müssen, mit Ausnahme der in der entsprechenden Auflage aufgeführten Umrüstmaßnahmen, dem Serienstand entsprechen. Die Zulässigkeit weiterer Veränderungen ist gesondert zu beurteilen.

Wird das serienmäßige Ersatzrad verwendet, soll mit mäßiger Geschwindigkeit und nicht länger als erforderlich gefahren werden. Es müssen die serienmäßigen Befestigungsteile verwendet werden. Bei Fahrzeugen mit Allradantrieb darf nur ein Ersatzrad mit gleicher Reifengröße bzw. gleichem Abrollumfang verwendet werden.

Die Bezieher der Räder sind darauf hinzuweisen, dass der vom Reifenhersteller vorgeschriebene Reifenfülldruck zu beachten ist.

Spezielle Auflagen und Hinweise

A01 Nach Durchführung der Technischen Änderung ist das Fahrzeug unter Vorlage der vorliegenden ABE unverzüglich einem amtlich anerkannten Sachverständigen oder Prüfer für den Kraftfahrzeugverkehr oder einem Prüfingenieur einer Überwachungsorganisation nach Nummer 4 der Anlage VIIIb zur StVZO zur Durchführung und Bestätigung der in der ABE vorgeschriebenen Änderungsabnahme vorzuführen.

A10 Es dürfen nur feingliedrige Schneeketten an der Hinterachse verwendet werden.

A11 Es dürfen nur feingliedrige bzw. die lt. Betriebsanleitung/Handbuch vorgeschriebenen Schneeketten an den laut Betriebsanleitung/Handbuch dafür vorgesehenen Achsen verwendet werden.

A12 Die Verwendung von Schneeketten ist nicht zulässig.

A13 Es dürfen nur feingliedrige Schneeketten, die nicht mehr als 15 mm einschließlich Kettenschloss auftragen, an der Vorderachse verwendet werden.

A16 Zum Auswuchten der Räder dürfen an der Felgeninnenseite nur Klebegewichte unterhalb der Felgenschulter angebracht werden. Bei Anbringung der Klebegewichte im Felgenbett ist auf einen Mindestabstand von 2 mm zum Bremssattel bzw. zu den Fahrwerksteilen zu achten.

A18 Es sind nur schlauchlose Reifen zulässig. Werden keine Ventile mit TPMS-Sensoren verwendet, sind ausschließlich Metallschraubventile mit Befestigung von außen, die den Normen DIN, E.T.R.T.O oder Tire and Rim entsprechen, zulässig. Werden Ventile mit TPMS-Sensoren verwendet, so sind die Hinweise und Vorgaben der Hersteller zu beachten. Die Ventile und Sensoren müssen für den vorgeschriebenen Luftdruck und die bauartbedingte Höchstgeschwindigkeit geeignet sein. Die Ventile dürfen nicht über den Felgenrand hinausragen.

A31 Es dürfen nur feingliedrige Schneeketten, die nicht mehr als 12 mm einschließlich Kettenschloss auftragen, an den laut Betriebsanleitung dafür vorgesehenen Achsen verwendet werden.

A32 Es dürfen nur feingliedrige Schneeketten, die nicht mehr als 12 mm einschließlich Kettenschloss auftragen, an der Hinterachse verwendet werden.

A33 Es dürfen nur feingliedrige Schneeketten, die nicht mehr als 12 mm einschließlich Kettenschloss auftragen, an der Vorderachse verwendet werden.

A57 Diese Rad-/Reifen-Kombination(en) ist (sind) zulässig an Fahrzeugausführungen mit Front bzw. Heck-Antrieb und Allradantrieb (z.B. 2WD, 4WD, Quattro, Syncro, 4-Matic, 4x4, u. ä.)

A58 Rad-Reifen-Kombination(en) nicht zulässig an Fahrzeugen mit Allradantrieb.

§22 48679*09

A90 Es dürfen nur feingliedrige Schneeketten, die nicht mehr als 9 mm einschließlich Kettenschloss auftragen, an den laut Betriebsanleitung dafür vorgesehenen Achsen verwendet werden.

A91 Es dürfen nur feingliedrige Schneeketten, die nicht mehr als 10 mm einschließlich Kettenschloss auftragen, an den laut Betriebsanleitung dafür vorgesehenen Achsen verwendet werden.

A98 Es sind nur spezielle feingliedrige Schneeketten ohne Kettenglieder auf der Reifeninnenseite mit umlaufendem Kettenband auf der Lauffläche an den laut Betriebsanleitung dafür vorgesehenen Achsen zulässig. Die Hinweise des Fahrzeug- und Kettenherstellers sind zu beachten.

B03 Die Zulässigkeit der Sonderräder ist nicht geprüft für Fahrzeuge, die serienmäßig ausschließlich mit größeren und/oder breiteren Serienrädern für Sommerbereifung (nicht M+S Reifen) ausgerüstet sind (u. a. Fahrzeugschein, Zulassungsbescheinigung I, COC-Papier oder Bedienungsanleitung).

Car Die Rad/Reifen-Kombination ist zulässig für Fahrzeugausführungen der Karosserieform Kombilimousine (Avant, Break, Caravan, Grandtour, Kombi, Sportswagon, T-Modell, Touring, Tourer, Turnier, Variant, …).

Cpe Die Rad-/Reifen-Kombination ist zulässig für Fahrzeugausführungen der Karosserieform Coupé.

F23 Rad/Reifen-Kombination nur für Fahrzeugausführungen mit Verbundlenkerhinterachse.

F24 Rad/Reifen-Kombination nur für Fahrzeugausführungen mit Viel- bzw. Mehrlenkerhinterachse (Einzelradaufhängung).

F27 Zum Auswuchten der Räder dürfen an der Felgeninnenseite nur Klammergewichte oder dünne Klebegewichte (max. Höhe 3mm) angebracht werden. Bei der Auswahl und Anbringung der Klebegewichte ist auf einen Mindestabstand von 2 mm zum Bremssattel bzw. zu den Fahrwerksteilen zu achten.

Flh Die Rad-/Reifen-Kombination ist zulässig für Fahrzeugausführungen der Karosserieform Schrägheckklimousine (Fließheck, 3-türig und 5-türig).

G01 Es ist der Nachweis zu erbringen, dass die Anzeige des Geschwindigkeitsmessers und Wegstreckenzählers innerhalb der Toleranzen (75/443/EWG, ECE-R39, § 57 StVZO) liegt. Wird die Anzeige angeglichen, sind die in den Fahrzeugpapieren (u. a. Fahrzeugschein, Zulassungsbescheinigung I oder COC-Papier) eingetragenen Reifengrößen zu überprüfen.

G03 Weicht der Abrollumfang dieser Reifengröße von den Abrollumfängen der serienmäßigen Reifengrößen (u. a. Fahrzeugschein, Zulassungsbescheinigung I, COC-Papier oder Bedienungsanleitung) ab, ist der Nachweis zu erbringen, dass die Anzeige des Geschwindigkeitsmessers und Wegstreckenzählers innerhalb der Toleranzen (75/443/EWG, ECE-R39, § 57 StVZO) liegt. Wird die Anzeige angeglichen, sind die in den Fahrzeugpapieren (u. a. Fahrzeugschein, Zulassungsbescheinigung I oder COC-Papier) eingetragenen Reifengrößen zu überprüfen.

G15 Bei Fahrzeugen mit ausschließlich 15 Zoll Serien-Bereifung (u. a. Fahrzeugschein, Zulassungsbescheinigung I, COC-Papier oder Bedienungsanleitung), ist der Nachweis zu erbringen, dass die Anzeige des Geschwindigkeitsmessers und Wegstreckenzählers innerhalb der Toleranzen (75/443/EWG, ECE-R39, § 57 StVZO) liegt. Wird die Anzeige angeglichen, sind die in den Fahrzeugpapieren (u. a. Fahrzeugschein, Zulassungsbescheinigung I oder COC-Papier) eingetragenen Reifengrößen zu überprüfen.

§22 48679*09

G16 Bei Fahrzeugen mit ausschließlich 16 Zoll Serien-Bereifung (u. a. Fahrzeugschein, Zulassungsbescheinigung I, COC-Papier oder Bedienungsanleitung), ist der Nachweis zu erbringen, dass die Anzeige des Geschwindigkeitsmessers und Wegstreckenzählers innerhalb der Toleranzen (75/443/EWG, ECE-R39, § 57 StVZO) liegt. Wird die Anzeige angeglichen, sind die in den Fahrzeugpapieren (u. a. Fahrzeugschein, Zulassungsbescheinigung I oder COC-Papier) eingetragenen Reifengrößen zu überprüfen.

G70 Ist die Reifengröße 205/60R16 keine der serienmäßigen Reifengrößen (u. a. Fahrzeugschein, Zulassungsbescheinigung I, COC-Papier oder Bedienungsanleitung), so ist der Nachweis zu erbringen, dass die Anzeige des Geschwindigkeitsmessers und Wegstreckenzählers innerhalb der Toleranzen (75/443/EWG, ECE-R39, § 57 StVZO) liegt. Wird die Anzeige angeglichen, sind die in den Fahrzeugpapieren (u. a. Fahrzeugschein, Zulassungsbescheinigung I oder COC-Papier) eingetragenen Reifengrößen zu überprüfen.

K14 An der Vorderachse ist durch Nacharbeit der Frontschürze am Übergang zum Kotflügel eine ausreichende Freigängigkeit der Rad-/ Reifenkombination herzustellen.

K1a Die Radabdeckung an Achse 1 ist durch Ausstellen der Frontschürze und des Kotflügels oder durch Anbau von dauerhaft befestigten Karosserieteilen im Bereich 0° bis 30° vor Radmitte herzustellen. Die gesamte Breite der Rad-/Reifenkombination muss, unter Beachtung des maximal möglichen Betriebsmaßes des Reifens (1,04-fache der Nennbreite des Reifens), in dem oben genannten Bereich abgedeckt sein.

K1b Die Radabdeckung an Achse 1 ist durch Ausstellen des Kotflügels oder durch Anbau von dauerhaft befestigten Karosserieteilen im Bereich 0° bis 50° hinter Radmitte herzustellen. Die gesamte Breite der Rad-/Reifenkombination muss, unter Beachtung des maximal möglichen Betriebsmaßes des Reifens (1,04-fache der Nennbreite des Reifens), in dem oben genannten Bereich abgedeckt sein.

K1c Die Radabdeckung an Achse 1 ist durch Ausstellen der Frontschürze und des Kotflügels oder durch Anbau von dauerhaft befestigten Karosserieteilen im Bereich 30° vor bis 50° hinter Radmitte herzustellen. Die gesamte Breite der Rad-/Reifenkombination muss, unter Beachtung des maximal möglichen Betriebsmaßes des Reifens (1,04-fache der Nennbreite des Reifens), in dem oben genannten Bereich abgedeckt sein.

K2a Die Radabdeckung an Achse 2 ist durch Ausstellen des Kotflügels oder durch Anbau von dauerhaft befestigten Karosserieteilen im Bereich 0° bis 30° vor Radmitte herzustellen. Die gesamte Breite der Rad-/Reifenkombination muss, unter Beachtung des maximal möglichen Betriebsmaßes des Reifens (1,04-fache der Nennbreite des Reifens), in dem oben genannten Bereich abgedeckt sein.

K2b Die Radabdeckung an Achse 2 ist durch Ausstellen der Heckschürze und des Kotflügels oder durch Anbau von dauerhaft befestigten Karosserieteilen im Bereich 0° bis 50° hinter Radmitte herzustellen. Die gesamte Breite der Rad-/Reifenkombination muss, unter Beachtung des maximal möglichen Betriebsmaßes des Reifens (1,04-fache der Nennbreite des Reifens), in dem oben genannten Bereich abgedeckt sein.

K2c Die Radabdeckung an Achse 2 ist durch Ausstellen der Heckschürze und des Kotflügels oder durch Anbau von dauerhaft befestigten Karosserieteilen im Bereich 30° vor bis 50° hinter Radmitte herzustellen. Die gesamte Breite der Rad-/Reifenkombination muss, unter Beachtung des maximal möglichen Betriebsmaßes des Reifens (1,04-fache der Nennbreite des Reifens), in dem oben genannten Bereich abgedeckt sein.

K41 An Achse 1 ist durch Nacharbeiten der Radhausausschnittkanten eine ausreichende Freigängigkeit der Rad-Reifenkombination herzustellen.

§22 48679*09

K42 An Achse 2 ist durch Nacharbeiten der Radhausausschnittkanten eine ausreichende Freigängigkeit der Rad-Reifenkombination herzustellen.

K43 An Achse 1 ist durch Aufweiten der Kotflügel bzw. inneren Seitenteile eine ausreichende Freigängigkeit der Rad-Reifen-Kombination herzustellen.

K44 An Achse 2 ist durch Aufweiten der Kotflügel bzw. inneren Seitenteile eine ausreichende Freigängigkeit der Rad-Reifenkombination herzustellen.

K45 An Achse 1 ist durch Nacharbeiten der Radhausinnenkotflügel, Kunststoffeinsätze bzw. deren Befestigungsteile eine ausreichende Freigängigkeit der Rad-Reifenkombination herzustellen. Ein evtl. vorhandener Spritzschutz für den Ansaugweg des Luftfilters muss erhalten bleiben.

K46 An Achse 2 ist durch Nacharbeiten der Radhausinnenkotflügel, Kunststoffeinsätze bzw. deren Befestigungsteile eine ausreichende Freigängigkeit der Rad-Reifenkombination herzustellen.

K4h An Achse 2 ist die Radhausinnenverkleidung am Übergang von der Radhausausschnittkante zur Heckschürze auszuschneiden bzw. um 5 mm zu kürzen.

K4i An Achse 2 ist die Radhausinnenverkleidung an der Radhausausschnittkante auszuschneiden bzw. um 5 mm zu kürzen und anschließend dauerhaft neu zu befestigen.

K56 Durch Nacharbeit der Heckschürze am Übergang zum Radhausausschnitt ist eine ausreichende Freigängigkeit der Rad-Reifenkombination herzustellen.

K5v An Achse 1 sind die Kunststoff-Radhausausschnittkanten im Bereich 100 mm vor bis 100 mm hinter Radmitte um 5 mm auszuschneiden bzw. zu kürzen.

K5w An Achse 1 sind die Kunststoff-Radhausausschnittkanten im Bereich 200 mm vor bis 200 mm hinter Radmitte um 5 mm auszuschneiden bzw. zu kürzen.

K6b An Achse 2 sind die Radhausausschnittkanten im Bereich 150 mm vor bis 150 mm hinter Radmitte vollständig umzulegen.

K6d An Achse 2 sind die Radhausausschnittkanten im Bereich 200 mm vor bis 200 mm hinter Radmitte vollständig umzulegen.

K6e An Achse 2 sind die Radhausausschnittkanten im Bereich 300 mm vor bis 100 mm vor Radmitte vollständig umzulegen.

K6g An Achse 2 ist die Befestigungslasche der Heckschürze am Übergang zur Radhausausschnittkante um 5 mm zu kürzen oder um das gleiche Maß nach hinten/oben zu biegen.

K6h An Achse 2 ist die Befestigungslasche der Heckschürze am Übergang zur Radhausausschnittkante um 10 mm zu kürzen oder um das gleiche Maß nach hinten/oben zu biegen. Die Befestigungsschraube ist soweit wie möglich nach hinten zu versetzen.

K6v An Achse 2 sind die Kunststoff-Radhausausschnittkanten im Bereich 100 mm vor bis 100 mm hinter Radmitte um 5 mm auszuschneiden bzw. zu kürzen.

K6w An Achse 2 sind die Kunststoff-Radhausausschnittkanten im Bereich 200 mm vor bis 200 mm hinter Radmitte um 5 mm auszuschneiden bzw. zu kürzen.

K6x An Achse 2 sind die Kunststoff-Radhausausschnittkanten im Bereich 200 mm vor bis 200 mm hinter Radmitte um 10 mm auszuschneiden bzw. zu kürzen.

§22 48679*09

K6y An Achse 2 sind die Kunststoff-Radhausausschnittkanten im Bereich 300 mm vor bis 200 mm hinter Radmitte vollständig auszuschneiden bzw. zu kürzen.

K8a An Achse 2 sind die Radhausausschnittkanten im Bereich 100 mm vor bis 100 mm hinter Radmitte um 5 mm aufzuweiten.

K8d An Achse 2 sind die Radhausausschnittkanten im Bereich 100 mm vor bis 200 mm hinter Radmitte um 5 mm aufzuweiten.

K8e An Achse 2 sind die Radhausausschnittkanten im Bereich 200 mm vor bis 200 mm hinter Radmitte um 5 mm aufzuweiten.

K90 Auf ausreichenden Abstand der Rad-Reifen-Kombination zum Tankeinfüllrohr/Aktivkohlefilter bzw. dessen Kunststoffverkleidung ist zu achten.

KMV Betrifft nur Fahrzeugvarianten mit serienmäßigen Kunststoffverbreiterungen bzw. mit zusätzlichen Kotflügelverbreiterungen (Radlaufleisten).

KOV Betrifft nur Fahrzeugvarianten ohne serienmäßige Kunststoffverbreiterungen bzw. ohne zusätzliche Kotflügelverbreiterungen (Radlaufleisten).

L06 Diese Rad-/Reifen-Kombination(en) ist (sind) zulässig an Fahrzeugausführungen mit und ohne Allradlenkung (4WS).

LT3 Diese Rad-/Reifenkombination gilt nur für Fahrzeugausführungen mit werkseitiger Ausrüstung mit 225/65R17 ww. 225/60R18. Wendekreis von 10,6 m bzw. 2,85 Lenkradumdrehungen von Anschlag zu Anschlag.

LT4 Diese Rad-/Reifenkombination gilt nur für Fahrzeugausführungen mit werkseitiger Ausrüstung mit 235/55R18. Wendekreis von 11,4 m bzw. 2,7 Lenkradumdrehungen von Anschlag zu Anschlag.

Lim Die Rad-/Reifen-Kombination ist zulässig für Fahrzeugausführungen der Karosserieform Limousine.

M+S Diese Reifengröße ist nur zulässig als M+S-Bereifung.

MHy Auch zulässig für Fahrzeugausführungen mit Hybridantrieb (Hybridelektrofahrzeug).

NoE Nicht für "reines" Elektrofahrzeug (Battery Electric Vehicle "BEV").

NoH Nicht für Hybrid-Fahrzeuge bzw. Fahrzeugausführungen mit Hybridantrieb (Hybridelektrofahrzeug).

NoP Nicht für Plug-in Hybrid-Fahrzeuge bzw. extern aufladbare Hybrid-Elektro-Fahrzeuge (PHEV bzw. OVC-HEV).

R03 Diese Reifengröße ist nur an Achse 2 zulässig.

R37 Diese Reifengröße ist nicht geprüft für Fahrzeuge, die serienmäßig ausschließlich mit größeren und/oder breiteren Reifengrößen (u. a. Fahrzeugschein, Zulassungsbescheinigung I, COC-Papier oder Bedienungsanleitung) ausgerüstet sind.

R70 Für das Fahrzeug ist die Reifengröße auf der im Gutachten genannten Radgröße durch den Reifenhersteller zu bestätigen. Diese Bestätigung ist vom Führer des Fahrzeugs mitzuführen.

§22 48679*09

S01 Zur Befestigung der Räder dürfen nur die mitgelieferten Befestigungsmittel Nr. S01 (siehe Seite 1) verwendet werden.

S02 Zur Befestigung der Räder dürfen nur die mitgelieferten Befestigungsmittel Nr. S02 (siehe Seite 1) verwendet werden.

S03 Zur Befestigung der Räder dürfen nur die mitgelieferten Befestigungsmittel Nr. S03 (siehe Seite 1) verwendet werden.

S04 Zur Befestigung der Räder dürfen nur die mitgelieferten Befestigungsmittel Nr. S04 (siehe Seite 1) verwendet werden.

S05 Zur Befestigung der Räder dürfen nur die mitgelieferten Befestigungsmittel Nr. S05 (siehe Seite 1) verwendet werden.

S06 Zur Befestigung der Räder dürfen nur die mitgelieferten Befestigungsmittel Nr. S06 (siehe Seite 1) verwendet werden.

S07 Zur Befestigung der Räder dürfen nur die mitgelieferten Befestigungsmittel Nr. S07 (siehe Seite 1) verwendet werden.

S08 Zur Befestigung der Räder dürfen nur die mitgelieferten Befestigungsmittel Nr. S08 (siehe Seite 1) verwendet werden.

Sth Die Rad-/Reifen-Kombination ist zulässig für Fahrzeugausführungen der Karosserieform Stufenheck.

T87 Reifen (LI 87) nur zulässig für Fahrzeuge mit zul. Achslasten bis 1090 kg (Fzg.-Schein, Ziff. 16 bzw. Zulassungsbescheinigung Feld 8). Abschläge der Tragfähigkeit aufgrund der Bauartbedingten Höchstgeschwindigkeit (Fzg.-Schein, Ziff. 6 bzw. Zulassungsbescheinigung Feld T) sind zu berücksichtigen.

T88 Reifen (LI 88) nur zulässig für Fahrzeuge mit zul. Achslasten bis 1120 kg (Fzg.-Schein, Ziff. 16 bzw. Zulassungsbescheinigung Feld 8). Abschläge der Tragfähigkeit aufgrund der Bauartbedingten Höchstgeschwindigkeit (Fzg.-Schein, Ziff. 6 bzw. Zulassungsbescheinigung Feld T) sind zu berücksichtigen.

T89 Reifen (LI 89) nur zulässig für Fahrzeuge mit zul. Achslasten bis 1160 kg (Fzg.-Schein, Ziff. 16 bzw. Zulassungsbescheinigung Feld 8). Abschläge der Tragfähigkeit aufgrund der Bauartbedingten Höchstgeschwindigkeit (Fzg.-Schein, Ziff. 6 bzw. Zulassungsbescheinigung Feld T) sind zu berücksichtigen.

T90 Reifen (LI 90) nur zulässig für Fahrzeuge mit zul. Achslasten bis 1200 kg (Fzg.-Schein, Ziff. 16 bzw. Zulassungsbescheinigung Feld 8). Abschläge der Tragfähigkeit aufgrund der Bauartbedingten Höchstgeschwindigkeit (Fzg.-Schein, Ziff. 6 bzw. Zulassungsbescheinigung Feld T) sind zu berücksichtigen.

T91 Reifen (LI 91) nur zulässig für Fahrzeuge mit zul. Achslasten bis 1230 kg (Fzg.-Schein, Ziff. 16 bzw. Zulassungsbescheinigung Feld 8). Abschläge der Tragfähigkeit aufgrund der Bauartbedingten Höchstgeschwindigkeit (Fzg.-Schein, Ziff. 6 bzw. Zulassungsbescheinigung Feld T) sind zu berücksichtigen.

T93 Reifen (LI 93) nur zulässig für Fahrzeuge mit zul. Achslasten bis 1300 kg (Fzg.-Schein, Ziff. 16 bzw. Zulassungsbescheinigung Feld 8). Abschläge der Tragfähigkeit aufgrund der Bauartbedingten Höchstgeschwindigkeit (Fzg.-Schein, Ziff. 6 bzw. Zulassungsbescheinigung Feld T) sind zu berücksichtigen.

§22 48679*09

T94 Reifen (LI 94) nur zulässig für Fahrzeuge mit zul. Achslasten bis 1340 kg (Fzg.-Schein, Ziff. 16 bzw. Zulassungsbescheinigung Feld 8). Abschläge der Tragfähigkeit aufgrund der Bauartbedingten Höchstgeschwindigkeit (Fzg.-Schein, Ziff. 6 bzw. Zulassungsbescheinigung Feld T) sind zu berücksichtigen.

T95 Reifen (LI 95) nur zulässig für Fahrzeuge mit zul. Achslasten bis 1380 kg (Fzg.-Schein, Ziff. 16 bzw. Zulassungsbescheinigung Feld 8). Abschläge der Tragfähigkeit aufgrund der Bauartbedingten Höchstgeschwindigkeit (Fzg.-Schein, Ziff. 6 bzw. Zulassungsbescheinigung Feld T) sind zu berücksichtigen.

T97 Reifen (LI 97) nur zulässig für Fahrzeuge mit zul. Achslasten bis 1460 kg (Fzg.-Schein, Ziff. 16 bzw. Zulassungsbescheinigung Feld 8). Abschläge der Tragfähigkeit aufgrund der Bauartbedingten Höchstgeschwindigkeit (Fzg.-Schein, Ziff. 6 bzw. Zulassungsbescheinigung Feld T) sind zu berücksichtigen.

V17 Bei Verwendung verschiedener Reifengrößen an Vorder- und Hinterachse sind folgende Reifenkombinationen, sofern die Reifengrößen in der Spalte "Reifen" aufgeführt sind, möglich:

	Vorderachse	Hinterachse
Nr. 1	195/40R17	215/35R17
Nr. 2	195/45R17	215/40R17
Nr. 3	205/40R17	225/35R17
Nr. 4	205/45R17	235/40R17
Nr. 5	205/50R17	225/45R17, 235/45R17, 245/40R17, 255/40R17
Nr. 6	205/55R17	225/50R17
Nr. 7	215/40R17	245/35R17
Nr. 8	215/45R17	235/40R17, 245/40R17
Nr. 9	215/50R17	235/45R17, 245/45R17, 275/40R17
Nr. 10	215/55R17	235/50R17
Nr. 11	225/45R17	245/40R17, 255/40R17
Nr. 12	225/50R17	245/45R17, 255/45R17
Nr. 13	225/55R17	245/50R17, 255/50R17
Nr. 14	235/45R17	255/40R17, 265/40R17
Nr. 15	235/50R17	255/45R17
Nr. 16	235/55R17	255/50R17
Nr. 17	235/60R17	255/55R17
Nr. 18	245/45R17	265/40R17, 275/40R17
Nr. 19	255/45R17	285/40R17

Es sind nur Reifen eines Herstellers und achsweise eines Profiltyps zulässig, für die der Reifen- oder Fahrzeughersteller die Eignung für das jeweilige Fahrzeug bestätigt. Diese Bestätigung ist vom Führer des Fahrzeugs mitzuführen.

VL7 Bei Verwendung verschiedener Reifengrößen an Vorder- und Hinterachse sind folgende Reifenkombinationen, sofern die Reifengrößen in der Spalte "Reifen" aufgeführt sind, möglich:

	Vorderachse	Hinterachse
Nr. 1	225/45R17	245/45R17, 275/40R17
Nr. 2	235/45R17	245/45R17, 275/40R17
Nr. 3	245/40R17	265/40R17

Es sind nur Reifen eines Herstellers und achsweise eines Profiltyps zulässig, für die der Reifen- oder Fahrzeughersteller die Eignung für das jeweilige Fahrzeug bestätigt. Diese Bestätigung ist vom Führer des Fahrzeugs mitzuführen.

§22 48679*09

Ver Die Rad-/Reifen-Kombination ist zulässig für Fahrzeugausführungen der Karosserieform Minivan (z.B. Verso, Gran, ...)

Y84 Die Rad-/Reifen-Kombination ist zulässig für 3-türige Fahrzeugausführungen der Karosserieform Fließheck.

Y85 Die Rad-/Reifen-Kombination ist zulässig für 5-türige Fahrzeugausführungen der Karosserieform Schrägheckklimousine (Fließheck).

Z15 Diese Rad-Reifen-Kombinationen sind zulässig bei Fahrzeugen mit 15-Zoll-Serien-Reifengrößen (u.a. Fahrzeugschein, Zulassungsbescheinigung I, COC-Papier oder Bedienungsanleitung).

Z16 Diese Rad-Reifen-Kombinationen sind zulässig bei Fahrzeugen mit 16-Zoll-Serien-Reifengrößen (u.a. Fahrzeugschein, Zulassungsbescheinigung I, COC-Papier oder Bedienungsanleitung).

Z49 An Achse 2 ist der Kantenschutz an der Radhausausschnittkante (Gummi- bzw. Kunststoff-Kederband) zu entfernen.

Prüfort und Prüfdatum

Die Verwendungsprüfung fand am 16. November 2021 in Lambsheim statt.

Prüfergebnis

Aufgrund der durchgeführten Prüfungen bestehen keine technischen Bedenken o.g. Sonderräder unter Beachtung der Auflagen und Hinweise zu verwenden.

Die in diesem Gutachten aufgeführten Fahrzeugtypen entsprechen auch nach der Umrüstung den heute gültigen Vorschriften der StVZO. Das Gutachten verliert seine Gültigkeit, wenn sich entsprechende Bauvorschriften der StVZO ändern oder an den Kraftfahrzeugen Änderungen eintreten, die die Begutachtungspunkte beeinflussen.

Das Gutachten umfasst Blatt 1 bis 17 und gilt für Sonderräder ab Herstellungsdatum November 2011.

Der Technische Dienst Typprüfstelle Fahrzeuge/Fahrzeugteile der TÜV Rheinland Kraftfahrt GmbH, Am Grauen Stein, 51105 Köln ist mit seinem Ingenieurzentrum Technologiezentrum Typprüfstelle, Lambsheim für die angewendeten Prüfverfahren vom Kraftfahrt-Bundesamt entsprechend EG-FGV für das Typgenehmigungsverfahren des KBA unter der Nummer KBA-P 00010-96 benannt.

Lambsheim, 16. November 2021

Technischer Dienst TÜVRheinland Typprüfstelle Fahrzeuge/Fahrzeugteile

Wagner

00380306.DOC

§22 48679*09

Auftraggeber
Gewe Reifengroßhandel GmbH
Hans Geiger Straße 15
D-67661 Kaiserslautern
QM-Nr. 49 02 0160905

Prüfgegenstand PKW-Sonderrad
Modell AS2
Typ AS2-7517
Radgröße 7,5Jx17H2
Zentrierart Mittenzentrierung

Aus-führung	Kennzeichnung Rad/ Zentrierring	Lochzahl/ Loch-kreis- (mm)/ Mit-tenloch-ø (mm)	Einpress-tiefe (mm)	Rad-last (kg)	Abrollumfang (mm)
W4	AS2-7517 W4 / Ø72,5 / Ø60,1	5/114,3/60,1	45	730	2150

Kennzeichnungen
KBA-Nummer 48679
Herstellerzeichen TEC
Radtyp und Ausführung AS2-7517 (s.o.)
Radgröße 7,5Jx17H2
Einpresstiefe ET (s.o.)
Herstelldatum Monat und Jahr

Befestigungsmittel

Nr.	Art der Befestigungsmittel	Bund	Anzugsmoment (Nm)	Schaftlänge (mm)
S01	Schraube M12x1,5	Kegel 60°	100	30
S02	Mutter M12x1,25	Kegel 60°	100	-
S03	Mutter M12x1,5	Kegel 60°	110	-
S04	Schraube M12x1,5	Kegel 60°	90	30
S05	Mutter M12x1,5 (D6sp)	Kegel 60°	110	-
S06	Mutter M12x1,25 (D2sp)	Kegel 60°	90	-
S07	Mutter M12x1,25 (D2sp)	Kegel 60°	100	-
S08	Mutter M12x1,25 (D2sp)	Kegel 60°	140	-

Prüfungen

Entsprechend den Kriterien des VdTÜV Merkblattes 751 (in der jeweils gültigen Fassung) wurden an den im Verwendungsbereich aufgeführten Fahrzeugen Anbau-, Freigängigkeits- und Handlingsprüfungen durchgeführt.

Verwendungsbereich

Hersteller
Fiat
Lexus
Suzuki
Toyota

Spurverbreiterung innerhalb 2%

§22 48679*09

Handelsbezeichnung Fahrzeug-Typ ABE/EWG-Nr.	kW-Bereich	Reifen	Reifenbezogene Auflagen und Hinweise	Auflagen und Hinweise
Fiat Sedici FY e4*2001/116*0106*..	79-99,2	205/50R17		A12 A16 A18 A57 Flh KMV S01
	79-99,2	205/55R17		
	79-99,2	215/50R17		
	79-99,2	225/45R17		
	79-99,2	225/50R17		
	79-99,2	235/45R17		
Lexus ES 300h XZ1L(EU,M), -/TMG e6*2007/46*0250*..; e13*2007/46*1962*..	131	215/55R17		A12 A16 A18 A58 Lim V17 S05
	131	225/50R17		
	131	235/50R17		
	131	245/45R17		
Lexus GS 250/200t/300 S19(a) e6*2001/116* 0103*06-.. ab Modell 2013	154, 180	225/50R17	A32	A16 A18 A58 Lim NoH V17 S05
	154, 180	235/45R17	A10	
	154, 180	235/50R17	A12	
	154, 180	245/45R17	A32	
Lexus GS 300/430 S16 e11*96/79, 98/14, 2001/116*0078*..	161-208	235/45R17		A11 A16 A18 B03 S03
Lexus GS 300H/450H HS19(a) e6*2001/116* 0106*08-.. - Hybrid ab Modell 2013	133, 215	225/50R17	A32	A16 A18 A58 L06 Lim V17 S05
	133, 215	235/45R17	A10	
	133, 215	235/50R17	A12	
	133, 215	245/45R17	A32	
Lexus IS XE2(a) e11*2001/116* 0206*00-09	110-153	205/50R17	A10 T89	A16 A18 Lim V17 VL7 S05
	110-153	215/45R17	A10 T91	
	110-153	225/45R17	A10	
	110-153	235/45R17	A12	
	110-153	245/45R17	A10 R03	
Lexus IS 200/300 XE1 e11*98/14*0110*.., e11*2001/116*0110*.	114-157	215/45R17		A12 A16 A18 Car Lim V17 S05
	114-157	225/45R17	R03	
Lexus IS 200t/300 XE2(a) e11*2001/116* 0206*10-..	180	215/45R17	A10 T91	A16 A18 Lim S05
	180	225/45R17	A10	
Lexus IS 250/300H XE2(a), XE2(a)-TMG e11*2001/116* 0206*10-..; e6*2007/46*0346*..; e13*2007/46*1936	133, 153	205/50R17	A32 R37 T93	A16 A18 Lim MHy V17 S05
	133, 153	215/45R17	A10 T91	
	133, 153	225/45R17	A10	
Lexus RC XC1 (EU,M) e11*2007/46*2883*..; e6*2007/46*0336*..	133, 180	225/50R17	A32	A16 A18 A58 B03 Cpe MHy V17 S05
	133, 180	235/45R17	A10	
	133, 180	235/50R17	A12	
	133, 180	245/45R17	A32	

§22 48679*09

Handelsbezeichnung Fahrzeug-Typ ABE/EWG-Nr.	kW-Bereich	Reifen	Reifenbezogene Auflagen und Hinweise	Auflagen und Hinweise
Lexus UX ZA1(EU,M), -/TMG e6*2007/46*0263*..; e13*2007/46*2005*..	112, 127	215/60R17	A91	A16 A18 A57 MHy S05
	112, 127	225/55R17	A90	
	112, 127	235/55R17	A12	
	112, 127	245/50R17	A01 A12 K6w	
Suzuki Grand Vitara JT e4*2001/116*0091*..; e4*2007/46*0292*.. - 5-Türer	78-171	225/60R17	A32	A16 A18 Y85 S07
	78-171	225/65R17	A32	
	78-171	235/60R17	A12	
	78-171	245/55R17	A12	
	78-171	255/55R17	A01 A12 K1c	
Suzuki Grand Vitara JT e4*2001/116*0091*..; e4*2007/46*0292*.. - 3-Türer	78-122	225/60R17	A32	A16 A18 Y84 S07
	78-122	225/65R17	A32	
	78-122	235/60R17	A12	
	78-122	245/55R17	A12	
	78-122	255/55R17	A01 A12 K1c	
Suzuki Kizashi FR e4*2007/46*0142*..	131	215/50R17	A91	A16 A18 A57 Lim S08
	131	215/55R17	A91	
	131	225/50R17	A12	
	131	235/45R17	A12	
	131	235/50R17	A01 A12 K1a K2b	
	131	245/45R17	A12	
Suzuki Swift Sport (IV) MZ e4*2001/116*0090*..	92	205/40R17		A12 A16 A18 A58 Flh S01
	92	215/35R17	A01 K2b K42	
	92	215/40R17	A01 K2b K42	
Suzuki Swift Sport (V) NZ e4*2007/46*0155*..	100	205/40R17	A01 K6d K6g	A12 A16 A18 A58 Flh S04
	100	205/45R17	A01 G01 K6d K6g	
Suzuki Swift Sport (VI) AZ e4*2007/46*1205*..	95, 103	205/40R17	A01 K1a	A12 A16 A18 A58 Flh S02
	95, 103	205/45R17	A01 G01 K1a	
	95, 103	215/40R17	A01 K1c K2b K4i K6b	
	95, 103	225/35R17	A01 K1c K2b K4i K6b	
Suzuki SX4 EY e4*2001/116*0105*..; e4*2007/46*0284*.. - mit Radhaus-Verbreiterungen	66-99,2	205/50R17		A12 A16 A18 A57 Flh KMV S01
	66-99,2	205/55R17		
	66-99,2	215/50R17		
	66-99,2	225/45R17		
	66-99,2	225/50R17		
	66-99,2	235/45R17		
Suzuki SX4 EY e4*2001/116*0105*..; e4*2007/46*0284*.. - ohne Radhaus-Verbreiterungen	66-99,2	205/50R17		A12 A16 A18 A58 Flh KOV S01
	66-99,2	205/55R17		
	66-99,2	215/50R17		
	66-99,2	225/45R17		
	66-99,2	225/50R17	A01 K1a K1b K2b	
	66-99,2	235/45R17		
Suzuki SX4 GY e4*2001/116*0124*.. - Limousine	79, 88	205/50R17	K1c	A01 A12 A16 A18 A58 Lim V17 S06
	79, 88	215/45R17	K1b	
	79, 88	215/50R17	G70 K1c K2b K42	
	79, 88	225/45R17	K1c K2b K42	
	79, 88	235/45R17	G70 K1c K2b K42	

§22 48679*09

Prüfgegenstand PKW-Sonderrad 7,5Jx17H2 Typ AS2-7517
Hersteller Gewe Reifengroßhandel GmbH

Handelsbezeichnung Fahrzeug-Typ ABE/EWG-Nr.	kW-Bereich	Reifen	Reifenbezogene Auflagen und Hinweise	Auflagen und Hinweise
Suzuki SX4 GY e4*2001/116*0124*..; e4*2007/46*0291*.. - mit Radhaus-Verbreiterungen	79,82,88	205/50R17		A12 A16 A18 A57 Flh KMV S06
	79,82,88	205/55R17		
	79,82,88	215/50R17		
	79,82,88	225/45R17		
	79,82,88	225/50R17		
	79,82,88	235/45R17		
Suzuki SX4 GY e4*2001/116*0124*..; e4*2007/46*0291*.. - ohne Radhaus-Verbreiterungen	79,82,88	205/50R17		A12 A16 A18 A58 Flh KOV S06
	79,82,88	205/55R17		
	79,82,88	215/50R17		
	79,82,88	225/45R17		
	79,82,88	225/50R17	A01 K1a K1b K2b	
	79,82,88	235/45R17		
Suzuki SX4 S-Cross JY e4*2007/46* 0779*00-03	88	205/50R17		A12 A16 A18 A57 F16 S04
	88	205/55R17		
	88	215/50R17	A01 K1b	
	88	225/45R17		
	88	225/50R17	A01 K1c K2b	
	88	235/45R17	A01 K1b	
	88	245/45R17	A01 K1c K2b	
Suzuki SX4 S-Cross JY e4*2007/46* 0779*04-.. ab Modelljahr 2017	82-103	215/55R17	A91	A16 A18 A57 F16 S01
	82-103	225/50R17	A01 A12 K2b K6w	
	82-103	235/45R17	A12	
	82-103	245/45R17	A01 A12 K1b K2b K6w	
Suzuki Vitara LY e4*2007/46*0928*..	82-103	215/50R17	A91	A16 A18 A57 S04
	82-103	215/55R17	A91	
	82-103	215/60R17	A01 A12 G01	
	82-103	225/50R17	A12	
	82-103	225/55R17	A01 A12 G01	
	82-103	235/50R17	A01 A12 K1c K2b	
	82-103	245/45R17	A12	
Toyota Auris (I) E15J, E15UT.. e11*2001/116*0299*..; 0305*00-13; e11*2007/46*0167*..; 0019*00-03 - incl. Facelift 2010	66-108	205/50R17		A12 A16 A18 Flh V17 S03
	66-108	215/45R17	T87 T88	
	66-108	225/45R17		
Toyota Auris (I) 2,2D E15UT e11*2001/116* 0305*00-13 - incl. Facelift 2010	130	205/50R17	R37	A12 A16 A18 Flh V17 S03
	130	215/45R17	R37 T88	
	130	225/45R17		

§22 48679*09

Handelsbezeichnung Fahrzeug-Typ ABE/EWG-Nr.	kW-Bereich	Reifen	Reifenbezogene Auflagen und Hinweise	Auflagen und Hinweise
Toyota Auris (II) E15UT(a), E15UTN(a), -/TMG e11*2001/116* 0305*14-..; e11*2007/46* 0019*04-..; e13*2007/46*1718*.. - ab Modell 2013 (E18) - incl. Facelift 2015	66, 73, 85	205/50R17		A12 A16 A18 A58 Car F23 Flh KOV V17 S03
	66, 73, 85	215/45R17		
	66, 73, 85	225/45R17		
Toyota Auris (II) E15UT(a), E15UTN(a), -/TMG e11*2001/116* 0305*14-..; e11*2007/46* 0019*04-..; e13*2007/46*1718*.. - ab Modell 2013 (E18) - incl. Facelift 2015	82 - 97	205/50R17		A12 A16 A18 A58 Car F24 Flh KOV V17 S03
	82 - 97	215/45R17		
	82 - 97	225/45R17		
Toyota Auris Hybrid (I) HE15U(a) e11*2007/46* 0018*00-04	73	205/50R17		A12 A16 A18 Flh S03
	73	215/45R17		
	73	225/45R17		
Toyota Auris Hybrid(II) HE15U(a), -/TMG e11*2007/46* 0018*05-..; e13*2007/46*1549*.. - ab Modell 2013 (E18) - incl. Facelift 2015	73	205/50R17		A12 A16 A18 A58 Car F24 Flh KOV V17 S03
	73	215/45R17		
	73	225/45R17		
Toyota Avensis T25 e11*2001/116*0196*.	110,130	205/50R17		A12 A16 A18 Car Flh Sth V17 S03
	110,130	215/45R17	T87	
	110,130	215/50R17	R09	
	110,130	215/50R17	A01 G03	
	110,130	225/45R17		
	110,130	235/40R17	R70	
Toyota Avensis T27, /-MS1 e11*2001/116*0331*.; e11*2007/46*0236*.. - incl. Facelift 2012+2015	82-112	205/55R17	R37	A12 A16 A18 Car Lim V17 S03
	82-112	215/50R17	R37	
	82-130	215/55R17		
	82-130	225/50R17		
	82-130	235/45R17		
	82-130	235/50R17		
	82-130	245/45R17		
Toyota Camry V3 e6*98/14*0085*.., e6*2001/116*0085*..	112,137	215/50R17	K42 T90	A01 A12 A16 A18 V17 S03
	112,137	235/45R17	K42	

§22 48679*09

Handelsbezeichnung Fahrzeug-Typ ABE/EWG-Nr.	kW-Bereich	Reifen	Reifenbezogene Auflagen und Hinweise	Auflagen und Hinweise
Toyota Camry Hybrid XV7 (EU,M), -/TMG e6*2007/46*0322*..; e13*2007/46*2046*..	131	215/50R17	A90	A16 A18 A58 Lim V17 S05
	131	215/55R17	A90	
	131	225/50R17	A12	
	131	235/50R17	A12	
	131	245/45R17	A12	
Toyota C-HR AX1T(EU,M), -/TMG e11*2007/46*3641*..; e13*2007/46*1765*..; e6*2007/46*0264*..; e6*2007/46*0338*..	72-112	215/60R17	A91	A16 A18 A57 MHy S05
	72-112	225/55R17	A12	
	72-112	235/55R17	A01 A12 K1c K6w	
	72-112	245/50R17	A01 A12 K1c K2b K6b K6x	
Toyota Corolla (X) E15EJ, E15ES e11*2001/116* 0304*00-08; e11*2001/116*0314*.	66-97	205/50R17		A12 A16 A18 Sth V17 S03
	66-97	215/45R17	T87 T88	
	66-97	225/45R17		
Toyota Corolla (XI) E15EJ, -/TMG e11*2001/116* 0304*09-..; e13*2007/46*1910*.. - ab Modell 2014 (E18)	66, 73, 97	205/50R17		A12 A16 A18 A58 F23 KOV Lim V17 S03
	66, 73, 97	215/45R17	T91	
	66, 73, 97	225/45R17		
Toyota Corolla Verso R1 e11*2001/116*0222*.	81-130	205/50R17	R37	A12 A16 A18 V17 Ver S03
	81-130	215/45R17	R37 T91	
	81-130	215/50R17		
	81-130	225/45R17		
	81-130	235/45R17		
Toyota RAV4 (III) XA3(a) e6*2001/116* 0105*00-08 - mit Radhaus-Verbreiterungen - incl. Facelift 2009	100-130	215/60R17	A33 R37	A16 A18 A57 KMV S03
	100-130	225/60R17	A12	
	100-130	225/65R17	A12	
	100-130	235/55R17	A12	
	100-130	235/60R17	A12	
	100-130	245/55R17	A12	
Toyota RAV4 (III) XA3(a) e6*2001/116* 0105*00-08 - ohne Radhaus-Verbreiterungen - incl. Facelift 2009	100-130	215/60R17	A33 R37	A16 A18 A57 KOV S03
	100-130	225/60R17	A12	
	100-130	225/65R17	A12	
	100-130	235/55R17	A12	
	100-130	235/60R17	A12	
	100-130	245/55R17	A12	
Toyota RAV4 (IV) XA3(a) e6*2001/116* 0105*09-13 - ab Modell 2013	91-112	225/65R17		A12 A16 A18 A57 LT3 S03
	91-112	235/60R17		
Toyota RAV4 (IV) XA3(a) e6*2001/116* 0105*09-13 - ab Modell 2013	91-112	225/65R17	A33	A16 A18 A57 LT4 S03
	91-112	235/60R17	A91	

§22 48679*09

Handelsbezeichnung Fahrzeug-Typ ABE/EWG-Nr.	kW-Bereich	Reifen	Reifenbezogene Auflagen und Hinweise	Auflagen und Hinweise
Toyota RAV4 (IV) XA3(a), -/TMG e6*2001/116* 0105*14-..; e13*2007/46*1657*.. - ab Facelift 2016	105, 112	225/65R17		A12 A16 A18 A57 LT3 S03
	105, 112	235/60R17		
Toyota RAV4 (IV) XA3(a), -/TMG e6*2001/116* 0105*14-..; e13*2007/46*1657*.. - ab Facelift 2016	105, 112	225/65R17	A33	A16 A18 A57 LT4 S03
	105, 112	235/60R17	A91	
Toyota RAV4 (IV) Hybrid XA4(EU,M), -/TMG e6*2007/46*0166*..; e13*2007/46*1658*..	114	225/65R17		A12 A16 A18 A57 LT3 S03
	114	235/60R17		
Toyota RAV4 (IV) Hybrid XA4(EU,M), -/TMG e6*2007/46*0166*..; e13*2007/46*1658*..	114	225/65R17	A33	A16 A18 A57 LT4 S03
	114	235/60R17	A91	
Toyota Yaris Cross XPB1F(M,EUM), -/TGRE e6*2018/858*00013*..; e13*2018/858*00156*..	68, 92	205/55R17	A91	A16 A18 A58 F23 Flh NoE NoP V17 S05
	68, 92	215/55R17	A91	
	68, 92	225/50R17	A12	
	68, 92	235/50R17	A01 A12 K1c	

Allgemeine Hinweise

Im Fahrzeug vorgeschriebene Fahrzeugsysteme, z. B. Reifendruckkontrollsysteme, müssen nach Anbau der Räder funktionsfähig bleiben.

Wird eine in diesem Gutachten aufgeführte Reifengröße verwendet, die nicht bereits in den Fahrzeugpapieren (u. a. Fahrzeugschein, Zulassungsbescheinigung I oder COC-Papier) genannt ist, so sind die Angaben über die Reifengröße in den Fahrzeugpapieren (Fahrzeugschein bzw. -brief, Zulassungsbescheinigung I) durch die Zulassungsstelle berichtigen zu lassen. Diese Berichtigung ist dann nicht erforderlich, wenn die ABE des Sonderrades eine Freistellung von der Pflicht zur Berichtigung der Fahrzeugpapiere enthält.

Die mindestens erforderlichen Geschwindigkeitsbereiche (mit Ausnahme der M+S-Profile) und Tragfähigkeiten der zu verwendenden Reifen sind den Fahrzeugpapieren (Fahrzeugbrief und -schein, Zulassungsbescheinigung I) zu entnehmen. Abschläge der Tragfähigkeit aufgrund der Fahrzeughöchstgeschwindigkeit sind zu berücksichtigen.

§22 48679*09

Fahrzeughöchst-geschwindigkeit	Tragfähigkeit (%) Geschwindigkeitssymbol (GSY)		
	V	W	Y
210 km/h	100%	100%	100%
220 km/h	97%	100%	100%
230 km/h	94%	100%	100%
240 km/h	91%	100%	100%
250 km/h	-	95%	100%
260 km/h	-	90%	100%
270 km/h	-	85%	100%
280 km/h	-	-	95%
290 km/h	-	-	90%
300 km/h	-	-	85%

Ferner sind nur Reifen einer Bauart und achsweise eines Reifentyps zulässig. Bei Verwendung unterschiedlicher Reifentypen auf Vorder- und Hinterachse sind die Hinweise des Fahrzeug- und / oder Reifenherstellers zu beachten.

Das Fahrwerk und die Bremsaggregate müssen, mit Ausnahme der in der entsprechenden Auflage aufgeführten Umrüstmaßnahmen, dem Serienstand entsprechen. Die Zulässigkeit weiterer Veränderungen ist gesondert zu beurteilen.

Wird das serienmäßige Ersatzrad verwendet, soll mit mäßiger Geschwindigkeit und nicht länger als erforderlich gefahren werden. Es müssen die serienmäßigen Befestigungsteile verwendet werden. Bei Fahrzeugen mit Allradantrieb darf nur ein Ersatzrad mit gleicher Reifengröße bzw. gleichem Abrollumfang verwendet werden.

Die Bezieher der Räder sind darauf hinzuweisen, dass der vom Reifenhersteller vorgeschriebene Reifenfülldruck zu beachten ist.

Spezielle Auflagen und Hinweise

A01 Nach Durchführung der Technischen Änderung ist das Fahrzeug unter Vorlage der vorliegenden ABE unverzüglich einem amtlich anerkannten Sachverständigen oder Prüfer für den Kraftfahrzeugverkehr oder einem Prüfingenieur einer Überwachungsorganisation nach Nummer 4 der Anlage VIIIb zur StVZO zur Durchführung und Bestätigung der in der ABE vorgeschriebenen Änderungsabnahme vorzuführen.

A10 Es dürfen nur feingliedrige Schneeketten an der Hinterachse verwendet werden.

A11 Es dürfen nur feingliedrige bzw. die lt. Betriebsanleitung/Handbuch vorgeschriebenen Schneeketten an den laut Betriebsanleitung/Handbuch dafür vorgesehenen Achsen verwendet werden.

A12 Die Verwendung von Schneeketten ist nicht zulässig.

A16 Zum Auswuchten der Räder dürfen an der Felgeninnenseite nur Klebegewichte unterhalb der Felgenschulter angebracht werden. Bei Anbringung der Klebegewichte im Felgenbett ist auf einen Mindestabstand von 2 mm zum Bremssattel bzw. zu den Fahrwerksteilen zu achten.

A18 Es sind nur schlauchlose Reifen zulässig. Werden keine Ventile mit TPMS-Sensoren verwendet, sind ausschließlich Metallschraubventile mit Befestigung von außen, die den Normen DIN, E.T.R.T.O oder Tire and Rim entsprechen, zulässig. Werden Ventile mit TPMS-Sensoren verwendet, so sind die Hinweise und Vorgaben der Hersteller zu beachten. Die Ventile und Sensoren müssen für den vorgeschriebenen Luftdruck und die bauartbedingte Höchstgeschwindigkeit geeignet sein. Die Ventile dürfen nicht über den Felgenrand hinausragen.

§22 48679*09

A32 Es dürfen nur feingliedrige Schneeketten, die nicht mehr als 12 mm einschließlich Kettenschloss auftragen, an der Hinterachse verwendet werden.

A33 Es dürfen nur feingliedrige Schneeketten, die nicht mehr als 12 mm einschließlich Kettenschloss auftragen, an der Vorderachse verwendet werden.

A57 Diese Rad-/Reifen-Kombination(en) ist (sind) zulässig an Fahrzeugausführungen mit Front bzw. Heck-Antrieb und Allradantrieb (z.B. 2WD, 4WD, Quattro, Syncro, 4-Matic, 4x4, u. ä.)

A58 Rad-Reifen-Kombination(en) nicht zulässig an Fahrzeugen mit Allradantrieb.

A90 Es dürfen nur feingliedrige Schneeketten, die nicht mehr als 9 mm einschließlich Kettenschloss auftragen, an den laut Betriebsanleitung dafür vorgesehenen Achsen verwendet werden.

A91 Es dürfen nur feingliedrige Schneeketten, die nicht mehr als 10 mm einschließlich Kettenschloss auftragen, an den laut Betriebsanleitung dafür vorgesehenen Achsen verwendet werden.

B03 Die Zulässigkeit der Sonderräder ist nicht geprüft für Fahrzeuge, die serienmäßig ausschließlich mit größeren und/oder breiteren Serienrädern für Sommerbereifung (nicht M+S Reifen) ausgerüstet sind (u. a. Fahrzeugschein, Zulassungsbescheinigung I, COC-Papier oder Bedienungsanleitung).

Car Die Rad/Reifen-Kombination ist zulässig für Fahrzeugausführungen der Karosserieform Kombilimousine (Avant, Break, Caravan, Grandtour, Kombi, Sportswagon, T-Modell, Touring, Tourer, Turnier, Variant, …).

Cpe Die Rad-/Reifen-Kombination ist zulässig für Fahrzeugausführungen der Karosserieform Coupé.

F16 Zum Auswuchten der Räder dürfen an der Felgeninnenseite nur Klebegewichte unterhalb der Felgenschulter angebracht werden. Bei Anbringung der Klebegewichte im Felgenbett ist auf einen Mindestabstand von 4 mm zu Fahrwerksteilen zu achten.

F23 Rad/Reifen-Kombination nur für Fahrzeugausführungen mit Verbundlenkerhinterachse.

F24 Rad/Reifen-Kombination nur für Fahrzeugausführungen mit Viel- bzw. Mehrlenkerhinterachse (Einzelradaufhängung).

Flh Die Rad-/Reifen-Kombination ist zulässig für Fahrzeugausführungen der Karosserieform Schrägheckklimousine (Fließheck, 3-türig und 5-türig).

G01 Es ist der Nachweis zu erbringen, dass die Anzeige des Geschwindigkeitsmessers und Wegstreckenzählers innerhalb der Toleranzen (75/443/EWG, ECE-R39, § 57 StVZO) liegt. Wird die Anzeige angeglichen, sind die in den Fahrzeugpapieren (u. a. Fahrzeugschein, Zulassungsbescheinigung I oder COC-Papier) eingetragenen Reifengrößen zu überprüfen.

G03 Weicht der Abrollumfang dieser Reifengröße von den Abrollumfängen der serienmäßigen Reifengrößen (u. a. Fahrzeugschein, Zulassungsbescheinigung I, COC-Papier oder Bedienungsanleitung) ab, ist der Nachweis zu erbringen, dass die Anzeige des Geschwindigkeitsmessers und Wegstreckenzählers innerhalb der Toleranzen (75/443/EWG, ECE-R39, § 57 StVZO) liegt. Wird die Anzeige angeglichen, sind die in den Fahrzeugpapieren (u. a. Fahrzeugschein, Zulassungsbescheinigung I oder COC-Papier) eingetragenen Reifengrößen zu überprüfen.

§22 48679*09

G70 Ist die Reifengröße 205/60R16 keine der serienmäßigen Reifengrößen (u. a. Fahrzeugschein, Zulassungsbescheinigung I, COC-Papier oder Bedienungsanleitung), so ist der Nachweis zu erbringen, dass die Anzeige des Geschwindigkeitsmessers und Wegstreckenzählers innerhalb der Toleranzen (75/443/EWG, ECE-R39, § 57 StVZO) liegt. Wird die Anzeige angeglichen, sind die in den Fahrzeugpapieren (u. a. Fahrzeugschein, Zulassungsbescheinigung I oder COC-Papier) eingetragenen Reifengrößen zu überprüfen.

K1a Die Radabdeckung an Achse 1 ist durch Ausstellen der Frontschürze und des Kotflügels oder durch Anbau von dauerhaft befestigten Karosserieteilen im Bereich 0° bis 30° vor Radmitte herzustellen. Die gesamte Breite der Rad-/Reifenkombination muss, unter Beachtung des maximal möglichen Betriebsmaßes des Reifens (1,04-fache der Nennbreite des Reifens), in dem oben genannten Bereich abgedeckt sein.

K1b Die Radabdeckung an Achse 1 ist durch Ausstellen des Kotflügels oder durch Anbau von dauerhaft befestigten Karosserieteilen im Bereich 0° bis 50° hinter Radmitte herzustellen. Die gesamte Breite der Rad-/Reifenkombination muss, unter Beachtung des maximal möglichen Betriebsmaßes des Reifens (1,04-fache der Nennbreite des Reifens), in dem oben genannten Bereich abgedeckt sein.

K1c Die Radabdeckung an Achse 1 ist durch Ausstellen der Frontschürze und des Kotflügels oder durch Anbau von dauerhaft befestigten Karosserieteilen im Bereich 30° vor bis 50° hinter Radmitte herzustellen. Die gesamte Breite der Rad-/Reifenkombination muss, unter Beachtung des maximal möglichen Betriebsmaßes des Reifens (1,04-fache der Nennbreite des Reifens), in dem oben genannten Bereich abgedeckt sein.

K2b Die Radabdeckung an Achse 2 ist durch Ausstellen der Heckschürze und des Kotflügels oder durch Anbau von dauerhaft befestigten Karosserieteilen im Bereich 0° bis 50° hinter Radmitte herzustellen. Die gesamte Breite der Rad-/Reifenkombination muss, unter Beachtung des maximal möglichen Betriebsmaßes des Reifens (1,04-fache der Nennbreite des Reifens), in dem oben genannten Bereich abgedeckt sein.

K42 An Achse 2 ist durch Nacharbeiten der Radhausausschnittkanten eine ausreichende Freigängigkeit der Rad-Reifenkombination herzustellen.

K4i An Achse 2 ist die Radhausinnenverkleidung an der Radhausausschnittkante auszuschneiden bzw. um 5 mm zu kürzen und anschließend dauerhaft neu zu befestigen.

K6b An Achse 2 sind die Radhausausschnittkanten im Bereich 150 mm vor bis 150 mm hinter Radmitte vollständig umzulegen.

K6d An Achse 2 sind die Radhausausschnittkanten im Bereich 200 mm vor bis 200 mm hinter Radmitte vollständig umzulegen.

K6g An Achse 2 ist die Befestigungslasche der Heckschürze am Übergang zur Radhausausschnittkante um 5 mm zu kürzen oder um das gleiche Maß nach hinten/oben zu biegen.

K6w An Achse 2 sind die Kunststoff-Radhausausschnittkanten im Bereich 200 mm vor bis 200 mm hinter Radmitte um 5 mm auszuschneiden bzw. zu kürzen.

K6x An Achse 2 sind die Kunststoff-Radhausausschnittkanten im Bereich 200 mm vor bis 200 mm hinter Radmitte um 10 mm auszuschneiden bzw. zu kürzen.

KMV Betrifft nur Fahrzeugvarianten mit serienmäßigen Kunststoffverbreiterungen bzw. mit zusätzlichen Kotflügelverbreiterungen (Radlaufleisten).

§22 48679*09

KOV Betrifft nur Fahrzeugvarianten ohne serienmäßige Kunststoffverbreiterungen bzw. ohne zusätzliche Kotflügelverbreiterungen (Radlaufleisten).

L06 Diese Rad-/Reifen-Kombination(en) ist (sind) zulässig an Fahrzeugausführungen mit und ohne Allradlenkung (4WS).

LT3 Diese Rad-/Reifenkombination gilt nur für Fahrzeugausführungen mit werkseitiger Ausrüstung mit 225/65R17 ww. 225/60R18. Wendekreis von 10,6 m bzw. 2,85 Lenkradumdrehungen von Anschlag zu Anschlag.

LT4 Diese Rad-/Reifenkombination gilt nur für Fahrzeugausführungen mit werkseitiger Ausrüstung mit 235/55R18. Wendekreis von 11,4 m bzw. 2,7 Lenkradumdrehungen von Anschlag zu Anschlag.

Lim Die Rad-/Reifen-Kombination ist zulässig für Fahrzeugausführungen der Karosserieform Limousine.

MHy Auch zulässig für Fahrzeugausführungen mit Hybridantrieb (Hybridelektrofahrzeug).

NoE Nicht für "reines" Elektrofahrzeug (Battery Electric Vehicle "BEV").

NoH Nicht für Hybrid-Fahrzeuge bzw. Fahrzeugausführungen mit Hybridantrieb (Hybridelektrofahrzeug).

NoP Nicht für Plug-in Hybrid-Fahrzeuge bzw. extern aufladbare Hybrid-Elektro-Fahrzeuge (PHEV bzw. OVC-HEV).

R03 Diese Reifengröße ist nur an Achse 2 zulässig.

R09 Diese Reifengröße ist nur zulässig, wenn sie bereits als Serienbereifung freigegeben ist (Fahrzeugschein, Zulassungsbescheinigung I oder COC-Papier).

R37 Diese Reifengröße ist nicht geprüft für Fahrzeuge, die serienmäßig ausschließlich mit größeren und/oder breiteren Reifengrößen (u. a. Fahrzeugschein, Zulassungsbescheinigung I, COC-Papier oder Bedienungsanleitung) ausgerüstet sind.

R70 Für das Fahrzeug ist die Reifengröße auf der im Gutachten genannten Radgröße durch den Reifenhersteller zu bestätigen. Diese Bestätigung ist vom Führer des Fahrzeugs mitzuführen.

S01 Zur Befestigung der Räder dürfen nur die mitgelieferten Befestigungsmittel Nr. S01 (siehe Seite 1) verwendet werden.

S02 Zur Befestigung der Räder dürfen nur die mitgelieferten Befestigungsmittel Nr. S02 (siehe Seite 1) verwendet werden.

S03 Zur Befestigung der Räder dürfen nur die mitgelieferten Befestigungsmittel Nr. S03 (siehe Seite 1) verwendet werden.

S04 Zur Befestigung der Räder dürfen nur die mitgelieferten Befestigungsmittel Nr. S04 (siehe Seite 1) verwendet werden.

S05 Zur Befestigung der Räder dürfen nur die mitgelieferten Befestigungsmittel Nr. S05 (siehe Seite 1) verwendet werden.

S06 Zur Befestigung der Räder dürfen nur die mitgelieferten Befestigungsmittel Nr. S06 (siehe Seite 1) verwendet werden.

§22 48679*09

S07 Zur Befestigung der Räder dürfen nur die mitgelieferten Befestigungsmittel Nr. S07 (siehe Seite 1) verwendet werden.

S08 Zur Befestigung der Räder dürfen nur die mitgelieferten Befestigungsmittel Nr. S08 (siehe Seite 1) verwendet werden.

Sth Die Rad-/Reifen-Kombination ist zulässig für Fahrzeugausführungen der Karosserieform Stufenheck.

T87 Reifen (LI 87) nur zulässig für Fahrzeuge mit zul. Achslasten bis 1090 kg (Fzg.-Schein, Ziff. 16 bzw. Zulassungsbescheinigung Feld 8). Abschläge der Tragfähigkeit aufgrund der Bauartbedingten Höchstgeschwindigkeit (Fzg.-Schein, Ziff. 6 bzw. Zulassungsbescheinigung Feld T) sind zu berücksichtigen.

T88 Reifen (LI 88) nur zulässig für Fahrzeuge mit zul. Achslasten bis 1120 kg (Fzg.-Schein, Ziff. 16 bzw. Zulassungsbescheinigung Feld 8). Abschläge der Tragfähigkeit aufgrund der Bauartbedingten Höchstgeschwindigkeit (Fzg.-Schein, Ziff. 6 bzw. Zulassungsbescheinigung Feld T) sind zu berücksichtigen.

T89 Reifen (LI 89) nur zulässig für Fahrzeuge mit zul. Achslasten bis 1160 kg (Fzg.-Schein, Ziff. 16 bzw. Zulassungsbescheinigung Feld 8). Abschläge der Tragfähigkeit aufgrund der Bauartbedingten Höchstgeschwindigkeit (Fzg.-Schein, Ziff. 6 bzw. Zulassungsbescheinigung Feld T) sind zu berücksichtigen.

T90 Reifen (LI 90) nur zulässig für Fahrzeuge mit zul. Achslasten bis 1200 kg (Fzg.-Schein, Ziff. 16 bzw. Zulassungsbescheinigung Feld 8). Abschläge der Tragfähigkeit aufgrund der Bauartbedingten Höchstgeschwindigkeit (Fzg.-Schein, Ziff. 6 bzw. Zulassungsbescheinigung Feld T) sind zu berücksichtigen.

T91 Reifen (LI 91) nur zulässig für Fahrzeuge mit zul. Achslasten bis 1230 kg (Fzg.-Schein, Ziff. 16 bzw. Zulassungsbescheinigung Feld 8). Abschläge der Tragfähigkeit aufgrund der Bauartbedingten Höchstgeschwindigkeit (Fzg.-Schein, Ziff. 6 bzw. Zulassungsbescheinigung Feld T) sind zu berücksichtigen.

T93 Reifen (LI 93) nur zulässig für Fahrzeuge mit zul. Achslasten bis 1300 kg (Fzg.-Schein, Ziff. 16 bzw. Zulassungsbescheinigung Feld 8). Abschläge der Tragfähigkeit aufgrund der Bauartbedingten Höchstgeschwindigkeit (Fzg.-Schein, Ziff. 6 bzw. Zulassungsbescheinigung Feld T) sind zu berücksichtigen.

V17 Bei Verwendung verschiedener Reifengrößen an Vorder- und Hinterachse sind folgende Reifenkombinationen, sofern die Reifengrößen in der Spalte "Reifen" aufgeführt sind, möglich:

	Vorderachse	Hinterachse
Nr. 1	195/40R17	215/35R17
Nr. 2	195/45R17	215/40R17
Nr. 3	205/40R17	225/35R17
Nr. 4	205/45R17	235/40R17
Nr. 5	205/50R17	225/45R17, 235/45R17, 245/40R17, 255/40R17
Nr. 6	205/55R17	225/50R17
Nr. 7	215/40R17	245/35R17
Nr. 8	215/45R17	235/40R17, 245/40R17
Nr. 9	215/50R17	235/45R17, 245/45R17, 275/40R17
Nr. 10	215/55R17	235/50R17
Nr. 11	225/45R17	245/40R17, 255/40R17

§22 48679*09

	Vorderachse	Hinterachse (Forts.)
Nr. 12	225/50R17	245/45R17, 255/45R17
Nr. 13	225/55R17	245/50R17, 255/50R17
Nr. 14	235/45R17	255/40R17, 265/40R17
Nr. 15	235/50R17	255/45R17
Nr. 16	235/55R17	255/50R17
Nr. 17	235/60R17	255/55R17
Nr. 18	245/45R17	265/40R17, 275/40R17
Nr. 19	255/45R17	285/40R17

Es sind nur Reifen eines Herstellers und achsweise eines Profiltyps zulässig, für die der Reifen- oder Fahrzeughersteller die Eignung für das jeweilige Fahrzeug bestätigt. Diese Bestätigung ist vom Führer des Fahrzeugs mitzuführen.

VL7 Bei Verwendung verschiedener Reifengrößen an Vorder- und Hinterachse sind folgende Reifenkombinationen, sofern die Reifengrößen in der Spalte "Reifen" aufgeführt sind, möglich:

	Vorderachse	Hinterachse
Nr. 1	225/45R17	245/45R17, 275/40R17
Nr. 2	235/45R17	245/45R17, 275/40R17
Nr. 3	245/40R17	265/40R17

Es sind nur Reifen eines Herstellers und achsweise eines Profiltyps zulässig, für die der Reifen- oder Fahrzeughersteller die Eignung für das jeweilige Fahrzeug bestätigt. Diese Bestätigung ist vom Führer des Fahrzeugs mitzuführen.

Ver Die Rad-/Reifen-Kombination ist zulässig für Fahrzeugausführungen der Karosserieform Minivan (z.B. Verso, Gran, ...)

Y84 Die Rad-/Reifen-Kombination ist zulässig für 3-türige Fahrzeugausführungen der Karosserieform Fließheck.

Y85 Die Rad-/Reifen-Kombination ist zulässig für 5-türige Fahrzeugausführungen der Karosserieform Schrägheckklimousine (Fließheck).

Prüfort und Prüfdatum

Die Verwendungsprüfung fand am 16. November 2021 in Lambsheim statt.

Prüfergebnis

Aufgrund der durchgeführten Prüfungen bestehen keine technischen Bedenken o.g. Sonderräder unter Beachtung der Auflagen und Hinweise zu verwenden.

Die in diesem Gutachten aufgeführten Fahrzeugtypen entsprechen auch nach der Umrüstung den heute gültigen Vorschriften der StVZO. Das Gutachten verliert seine Gültigkeit, wenn sich entsprechende Bauvorschriften der StVZO ändern oder an den Kraftfahrzeugen Änderungen eintreten, die die Begutachtungspunkte beeinflussen.

§22 48679*09

Das Gutachten umfasst Blatt 1 bis 14 und gilt für Sonderräder ab Herstellungsdatum November 2011.

Der Technische Dienst Typprüfstelle Fahrzeuge/Fahrzeugteile der TÜV Rheinland Kraftfahrt GmbH, Am Grauen Stein, 51105 Köln ist mit seinem Ingenieurzentrum Technologiezentrum Typprüfstelle, Lambsheim für die angewendeten Prüfverfahren vom Kraftfahrt-Bundesamt entsprechend EG-FGV für das Typgenehmigungsverfahren des KBA unter der Nummer KBA-P 00010-96 benannt.

Lambsheim, 16. November 2021

Technischer Dienst TÜVRheinland Typprüfstelle Fahrzeuge/Fahrzeugteile

Wagner

00380307.DOC

§22 48679*09

Auftraggeber
Gewe Reifengroßhandel GmbH
Hans Geiger Straße 15
D-67661 Kaiserslautern
QM-Nr. 49 02 0160905

Prüfgegenstand PKW-Sonderrad
Modell AS2
Typ AS2-7517
Radgröße 7,5Jx17H2
Zentrierart Mittenzentrierung

Aus-führung	Kennzeichnung Rad/ Zentrierring	Lochzahl/ Loch-kreis- (mm)/ Mit-tenloch-ø (mm)	Einpress-tiefe (mm)	Rad-last (kg)	Abrollumfang (mm)
W4	AS2-7517 W4 / Ø72,5 / Ø64,1	5/114,3/64,1	38	730	2150

Kennzeichnungen
KBA-Nummer 48679
Herstellerzeichen TEC
Radtyp und Ausführung AS2-7517 (s.o.)
Radgröße 7,5Jx17H2
Einpresstiefe ET (s.o.)
Herstelldatum Monat und Jahr

Befestigungsmittel

Nr.	Art der Befestigungsmittel	Bund	Anzugsmoment (Nm)	Schaftlänge (mm)
S01	Mutter M12x1,5	Kegel 60°	110	-

Prüfungen

Entsprechend den Kriterien des VdTÜV Merkblattes 751 (in der jeweils gültigen Fassung) wurden an den im Verwendungsbereich aufgeführten Fahrzeugen Anbau-, Freigängigkeits- und Handlingsprüfungen durchgeführt.

Verwendungsbereich

Hersteller Honda
Land Rover

Spurverbreiterung innerhalb 2%

§22 48679*09

Handelsbezeichnung Fahrzeug-Typ ABE/EWG-Nr.	kW-Bereich	Reifen	Reifenbezogene Auflagen und Hinweise	Auflagen und Hinweise
Honda Accord (VI) CL3, CL4 e11*98/14*0165*.., e11*98/14*0166*..	113	205/45R17	K2b K42 K56	A01 A12 A16 A18 V17 S01
	113	215/40R17	K2b K42 K56 T85	
	113	215/45R17	G01 K1a K2b K42 K56	
	113	235/40R17	K1c K2c K41 K42 K56 R70	
	113	245/35R17	K2c K42 K56 R03 R70	
Honda Accord (VII) CL7, CL9, CN1 e6*2001/116*0091, 0092, 0096*..	103-140	205/50R17	K1c K2b K46 K56	A01 A12 A16 A18 Sth V17 S01
	103-140	215/45R17	K46 K56	
	103-140	225/45R17	K1c K2b K45 K46 K56	
Honda Accord (VII) Tourer CM1,CM2,CN2 e6*2001/116*0093, 0094,0097*..	103-140	205/50R17	K1c K2c K42 K46	A01 A12 A16 A18 Car V17 S01
	103-140	215/45R17	K42 K46 T87 T88	
	103-140	225/45R17	K1c K2c K42 K45 K46	
Honda Accord (VIII) CU1,CU3 e6*2001/116* 0113, 0115*..	110,115	215/50R17	K1c K2b	A01 A12 A16 A18 Lim V17 S01
	110-132	225/45R17	K1c K2b	
	110-132	225/50R17	K1c K2b K41 K42 K43	
	110-132	235/45R17	K1c K2b	
	110-132	245/45R17	K1c K2b K41 K42 K43	
	115	205/50R17	K1c	
	115	205/55R17	K1c	
Honda Accord (VIII) CU2 e6*2001/116*0114*..	148	225/45R17	K1c K2b	A01 A12 A16 A18 Lim V17 S01
	148	225/50R17	K1c K2b K41 K42 K43	
	148	235/45R17	K1c K2b	
	148	245/45R17	K1c K2b K41 K42 K43	
Honda Accord (VIII) Tourer CW1, CW3 e6*2001/116* 0120,0122*..	110, 115	215/50R17	K1c K2b	A01 A12 A16 A18 Car V17 S01
	110-132	225/45R17	K1c K2b	
	110-132	225/50R17	K1c K2b K41 K42 K43	
	110-132	235/45R17	K1c K2b	
	110-132	245/45R17	K1c K2b K41 K42 K43	
	115	205/50R17	K1c	
	115	205/55R17	K1c	
Honda Accord (VIII) Tourer CW2 e6*2001/116*0121*..	148	225/45R17	K1c K2b	A01 A12 A16 A18 Car V17 S01
	148	225/50R17	K1c K2b K41 K42 K43	
	148	235/45R17	K1c K2b	
	148	245/45R17	K1c K2b K41 K42 K43	
Honda Civic (IX) FK1, FK2, FK3 e11*2001/116* 0255*07-.., 0256*07-.., 0257*06-.. - ab Modell 2012	73-110	205/50R17		A12 A16 A18 Flh S01
	73-110	215/45R17	T87	
	73-110	215/50R17	A01 K1c K5v	
	73-110	225/45R17	A01 K1c K5v	
	73-110	235/45R17	A01 K1c K5v	

§22 48679*09

Handelsbezeichnung Fahrzeug-Typ ABE/EWG-Nr.	kW-Bereich	Reifen	Reifenbezogene Auflagen und Hinweise	Auflagen und Hinweise
Honda Civic (IX) Tourer FK2, FK3 e11*2001/116* 0256*11-.., 0257*10-.. - ab Modell 2014	88,104	205/50R17		A12 A16 A18 Car S01
	88,104	215/45R17	T87	
	88,104	215/50R17	A01 K1c K5v	
	88,104	225/45R17	A01 K1c K5v	
	88,104	235/45R17	A01 K1c K5v	
Honda Civic (VII) Sport EP1,-2,-4, EV1 e11*98/14* 0173, 0174, 0188*.. e11*2001/116*0198*.	66-118	205/45R17		A12 A16 A18 Flh H5l V17 S01
	66-118	205/50R17	A01 K41 K42 K56	
	66-118	215/40R17	A01 K1c K42 K56 X06	
	66-118	215/45R17	A01 K42 K56	
	66-118	225/45R17	A01 K1c K2c K41 K42 K43 K56	
Honda Civic (VII) Type R EP3 e11*98/14*0175*..	147	205/45R17		A01 A12 A16 A18 K42 S01
	147	215/40R17	K1c K2b	
	147	215/45R17	G01	
Honda Civic (VIII) 4-Türer FB1,FB2,FB7,FB8 e11*2007/46*0183*..; e11*2007/46*0184*..; e11*2007/46*0185*..; e11*2007/46*0186*..	92, 104	205/45R17	K3b K5a	A01 A12 A16 A18 Sth S01
	92, 104	205/50R17	K3b K5b K6b	
	92, 104	215/45R17	K3b K5b K6b	
	92, 104	225/45R17	K3b K5b K6b	
Honda Civic (X) 5-Türer FC, FK e11*2007/46*3633*..; e6*2007/46*0256*..	88-134	215/45R17	A91	A16 A18 V17 Y85 S01
	88-134	215/50R17	A12	
	88-134	225/45R17	A12	
	88-134	235/45R17	A12	
	88-134	245/45R17	A01 A12 G01 K2b	
Honda Civic (X) Limousine FC, FK e11*2007/46*3633*..; e6*2007/46*0256*..	88-134	215/45R17	A91	A16 A18 Lim V17 S01
	88-134	215/50R17	A12	
	88-134	225/45R17	A12	
	88-134	235/45R17	A12	
	88-134	245/45R17	A01 A12 G01 K2b	
Honda CR-V (II) RD8 e11*98/14*0190* 00-01	110	205/55R17	K1c K2b K42	A01 A12 A16 A18 S01
	110	215/50R17	K1c K2c K42	
	110	215/55R17	K1c K2c K42	
	110	225/50R17	K1c K2c K42	
	110	225/55R17	K1c K2c K42	
	110	235/45R17	K1c K2c K42	
	110	235/50R17	K1c K2c K42	
	110	245/45R17	K1c K2c K42	
	110	245/50R17	K1c K2c K42 K44 LK6	
Honda CR-V (II) RD8, RD9 e11*98/14*0190*02-.. e11*2001/116*0234*.	103-110	215/55R17	K1c K2c K42	A01 A12 A16 A18 S01
	103-110	215/60R17	K1c K2c K42	
	103-110	225/55R17	K1c K2c K42	
	103-110	235/50R17	K1c K2c K42	
	103-110	235/55R17	K1c K2c K42	
	103-110	245/50R17	K1c K2c K42 K44 LK6	

§22 48679*09

Handelsbezeichnung Fahrzeug-Typ ABE/EWG-Nr.	kW-Bereich	Reifen	Reifenbezogene Auflagen und Hinweise	Auflagen und Hinweise
Honda CR-V (III) RE5, RE6, RE7 e11*2001/116* 0301*00-05, 0302*00-05, 0322*00-03	103-122	225/65R17	A01 K1c	A12 A16 A18 S01
	103-122	235/60R17	A01 K1c	
	103-122	245/55R17	A01 K1c K42	
	103-122	255/55R17	A01 K1c K2a K2b K42	
Honda CR-V (IV) RE5, RE6 e11*2001/116* 0301*06-09, 0302*06-10	88-114	225/65R17	K1c	A01 A12 A16 A18 A57 S01
	88-114	235/60R17	K1c K2b K6c K6w	
	88-114	245/55R17	K1c K2b K6c K6w	
Honda CR-V (IV) RE5, RE6 e11*2001/116* 0301*10-, 0302*11- ab Facelift 2015	88-118	225/65R17	K1b	A01 A12 A16 A18 A57 S01
	88-118	235/60R17	K1c K2b K6c K6w	
	88-118	245/55R17	K1c K2b K6c K6w	
Honda CR-V (V) RW e6*2007/46*0265*..	127	235/65R17	K1c	A01 A12 A16 A18 A58 S01
	127	255/60R17	K1c K2b	
Honda CR-Z ZF1 e11*2007/46*0100*..	84, 89	205/40R17		A12 A16 A18 Cpe S01
	84, 89	205/45R17		
	84, 89	215/40R17	A01 K1a K6i	
	84, 89	215/45R17	A01 K1a K3i K3u K5b K6i	
Honda FR-V BE1, BE3 e6*2001/116*0099*.. e6*2001/116*0100*..	92,103,110	205/50R17	A01 K1a K1b K2b K41 K45 K46	A12 A16 A18 V17 S01
	92,103,110	215/45R17		
	92,103,110	225/45R17	A01 K1c K2b K41 K45 K46	
Honda FR-V BE5 e6*2001/116*0104*..	103	205/50R17	A01 K1a K1b K2b K41 K45 K46	A12 A16 A18 V17 S01
	103	215/45R17	T91	
	103	225/45R17	A01 K1c K2b K41 K45 K46	
Honda HR-V GH1,2,3,4 e6*98/14*0062, 0063, 0067, 0068*..	77-91	205/50R17	K1a	A01 A12 A16 A18 V00 V17 S01
	77-91	215/50R17	K1a K2b	
	77-91	225/45R17	K1c K2c	
	77-91	235/45R17	K1c K2c K42	
	77-91	245/45R17	K1c K2c K42	
Honda Stream RN1, RN3 e6*98/14*0081*.., e6*98/14*0082*..	92, 115	205/50R17	K41 K42 LK6	A01 A12 A16 A18 V17 S01
	92, 115	215/45R17	K1c K2c K42 K45 T91	
	92, 115	225/45R17	K1c K2c K41 K42 LK6	
Land Rover Freelander LN, LND e11*96/79*0082*.., e1*98/14*0134*..	71-130	215/50R17	G01 T90 T91 T93 T95 146	A01 A12 A16 A18 K1c K2c S01
	71-130	225/50R17	T94 T98 146	
	71-130	225/55R17	146	
	71-130	235/45R17	G01 T93 T94 T97 146	
	71-130	245/45R17	G01 T95 T99 146	
	71-130	255/45R17	R70 146	

§22 48679*09

Allgemeine Hinweise
Im Fahrzeug vorgeschriebene Fahrzeugsysteme, z. B. Reifendruckkontrollsysteme, müssen nach Anbau der Räder funktionsfähig bleiben.

Wird eine in diesem Gutachten aufgeführte Reifengröße verwendet, die nicht bereits in den Fahrzeugpapieren (u. a. Fahrzeugschein, Zulassungsbescheinigung I oder COC-Papier) genannt ist, so sind die Angaben über die Reifengröße in den Fahrzeugpapieren (Fahrzeugschein bzw. -brief, Zulassungsbescheinigung I) durch die Zulassungsstelle berichtigen zu lassen. Diese Berichtigung ist dann nicht erforderlich, wenn die ABE des Sonderrades eine Freistellung von der Pflicht zur Berichtigung der Fahrzeugpapiere enthält.

Die mindestens erforderlichen Geschwindigkeitsbereiche (mit Ausnahme der M+S-Profile) und Tragfähigkeiten der zu verwendenden Reifen sind den Fahrzeugpapieren (Fahrzeugbrief und -schein, Zulassungsbescheinigung I) zu entnehmen. Abschläge der Tragfähigkeit aufgrund der Fahrzeughöchstgeschwindigkeit sind zu berücksichtigen.

Fahrzeughöchst-geschwindigkeit	Tragfähigkeit (%) Geschwindigkeitssymbol (GSY)		
	V	W	Y
210 km/h	100%	100%	100%
220 km/h	97%	100%	100%
230 km/h	94%	100%	100%
240 km/h	91%	100%	100%
250 km/h	-	95%	100%
260 km/h	-	90%	100%
270 km/h	-	85%	100%
280 km/h	-	-	95%
290 km/h	-	-	90%
300 km/h	-	-	85%

Ferner sind nur Reifen einer Bauart und achsweise eines Reifentyps zulässig. Bei Verwendung unterschiedlicher Reifentypen auf Vorder- und Hinterachse sind die Hinweise des Fahrzeug- und / oder Reifenherstellers zu beachten.

Das Fahrwerk und die Bremsaggregate müssen, mit Ausnahme der in der entsprechenden Auflage aufgeführten Umrüstmaßnahmen, dem Serienstand entsprechen. Die Zulässigkeit weiterer Veränderungen ist gesondert zu beurteilen.

Wird das serienmäßige Ersatzrad verwendet, soll mit mäßiger Geschwindigkeit und nicht länger als erforderlich gefahren werden. Es müssen die serienmäßigen Befestigungsteile verwendet werden. Bei Fahrzeugen mit Allradantrieb darf nur ein Ersatzrad mit gleicher Reifengröße bzw. gleichem Abrollumfang verwendet werden.

Die Bezieher der Räder sind darauf hinzuweisen, dass der vom Reifenhersteller vorgeschriebene Reifenfülldruck zu beachten ist.

Spezielle Auflagen und Hinweise
146 Das Sonderrad (gepr. Radlast) ist in Verbindung mit dieser Reifengröße nur zulässig bis zu einer zul. Achslast von 1460 kg. Eine erhöhte zulässige Achslast bei Anhängerbetrieb (siehe Ziff. 33 zu Ziff. 16 h bzw. Feld 22 zu Feld 7.1-8.3 in den Fahrzeugpapieren) ist zu beachten.

A01 Nach Durchführung der Technischen Änderung ist das Fahrzeug unter Vorlage der vorliegenden ABE unverzüglich einem amtlich anerkannten Sachverständigen oder Prüfer für den Kraftfahrzeugverkehr oder einem Prüfingenieur einer Überwachungsorganisation nach Nummer 4 der Anlage VIIIb zur StVZO zur Durchführung und Bestätigung der in der ABE vorgeschriebenen Änderungsabnahme vorzuführen.

§22 48679*09

A12 Die Verwendung von Schneeketten ist nicht zulässig.

A16 Zum Auswuchten der Räder dürfen an der Felgeninnenseite nur Klebegewichte unterhalb der Felgenschulter angebracht werden. Bei Anbringung der Klebegewichte im Felgenbett ist auf einen Mindestabstand von 2 mm zum Bremssattel bzw. zu den Fahrwerksteilen zu achten.

A18 Es sind nur schlauchlose Reifen zulässig. Werden keine Ventile mit TPMS-Sensoren verwendet, sind ausschließlich Metallschraubventile mit Befestigung von außen, die den Normen DIN, E.T.R.T.O oder Tire and Rim entsprechen, zulässig. Werden Ventile mit TPMS-Sensoren verwendet, so sind die Hinweise und Vorgaben der Hersteller zu beachten. Die Ventile und Sensoren müssen für den vorgeschriebenen Luftdruck und die bauartbedingte Höchstgeschwindigkeit geeignet sein. Die Ventile dürfen nicht über den Felgenrand hinausragen.

A57 Diese Rad-/Reifen-Kombination(en) ist (sind) zulässig an Fahrzeugausführungen mit Front bzw. Heck-Antrieb und Allradantrieb (z.B. 2WD, 4WD, Quattro, Syncro, 4-Matic, 4x4, u. ä.)

A58 Rad-Reifen-Kombination(en) nicht zulässig an Fahrzeugen mit Allradantrieb.

A91 Es dürfen nur feingliedrige Schneeketten, die nicht mehr als 10 mm einschließlich Kettenschloss auftragen, an den laut Betriebsanleitung dafür vorgesehenen Achsen verwendet werden.

Car Die Rad/Reifen-Kombination ist zulässig für Fahrzeugausführungen der Karosserieform Kombilimousine (Avant, Break, Caravan, Grandtour, Kombi, Sportswagon, T-Modell, Touring, Tourer, Turnier, Variant, …).

Cpe Die Rad-/Reifen-Kombination ist zulässig für Fahrzeugausführungen der Karosserieform Coupé.

Flh Die Rad-/Reifen-Kombination ist zulässig für Fahrzeugausführungen der Karosserieform Schrägheckklimousine (Fließheck, 3-türig und 5-türig).

G01 Es ist der Nachweis zu erbringen, dass die Anzeige des Geschwindigkeitsmessers und Wegstreckenzählers innerhalb der Toleranzen (75/443/EWG, ECE-R39, § 57 StVZO) liegt. Wird die Anzeige angeglichen, sind die in den Fahrzeugpapieren (u. a. Fahrzeugschein, Zulassungsbescheinigung I oder COC-Papier) eingetragenen Reifengrößen zu überprüfen.

H5l Diese Rad- / Reifenkombination ist nur zulässig an Fahrzeugen mit Serienbereifung 195/65R15, 205/55R16 bzw. 215/45R17 (u. a. Fahrzeugschein, Zulassungsbescheinigung I, COC-Papier oder Bedienungsanleitung).

K1a Die Radabdeckung an Achse 1 ist durch Ausstellen der Frontschürze und des Kotflügels oder durch Anbau von dauerhaft befestigten Karosserieteilen im Bereich 0° bis 30° vor Radmitte herzustellen. Die gesamte Breite der Rad-/Reifenkombination muss, unter Beachtung des maximal möglichen Betriebsmaßes des Reifens (1,04-fache der Nennbreite des Reifens), in dem oben genannten Bereich abgedeckt sein.

K1b Die Radabdeckung an Achse 1 ist durch Ausstellen des Kotflügels oder durch Anbau von dauerhaft befestigten Karosserieteilen im Bereich 0° bis 50° hinter Radmitte herzustellen. Die gesamte Breite der Rad-/Reifenkombination muss, unter Beachtung des maximal möglichen Betriebsmaßes des Reifens (1,04-fache der Nennbreite des Reifens), in dem oben genannten Bereich abgedeckt sein.

§22 48679*09

K1c Die Radabdeckung an Achse 1 ist durch Ausstellen der Frontschürze und des Kotflügels oder durch Anbau von dauerhaft befestigten Karosserieteilen im Bereich 30° vor bis 50° hinter Radmitte herzustellen. Die gesamte Breite der Rad-/Reifenkombination muss, unter Beachtung des maximal möglichen Betriebsmaßes des Reifens (1,04-fache der Nennbreite des Reifens), in dem oben genannten Bereich abgedeckt sein.

K2a Die Radabdeckung an Achse 2 ist durch Ausstellen des Kotflügels oder durch Anbau von dauerhaft befestigten Karosserieteilen im Bereich 0° bis 30° vor Radmitte herzustellen. Die gesamte Breite der Rad-/Reifenkombination muss, unter Beachtung des maximal möglichen Betriebsmaßes des Reifens (1,04-fache der Nennbreite des Reifens), in dem oben genannten Bereich abgedeckt sein.

K2b Die Radabdeckung an Achse 2 ist durch Ausstellen der Heckschürze und des Kotflügels oder durch Anbau von dauerhaft befestigten Karosserieteilen im Bereich 0° bis 50° hinter Radmitte herzustellen. Die gesamte Breite der Rad-/Reifenkombination muss, unter Beachtung des maximal möglichen Betriebsmaßes des Reifens (1,04-fache der Nennbreite des Reifens), in dem oben genannten Bereich abgedeckt sein.

K2c Die Radabdeckung an Achse 2 ist durch Ausstellen der Heckschürze und des Kotflügels oder durch Anbau von dauerhaft befestigten Karosserieteilen im Bereich 30° vor bis 50° hinter Radmitte herzustellen. Die gesamte Breite der Rad-/Reifenkombination muss, unter Beachtung des maximal möglichen Betriebsmaßes des Reifens (1,04-fache der Nennbreite des Reifens), in dem oben genannten Bereich abgedeckt sein.

K3b An Achse 1 sind die Schrauben zur Befestigung der Radhausinnenverkleidung an den Radhausausschnittkanten (über Radmitte) zu entfernen und die Befestigungslasche vollständig noch oben zu biegen. Die Radhausinnenverkleidungen sind anschließend dauerhaft neu zu befestigen.

K3i An Achse 1 ist die Radhausinnenverkleidung an der Radhausausschnittkante auszuschneiden bzw. um 5 mm zu kürzen und anschließend dauerhaft neu zu befestigen.

K3u An Achse 1 sind die in das Radhaus hineinragenden Ausbuchtungen der Radhausinnenverkleidung im Bereich 200 mm vor Radmitte nachzuarbeiten (z.B. Erwärmen und nach außen drücken) bzw. auszuschneiden und dauerhaft zu befestigen.

K41 An Achse 1 ist durch Nacharbeiten der Radhausausschnittkanten eine ausreichende Freigängigkeit der Rad-Reifenkombination herzustellen.

K42 An Achse 2 ist durch Nacharbeiten der Radhausausschnittkanten eine ausreichende Freigängigkeit der Rad-Reifenkombination herzustellen.

K43 An Achse 1 ist durch Aufweiten der Kotflügel bzw. inneren Seitenteile eine ausreichende Freigängigkeit der Rad-Reifen-Kombination herzustellen.

K44 An Achse 2 ist durch Aufweiten der Kotflügel bzw. inneren Seitenteile eine ausreichende Freigängigkeit der Rad-Reifenkombination herzustellen.

K45 An Achse 1 ist durch Nacharbeiten der Radhausinnenkotflügel, Kunststoffeinsätze bzw. deren Befestigungsteile eine ausreichende Freigängigkeit der Rad-Reifenkombination herzustellen. Ein evtl. vorhandener Spritzschutz für den Ansaugweg des Luftfilters muss erhalten bleiben.

K46 An Achse 2 ist durch Nacharbeiten der Radhausinnenkotflügel, Kunststoffeinsätze bzw. deren Befestigungsteile eine ausreichende Freigängigkeit der Rad-Reifenkombination herzustellen.

K56 Durch Nacharbeit der Heckschürze am Übergang zum Radhausausschnitt ist eine ausreichende Freigängigkeit der Rad-Reifenkombination herzustellen.

§22 48679*09

K5a An Achse 1 sind die Radhausausschnittkanten im Bereich 100 mm vor bis 100 mm hinter Radmitte vollständig umzulegen.

K5b An Achse 1 sind die Radhausausschnittkanten im Bereich 150 mm vor bis 150 mm hinter Radmitte vollständig umzulegen.

K5v An Achse 1 sind die Kunststoff-Radhausausschnittkanten im Bereich 100 mm vor bis 100 mm hinter Radmitte um 5 mm auszuschneiden bzw. zu kürzen.

K6b An Achse 2 sind die Radhausausschnittkanten im Bereich 150 mm vor bis 150 mm hinter Radmitte vollständig umzulegen.

K6c An Achse 2 sind die Radhausausschnittkanten im Bereich 200 mm vor bis 150 mm hinter Radmitte vollständig umzulegen.

K6i An Achse 2 sind die in das Radhaus ragenden Kanten der Heckschürze auf einer Länge von 100 mm bis auf die Innenkontur des umgelegten Radlaufes folgend zu kürzen.

K6w An Achse 2 sind die Kunststoff-Radhausausschnittkanten im Bereich 200 mm vor bis 200 mm hinter Radmitte um 5 mm auszuschneiden bzw. zu kürzen.

LK6 An Achse 1 ist durch Begrenzen des Lenkeinschlages oder durch Nacharbeit der Radhausinnenkotflügel bzw. der Kunststoffeinsätze im Bereich der Radinnenseite eine ausreichende Freigängigkeit der Rad-Reifenkombination herzustellen.

Lim Die Rad-/Reifen-Kombination ist zulässig für Fahrzeugausführungen der Karosserieform Limousine.

R03 Diese Reifengröße ist nur an Achse 2 zulässig.

R70 Für das Fahrzeug ist die Reifengröße auf der im Gutachten genannten Radgröße durch den Reifenhersteller zu bestätigen. Diese Bestätigung ist vom Führer des Fahrzeugs mitzuführen.

S01 Zur Befestigung der Räder dürfen nur die mitgelieferten Befestigungsmittel Nr. S01 (siehe Seite 1) verwendet werden.

Sth Die Rad-/Reifen-Kombination ist zulässig für Fahrzeugausführungen der Karosserieform Stufenheck.

T85 Reifen (LI 85) nur zulässig für Fahrzeuge mit zul. Achslasten bis 1030 kg (Fzg.-Schein, Ziff. 16 bzw. Zulassungsbescheinigung Feld 8). Abschläge der Tragfähigkeit aufgrund der Bauartbedingten Höchstgeschwindigkeit (Fzg.-Schein, Ziff. 6 bzw. Zulassungsbescheinigung Feld T) sind zu berücksichtigen.

T87 Reifen (LI 87) nur zulässig für Fahrzeuge mit zul. Achslasten bis 1090 kg (Fzg.-Schein, Ziff. 16 bzw. Zulassungsbescheinigung Feld 8). Abschläge der Tragfähigkeit aufgrund der Bauartbedingten Höchstgeschwindigkeit (Fzg.-Schein, Ziff. 6 bzw. Zulassungsbescheinigung Feld T) sind zu berücksichtigen.

T88 Reifen (LI 88) nur zulässig für Fahrzeuge mit zul. Achslasten bis 1120 kg (Fzg.-Schein, Ziff. 16 bzw. Zulassungsbescheinigung Feld 8). Abschläge der Tragfähigkeit aufgrund der Bauartbedingten Höchstgeschwindigkeit (Fzg.-Schein, Ziff. 6 bzw. Zulassungsbescheinigung Feld T) sind zu berücksichtigen.

§22 48679*09

T90 Reifen (LI 90) nur zulässig für Fahrzeuge mit zul. Achslasten bis 1200 kg (Fzg.-Schein, Ziff. 16 bzw. Zulassungsbescheinigung Feld 8). Abschläge der Tragfähigkeit aufgrund der Bauartbedingten Höchstgeschwindigkeit (Fzg.-Schein, Ziff. 6 bzw. Zulassungsbescheinigung Feld T) sind zu berücksichtigen.

T91 Reifen (LI 91) nur zulässig für Fahrzeuge mit zul. Achslasten bis 1230 kg (Fzg.-Schein, Ziff. 16 bzw. Zulassungsbescheinigung Feld 8). Abschläge der Tragfähigkeit aufgrund der Bauartbedingten Höchstgeschwindigkeit (Fzg.-Schein, Ziff. 6 bzw. Zulassungsbescheinigung Feld T) sind zu berücksichtigen.

T93 Reifen (LI 93) nur zulässig für Fahrzeuge mit zul. Achslasten bis 1300 kg (Fzg.-Schein, Ziff. 16 bzw. Zulassungsbescheinigung Feld 8). Abschläge der Tragfähigkeit aufgrund der Bauartbedingten Höchstgeschwindigkeit (Fzg.-Schein, Ziff. 6 bzw. Zulassungsbescheinigung Feld T) sind zu berücksichtigen.

T94 Reifen (LI 94) nur zulässig für Fahrzeuge mit zul. Achslasten bis 1340 kg (Fzg.-Schein, Ziff. 16 bzw. Zulassungsbescheinigung Feld 8). Abschläge der Tragfähigkeit aufgrund der Bauartbedingten Höchstgeschwindigkeit (Fzg.-Schein, Ziff. 6 bzw. Zulassungsbescheinigung Feld T) sind zu berücksichtigen.

T95 Reifen (LI 95) nur zulässig für Fahrzeuge mit zul. Achslasten bis 1380 kg (Fzg.-Schein, Ziff. 16 bzw. Zulassungsbescheinigung Feld 8). Abschläge der Tragfähigkeit aufgrund der Bauartbedingten Höchstgeschwindigkeit (Fzg.-Schein, Ziff. 6 bzw. Zulassungsbescheinigung Feld T) sind zu berücksichtigen.

T97 Reifen (LI 97) nur zulässig für Fahrzeuge mit zul. Achslasten bis 1460 kg (Fzg.-Schein, Ziff. 16 bzw. Zulassungsbescheinigung Feld 8). Abschläge der Tragfähigkeit aufgrund der Bauartbedingten Höchstgeschwindigkeit (Fzg.-Schein, Ziff. 6 bzw. Zulassungsbescheinigung Feld T) sind zu berücksichtigen.

T98 Reifen (LI 98) nur zulässig für Fahrzeuge mit zul. Achslasten bis 1500 kg (Fzg.-Schein, Ziff. 16 bzw. Zulassungsbescheinigung Feld 8). Abschläge der Tragfähigkeit aufgrund der Bauartbedingten Höchstgeschwindigkeit (Fzg.-Schein, Ziff. 6 bzw. Zulassungsbescheinigung Feld T) sind zu berücksichtigen.

T99 Reifen (LI 99) nur zulässig für Fahrzeuge mit zul. Achslasten bis 1550 kg (Fzg.-Schein, Ziff. 16 bzw. Zulassungsbescheinigung Feld 8). Abschläge der Tragfähigkeit aufgrund der Bauartbedingten Höchstgeschwindigkeit (Fzg.-Schein, Ziff. 6 bzw. Zulassungsbescheinigung Feld T) sind zu berücksichtigen.

V00 Unterschiedliche Reifengrößen auf Vorder- und Hinterachse sind nicht zulässig für Fahrzeugausführungen mit Allradantrieb (z.B. AWD, 4-Matic, Syncro, 4x4,...).

V17 Bei Verwendung verschiedener Reifengrößen an Vorder- und Hinterachse sind folgende Reifenkombinationen, sofern die Reifengrößen in der Spalte "Reifen" aufgeführt sind, möglich:

	Vorderachse	Hinterachse
Nr. 1	195/40R17	215/35R17
Nr. 2	195/45R17	215/40R17
Nr. 3	205/40R17	225/35R17
Nr. 4	205/45R17	235/40R17
Nr. 5	205/50R17	225/45R17, 235/45R17, 245/40R17, 255/40R17
Nr. 6	205/55R17	225/50R17
Nr. 7	215/40R17	245/35R17
Nr. 8	215/45R17	235/40R17, 245/40R17

§22 48679*09

	Vorderachse	Hinterachse (Forts.)
Nr. 9	215/50R17	235/45R17, 245/45R17, 275/40R17
Nr. 10	215/55R17	235/50R17
Nr. 11	225/45R17	245/40R17, 255/40R17
Nr. 12	225/50R17	245/45R17, 255/45R17
Nr. 13	225/55R17	245/50R17, 255/50R17
Nr. 14	235/45R17	255/40R17, 265/40R17
Nr. 15	235/50R17	255/45R17
Nr. 16	235/55R17	255/50R17
Nr. 17	235/60R17	255/55R17
Nr. 18	245/45R17	265/40R17, 275/40R17
Nr. 19	255/45R17	285/40R17

Es sind nur Reifen eines Herstellers und achsweise eines Profiltyps zulässig, für die der Reifen- oder Fahrzeughersteller die Eignung für das jeweilige Fahrzeug bestätigt. Diese Bestätigung ist vom Führer des Fahrzeugs mitzuführen.

X06 Diese Reifengröße ist nur zulässig bei Fahrzeugen mit serienmäßiger Reifengröße 195/60R15 (u. a. Fahrzeugschein, Zulassungsbescheinigung I, COC-Papier oder Bedienungsanleitung).

Y85 Die Rad-/Reifen-Kombination ist zulässig für 5-türige Fahrzeugausführungen der Karosserieform Schrägheckklimousine (Fließheck).

Prüfort und Prüfdatum

Die Verwendungsprüfung fand am 16. November 2021 in Lambsheim statt.

Prüfergebnis

Aufgrund der durchgeführten Prüfungen bestehen keine technischen Bedenken o.g. Sonderräder unter Beachtung der Auflagen und Hinweise zu verwenden.

Die in diesem Gutachten aufgeführten Fahrzeugtypen entsprechen auch nach der Umrüstung den heute gültigen Vorschriften der StVZO. Das Gutachten verliert seine Gültigkeit, wenn sich entsprechende Bauvorschriften der StVZO ändern oder an den Kraftfahrzeugen Änderungen eintreten, die die Begutachtungspunkte beeinflussen.

Das Gutachten umfasst Blatt 1 bis 10 und gilt für Sonderräder ab Herstellungsdatum November 2011.

Der Technische Dienst Typprüfstelle Fahrzeuge/Fahrzeugteile der TÜV Rheinland Kraftfahrt GmbH, Am Grauen Stein, 51105 Köln ist mit seinem Ingenieurzentrum Technologiezentrum Typprüfstelle, Lambsheim für die angewendeten Prüfverfahren vom Kraftfahrt-Bundesamt entsprechend EG-FGV für das Typgenehmigungsverfahren des KBA unter der Nummer KBA-P 00010-96 benannt.

Lambsheim, 16. November 2021

Technischer Dienst TÜVRheinland Typprüfstelle Fahrzeuge/Fahrzeugteile

Wagner

00380308.DOC

§22 48679*09

Auftraggeber
Gewe Reifengroßhandel GmbH
Hans Geiger Straße 15
D-67661 Kaiserslautern
QM-Nr. 49 02 0160905

Prüfgegenstand PKW-Sonderrad
Modell AS2
Typ AS2-7517
Radgröße 7,5Jx17H2
Zentrierart Mittenzentrierung

Aus-führung	Kennzeichnung Rad/ Zentrierring	Lochzahl/ Loch-kreis- (mm)/ Mit-tenloch-ø (mm)	Einpress-tiefe (mm)	Rad-last (kg)	Abrollumfang (mm)
W4	AS2-7517 W4 / Ø72,5 / Ø64,1	5/114,3/64,1	50	730	2150

Kennzeichnungen
KBA-Nummer 48679
Herstellerzeichen TEC
Radtyp und Ausführung AS2-7517 (s.o.)
Radgröße 7,5Jx17H2
Einpresstiefe ET (s.o.)
Herstelldatum Monat und Jahr

Befestigungsmittel

Nr.	Art der Befestigungsmittel	Bund	Anzugsmoment (Nm)	Schaftlänge (mm)
S01	Mutter M12x1,5	Kegel 60°	110	-

Prüfungen

Entsprechend den Kriterien des VdTÜV Merkblattes 751 (in der jeweils gültigen Fassung) wurden an den im Verwendungsbereich aufgeführten Fahrzeugen Anbau-, Freigängigkeits- und Handlingsprüfungen durchgeführt.

Verwendungsbereich

Hersteller Honda

Spurverbreiterung innerhalb 2%

§22 48679*09

Handelsbezeichnung Fahrzeug-Typ ABE/EWG-Nr.	kW-Bereich	Reifen	Reifenbezogene Auflagen und Hinweise	Auflagen und Hinweise
Honda Accord (VII) CL7, CL9, CN1 e6*2001/116*0091, 0092, 0096*..	103-140	205/50R17		A12 A16 A18 Sth V17 S01
	103-140	215/45R17		
	103-140	225/45R17		
Honda Accord (VII) Tourer CM1,CM2,CN2 e6*2001/116*0093, 0094,0097*..	103-140	205/50R17		A12 A16 A18 Car V17 S01
	103-140	215/45R17	T87 T88	
	103-140	225/45R17		
Honda Accord (VIII) CU1,CU3 e6*2001/116* 0113, 0115*..	110,115	215/50R17	A12	A16 A18 Lim V17 S01
	110-132	225/45R17	A90	
	110-132	225/50R17	A12	
	110-132	235/45R17	A12	
	110-132	245/45R17	A12	
	115	205/50R17	A90	
	115	205/55R17	A90	
Honda Accord (VIII) CU2 e6*2001/116*0114*..	148	225/45R17	A90	A16 A18 Lim V17 S01
	148	225/50R17	A12	
	148	235/45R17	A12	
	148	245/45R17	A12	
Honda Accord (VIII) Tourer CW1, CW3 e6*2001/116* 0120,0122*..	110, 115	215/50R17	A12	A16 A18 Car V17 S01
	110-132	225/45R17	A90	
	110-132	225/50R17	A12	
	110-132	235/45R17	A12	
	110-132	245/45R17	A12	
	115	205/50R17	A90	
	115	205/55R17	A90	
Honda Accord (VIII) Tourer CW2 e6*2001/116*0121*..	148	225/45R17	A90	A16 A18 Car V17 S01
	148	225/50R17	A12	
	148	235/45R17	A12	
	148	245/45R17	A12	
Honda Civic (IX) FK1, FK2, FK3 e11*2001/116* 0255*07-.., 0256*07-.., 0257*06-.. - ab Modell 2012	73-110	205/50R17		A12 A16 A18 Flh S01
	73-110	215/45R17	T87	
	73-110	215/50R17		
	73-110	225/45R17		
	73-110	235/45R17		
Honda Civic (IX) Tourer FK2, FK3 e11*2001/116* 0256*11-.., 0257*10-.. - ab Modell 2014	88,104	205/50R17		A12 A16 A18 Car S01
	88,104	215/45R17	T87	
	88,104	215/50R17		
	88,104	225/45R17		
	88,104	235/45R17		

§22 48679*09

Handelsbezeichnung Fahrzeug-Typ ABE/EWG-Nr.	kW-Bereich	Reifen	Reifenbezogene Auflagen und Hinweise	Auflagen und Hinweise
Honda Civic (VIII) FK1, FK2, FK3 e11*2001/116* 0255*00-06, 0256*00-06, 0257*00-05	61-103	205/50R17		A12 A16 A18 Flh V17 S01
	61-103	215/45R17		
	61-103	225/45R17		
Honda Civic (VIII) Type S/R FN1, FN2, FN3, FN4 e11*2001/116* 0297,0306,0298, 0334*..	73-148	205/50R17		A12 A16 A18 Flh V17 S01
	73-148	215/45R17		
	73-148	225/45R17		
Honda Civic (X) 5-Türer FC, FK e11*2007/46*3633*..; e6*2007/46*0256*..	88-134	215/45R17		A12 A16 A18 Y85 S01
	88-134	215/50R17		
	88-134	225/45R17		
	88-134	235/45R17		
Honda CR-V (III) RE5, RE6, RE7 e11*2001/116* 0301*00-05, 0302*00-05, 0322*00-03	103-122	225/65R17		A12 A16 A18 S01
	103-122	235/60R17		
	103-122	245/55R17		
Honda CR-V (IV) RE5, RE6 e11*2001/116* 0301*06-09, 0302*06-10	88-114	225/65R17		A12 A16 A18 A57 S01
Honda CR-V (IV) RE5, RE6 e11*2001/116* 0301*10-, 0302*11- ab Facelift 2015	88-118	225/65R17		A12 A16 A18 A57 S01
Honda e ZC e6*2007/46*0425*..	60	205/45R17	A12 R02	A16 A18 A58 V7e Vn2 Y85 S01
	60	225/45R17	A10 R03	
Honda FR-V BE1, BE3 e6*2001/116*0099*.. e6*2001/116*0100*..	92,103,110	205/50R17		A12 A16 A18 V17 S01
	92,103,110	215/45R17		
	92,103,110	225/45R17		
Honda FR-V BE5 e6*2001/116*0104*..	103	205/50R17	T89	A12 A16 A18 V17 S01
	103	215/45R17	T91	
	103	225/45R17		
Honda HR-V RU e6*2007/46*0158*..	88, 96	215/55R17	A90	A16 A18 A58 X95 S01
	88, 96	225/50R17	A01 A12 K1c K2b	
	88, 96	235/50R17	A01 A12 K1c K2b	
	88, 96	245/45R17	A01 A12 K1c K2b	
Honda HR-V RU e6*2007/46*0158*..	96, 134	215/55R17	A91	A16 A18 A58 X86 S01
	96, 134	225/55R17	A12	
	96, 134	235/50R17	A12	
	96, 134	245/50R17	A01 A12 K1c K2b K8a	

§22 48679*09

Allgemeine Hinweise

Im Fahrzeug vorgeschriebene Fahrzeugsysteme, z. B. Reifendruckkontrollsysteme, müssen nach Anbau der Räder funktionsfähig bleiben.

Wird eine in diesem Gutachten aufgeführte Reifengröße verwendet, die nicht bereits in den Fahrzeugpapieren (u. a. Fahrzeugschein, Zulassungsbescheinigung I oder COC-Papier) genannt ist, so sind die Angaben über die Reifengröße in den Fahrzeugpapieren (Fahrzeugschein bzw. -brief, Zulassungsbescheinigung I) durch die Zulassungsstelle berichtigen zu lassen. Diese Berichtigung ist dann nicht erforderlich, wenn die ABE des Sonderrades eine Freistellung von der Pflicht zur Berichtigung der Fahrzeugpapiere enthält.

Die mindestens erforderlichen Geschwindigkeitsbereiche (mit Ausnahme der M+S-Profile) und Tragfähigkeiten der zu verwendenden Reifen sind den Fahrzeugpapieren (Fahrzeugbrief und -schein, Zulassungsbescheinigung I) zu entnehmen. Abschläge der Tragfähigkeit aufgrund der Fahrzeughöchstgeschwindigkeit sind zu berücksichtigen.

Fahrzeughöchst-geschwindigkeit	Tragfähigkeit (%) Geschwindigkeitssymbol (GSY)		
	V	W	Y
210 km/h	100%	100%	100%
220 km/h	97%	100%	100%
230 km/h	94%	100%	100%
240 km/h	91%	100%	100%
250 km/h	-	95%	100%
260 km/h	-	90%	100%
270 km/h	-	85%	100%
280 km/h	-	-	95%
290 km/h	-	-	90%
300 km/h	-	-	85%

Ferner sind nur Reifen einer Bauart und achsweise eines Reifentyps zulässig. Bei Verwendung unterschiedlicher Reifentypen auf Vorder- und Hinterachse sind die Hinweise des Fahrzeug- und / oder Reifenherstellers zu beachten.

Das Fahrwerk und die Bremsaggregate müssen, mit Ausnahme der in der entsprechenden Auflage aufgeführten Umrüstmaßnahmen, dem Serienstand entsprechen. Die Zulässigkeit weiterer Veränderungen ist gesondert zu beurteilen.

Wird das serienmäßige Ersatzrad verwendet, soll mit mäßiger Geschwindigkeit und nicht länger als erforderlich gefahren werden. Es müssen die serienmäßigen Befestigungsteile verwendet werden. Bei Fahrzeugen mit Allradantrieb darf nur ein Ersatzrad mit gleicher Reifengröße bzw. gleichem Abrollumfang verwendet werden.

Die Bezieher der Räder sind darauf hinzuweisen, dass der vom Reifenhersteller vorgeschriebene Reifenfülldruck zu beachten ist.

Spezielle Auflagen und Hinweise

A01 Nach Durchführung der Technischen Änderung ist das Fahrzeug unter Vorlage der vorliegenden ABE unverzüglich einem amtlich anerkannten Sachverständigen oder Prüfer für den Kraftfahrzeugverkehr oder einem Prüfingenieur einer Überwachungsorganisation nach Nummer 4 der Anlage VIIIb zur StVZO zur Durchführung und Bestätigung der in der ABE vorgeschriebenen Änderungsabnahme vorzuführen.

A10 Es dürfen nur feingliedrige Schneeketten an der Hinterachse verwendet werden.

§22 48679*09

A12 Die Verwendung von Schneeketten ist nicht zulässig.

A16 Zum Auswuchten der Räder dürfen an der Felgeninnenseite nur Klebegewichte unterhalb der Felgenschulter angebracht werden. Bei Anbringung der Klebegewichte im Felgenbett ist auf einen Mindestabstand von 2 mm zum Bremssattel bzw. zu den Fahrwerksteilen zu achten.

A18 Es sind nur schlauchlose Reifen zulässig. Werden keine Ventile mit TPMS-Sensoren verwendet, sind ausschließlich Metallschraubventile mit Befestigung von außen, die den Normen DIN, E.T.R.T.O oder Tire and Rim entsprechen, zulässig. Werden Ventile mit TPMS-Sensoren verwendet, so sind die Hinweise und Vorgaben der Hersteller zu beachten. Die Ventile und Sensoren müssen für den vorgeschriebenen Luftdruck und die bauartbedingte Höchstgeschwindigkeit geeignet sein. Die Ventile dürfen nicht über den Felgenrand hinausragen.

A57 Diese Rad-/Reifen-Kombination(en) ist (sind) zulässig an Fahrzeugausführungen mit Front bzw. Heck-Antrieb und Allradantrieb (z.B. 2WD, 4WD, Quattro, Syncro, 4-Matic, 4x4, u. ä.)

A58 Rad-Reifen-Kombination(en) nicht zulässig an Fahrzeugen mit Allradantrieb.

A90 Es dürfen nur feingliedrige Schneeketten, die nicht mehr als 9 mm einschließlich Kettenschloss auftragen, an den laut Betriebsanleitung dafür vorgesehenen Achsen verwendet werden.

A91 Es dürfen nur feingliedrige Schneeketten, die nicht mehr als 10 mm einschließlich Kettenschloss auftragen, an den laut Betriebsanleitung dafür vorgesehenen Achsen verwendet werden.

Car Die Rad/Reifen-Kombination ist zulässig für Fahrzeugausführungen der Karosserieform Kombilimousine (Avant, Break, Caravan, Grandtour, Kombi, Sportswagon, T-Modell, Touring, Tourer, Turnier, Variant, …).

Flh Die Rad-/Reifen-Kombination ist zulässig für Fahrzeugausführungen der Karosserieform Schrägheckklimousine (Fließheck, 3-türig und 5-türig).

K1c Die Radabdeckung an Achse 1 ist durch Ausstellen der Frontschürze und des Kotflügels oder durch Anbau von dauerhaft befestigten Karosserieteilen im Bereich 30° vor bis 50° hinter Radmitte herzustellen. Die gesamte Breite der Rad-/Reifenkombination muss, unter Beachtung des maximal möglichen Betriebsmaßes des Reifens (1,04-fache der Nennbreite des Reifens), in dem oben genannten Bereich abgedeckt sein.

K2b Die Radabdeckung an Achse 2 ist durch Ausstellen der Heckschürze und des Kotflügels oder durch Anbau von dauerhaft befestigten Karosserieteilen im Bereich 0° bis 50° hinter Radmitte herzustellen. Die gesamte Breite der Rad-/Reifenkombination muss, unter Beachtung des maximal möglichen Betriebsmaßes des Reifens (1,04-fache der Nennbreite des Reifens), in dem oben genannten Bereich abgedeckt sein.

K8a An Achse 2 sind die Radhausausschnittkanten im Bereich 100 mm vor bis 100 mm hinter Radmitte um 5 mm aufzuweiten.

Lim Die Rad-/Reifen-Kombination ist zulässig für Fahrzeugausführungen der Karosserieform Limousine.

R02 Diese Reifengröße ist nur an Achse 1 zulässig.

R03 Diese Reifengröße ist nur an Achse 2 zulässig.

S01 Zur Befestigung der Räder dürfen nur die mitgelieferten Befestigungsmittel Nr. S01 (siehe Seite 1) verwendet werden.

§22 48679*09

Sth Die Rad-/Reifen-Kombination ist zulässig für Fahrzeugausführungen der Karosserieform Stufenheck.

T87 Reifen (LI 87) nur zulässig für Fahrzeuge mit zul. Achslasten bis 1090 kg (Fzg.-Schein, Ziff. 16 bzw. Zulassungsbescheinigung Feld 8). Abschläge der Tragfähigkeit aufgrund der Bauartbedingten Höchstgeschwindigkeit (Fzg.-Schein, Ziff. 6 bzw. Zulassungsbescheinigung Feld T) sind zu berücksichtigen.

T88 Reifen (LI 88) nur zulässig für Fahrzeuge mit zul. Achslasten bis 1120 kg (Fzg.-Schein, Ziff. 16 bzw. Zulassungsbescheinigung Feld 8). Abschläge der Tragfähigkeit aufgrund der Bauartbedingten Höchstgeschwindigkeit (Fzg.-Schein, Ziff. 6 bzw. Zulassungsbescheinigung Feld T) sind zu berücksichtigen.

T89 Reifen (LI 89) nur zulässig für Fahrzeuge mit zul. Achslasten bis 1160 kg (Fzg.-Schein, Ziff. 16 bzw. Zulassungsbescheinigung Feld 8). Abschläge der Tragfähigkeit aufgrund der Bauartbedingten Höchstgeschwindigkeit (Fzg.-Schein, Ziff. 6 bzw. Zulassungsbescheinigung Feld T) sind zu berücksichtigen.

T91 Reifen (LI 91) nur zulässig für Fahrzeuge mit zul. Achslasten bis 1230 kg (Fzg.-Schein, Ziff. 16 bzw. Zulassungsbescheinigung Feld 8). Abschläge der Tragfähigkeit aufgrund der Bauartbedingten Höchstgeschwindigkeit (Fzg.-Schein, Ziff. 6 bzw. Zulassungsbescheinigung Feld T) sind zu berücksichtigen.

V17 Bei Verwendung verschiedener Reifengrößen an Vorder- und Hinterachse sind folgende Reifenkombinationen, sofern die Reifengrößen in der Spalte "Reifen" aufgeführt sind, möglich:

	Vorderachse	Hinterachse
Nr. 1	195/40R17	215/35R17
Nr. 2	195/45R17	215/40R17
Nr. 3	205/40R17	225/35R17
Nr. 4	205/45R17	235/40R17
Nr. 5	205/50R17	225/45R17, 235/45R17, 245/40R17, 255/40R17
Nr. 6	205/55R17	225/50R17
Nr. 7	215/40R17	245/35R17
Nr. 8	215/45R17	235/40R17, 245/40R17
Nr. 9	215/50R17	235/45R17, 245/45R17, 275/40R17
Nr. 10	215/55R17	235/50R17
Nr. 11	225/45R17	245/40R17, 255/40R17
Nr. 12	225/50R17	245/45R17, 255/45R17
Nr. 13	225/55R17	245/50R17, 255/50R17
Nr. 14	235/45R17	255/40R17, 265/40R17
Nr. 15	235/50R17	255/45R17
Nr. 16	235/55R17	255/50R17
Nr. 17	235/60R17	255/55R17
Nr. 18	245/45R17	265/40R17, 275/40R17
Nr. 19	255/45R17	285/40R17

Es sind nur Reifen eines Herstellers und achsweise eines Profiltyps zulässig, für die der Reifen- oder Fahrzeughersteller die Eignung für das jeweilige Fahrzeug bestätigt. Diese Bestätigung ist vom Führer des Fahrzeugs mitzuführen.

§22 48679*09

V7e Bei Verwendung verschiedener Reifengrößen an Vorder- und Hinterachse sind folgende Reifenkombinationen, sofern die Reifengrößen in der Spalte "Reifen" aufgeführt sind, möglich:

	Vorderachse	Hinterachse
Nr. 1	205/45R17	225/45R17, 235/40R17
Nr. 2	215/40R17	235/40R17

Es sind nur Reifen eines Herstellers und achsweise eines Profiltyps zulässig, für die der Reifen- oder Fahrzeughersteller die Eignung für das jeweilige Fahrzeug bestätigt. Diese Bestätigung ist vom Führer des Fahrzeugs mitzuführen.

Vn2 Es sind auf Vorder- und Hinterachse nur unterschiedliche Reifengrößen zulässig. Dabei muss die Reifengröße an Achse 2 mindestens 2 Nennbreiten größer sein als die Reifengröße an Achse 1.

X86 Diese Reifengröße ist nur zulässig bei Fahrzeugen mit serienmäßiger Reifengröße 225/50R18 (u. a. Fahrzeugschein, Zulassungsbescheinigung I, COC-Papier oder Bedienungsanleitung).

X95 Diese Rad- / Reifenkombination ist nicht zulässig an Fahrzeugenausführungen mit Serienbereifung 225/50R18 (u.a. Fahrzeugschein, Zulassungsbescheinigung I, COC-Papier oder Bedienungsanleitung).

Y85 Die Rad-/Reifen-Kombination ist zulässig für 5-türige Fahrzeugausführungen der Karosserieform Schrägheckklimousine (Fließheck).

Prüfort und Prüfdatum

Die Verwendungsprüfung fand am 16. November 2021 in Lambsheim statt.

Prüfergebnis

Aufgrund der durchgeführten Prüfungen bestehen keine technischen Bedenken o.g. Sonderräder unter Beachtung der Auflagen und Hinweise zu verwenden.

Die in diesem Gutachten aufgeführten Fahrzeugtypen entsprechen auch nach der Umrüstung den heute gültigen Vorschriften der StVZO. Das Gutachten verliert seine Gültigkeit, wenn sich entsprechende Bauvorschriften der StVZO ändern oder an den Kraftfahrzeugen Änderungen eintreten, die die Begutachtungspunkte beeinflussen.

Das Gutachten umfasst Blatt 1 bis 7 und gilt für Sonderräder ab Herstellungsdatum November 2011.

Der Technische Dienst Typprüfstelle Fahrzeuge/Fahrzeugteile der TÜV Rheinland Kraftfahrt GmbH, Am Grauen Stein, 51105 Köln ist mit seinem Ingenieurzentrum Technologiezentrum Typprüfstelle, Lambsheim für die angewendeten Prüfverfahren vom Kraftfahrt-Bundesamt entsprechend EG-FGV für das Typgenehmigungsverfahren des KBA unter der Nummer KBA-P 00010-96 benannt.

Lambsheim, 16. November 2021

Technischer Dienst TÜVRheinland Prüfstelle Fahrzeuge/Fahrzeugteile

Wagner

00380309.DOC

§22 48679*09

Auftraggeber
Gewe Reifengroßhandel GmbH
Hans Geiger Straße 15
D-67661 Kaiserslautern
QM-Nr. 49 02 0160905

Prüfgegenstand PKW-Sonderrad
Modell AS2
Typ AS2-7517
Radgröße 7,5Jx17H2
Zentrierart Mittenzentrierung

Aus-führung	Kennzeichnung Rad/ Zentrierring	Lochzahl/ Loch-kreis- (mm)/ Mit-tenloch-ø (mm)	Einpress-tiefe (mm)	Rad-last (kg)	Abrollumfang (mm)
W4	AS2-7517 W4 / Ø72,5 / Ø66,1	5/114,3/66,1	38	730	2150

Kennzeichnungen
KBA-Nummer 48679
Herstellerzeichen TEC
Radtyp und Ausführung AS2-7517 (s.o.)
Radgröße 7,5Jx17H2
Einpresstiefe ET (s.o.)
Herstelldatum Monat und Jahr

Befestigungsmittel

Nr.	Art der Befestigungsmittel	Bund	Anzugsmoment (Nm)	Schaftlänge (mm)
S01	Schraube M12x1,5	Kegel 60°	110	26
S02	Schraube M12x1,5	Kegel 60°	110	30
S03	Schraube M14x1,5	Kegel 60°	130	28
S04	Mutter M12x1,25	Kegel 60°	100	-
S05	Mutter M12x1,25	Kegel 60°	110	-
S06	Schraube M14x1,5	Kegel 60°	145	28
S07	Schraube M12x1,5	Kegel 60°	105	26
S08	Schraube M12x1,5	Kegel 60°	115	26
S09	Mutter M12x1,25	Kegel 60°	115	-

Prüfungen

Entsprechend den Kriterien des VdTÜV Merkblattes 751 (in der jeweils gültigen Fassung) wurden an den im Verwendungsbereich aufgeführten Fahrzeugen Anbau-, Freigängigkeits- und Handlingsprüfungen durchgeführt.

Verwendungsbereich

Hersteller
Dacia
Nissan
Renault

Spurverbreiterung innerhalb 2%

§22 48679*09

Handelsbezeichnung Fahrzeug-Typ ABE/EWG-Nr.	kW-Bereich	Reifen	Reifenbezogene Auflagen und Hinweise	Auflagen und Hinweise
Dacia Duster (I) 2WD SD/SR e2*2001/116*0314*..; e2*2001/116*0323*..; e2*2007/46*0013*..; e2*2007/46*0030*..	63-92	215/55R17	K1a K1b	A01 A12 A16 A18 A58 KOV S01
	63-92	215/60R17	K1a K1b	
	63-92	225/55R17	K1a K1b K2b	
	63-92	235/50R17	K1c K2a K2b	
	63-92	235/55R17	K1c K2a K2b	
	63-92	245/50R17	K1c K2a K2b	
Dacia Duster (I) 4WD SD/SR e2*2001/116*0314*..; e2*2001/116*0323*..; e2*2007/46*0013*..; e2*2007/46*0030*..	66-92	215/55R17	K1a K1b	A01 A12 A16 A18 A56 KOV S01
	66-92	215/60R17	K1a K1b	
	66-92	225/55R17	K1a K1b K2b	
	66-92	235/50R17	K1c K2a K2b	
	66-92	235/55R17	K1c K2a K2b	
	66-92	245/50R17	K1c K2a K2b	
Dacia Duster (II) 2WD SR (SR*H..) e2*2001/116* 0323*43-..; e2*2007/46*0013*12-.. - ab Modell 2018	66-110	215/55R17	K1c K2c	A01 A12 A16 A18 A58 F23 KOV S07
	66-110	215/60R17	K1c K2c	
	66-110	225/55R17	K1c K2c	
	66-110	235/50R17	K1c K2c	
	66-110	235/55R17	K1c K2c K3s	
Dacia Duster (II) 2WD SR (SR*H..) e2*2001/116* 0323*43-..; e2*2007/46*0013*12-.. - ab Modell 2018 - mit Radhaus-Verbreiterungen	66-110	215/55R17		A12 A16 A18 A58 F23 KMV S07
	66-110	215/60R17		
	66-110	225/55R17	A01 K1a K1b K2b	
	66-110	235/50R17	A01 K1c K2c	
	66-110	235/55R17	A01 K1c K2c K3s	
	66-110	245/50R17	A01 K1c K2c	
Dacia Duster (II) 4WD SR (SR*H..) e2*2001/116* 0323*43-..; e2*2007/46*0013*12-.. - ab Modell 2018	80-110	215/55R17	K1c K2c	A01 A12 A16 A18 A56 F24 KOV S07
	80-110	215/60R17	K1c K2c	
	80-110	225/55R17	K1c K2c	
	80-110	235/50R17	K1c K2c	
	80-110	235/55R17	K1c K2c K3s	
Dacia Duster (II) 4WD SR (SR*H..) e2*2001/116* 0323*43-..; e2*2007/46*0013*12-.. - ab Modell 2018 - mit Radhaus-Verbreiterungen	80-110	215/55R17		A12 A16 A18 A56 F24 KMV S07
	80-110	215/60R17		
	80-110	225/55R17	A01 K1a K1b K2b	
	80-110	235/50R17	A01 K1c K2c	
	80-110	235/55R17	A01 K1c K2c K3s	
	80-110	245/50R17	A01 K1c K2c	
Nissan Almera Tino V10 e9*98/14*0035*..	78	205/50R17	A01 G46 K42	A12 A16 A18 V17 S04
	78	225/45R17	A01 G46 K1c K2b K42	
	78-100	205/45R17	T84 T88	
	78-100	215/45R17		
	78-100	235/40R17	A01 K1c K2b K42 R70	
	82-100	205/50R17	A01 K42	
	82-100	225/45R17	A01 K1c K2b K42	

§22 48679*09

Handelsbezeichnung Fahrzeug-Typ ABE/EWG-Nr.	kW-Bereich	Reifen	Reifenbezogene Auflagen und Hinweise	Auflagen und Hinweise
Nissan Juke (I) 2WD F15 e11*2007/46*0132*..; e3*2007/46*0162*.., e5*2007/46*1031*.. - incl. Facelift 2014	69-147	205/55R17		A12 A16 A18 A58 V17 S05
	69-147	215/55R17		
	69-147	225/50R17	A01 K1c K2b	
	69-147	235/50R17	A01 K1c K2b K8c	
	69-147	245/45R17	A01 K1c K2b K8c	
Nissan Juke (I) 4WD F15 e11*2007/46*0132*.., e5*2007/46*1031*.. - incl. Facelift 2014	140, 147	205/55R17		A12 A16 A18 A56 S05
	140, 147	215/55R17	A01 K2b	
	140, 147	225/50R17	A01 K1c K2b	
	140, 147	235/50R17	A01 K1c K2b	
	140, 147	245/45R17	A01 K1c K2b	
Nissan Juke (I) Nismo RS F15 e11*2007/46*0132*.., e5*2007/46*1031*..	157, 160	215/55R17		A12 A16 A18 A57 V00 V17 S05
	157, 160	225/50R17	A01 K1c K2b	
	157, 160	235/50R17	A01 K1c K2b K8c	
	157, 160	245/45R17	A01 K1c K2b K8c	
Nissan Leaf (II) ZE1 e9*2007/46*6537*.. - (40, 62 kWh-Batterie) - max.Leistung: 110, 160kW	90	205/50R17	A91	A16 A18 A58 S09
	90	215/45R17	A31	
	90	215/50R17	A01 A12 K6f	
	90	225/45R17	A94	
Nissan Maxima QX A33 e1*98/14*0136*..	103-147	215/50R17	K45 L02	A01 A12 A16 A18 V17 S04
	103-147	215/55R17	G03 K45 L02	
	103-147	225/45R17	K45 L02	
	103-147	235/45R17	K45 L02	
	103-147	245/45R17	K42 K56 R03	
Nissan Primera P12 e11*98/14*0183*..	80-103	205/50R17	R37	A12 A16 A18 Car Lim V17 S04
	80-103	215/50R17		
	80-103	225/45R17		
	80-103	235/45R17	A01 K2b	
	80-103	245/45R17	A01 K1c K2b K45	
Nissan Pulsar C13 e9*2007/46*3086*..	81-140	205/50R17		A12 A16 A18 A58 Flh V17 S09
	81-140	215/45R17		
	81-140	215/50R17	A01 G79 K1c K2b	
	81-140	225/45R17		
	81-140	235/45R17	A01 K1c K2b	
Nissan Qashqai (II) J11 e11*2007/46*0963*..; e5*2007/46*1029*..	81-120	215/60R17	A91	A16 A18 A57 S08
	81-120	225/55R17	A12	
Nissan Qashqai (III) J12 e9*2018/858*11042*..	103 ,116	215/65R17	A33	A16 A18 A58 F23 S08
	103 ,116	225/60R17	A12	
	103 ,116	235/60R17	A12	
	103 ,116	245/55R17	A01 A12 K3k K6w	
Nissan Qashqai, /+2 (I) J10 e11*2001/116*0295*.	76-110	215/60R17	A33	A16 A18 A57 S05
	76-110	225/55R17	A12	
	76-110	235/55R17	A01 A12 K2b	
	76-110	245/50R17	A01 A12 K1a K2b K42 K46	

§22 48679*09

Handelsbezeichnung Fahrzeug-Typ ABE/EWG-Nr.	kW-Bereich	Reifen	Reifenbezogene Auflagen und Hinweise	Auflagen und Hinweise
Nissan X-Trail T30 e1*98/14*0166*..	84-121	215/60R17		A12 A16 A18 S05
	84-121	225/55R17		
	84-121	235/50R17	A01 K1b K2c	
	84-121	235/55R17	A01 K1b K2c LK6	
	84-121	245/50R17	A01 K1c K2c LK6	
Nissan X-Trail T31 e1*2001/116*0432*.. - incl. MJ 2011	104-127	215/60R17	R37	A12 A16 A18 S05
	104-127	225/55R17	A01 K42	
	104-127	225/60R17	A01 G03 K42	
	104-127	235/55R17	A01 K2b K42	
	104-127	245/50R17	A01 K1a K1b K2b K42	
	104-127	245/55R17	A01 G01 K1a K1b K2b K42 R64	
	110,127	245/55R17	A01 K1a K1b K2b K42 R34	
Nissan X-Trail T32 e13*2007/46*1456*..	96-130	225/65R17	A13	A16 A18 A57 S05
	96-130	235/60R17	A33	
	96-130	235/65R17	A12	
	96-130	255/55R17	A01 A12 K1c K2c	
	96-130	255/60R17	A01 A12 K1c K2c	
Renault Clio (IV) R.S. R e2*2001/116* 0327*51-.. - incl. Facelift 2016	147, 162	205/45R17	K1a K1b K2b K6h K6i K8s	A01 A12 A16 A18 A58 Flh S07
Renault Espace (V) RFC e2*2007/46*0470*..	96-165	235/65R17	A33	A16 A18 A58 L06 S03
	96-165	255/60R17	A01 A12 K8f	
Renault Fluence Z e2*2001/116*0373*..; e2*2007/46*0010*.. - Limousine	63-103	205/50R17	K2b K8f	A01 A12 A16 A18 Sth S01
	63-103	205/55R17	K2b K8f	
	63-103	215/50R17	K2b K8f	
	63-103	225/45R17	K2b K8f	
	63-103	225/50R17	K2b K6g K8k	
	63-103	235/45R17	K2b K8f	
	63-103	245/45R17	K2b K6g K8k	
Renault Kadjar 2WD RFE e2*2007/46*0475*..	81-120	215/60R17	A91	A16 A18 A58 F23 S02
	81-120	225/55R17	A12	
Renault Kadjar 4WD RFE e2*2007/46*0475*..	96, 110	215/60R17	A91	A16 A18 A56 F24 S02
	96, 110	225/55R17	A12	
Renault Kangoo (III) RFK e2*2018/858*00001*..-	55-96	205/50R17	A33 T89 T93	A16 A18 A58 KOV NoE NoP V17 S02
	55-96	205/55R17	A33	
	55-96	215/50R17	A12	
	55-96	225/45R17	A33	
	55-96	235/45R17	A12	
Renault Koleos RZG e11*2007/46* 3255*00-04; e6*2007/46*0269*..	96-140	225/65R17	A91	A16 A18 A57 S05
	96-140	235/60R17	A12	
	96-140	235/65R17	A12	
Renault Koleos Y e11*2001/116*0261*.	110-127	225/60R17	A90	A16 A18 S05
	110-127	235/55R17	A12	

§22 48679*09

Handelsbezeichnung Fahrzeug-Typ ABE/EWG-Nr.	kW-Bereich	Reifen	Reifenbezogene Auflagen und Hinweise	Auflagen und Hinweise
Renault Laguna T e2*2001/116*0363*..; e2*2007/46*0012*..	81-110	205/50R17	A33 R37 T89 T93	A16 A18 Car Flh L06 V17 S06
	81-110	205/55R17	A33 R37 T91	
	81-131	215/55R17	A01 K1b R09	
	81-173	215/50R17	A01 K1b T90 T91 T93	
	81-173	225/45R17	A33 T90 T91 T93	
	81-173	225/50R17	A01 K1a K1b K2b	
	81-173	235/45R17	A01 A12 K1b	
Renault Laguna T e2*2001/116* 0363*07-.. - Coupé	81-131	215/55R17	A01 K1a R09	A16 A18 Cpe L06 V17 S06
	81-177	215/50R17	A01 K1a T91 T95	
	81-177	225/45R17	A33 T91 T94	
	81-177	225/50R17	A01 K1a	
	81-177	235/45R17	A01 A12 K1a	
	96,110	205/50R17	A33 R37 T89 T93	
	96,110	205/55R17	A33 R37 T91	
Renault Latitude T e2*2001/116*0363*..	81-127	205/50R17	R37	A12 A16 A18 Lim V17 S06
	81-127	205/55R17	R37	
	81-127	215/50R17	A01 K4h	
	81-127	225/45R17		
	81-177	225/50R17	A01 K4h	
	81-177	235/45R17	A01 K4h	
	81-177	245/45R17	A01 K4h	
Renault Megane (III) Z e2*2001/116*0373*..; e2*2007/46*0010*.. - Fließheck - Coupé	63-103	205/50R17	A01 A12 K2b K6g R37	A16 A18 B03 Cpe Flh V17 S01
	63-103	215/45R17	A33 R37 T87 T88	
	63-132	225/45R17	A01 A12 K2b K6g	
	63-132	235/45R17	A01 A12 K2b K6g	
Renault Megane (III) Z e2*2001/116*0373*..; e2*2007/46*0010*.. - Grandtour	63-103	205/50R17	A01 A12 K6g R37	A16 A18 B03 Car V17 S01
	63-103	215/45R17	A33 R37 T87 T88	
	63-132	225/45R17	A01 A12 K6g	
	63-132	235/45R17	A01 A12 K6g	
Renault Megane (III) Z e2*2001/116*0373*..; - Cabriolet	78-103	205/50R17	A01 A12 K2b K4i R37	A16 A18 B03 Cbo V17 S01
	78-103	215/45R17	A33 R37 T87 T88 T91	
	78-132	225/45R17	A01 A12 K2b K4i	
	78-132	235/45R17	A01 A12 K2b K4i	
Renault Megane (IV) RFB e2*2007/46*0546*..	66-120	205/50R17	A01 A12 K8c	A16 A18 A58 Car Flh L05 NoP V17 S01
	66-120	215/45R17	A31 T87 T91	
	66-121	225/45R17	A01 A12 K8c	
	66-121	235/45R17	A01 A12 K2b K8c	
Renault Megane E-Tech (IV) RFB e2*2007/46*0546*.. - Plug-in Hybrid	67	205/50R17	K6g T93	A01 A12 A16 A18 A58 Car F24 L05 V17 S01
	67	225/45R17	K6g T94	
	67	235/45R17	K2b K6g	
Renault Megane GT(IV) RFB e2*2007/46*0546*..	120, 151	225/45R17	K8c	A01 A12 A16 A18 A58 Car Flh L04 S01
	120, 151	235/45R17	K8c	

§22 48679*09

Handelsbezeichnung Fahrzeug-Typ ABE/EWG-Nr.	kW-Bereich	Reifen	Reifenbezogene Auflagen und Hinweise	Auflagen und Hinweise
Renault Scenic (III) JZ e2*2001/116*0379*.., e2*2007/46*0011*.. - Scenic / Gr. Scenic	63-103	205/50R17	A33 R37 T93	A16 A18 A58 A60 V17 S01
	63-103	205/55R17	A33 R37 T91 T95	
	63-103	215/50R17	A12 R37 T91 T95	
	63-118	225/45R17	A33 T90 T91 T93	
	63-118	225/50R17	A01 A12 K2b K4a	
	63-118	235/45R17	A12	
Renault Talisman RFD e11*2007/46* 2969*00-07; e2*2007/46*0653*..	81-110	215/55R17	A33 R37	A16 A18 A58 B03 Car L05 Lim S01
	81-165	225/55R17	A12	
	81-165	235/50R17	A01 A12 K2b K8g	
	81-165	245/50R17	A01 A12 K1a K2c K8k	
Renault Talisman 4Control RFD e11*2007/46* 2969*00-07; e2*2007/46*0653*.. - mit Allradlenkung	81-165	225/55R17	K8g	A01 A12 A16 A18 A58 B03 Car L04 Lim S01
	81-165	235/50R17	K2b K8k	
	81-165	245/50R17	K1a K2b K8t	
Renault ZOE (II) AG e2*2007/46* 0251*15-..; e2*2007/46* 0681*03-.. - max. Leistung: 80,100kW	51	205/45R17	R03 T88	A01 A12 A16 A18 A58 Flh VRZ S01
	51	215/45R17	K1a R02 T91	
	51	215/45R17	R03 T91	

Allgemeine Hinweise

Im Fahrzeug vorgeschriebene Fahrzeugsysteme, z. B. Reifendruckkontrollsysteme, müssen nach Anbau der Räder funktionsfähig bleiben.

Wird eine in diesem Gutachten aufgeführte Reifengröße verwendet, die nicht bereits in den Fahrzeugpapieren (u. a. Fahrzeugschein, Zulassungsbescheinigung I oder COC-Papier) genannt ist, so sind die Angaben über die Reifengröße in den Fahrzeugpapieren (Fahrzeugschein bzw. -brief, Zulassungsbescheinigung I) durch die Zulassungsstelle berichtigen zu lassen. Diese Berichtigung ist dann nicht erforderlich, wenn die ABE des Sonderrades eine Freistellung von der Pflicht zur Berichtigung der Fahrzeugpapiere enthält.

Die mindestens erforderlichen Geschwindigkeitsbereiche (mit Ausnahme der M+S-Profile) und Tragfähigkeiten der zu verwendenden Reifen sind den Fahrzeugpapieren (Fahrzeugbrief und -schein, Zulassungsbescheinigung I) zu entnehmen. Abschläge der Tragfähigkeit aufgrund der Fahrzeughöchstgeschwindigkeit sind zu berücksichtigen.

§22 48679*09

Fahrzeughöchst-geschwindigkeit	Tragfähigkeit (%) Geschwindigkeitssymbol (GSY)		
	V	W	Y
210 km/h	100%	100%	100%
220 km/h	97%	100%	100%
230 km/h	94%	100%	100%
240 km/h	91%	100%	100%
250 km/h	-	95%	100%
260 km/h	-	90%	100%
270 km/h	-	85%	100%
280 km/h	-	-	95%
290 km/h	-	-	90%
300 km/h	-	-	85%

Ferner sind nur Reifen einer Bauart und achsweise eines Reifentyps zulässig. Bei Verwendung unterschiedlicher Reifentypen auf Vorder- und Hinterachse sind die Hinweise des Fahrzeug- und / oder Reifenherstellers zu beachten.

Das Fahrwerk und die Bremsaggregate müssen, mit Ausnahme der in der entsprechenden Auflage aufgeführten Umrüstmaßnahmen, dem Serienstand entsprechen. Die Zulässigkeit weiterer Veränderungen ist gesondert zu beurteilen.

Wird das serienmäßige Ersatzrad verwendet, soll mit mäßiger Geschwindigkeit und nicht länger als erforderlich gefahren werden. Es müssen die serienmäßigen Befestigungsteile verwendet werden. Bei Fahrzeugen mit Allradantrieb darf nur ein Ersatzrad mit gleicher Reifengröße bzw. gleichem Abrollumfang verwendet werden.

Die Bezieher der Räder sind darauf hinzuweisen, dass der vom Reifenhersteller vorgeschriebene Reifenfülldruck zu beachten ist.

Spezielle Auflagen und Hinweise

A01 Nach Durchführung der Technischen Änderung ist das Fahrzeug unter Vorlage der vorliegenden ABE unverzüglich einem amtlich anerkannten Sachverständigen oder Prüfer für den Kraftfahrzeugverkehr oder einem Prüfingenieur einer Überwachungsorganisation nach Nummer 4 der Anlage VIIIb zur StVZO zur Durchführung und Bestätigung der in der ABE vorgeschriebenen Änderungsabnahme vorzuführen.

A12 Die Verwendung von Schneeketten ist nicht zulässig.

A13 Es dürfen nur feingliedrige Schneeketten, die nicht mehr als 15 mm einschließlich Kettenschloss auftragen, an der Vorderachse verwendet werden.

A16 Zum Auswuchten der Räder dürfen an der Felgeninnenseite nur Klebegewichte unterhalb der Felgenschulter angebracht werden. Bei Anbringung der Klebegewichte im Felgenbett ist auf einen Mindestabstand von 2 mm zum Bremssattel bzw. zu den Fahrwerksteilen zu achten.

A18 Es sind nur schlauchlose Reifen zulässig. Werden keine Ventile mit TPMS-Sensoren verwendet, sind ausschließlich Metallschraubventile mit Befestigung von außen, die den Normen DIN, E.T.R.T.O oder Tire and Rim entsprechen, zulässig. Werden Ventile mit TPMS-Sensoren verwendet, so sind die Hinweise und Vorgaben der Hersteller zu beachten. Die Ventile und Sensoren müssen für den vorgeschriebenen Luftdruck und die bauartbedingte Höchstgeschwindigkeit geeignet sein. Die Ventile dürfen nicht über den Felgenrand hinausragen.

A31 Es dürfen nur feingliedrige Schneeketten, die nicht mehr als 12 mm einschließlich Kettenschloss auftragen, an den laut Betriebsanleitung dafür vorgesehenen Achsen verwendet werden.

§22 48679*09

A33 Es dürfen nur feingliedrige Schneeketten, die nicht mehr als 12 mm einschließlich Kettenschloss auftragen, an der Vorderachse verwendet werden.

A56 Die Rad-/Reifen-Kombination ist nur zulässig an Fahrzeugausführungen mit Allradantrieb (z.B. 4WD, Quattro, Syncro, 4-Matic, 4x4 u. ä.)

A57 Diese Rad-/Reifen-Kombination(en) ist (sind) zulässig an Fahrzeugausführungen mit Front bzw. Heck-Antrieb und Allradantrieb (z.B. 2WD, 4WD, Quattro, Syncro, 4-Matic, 4x4, u. ä.)

A58 Rad-Reifen-Kombination(en) nicht zulässig an Fahrzeugen mit Allradantrieb.

A60 Auch zulässig für Fahrzeugausführungen mit verlängerter Karosserie.

A90 Es dürfen nur feingliedrige Schneeketten, die nicht mehr als 9 mm einschließlich Kettenschloss auftragen, an den laut Betriebsanleitung dafür vorgesehenen Achsen verwendet werden.

A91 Es dürfen nur feingliedrige Schneeketten, die nicht mehr als 10 mm einschließlich Kettenschloss auftragen, an den laut Betriebsanleitung dafür vorgesehenen Achsen verwendet werden.

A94 Es dürfen nur feingliedrige Schneeketten, die nicht mehr als 7 mm einschließlich Kettenschloss auftragen, an den laut Betriebsanleitung dafür vorgesehenen Achsen verwendet werden.

B03 Die Zulässigkeit der Sonderräder ist nicht geprüft für Fahrzeuge, die serienmäßig ausschließlich mit größeren und/oder breiteren Serienrädern für Sommerbereifung (nicht M+S Reifen) ausgerüstet sind (u. a. Fahrzeugschein, Zulassungsbescheinigung I, COC-Papier oder Bedienungsanleitung).

Car Die Rad/Reifen-Kombination ist zulässig für Fahrzeugausführungen der Karosserieform Kombilimousine (Avant, Break, Caravan, Grandtour, Kombi, Sportswagon, T-Modell, Touring, Tourer, Turnier, Variant, …).

Cbo Die Rad-/Reifen-Kombination ist zulässig für Fahrzeugausführungen der Karosserieform Cabrio-Limousine, Roadster.

Cpe Die Rad-/Reifen-Kombination ist zulässig für Fahrzeugausführungen der Karosserieform Coupé.

F23 Rad/Reifen-Kombination nur für Fahrzeugausführungen mit Verbundlenkerhinterachse.

F24 Rad/Reifen-Kombination nur für Fahrzeugausführungen mit Viel- bzw. Mehrlenkerhinterachse (Einzelradaufhängung).

Flh Die Rad-/Reifen-Kombination ist zulässig für Fahrzeugausführungen der Karosserieform Schrägheckklimousine (Fließheck, 3-türig und 5-türig).

G01 Es ist der Nachweis zu erbringen, dass die Anzeige des Geschwindigkeitsmessers und Wegstreckenzählers innerhalb der Toleranzen (75/443/EWG, ECE-R39, § 57 StVZO) liegt. Wird die Anzeige angeglichen, sind die in den Fahrzeugpapieren (u. a. Fahrzeugschein, Zulassungsbescheinigung I oder COC-Papier) eingetragenen Reifengrößen zu überprüfen.

G03 Weicht der Abrollumfang dieser Reifengröße von den Abrollumfängen der serienmäßigen Reifengrößen (u. a. Fahrzeugschein, Zulassungsbescheinigung I, COC-Papier oder Bedienungsanleitung) ab, ist der Nachweis zu erbringen, dass die Anzeige des Geschwindigkeitsmessers und Wegstreckenzählers innerhalb der Toleranzen (75/443/EWG, ECE-R39, § 57 StVZO) liegt. Wird die Anzeige angeglichen, sind die in den Fahrzeugpapieren (u. a. Fahrzeugschein, Zulassungsbescheinigung I oder COC-Papier) eingetragenen Reifengrößen zu überprüfen.

§22 48679*09

G46 Ist die Reifengröße 195/65R15 keine der serienmäßigen Reifengrößen (u. a. Fahrzeugschein, Zulassungsbescheinigung I, COC-Papier oder Bedienungsanleitung) , so ist der Nachweis zu erbringen, dass die Anzeige des Geschwindigkeitsmessers und Wegstreckenzählers innerhalb der Toleranzen (75/443/EWG, ECE-R39, § 57 StVZO) liegt. Wird die Anzeige angeglichen, sind die in den Fahrzeugpapieren (u. a. Fahrzeugschein, Zulassungsbescheinigung I oder COC-Papier) eingetragenen Reifengrößen zu überprüfen.

G79 Ist die Reifengröße 215/50R17, 215/45R18 oder 235/35R19 keine der serienmäßigen Reifengrößen (u. a. Fahrzeugschein, Zulassungsbescheinigung I, COC-Papier oder Bedienungsanleitung), so ist der Nachweis zu erbringen, dass die Anzeige des Geschwindigkeitsmessers und Wegstreckenzählers innerhalb der Toleranzen (75/443/EWG, ECE-R39, § 57 StVZO) liegt. Wird die Anzeige angeglichen, sind die in den Fahrzeugpapieren (u. a. Fahrzeugschein, Zulassungsbescheinigung I oder COC-Papier) eingetragenen Reifengrößen zu überprüfen.

K1a Die Radabdeckung an Achse 1 ist durch Ausstellen der Frontschürze und des Kotflügels oder durch Anbau von dauerhaft befestigten Karosserieteilen im Bereich 0° bis 30° vor Radmitte herzustellen. Die gesamte Breite der Rad-/Reifenkombination muss, unter Beachtung des maximal möglichen Betriebsmaßes des Reifens (1,04-fache der Nennbreite des Reifens), in dem oben genannten Bereich abgedeckt sein.

K1b Die Radabdeckung an Achse 1 ist durch Ausstellen des Kotflügels oder durch Anbau von dauerhaft befestigten Karosserieteilen im Bereich 0° bis 50° hinter Radmitte herzustellen. Die gesamte Breite der Rad-/Reifenkombination muss, unter Beachtung des maximal möglichen Betriebsmaßes des Reifens (1,04-fache der Nennbreite des Reifens), in dem oben genannten Bereich abgedeckt sein.

K1c Die Radabdeckung an Achse 1 ist durch Ausstellen der Frontschürze und des Kotflügels oder durch Anbau von dauerhaft befestigten Karosserieteilen im Bereich 30° vor bis 50° hinter Radmitte herzustellen. Die gesamte Breite der Rad-/Reifenkombination muss, unter Beachtung des maximal möglichen Betriebsmaßes des Reifens (1,04-fache der Nennbreite des Reifens), in dem oben genannten Bereich abgedeckt sein.

K2a Die Radabdeckung an Achse 2 ist durch Ausstellen des Kotflügels oder durch Anbau von dauerhaft befestigten Karosserieteilen im Bereich 0° bis 30° vor Radmitte herzustellen. Die gesamte Breite der Rad-/Reifenkombination muss, unter Beachtung des maximal möglichen Betriebsmaßes des Reifens (1,04-fache der Nennbreite des Reifens), in dem oben genannten Bereich abgedeckt sein.

K2b Die Radabdeckung an Achse 2 ist durch Ausstellen der Heckschürze und des Kotflügels oder durch Anbau von dauerhaft befestigten Karosserieteilen im Bereich 0° bis 50° hinter Radmitte herzustellen. Die gesamte Breite der Rad-/Reifenkombination muss, unter Beachtung des maximal möglichen Betriebsmaßes des Reifens (1,04-fache der Nennbreite des Reifens), in dem oben genannten Bereich abgedeckt sein.

K2c Die Radabdeckung an Achse 2 ist durch Ausstellen der Heckschürze und des Kotflügels oder durch Anbau von dauerhaft befestigten Karosserieteilen im Bereich 30° vor bis 50° hinter Radmitte herzustellen. Die gesamte Breite der Rad-/Reifenkombination muss, unter Beachtung des maximal möglichen Betriebsmaßes des Reifens (1,04-fache der Nennbreite des Reifens), in dem oben genannten Bereich abgedeckt sein.

K3k An Achse 1 ist die Radhausinnenverkleidung am Übergang von der Radhausausschnittkante zur Frontschürze auszuschneiden bzw. um 5 mm zu kürzen.

K3s An Achse 1 ist die Spritzwand bzw. die Radhausinnenverkleidung hinter Radmitte an den dahinterliegenden Rahmenfalz anzulegen und dauerhaft zu befestigen.

§22 48679*09

K42 An Achse 2 ist durch Nacharbeiten der Radhausausschnittkanten eine ausreichende Freigängigkeit der Rad-Reifenkombination herzustellen.

K45 An Achse 1 ist durch Nacharbeiten der Radhausinnenkotflügel, Kunststoffeinsätze bzw. deren Befestigungsteile eine ausreichende Freigängigkeit der Rad-Reifenkombination herzustellen. Ein evtl. vorhandener Spritzschutz für den Ansaugweg des Luftfilters muss erhalten bleiben.

K46 An Achse 2 ist durch Nacharbeiten der Radhausinnenkotflügel, Kunststoffeinsätze bzw. deren Befestigungsteile eine ausreichende Freigängigkeit der Rad-Reifenkombination herzustellen.

K4a An Achse 2 sind die Kunststoffmuttern und Schrauben zur Befestigung der Radhausinnenverkleidung, über den Radhausausschnittkanten (100 mm vor Radmitte) zu entfernen. Die Radhausinnenverkleidungen sind anschließend dauerhaft neu zu befestigen.

K4h An Achse 2 ist die Radhausinnenverkleidung am Übergang von der Radhausausschnittkante zur Heckschürze auszuschneiden bzw. um 5 mm zu kürzen.

K4i An Achse 2 ist die Radhausinnenverkleidung an der Radhausausschnittkante auszuschneiden bzw. um 5 mm zu kürzen und anschließend dauerhaft neu zu befestigen.

K56 Durch Nacharbeit der Heckschürze am Übergang zum Radhausausschnitt ist eine ausreichende Freigängigkeit der Rad-Reifenkombination herzustellen.

K6f An Achse 2 sind die Radhausausschnittkanten im Bereich 300 mm vor bis 150 mm nach Radmitte vollständig umzulegen.

K6g An Achse 2 ist die Befestigungslasche der Heckschürze am Übergang zur Radhausausschnittkante um 5 mm zu kürzen oder um das gleiche Maß nach hinten/oben zu biegen.

K6h An Achse 2 ist die Befestigungslasche der Heckschürze am Übergang zur Radhausausschnittkante um 10 mm zu kürzen oder um das gleiche Maß nach hinten/oben zu biegen. Die Befestigungsschraube ist soweit wie möglich nach hinten zu versetzen.

K6i An Achse 2 sind die in das Radhaus ragenden Kanten der Heckschürze auf einer Länge von 100 mm bis auf die Innenkontur des umgelegten Radlaufes folgend zu kürzen.

K6w An Achse 2 sind die Kunststoff-Radhausausschnittkanten im Bereich 200 mm vor bis 200 mm hinter Radmitte um 5 mm auszuschneiden bzw. zu kürzen.

K8c An Achse 2 sind die Radhausausschnittkanten im Bereich 200 mm vor bis 100 mm hinter Radmitte um 5 mm aufzuweiten.

K8f An Achse 2 sind die Radhausausschnittkanten im Bereich 400 mm bis 100 mm vor Radmitte um 5 mm aufzuweiten.

K8g An Achse 2 sind die Radhausausschnittkanten im Bereich 400 mm vor bis 200 mm hinter Radmitte um 5 mm aufzuweiten.

K8k An Achse 2 sind die Radhausausschnittkanten im Bereich 400 mm vor bis 200 mm hinter Radmitte um 10 mm aufzuweiten.

K8s An Achse 2 sind die Radhausausschnittkanten im Bereich 300 mm vor bis 200 mm hinter Radmitte um 15 mm aufzuweiten.

K8t An Achse 2 sind die Radhausausschnittkanten im Bereich 400 mm vor bis 200 mm hinter Radmitte um 15 mm aufzuweiten.

§22 48679*09

KMV Betrifft nur Fahrzeugvarianten mit serienmäßigen Kunststoffverbreiterungen bzw. mit zusätzlichen Kotflügelverbreiterungen (Radlaufleisten).

KOV Betrifft nur Fahrzeugvarianten ohne serienmäßige Kunststoffverbreiterungen bzw. ohne zusätzliche Kotflügelverbreiterungen (Radlaufleisten).

L02 Durch Begrenzung des Lenkeinschlages ist eine ausreichende Freigängigkeit der Rad- / Reifenkombination herzustellen.

L04 Die Verwendung dieser Rad-/Reifen-Kombination(en) ist(sind) nur zulässig an Fahrzeugen mit Allradlenkung (4WS).

L05 Die Verwendung dieser Rad-/Reifen-Kombination(en) ist(sind) nicht zulässig an Fahrzeugen mit Allradlenkung (4WS).

L06 Diese Rad-/Reifen-Kombination(en) ist (sind) zulässig an Fahrzeugausführungen mit und ohne Allradlenkung (4WS).

LK6 An Achse 1 ist durch Begrenzen des Lenkeinschlages oder durch Nacharbeit der Radhausinnenkotflügel bzw. der Kunststoffeinsätze im Bereich der Radinnenseite eine ausreichende Freigängigkeit der Rad-Reifenkombination herzustellen.

Lim Die Rad-/Reifen-Kombination ist zulässig für Fahrzeugausführungen der Karosserieform Limousine.

NoE Nicht für "reines" Elektrofahrzeug (Battery Electric Vehicle "BEV").

NoP Nicht für Plug-in Hybrid-Fahrzeuge bzw. extern aufladbare Hybrid-Elektro-Fahrzeuge (PHEV bzw. OVC-HEV).

R02 Diese Reifengröße ist nur an Achse 1 zulässig.

R03 Diese Reifengröße ist nur an Achse 2 zulässig.

R09 Diese Reifengröße ist nur zulässig, wenn sie bereits als Serienbereifung freigegeben ist (Fahrzeugschein, Zulassungsbescheinigung I oder COC-Papier).

R34 Diese Reifengröße ist nur zulässig bei Fahrzeugen mit serienmäßiger Reifengröße 225/60R17 oder 225/55R18 (u. a. Fahrzeugschein, Zulassungsbescheinigung I, COC-Papier oder Bedienungsanleitung).

R37 Diese Reifengröße ist nicht geprüft für Fahrzeuge, die serienmäßig ausschließlich mit größeren und/oder breiteren Reifengrößen (u. a. Fahrzeugschein, Zulassungsbescheinigung I, COC-Papier oder Bedienungsanleitung) ausgerüstet sind.

R64 Diese Reifengröße ist nur zulässig bei Fahrzeugen mit serienmäßiger Reifengröße 215/65R16, 215/60R17 oder 215/55R18 (u. a. Fahrzeugschein, Zulassungsbescheinigung I, COC-Papier oder Bedienungsanleitung).

R70 Für das Fahrzeug ist die Reifengröße auf der im Gutachten genannten Radgröße durch den Reifenhersteller zu bestätigen. Diese Bestätigung ist vom Führer des Fahrzeugs mitzuführen.

S01 Zur Befestigung der Räder dürfen nur die mitgelieferten Befestigungsmittel Nr. S01 (siehe Seite 1) verwendet werden.

§22 48679*09

S02 Zur Befestigung der Räder dürfen nur die mitgelieferten Befestigungsmittel Nr. S02 (siehe Seite 1) verwendet werden.

S03 Zur Befestigung der Räder dürfen nur die mitgelieferten Befestigungsmittel Nr. S03 (siehe Seite 1) verwendet werden.

S04 Zur Befestigung der Räder dürfen nur die mitgelieferten Befestigungsmittel Nr. S04 (siehe Seite 1) verwendet werden.

S05 Zur Befestigung der Räder dürfen nur die mitgelieferten Befestigungsmittel Nr. S05 (siehe Seite 1) verwendet werden.

S06 Zur Befestigung der Räder dürfen nur die mitgelieferten Befestigungsmittel Nr. S06 (siehe Seite 1) verwendet werden.

S07 Zur Befestigung der Räder dürfen nur die mitgelieferten Befestigungsmittel Nr. S07 (siehe Seite 1) verwendet werden.

S08 Zur Befestigung der Räder dürfen nur die mitgelieferten Befestigungsmittel Nr. S08 (siehe Seite 1) verwendet werden.

S09 Zur Befestigung der Räder dürfen nur die mitgelieferten Befestigungsmittel Nr. S09 (siehe Seite 1) verwendet werden.

Sth Die Rad-/Reifen-Kombination ist zulässig für Fahrzeugausführungen der Karosserieform Stufenheck.

T84 Reifen (LI 84) nur zulässig für Fahrzeuge mit zul. Achslasten bis 1000 kg (Fzg.-Schein, Ziff. 16 bzw. Zulassungsbescheinigung Feld 8). Abschläge der Tragfähigkeit aufgrund der Bauartbedingten Höchstgeschwindigkeit (Fzg.-Schein, Ziff. 6 bzw. Zulassungsbescheinigung Feld T) sind zu berücksichtigen.

T87 Reifen (LI 87) nur zulässig für Fahrzeuge mit zul. Achslasten bis 1090 kg (Fzg.-Schein, Ziff. 16 bzw. Zulassungsbescheinigung Feld 8). Abschläge der Tragfähigkeit aufgrund der Bauartbedingten Höchstgeschwindigkeit (Fzg.-Schein, Ziff. 6 bzw. Zulassungsbescheinigung Feld T) sind zu berücksichtigen.

T88 Reifen (LI 88) nur zulässig für Fahrzeuge mit zul. Achslasten bis 1120 kg (Fzg.-Schein, Ziff. 16 bzw. Zulassungsbescheinigung Feld 8). Abschläge der Tragfähigkeit aufgrund der Bauartbedingten Höchstgeschwindigkeit (Fzg.-Schein, Ziff. 6 bzw. Zulassungsbescheinigung Feld T) sind zu berücksichtigen.

T89 Reifen (LI 89) nur zulässig für Fahrzeuge mit zul. Achslasten bis 1160 kg (Fzg.-Schein, Ziff. 16 bzw. Zulassungsbescheinigung Feld 8). Abschläge der Tragfähigkeit aufgrund der Bauartbedingten Höchstgeschwindigkeit (Fzg.-Schein, Ziff. 6 bzw. Zulassungsbescheinigung Feld T) sind zu berücksichtigen.

T90 Reifen (LI 90) nur zulässig für Fahrzeuge mit zul. Achslasten bis 1200 kg (Fzg.-Schein, Ziff. 16 bzw. Zulassungsbescheinigung Feld 8). Abschläge der Tragfähigkeit aufgrund der Bauartbedingten Höchstgeschwindigkeit (Fzg.-Schein, Ziff. 6 bzw. Zulassungsbescheinigung Feld T) sind zu berücksichtigen.

T91 Reifen (LI 91) nur zulässig für Fahrzeuge mit zul. Achslasten bis 1230 kg (Fzg.-Schein, Ziff. 16 bzw. Zulassungsbescheinigung Feld 8). Abschläge der Tragfähigkeit aufgrund der Bauartbedingten Höchstgeschwindigkeit (Fzg.-Schein, Ziff. 6 bzw. Zulassungsbescheinigung Feld T) sind zu berücksichtigen.

§22 48679*09

T93 Reifen (LI 93) nur zulässig für Fahrzeuge mit zul. Achslasten bis 1300 kg (Fzg.-Schein, Ziff. 16 bzw. Zulassungsbescheinigung Feld 8). Abschläge der Tragfähigkeit aufgrund der Bauartbedingten Höchstgeschwindigkeit (Fzg.-Schein, Ziff. 6 bzw. Zulassungsbescheinigung Feld T) sind zu berücksichtigen.

T94 Reifen (LI 94) nur zulässig für Fahrzeuge mit zul. Achslasten bis 1340 kg (Fzg.-Schein, Ziff. 16 bzw. Zulassungsbescheinigung Feld 8). Abschläge der Tragfähigkeit aufgrund der Bauartbedingten Höchstgeschwindigkeit (Fzg.-Schein, Ziff. 6 bzw. Zulassungsbescheinigung Feld T) sind zu berücksichtigen.

T95 Reifen (LI 95) nur zulässig für Fahrzeuge mit zul. Achslasten bis 1380 kg (Fzg.-Schein, Ziff. 16 bzw. Zulassungsbescheinigung Feld 8). Abschläge der Tragfähigkeit aufgrund der Bauartbedingten Höchstgeschwindigkeit (Fzg.-Schein, Ziff. 6 bzw. Zulassungsbescheinigung Feld T) sind zu berücksichtigen.

V00 Unterschiedliche Reifengrößen auf Vorder- und Hinterachse sind nicht zulässig für Fahrzeugausführungen mit Allradantrieb (z.B. AWD, 4-Matic, Syncro, 4x4,...).

V17 Bei Verwendung verschiedener Reifengrößen an Vorder- und Hinterachse sind folgende Reifenkombinationen, sofern die Reifengrößen in der Spalte "Reifen" aufgeführt sind, möglich:

	Vorderachse	Hinterachse
Nr. 1	195/40R17	215/35R17
Nr. 2	195/45R17	215/40R17
Nr. 3	205/40R17	225/35R17
Nr. 4	205/45R17	235/40R17
Nr. 5	205/50R17	225/45R17, 235/45R17, 245/40R17, 255/40R17
Nr. 6	205/55R17	225/50R17
Nr. 7	215/40R17	245/35R17
Nr. 8	215/45R17	235/40R17, 245/40R17
Nr. 9	215/50R17	235/45R17, 245/45R17, 275/40R17
Nr. 10	215/55R17	235/50R17
Nr. 11	225/45R17	245/40R17, 255/40R17
Nr. 12	225/50R17	245/45R17, 255/45R17
Nr. 13	225/55R17	245/50R17, 255/50R17
Nr. 14	235/45R17	255/40R17, 265/40R17
Nr. 15	235/50R17	255/45R17
Nr. 16	235/55R17	255/50R17
Nr. 17	235/60R17	255/55R17
Nr. 18	245/45R17	265/40R17, 275/40R17
Nr. 19	255/45R17	285/40R17

Es sind nur Reifen eines Herstellers und achsweise eines Profiltyps zulässig, für die der Reifen- oder Fahrzeughersteller die Eignung für das jeweilige Fahrzeug bestätigt. Diese Bestätigung ist vom Führer des Fahrzeugs mitzuführen.

VRZ Bei Verwendung verschiedener Reifengrößen an Vorder- und Hinterachse sind folgende Reifenkombinationen, sofern die Reifengrößen in der Spalte "Reifen" aufgeführt sind, möglich:

	Vorderachse	Hinterachse
Nr. 1	215/45R17	205/45R17

Es sind nur Reifen eines Herstellers und achsweise eines Profiltyps zulässig, für die der Reifen- oder Fahrzeughersteller die Eignung für das jeweilige Fahrzeug bestätigt. Diese Bestätigung ist vom Führer des Fahrzeugs mitzuführen.

§22 48679*09

Prüfort und Prüfdatum

Die Verwendungsprüfung fand am 16. November 2021 in Lambsheim statt.

Prüfergebnis

Aufgrund der durchgeführten Prüfungen bestehen keine technischen Bedenken o.g. Sonderräder unter Beachtung der Auflagen und Hinweise zu verwenden.

Die in diesem Gutachten aufgeführten Fahrzeugtypen entsprechen auch nach der Umrüstung den heute gültigen Vorschriften der StVZO. Das Gutachten verliert seine Gültigkeit, wenn sich entsprechende Bauvorschriften der StVZO ändern oder an den Kraftfahrzeugen Änderungen eintreten, die die Begutachtungspunkte beeinflussen.

Das Gutachten umfasst Blatt 1 bis 14 und gilt für Sonderräder ab Herstellungsdatum November 2011.

Der Technische Dienst Typprüfstelle Fahrzeuge/Fahrzeugteile der TÜV Rheinland Kraftfahrt GmbH, Am Grauen Stein, 51105 Köln ist mit seinem Ingenieurzentrum Technologiezentrum Typprüfstelle, Lambsheim für die angewendeten Prüfverfahren vom Kraftfahrt-Bundesamt entsprechend EG-FGV für das Typgenehmigungsverfahren des KBA unter der Nummer KBA-P 00010-96 benannt.

Lambsheim, 16. November 2021

Technischer Dienst TÜVRheinland Typprüfstelle Fahrzeuge/Fahrzeugteile

Wagner

00380310.DOC

§22 48679*09

Auftraggeber
Gewe Reifengroßhandel GmbH
Hans Geiger Straße 15
D-67661 Kaiserslautern
QM-Nr. 49 02 0160905

Prüfgegenstand PKW-Sonderrad
Modell AS2
Typ AS2-7517
Radgröße 7,5Jx17H2
Zentrierart Mittenzentrierung

Aus-führung	Kennzeichnung Rad/ Zentrierring	Lochzahl/ Loch-kreis- (mm)/ Mit-tenloch-ø (mm)	Einpress-tiefe (mm)	Rad-last (kg)	Abrollumfang (mm)
W4	AS2-7517 W4 / Ø72,5 / Ø66,1	5/114,3/66,1	45	730	2150

Kennzeichnungen
KBA-Nummer 48679
Herstellerzeichen TEC
Radtyp und Ausführung AS2-7517 (s.o.)
Radgröße 7,5Jx17H2
Einpresstiefe ET (s.o.)
Herstelldatum Monat und Jahr

Befestigungsmittel

Nr.	Art der Befestigungsmittel	Bund	Anzugsmoment (Nm)	Schaftlänge (mm)
S01	Schraube M12x1,5	Kegel 60°	110	26
S02	Schraube M14x1,5	Kegel 60°	130	28
S03	Mutter M12x1,25	Kegel 60°	100	-
S04	Mutter M12x1,25	Kegel 60°	110	-
S05	Schraube M14x1,5	Kegel 60°	145	28
S06	Schraube M12x1,5	Kegel 60°	105	26
S07	Schraube M12x1,5	Kegel 60°	115	26
S08	Mutter M12x1,25	Kegel 60°	115	-

Prüfungen

Entsprechend den Kriterien des VdTÜV Merkblattes 751 (in der jeweils gültigen Fassung) wurden an den im Verwendungsbereich aufgeführten Fahrzeugen Anbau-, Freigängigkeits- und Handlingsprüfungen durchgeführt.

Verwendungsbereich

Hersteller Dacia
Nissan
Renault

Spurverbreiterung innerhalb 2%

§22 48679*09

Handelsbezeichnung Fahrzeug-Typ ABE/EWG-Nr.	kW-Bereich	Reifen	Reifenbezogene Auflagen und Hinweise	Auflagen und Hinweise
Dacia Duster (I) 2WD SD/SR e2*2001/116*0314*..; e2*2001/116*0323*..; e2*2007/46*0013*..; e2*2007/46*0030*..	63-92	215/55R17		A12 A16 A18 A58 KOV S01
	63-92	215/60R17		
	63-92	225/55R17		
	63-92	235/50R17	A01 K1a K1b	
	63-92	235/55R17	A01 K1a K1b	
	63-92	245/50R17	A01 K1a K1b K2b	
Dacia Duster (I) 4WD SD/SR e2*2001/116*0314*..; e2*2001/116*0323*..; e2*2007/46*0013*..; e2*2007/46*0030*..	66-92	215/55R17		A12 A16 A18 A56 KOV S01
	66-92	215/60R17		
	66-92	225/55R17		
	66-92	235/50R17	A01 K1a K1b	
	66-92	235/55R17	A01 K1a K1b	
	66-92	245/50R17	A01 K1a K1b K2b	
Dacia Duster (II) 2WD SR (SR*H..) e2*2001/116* 0323*43-..; e2*2007/46*0013*12-.. - ab Modell 2018	66-110	215/55R17	A90	A16 A18 A58 F23 KOV S06
	66-110	215/60R17	A12	
	66-110	225/55R17	A01 A12 K1a K1b K2a K2b	
	66-110	235/50R17	A01 A12 K1a K1b K2c	
	66-110	235/55R17	A01 A12 K1a K1b K2c	
	66-110	245/50R17	A01 A12 K1c K2c	
Dacia Duster (II) 2WD SR (SR*H..) e2*2001/116* 0323*43-..; e2*2007/46*0013*12-.. - ab Modell 2018 - mit Radhaus-Verbreiterungen	66-110	215/55R17	A90	A16 A18 A58 F23 KMV S06
	66-110	215/60R17	A12	
	66-110	225/55R17	A12	
	66-110	235/50R17	A12	
	66-110	235/55R17	A12	
	66-110	245/50R17	A01 A12 K1a K1b K2b	
Dacia Duster (II) 4WD SR (SR*H..) e2*2001/116* 0323*43-..; e2*2007/46*0013*12-.. - ab Modell 2018	80-110	215/55R17	A90	A16 A18 A56 F24 KOV S06
	80-110	215/60R17	A12	
	80-110	225/55R17	A01 A12 K1a K1b K2a K2b	
	80-110	235/50R17	A01 A12 K1a K1b K2c	
	80-110	235/55R17	A01 A12 K1a K1b K2c	
	80-110	245/50R17	A01 A12 K1c K2c	
Dacia Duster (II) 4WD SR (SR*H..) e2*2001/116* 0323*43-..; e2*2007/46*0013*12-.. - ab Modell 2018 - mit Radhaus-Verbreiterungen	80-110	215/55R17	A90	A16 A18 A56 F24 KMV S06
	80-110	215/60R17	A12	
	80-110	225/55R17	A12	
	80-110	235/50R17	A12	
	80-110	235/55R17	A12	
	80-110	245/50R17	A01 A12 K1a K1b K2b	
Nissan Almera Tino V10 e9*98/14*0035*..	78	205/50R17	A01 G46	A12 A16 A18 V17 S03
	78	205/50R17	X11	
	78	225/45R17	A01 G46	
	78	225/45R17	X11	
	78-100	205/45R17	T84 T88	
	78-100	215/45R17	T87	
	82-100	205/50R17		
	82-100	225/45R17		

§22 48679*09

Handelsbezeichnung Fahrzeug-Typ ABE/EWG-Nr.	kW-Bereich	Reifen	Reifenbezogene Auflagen und Hinweise	Auflagen und Hinweise
Nissan Juke (I) 2WD F15 e11*2007/46*0132*..; e3*2007/46*0162*.., e5*2007/46*1031*.. - incl. Facelift 2014	69-147	205/55R17	A13	A16 A18 A58 Mk1 V17 S04
	69-147	215/55R17	A13	
	69-147	225/50R17	A12	
	69-147	245/45R17	A12	
Nissan Juke (I) 4WD F15 e11*2007/46*0132*.., e5*2007/46*1031*.. - incl. Facelift 2014	140, 147	205/55R17	A13	A16 A18 A56 Mk1 S04
	140, 147	215/55R17	A13	
	140, 147	225/50R17	A12	
	140, 147	235/50R17	A01 A12 K2b	
	140, 147	245/45R17	A12	
Nissan Juke (I) Nismo RS F15 e11*2007/46*0132*.., e5*2007/46*1031*..	157, 160	215/55R17	A13	A16 A18 A57 Mk1 V00 V17 S04
	157, 160	225/50R17	A12	
	157, 160	245/45R17	A12	
Nissan Leaf (II) ZE1 e9*2007/46*6537*.. - (40, 62 kWh-Batterie) - max.Leistung: 110, 160kW	90	205/50R17	A12	A16 A18 A58 S08
	90	215/45R17	A94	
	90	215/50R17	A12	
	90	225/45R17	A12	
Nissan Primera P12 e11*98/14*0183*..	80-103	205/50R17	R37	A12 A16 A18 Car Lim V17 S03
	80-103	215/50R17		
	80-103	225/45R17		
	80-103	235/45R17	A01 K45	
Nissan Qashqai (III) J12 e9*2018/858*11042*..	103 ,116	215/65R17		A12 A16 A18 A58 F23 S07
	103 ,116	225/60R17		
	103 ,116	235/60R17		
Nissan X-Trail T31 e1*2001/116*0432*.. - incl. MJ 2011	104-127	215/60R17	R37	A12 A16 A18 Mk1 S04
	104-127	225/55R17		
	104-127	225/60R17	A01 G03	
	104-127	235/55R17	A01 K25	
	110,127	225/60R17	R09	
Nissan X-Trail T32 e13*2007/46*1456*..	96-130	225/65R17	A91	A16 A18 A57 Mk1 S04
	96-130	235/60R17	A12	
	96-130	235/65R17	A12	
Renault Clio (IV) R.S. R e2*2001/116* 0327*51-.. - incl. Facelift 2016	147, 162	205/45R17	K6g K8h	A01 A12 A16 A18 A58 Flh S06
	147, 162	215/40R17	K2b K6h K6i K8m	
	147, 162	215/45R17	K2b K6h K6i K8m	
Renault Espace (V) RFC e2*2007/46*0470*..	96-165	235/65R17		A12 A16 A18 A58 F16 L06 S02

§22 48679*09

Prüfgegenstand PKW-Sonderrad 7,5Jx17H2 Typ AS2-7517
Hersteller Gewe Reifengroßhandel GmbH

Handelsbezeichnung Fahrzeug-Typ ABE/EWG-Nr.	kW-Bereich	Reifen	Reifenbezogene Auflagen und Hinweise	Auflagen und Hinweise
Renault Fluence Z e2*2001/116*0373*..; e2*2007/46*0010*.. - Limousine	63-103	205/50R17	A91	A16 A18 Sth S01
	63-103	205/55R17	A91	
	63-103	215/50R17	A12	
	63-103	225/45R17	A91	
	63-103	225/50R17	A01 A12 K2b K8f	
	63-103	235/45R17	A12	
	63-103	245/45R17	A01 A12 K2b K8f	
Renault Laguna T e2*2001/116*0363*..; e2*2007/46*0012*..	81-110	205/50R17	A11 R37 T89 T93	A16 A18 Car Flh L06 V17 S05
	81-110	205/55R17	A11 R37 T91	
	81-131	215/55R17	A33 R09	
	81-173	215/50R17	A33 T90 T91 T93	
	81-173	225/45R17	A11 T90 T91 T93	
	81-173	225/50R17	A12	
	81-173	235/45R17	A12	
Renault Laguna T e2*2001/116* 0363*07-.. - Coupé	81-131	215/55R17	A33 R09	A16 A18 Cpe L06 V17 S05
	81-177	215/50R17	A33 T91 T95	
	81-177	225/45R17	A11 T91 T94	
	81-177	225/50R17	A12	
	81-177	235/45R17	A12	
	96,110	205/50R17	A11 R37 T89 T93	
	96,110	205/55R17	A11 R37 T91	
Renault Latitude T e2*2001/116*0363*..	81-127	205/50R17	A33 R37	A16 A18 Lim V17 S05
	81-127	205/55R17	A33 R37	
	81-127	215/50R17	A33	
	81-127	225/45R17	A33	
	81-177	225/50R17	A91	
	81-177	235/45R17	A12	
	81-177	245/45R17	A01 A12 K4h	
Renault Megane (III) Z e2*2001/116*0373*..; e2*2007/46*0010*.. - Fließheck - Coupé	63-103	205/50R17	A33 R37	A16 A18 B03 Cpe Flh V17 S01
	63-103	215/45R17	A11 R37 T87 T88	
	63-132	225/45R17	A33	
	63-132	235/45R17	A12	
Renault Megane (III) Z e2*2001/116*0373*..; e2*2007/46*0010*.. - Grandtour	63-103	205/50R17	A33 R37	A16 A18 B03 Car V17 S01
	63-103	215/45R17	A11 R37 T87 T88	
	63-132	225/45R17	A33	
	63-132	235/45R17	A12	
Renault Megane (III) Z e2*2001/116*0373*..; - Cabriolet	78-103	205/50R17	A33 R37	A16 A18 B03 Cbo V17 S01
	78-103	215/45R17	A11 R37 T87 T88 T91	
	78-132	225/45R17	A33	
	78-132	235/45R17	A12	
Renault Megane (IV) RFB e2*2007/46*0546*..	66-120	205/50R17	A90	A16 A18 A58 Car Flh L05 NoP V17 S01
	66-120	215/45R17	A91 T87 T91	
	66-121	225/45R17	A12	
	66-121	235/45R17	A12	

§22 48679*09

Handelsbezeichnung Fahrzeug-Typ ABE/EWG-Nr.	kW-Bereich	Reifen	Reifenbezogene Auflagen und Hinweise	Auflagen und Hinweise
Renault Megane E-Tech (IV) RFB e2*2007/46*0546*.. - Plug-in Hybrid	67	205/50R17	A90 T93	A16 A18 A58 Car F24 L05 V17 S01
	67	225/45R17	A12 T94	
	67	235/45R17	A12	
Renault Megane GT(IV) RFB e2*2007/46*0546*..	120, 151	225/45R17		A12 A16 A18 A58 Car Flh L04 S01
	120, 151	235/45R17		
Renault Scenic (III) JZ e2*2001/116*0379*.., e2*2007/46*0011*.. - Scenic / Gr. Scenic	63-103	205/50R17	A13 R37 T93	A16 A18 A58 A60 V17 S01
	63-103	205/55R17	A13 R37 T91 T95	
	63-103	215/50R17	A33 R37 T91 T95	
	63-118	225/45R17	A13 T90 T91 T93	
	63-118	225/50R17	A12	
	63-118	235/45R17	A33	
Renault Talisman RFD e11*2007/46* 2969*00-07; e2*2007/46*0653*..	81-110	215/55R17	A13 R37	A16 A18 A58 B03 Car L05 Lim S01
	81-165	225/55R17	A91	
	81-165	235/50R17	A91	
	81-165	245/50R17	A12	
Renault Talisman 4Control RFD e11*2007/46* 2969*00-07; e2*2007/46*0653*.. - mit Allradlenkung	81-165	225/55R17	A91	A16 A18 A58 B03 Car F16 L04 Lim S01
	81-165	235/50R17	A91	
Renault ZOE (II) AG e2*2007/46* 0251*15-..; e2*2007/46* 0681*03-.. - max. Leistung: 80,100kW	51	205/45R17	R03 T88	A12 A16 A18 A58 Flh VRZ S01
	51	215/45R17	R02 T91	
	51	215/45R17	R03 T91	

Allgemeine Hinweise

Im Fahrzeug vorgeschriebene Fahrzeugsysteme, z. B. Reifendruckkontrollsysteme, müssen nach Anbau der Räder funktionsfähig bleiben.

Wird eine in diesem Gutachten aufgeführte Reifengröße verwendet, die nicht bereits in den Fahrzeugpapieren (u. a. Fahrzeugschein, Zulassungsbescheinigung I oder COC-Papier) genannt ist, so sind die Angaben über die Reifengröße in den Fahrzeugpapieren (Fahrzeugschein bzw. -brief, Zulassungsbescheinigung I) durch die Zulassungsstelle berichtigen zu lassen. Diese Berichtigung ist dann nicht erforderlich, wenn die ABE des Sonderrades eine Freistellung von der Pflicht zur Berichtigung der Fahrzeugpapiere enthält.

§22 48679*09

Die mindestens erforderlichen Geschwindigkeitsbereiche (mit Ausnahme der M+S-Profile) und Tragfähigkeiten der zu verwendenden Reifen sind den Fahrzeugpapieren (Fahrzeugbrief und -schein, Zulassungsbescheinigung I) zu entnehmen. Abschläge der Tragfähigkeit aufgrund der Fahrzeughöchstgeschwindigkeit sind zu berücksichtigen.

Fahrzeughöchst-geschwindigkeit	Tragfähigkeit (%) Geschwindigkeitssymbol (GSY)		
	V	W	Y
210 km/h	100%	100%	100%
220 km/h	97%	100%	100%
230 km/h	94%	100%	100%
240 km/h	91%	100%	100%
250 km/h	-	95%	100%
260 km/h	-	90%	100%
270 km/h	-	85%	100%
280 km/h	-	-	95%
290 km/h	-	-	90%
300 km/h	-	-	85%

Ferner sind nur Reifen einer Bauart und achsweise eines Reifentyps zulässig. Bei Verwendung unterschiedlicher Reifentypen auf Vorder- und Hinterachse sind die Hinweise des Fahrzeug- und / oder Reifenherstellers zu beachten.

Das Fahrwerk und die Bremsaggregate müssen, mit Ausnahme der in der entsprechenden Auflage aufgeführten Umrüstmaßnahmen, dem Serienstand entsprechen. Die Zulässigkeit weiterer Veränderungen ist gesondert zu beurteilen.

Wird das serienmäßige Ersatzrad verwendet, soll mit mäßiger Geschwindigkeit und nicht länger als erforderlich gefahren werden. Es müssen die serienmäßigen Befestigungsteile verwendet werden. Bei Fahrzeugen mit Allradantrieb darf nur ein Ersatzrad mit gleicher Reifengröße bzw. gleichem Abrollumfang verwendet werden.

Die Bezieher der Räder sind darauf hinzuweisen, dass der vom Reifenhersteller vorgeschriebene Reifenfülldruck zu beachten ist.

Spezielle Auflagen und Hinweise

A01 Nach Durchführung der Technischen Änderung ist das Fahrzeug unter Vorlage der vorliegenden ABE unverzüglich einem amtlich anerkannten Sachverständigen oder Prüfer für den Kraftfahrzeugverkehr oder einem Prüfingenieur einer Überwachungsorganisation nach Nummer 4 der Anlage VIIIb zur StVZO zur Durchführung und Bestätigung der in der ABE vorgeschriebenen Änderungsabnahme vorzuführen.

A11 Es dürfen nur feingliedrige bzw. die lt. Betriebsanleitung/Handbuch vorgeschriebenen Schneeketten an den laut Betriebsanleitung/Handbuch dafür vorgesehenen Achsen verwendet werden.

A12 Die Verwendung von Schneeketten ist nicht zulässig.

A13 Es dürfen nur feingliedrige Schneeketten, die nicht mehr als 15 mm einschließlich Kettenschloss auftragen, an der Vorderachse verwendet werden.

A16 Zum Auswuchten der Räder dürfen an der Felgeninnenseite nur Klebegewichte unterhalb der Felgenschulter angebracht werden. Bei Anbringung der Klebegewichte im Felgenbett ist auf einen Mindestabstand von 2 mm zum Bremssattel bzw. zu den Fahrwerksteilen zu achten.

§22 48679*09

A18 Es sind nur schlauchlose Reifen zulässig. Werden keine Ventile mit TPMS-Sensoren verwendet, sind ausschließlich Metallschraubventile mit Befestigung von außen, die den Normen DIN, E.T.R.T.O oder Tire and Rim entsprechen, zulässig. Werden Ventile mit TPMS-Sensoren verwendet, so sind die Hinweise und Vorgaben der Hersteller zu beachten. Die Ventile und Sensoren müssen für den vorgeschriebenen Luftdruck und die bauartbedingte Höchstgeschwindigkeit geeignet sein. Die Ventile dürfen nicht über den Felgenrand hinausragen.

A33 Es dürfen nur feingliedrige Schneeketten, die nicht mehr als 12 mm einschließlich Kettenschloss auftragen, an der Vorderachse verwendet werden.

A56 Die Rad-/Reifen-Kombination ist nur zulässig an Fahrzeugausführungen mit Allradantrieb (z.B. 4WD, Quattro, Syncro, 4-Matic, 4x4 u. ä.)

A57 Diese Rad-/Reifen-Kombination(en) ist (sind) zulässig an Fahrzeugausführungen mit Front bzw. Heck-Antrieb und Allradantrieb (z.B. 2WD, 4WD, Quattro, Syncro, 4-Matic, 4x4, u. ä.)

A58 Rad-Reifen-Kombination(en) nicht zulässig an Fahrzeugen mit Allradantrieb.

A60 Auch zulässig für Fahrzeugausführungen mit verlängerter Karosserie.

A90 Es dürfen nur feingliedrige Schneeketten, die nicht mehr als 9 mm einschließlich Kettenschloss auftragen, an den laut Betriebsanleitung dafür vorgesehenen Achsen verwendet werden.

A91 Es dürfen nur feingliedrige Schneeketten, die nicht mehr als 10 mm einschließlich Kettenschloss auftragen, an den laut Betriebsanleitung dafür vorgesehenen Achsen verwendet werden.

A94 Es dürfen nur feingliedrige Schneeketten, die nicht mehr als 7 mm einschließlich Kettenschloss auftragen, an den laut Betriebsanleitung dafür vorgesehenen Achsen verwendet werden.

B03 Die Zulässigkeit der Sonderräder ist nicht geprüft für Fahrzeuge, die serienmäßig ausschließlich mit größeren und/oder breiteren Serienrädern für Sommerbereifung (nicht M+S Reifen) ausgerüstet sind (u. a. Fahrzeugschein, Zulassungsbescheinigung I, COC-Papier oder Bedienungsanleitung).

Car Die Rad/Reifen-Kombination ist zulässig für Fahrzeugausführungen der Karosserieform Kombilimousine (Avant, Break, Caravan, Grandtour, Kombi, Sportswagon, T-Modell, Touring, Tourer, Turnier, Variant, …).

Cbo Die Rad-/Reifen-Kombination ist zulässig für Fahrzeugausführungen der Karosserieform Cabrio-Limousine, Roadster.

Cpe Die Rad-/Reifen-Kombination ist zulässig für Fahrzeugausführungen der Karosserieform Coupé.

F16 Zum Auswuchten der Räder dürfen an der Felgeninnenseite nur Klebegewichte unterhalb der Felgenschulter angebracht werden. Bei Anbringung der Klebegewichte im Felgenbett ist auf einen Mindestabstand von 4 mm zu Fahrwerksteilen zu achten.

F23 Rad/Reifen-Kombination nur für Fahrzeugausführungen mit Verbundlenkerhinterachse.

F24 Rad/Reifen-Kombination nur für Fahrzeugausführungen mit Viel- bzw. Mehrlenkerhinterachse (Einzelradaufhängung).

Flh Die Rad-/Reifen-Kombination ist zulässig für Fahrzeugausführungen der Karosserieform Schrägheckmimousine (Fließheck, 3-türig und 5-türig).

§22 48679*09

G03 Weicht der Abrollumfang dieser Reifengröße von den Abrollumfängen der serienmäßigen Reifengrößen (u. a. Fahrzeugschein, Zulassungsbescheinigung I, COC-Papier oder Bedienungsanleitung) ab, ist der Nachweis zu erbringen, dass die Anzeige des Geschwindigkeitsmessers und Wegstreckenzählers innerhalb der Toleranzen (75/443/EWG, ECE-R39, § 57 StVZO) liegt. Wird die Anzeige angeglichen, sind die in den Fahrzeugpapieren (u. a. Fahrzeugschein, Zulassungsbescheinigung I oder COC-Papier) eingetragenen Reifengrößen zu überprüfen.

G46 Ist die Reifengröße 195/65R15 keine der serienmäßigen Reifengrößen (u. a. Fahrzeugschein, Zulassungsbescheinigung I, COC-Papier oder Bedienungsanleitung) , so ist der Nachweis zu erbringen, dass die Anzeige des Geschwindigkeitsmessers und Wegstreckenzählers innerhalb der Toleranzen (75/443/EWG, ECE-R39, § 57 StVZO) liegt. Wird die Anzeige angeglichen, sind die in den Fahrzeugpapieren (u. a. Fahrzeugschein, Zulassungsbescheinigung I oder COC-Papier) eingetragenen Reifengrößen zu überprüfen.

K1a Die Radabdeckung an Achse 1 ist durch Ausstellen der Frontschürze und des Kotflügels oder durch Anbau von dauerhaft befestigten Karosserieteilen im Bereich 0° bis 30° vor Radmitte herzustellen. Die gesamte Breite der Rad-/Reifenkombination muss, unter Beachtung des maximal möglichen Betriebsmaßes des Reifens (1,04-fache der Nennbreite des Reifens), in dem oben genannten Bereich abgedeckt sein.

K1b Die Radabdeckung an Achse 1 ist durch Ausstellen des Kotflügels oder durch Anbau von dauerhaft befestigten Karosserieteilen im Bereich 0° bis 50° hinter Radmitte herzustellen. Die gesamte Breite der Rad-/Reifenkombination muss, unter Beachtung des maximal möglichen Betriebsmaßes des Reifens (1,04-fache der Nennbreite des Reifens), in dem oben genannten Bereich abgedeckt sein.

K1c Die Radabdeckung an Achse 1 ist durch Ausstellen der Frontschürze und des Kotflügels oder durch Anbau von dauerhaft befestigten Karosserieteilen im Bereich 30° vor bis 50° hinter Radmitte herzustellen. Die gesamte Breite der Rad-/Reifenkombination muss, unter Beachtung des maximal möglichen Betriebsmaßes des Reifens (1,04-fache der Nennbreite des Reifens), in dem oben genannten Bereich abgedeckt sein.

K25 Durch Nacharbeit der Kunststoffinnenkotflügel an der Vorderachse im Bereich des Motorschutzes ist eine ausreichende Freigängigkeit der Rad-/ Reifenkombination herzustellen.

K2a Die Radabdeckung an Achse 2 ist durch Ausstellen des Kotflügels oder durch Anbau von dauerhaft befestigten Karosserieteilen im Bereich 0° bis 30° vor Radmitte herzustellen. Die gesamte Breite der Rad-/Reifenkombination muss, unter Beachtung des maximal möglichen Betriebsmaßes des Reifens (1,04-fache der Nennbreite des Reifens), in dem oben genannten Bereich abgedeckt sein.

K2b Die Radabdeckung an Achse 2 ist durch Ausstellen der Heckschürze und des Kotflügels oder durch Anbau von dauerhaft befestigten Karosserieteilen im Bereich 0° bis 50° hinter Radmitte herzustellen. Die gesamte Breite der Rad-/Reifenkombination muss, unter Beachtung des maximal möglichen Betriebsmaßes des Reifens (1,04-fache der Nennbreite des Reifens), in dem oben genannten Bereich abgedeckt sein.

K2c Die Radabdeckung an Achse 2 ist durch Ausstellen der Heckschürze und des Kotflügels oder durch Anbau von dauerhaft befestigten Karosserieteilen im Bereich 30° vor bis 50° hinter Radmitte herzustellen. Die gesamte Breite der Rad-/Reifenkombination muss, unter Beachtung des maximal möglichen Betriebsmaßes des Reifens (1,04-fache der Nennbreite des Reifens), in dem oben genannten Bereich abgedeckt sein.

K45 An Achse 1 ist durch Nacharbeiten der Radhausinnenkotflügel, Kunststoffeinsätze bzw. deren Befestigungsteile eine ausreichende Freigängigkeit der Rad-Reifenkombination herzustellen. Ein evtl. vorhandener Spritzschutz für den Ansaugweg des Luftfilters muss erhalten bleiben.

§22 48679*09

K4h An Achse 2 ist die Radhausinnenverkleidung am Übergang von der Radhausausschnittkante zur Heckschürze auszuschneiden bzw. um 5 mm zu kürzen.

K6g An Achse 2 ist die Befestigungslasche der Heckschürze am Übergang zur Radhausausschnittkante um 5 mm zu kürzen oder um das gleiche Maß nach hinten/oben zu biegen.

K6h An Achse 2 ist die Befestigungslasche der Heckschürze am Übergang zur Radhausausschnittkante um 10 mm zu kürzen oder um das gleiche Maß nach hinten/oben zu biegen. Die Befestigungsschraube ist soweit wie möglich nach hinten zu versetzen.

K6i An Achse 2 sind die in das Radhaus ragenden Kanten der Heckschürze auf einer Länge von 100 mm bis auf die Innenkontur des umgelegten Radlaufes folgend zu kürzen.

K8f An Achse 2 sind die Radhausausschnittkanten im Bereich 400 mm bis 100 mm vor Radmitte um 5 mm aufzuweiten.

K8h An Achse 2 sind die Radhausausschnittkanten im Bereich 300 mm vor bis 200 mm hinter Radmitte um 5 mm aufzuweiten.

K8m An Achse 2 sind die Radhausausschnittkanten im Bereich 300 mm vor bis 200 mm hinter Radmitte um 10 mm aufzuweiten.

KMV Betrifft nur Fahrzeugvarianten mit serienmäßigen Kunststoffverbreiterungen bzw. mit zusätzlichen Kotflügelverbreiterungen (Radlaufleisten).

KOV Betrifft nur Fahrzeugvarianten ohne serienmäßige Kunststoffverbreiterungen bzw. ohne zusätzliche Kotflügelverbreiterungen (Radlaufleisten).

L04 Die Verwendung dieser Rad-/Reifen-Kombination(en) ist(sind) nur zulässig an Fahrzeugen mit Allradlenkung (4WS).

L05 Die Verwendung dieser Rad-/Reifen-Kombination(en) ist(sind) nicht zulässig an Fahrzeugen mit Allradlenkung (4WS).

L06 Diese Rad-/Reifen-Kombination(en) ist (sind) zulässig an Fahrzeugausführungen mit und ohne Allradlenkung (4WS).

Lim Die Rad-/Reifen-Kombination ist zulässig für Fahrzeugausführungen der Karosserieform Limousine.

Mk1 Aufgrund der hohen Fettkappe bzw. Staubschutzkappe an Achse 1 ist ein einwandfreier Sitz der Naben-Kappe des Sonderrades nicht gewährleistet. Es bestehen keine technischen Bedenken das Sonderrad ohne die mitgelieferte Naben-Kappe zu verwenden.

NoP Nicht für Plug-in Hybrid-Fahrzeuge bzw. extern aufladbare Hybrid-Elektro-Fahrzeuge (PHEV bzw. OVC-HEV).

R02 Diese Reifengröße ist nur an Achse 1 zulässig.

R03 Diese Reifengröße ist nur an Achse 2 zulässig.

R09 Diese Reifengröße ist nur zulässig, wenn sie bereits als Serienbereifung freigegeben ist (Fahrzeugschein, Zulassungsbescheinigung I oder COC-Papier).

§22 48679*09

R37 Diese Reifengröße ist nicht geprüft für Fahrzeuge, die serienmäßig ausschließlich mit größeren und/oder breiteren Reifengrößen (u. a. Fahrzeugschein, Zulassungsbescheinigung I, COC-Papier oder Bedienungsanleitung) ausgerüstet sind.

S01 Zur Befestigung der Räder dürfen nur die mitgelieferten Befestigungsmittel Nr. S01 (siehe Seite 1) verwendet werden.

S02 Zur Befestigung der Räder dürfen nur die mitgelieferten Befestigungsmittel Nr. S02 (siehe Seite 1) verwendet werden.

S03 Zur Befestigung der Räder dürfen nur die mitgelieferten Befestigungsmittel Nr. S03 (siehe Seite 1) verwendet werden.

S04 Zur Befestigung der Räder dürfen nur die mitgelieferten Befestigungsmittel Nr. S04 (siehe Seite 1) verwendet werden.

S05 Zur Befestigung der Räder dürfen nur die mitgelieferten Befestigungsmittel Nr. S05 (siehe Seite 1) verwendet werden.

S06 Zur Befestigung der Räder dürfen nur die mitgelieferten Befestigungsmittel Nr. S06 (siehe Seite 1) verwendet werden.

S07 Zur Befestigung der Räder dürfen nur die mitgelieferten Befestigungsmittel Nr. S07 (siehe Seite 1) verwendet werden.

S08 Zur Befestigung der Räder dürfen nur die mitgelieferten Befestigungsmittel Nr. S08 (siehe Seite 1) verwendet werden.

Sth Die Rad-/Reifen-Kombination ist zulässig für Fahrzeugausführungen der Karosserieform Stufenheck.

T84 Reifen (LI 84) nur zulässig für Fahrzeuge mit zul. Achslasten bis 1000 kg (Fzg.-Schein, Ziff. 16 bzw. Zulassungsbescheinigung Feld 8). Abschläge der Tragfähigkeit aufgrund der Bauartbedingten Höchstgeschwindigkeit (Fzg.-Schein, Ziff. 6 bzw. Zulassungsbescheinigung Feld T) sind zu berücksichtigen.

T87 Reifen (LI 87) nur zulässig für Fahrzeuge mit zul. Achslasten bis 1090 kg (Fzg.-Schein, Ziff. 16 bzw. Zulassungsbescheinigung Feld 8). Abschläge der Tragfähigkeit aufgrund der Bauartbedingten Höchstgeschwindigkeit (Fzg.-Schein, Ziff. 6 bzw. Zulassungsbescheinigung Feld T) sind zu berücksichtigen.

T88 Reifen (LI 88) nur zulässig für Fahrzeuge mit zul. Achslasten bis 1120 kg (Fzg.-Schein, Ziff. 16 bzw. Zulassungsbescheinigung Feld 8). Abschläge der Tragfähigkeit aufgrund der Bauartbedingten Höchstgeschwindigkeit (Fzg.-Schein, Ziff. 6 bzw. Zulassungsbescheinigung Feld T) sind zu berücksichtigen.

T89 Reifen (LI 89) nur zulässig für Fahrzeuge mit zul. Achslasten bis 1160 kg (Fzg.-Schein, Ziff. 16 bzw. Zulassungsbescheinigung Feld 8). Abschläge der Tragfähigkeit aufgrund der Bauartbedingten Höchstgeschwindigkeit (Fzg.-Schein, Ziff. 6 bzw. Zulassungsbescheinigung Feld T) sind zu berücksichtigen.

T90 Reifen (LI 90) nur zulässig für Fahrzeuge mit zul. Achslasten bis 1200 kg (Fzg.-Schein, Ziff. 16 bzw. Zulassungsbescheinigung Feld 8). Abschläge der Tragfähigkeit aufgrund der Bauartbedingten Höchstgeschwindigkeit (Fzg.-Schein, Ziff. 6 bzw. Zulassungsbescheinigung Feld T) sind zu berücksichtigen.

§22 48679*09

T91 Reifen (LI 91) nur zulässig für Fahrzeuge mit zul. Achslasten bis 1230 kg (Fzg.-Schein, Ziff. 16 bzw. Zulassungsbescheinigung Feld 8). Abschläge der Tragfähigkeit aufgrund der Bauartbedingten Höchstgeschwindigkeit (Fzg.-Schein, Ziff. 6 bzw. Zulassungsbescheinigung Feld T) sind zu berücksichtigen.

T93 Reifen (LI 93) nur zulässig für Fahrzeuge mit zul. Achslasten bis 1300 kg (Fzg.-Schein, Ziff. 16 bzw. Zulassungsbescheinigung Feld 8). Abschläge der Tragfähigkeit aufgrund der Bauartbedingten Höchstgeschwindigkeit (Fzg.-Schein, Ziff. 6 bzw. Zulassungsbescheinigung Feld T) sind zu berücksichtigen.

T94 Reifen (LI 94) nur zulässig für Fahrzeuge mit zul. Achslasten bis 1340 kg (Fzg.-Schein, Ziff. 16 bzw. Zulassungsbescheinigung Feld 8). Abschläge der Tragfähigkeit aufgrund der Bauartbedingten Höchstgeschwindigkeit (Fzg.-Schein, Ziff. 6 bzw. Zulassungsbescheinigung Feld T) sind zu berücksichtigen.

T95 Reifen (LI 95) nur zulässig für Fahrzeuge mit zul. Achslasten bis 1380 kg (Fzg.-Schein, Ziff. 16 bzw. Zulassungsbescheinigung Feld 8). Abschläge der Tragfähigkeit aufgrund der Bauartbedingten Höchstgeschwindigkeit (Fzg.-Schein, Ziff. 6 bzw. Zulassungsbescheinigung Feld T) sind zu berücksichtigen.

V00 Unterschiedliche Reifengrößen auf Vorder- und Hinterachse sind nicht zulässig für Fahrzeugausführungen mit Allradantrieb (z.B. AWD, 4-Matic, Syncro, 4x4,...).

V17 Bei Verwendung verschiedener Reifengrößen an Vorder- und Hinterachse sind folgende Reifenkombinationen, sofern die Reifengrößen in der Spalte "Reifen" aufgeführt sind, möglich:

	Vorderachse	Hinterachse
Nr. 1	195/40R17	215/35R17
Nr. 2	195/45R17	215/40R17
Nr. 3	205/40R17	225/35R17
Nr. 4	205/45R17	235/40R17
Nr. 5	205/50R17	225/45R17, 235/45R17, 245/40R17, 255/40R17
Nr. 6	205/55R17	225/50R17
Nr. 7	215/40R17	245/35R17
Nr. 8	215/45R17	235/40R17, 245/40R17
Nr. 9	215/50R17	235/45R17, 245/45R17, 275/40R17
Nr. 10	215/55R17	235/50R17
Nr. 11	225/45R17	245/40R17, 255/40R17
Nr. 12	225/50R17	245/45R17, 255/45R17
Nr. 13	225/55R17	245/50R17, 255/50R17
Nr. 14	235/45R17	255/40R17, 265/40R17
Nr. 15	235/50R17	255/45R17
Nr. 16	235/55R17	255/50R17
Nr. 17	235/60R17	255/55R17
Nr. 18	245/45R17	265/40R17, 275/40R17
Nr. 19	255/45R17	285/40R17

Es sind nur Reifen eines Herstellers und achsweise eines Profiltyps zulässig, für die der Reifen- oder Fahrzeughersteller die Eignung für das jeweilige Fahrzeug bestätigt. Diese Bestätigung ist vom Führer des Fahrzeugs mitzuführen.

§22 48679*09

VRZ Bei Verwendung verschiedener Reifengrößen an Vorder- und Hinterachse sind folgende Reifenkombinationen, sofern die Reifengrößen in der Spalte "Reifen" aufgeführt sind, möglich:

	Vorderachse	Hinterachse
Nr. 1	215/45R17	205/45R17

Es sind nur Reifen eines Herstellers und achsweise eines Profiltyps zulässig, für die der Reifen- oder Fahrzeughersteller die Eignung für das jeweilige Fahrzeug bestätigt. Diese Bestätigung ist vom Führer des Fahrzeugs mitzuführen.

X11 Diese Reifengröße ist nur zulässig bei Fahrzeugen mit serienmäßiger Reifengröße 195/65R15, 205/60R15 oder 205/55R16 (u. a. Fahrzeugschein, Zulassungsbescheinigung I, COC-Papier oder Bedienungsanleitung).

Prüfort und Prüfdatum

Die Verwendungsprüfung fand am 16. November 2021 in Lambsheim statt.

Prüfergebnis

Aufgrund der durchgeführten Prüfungen bestehen keine technischen Bedenken o.g. Sonderräder unter Beachtung der Auflagen und Hinweise zu verwenden.

Die in diesem Gutachten aufgeführten Fahrzeugtypen entsprechen auch nach der Umrüstung den heute gültigen Vorschriften der StVZO. Das Gutachten verliert seine Gültigkeit, wenn sich entsprechende Bauvorschriften der StVZO ändern oder an den Kraftfahrzeugen Änderungen eintreten, die die Begutachtungspunkte beeinflussen.

Das Gutachten umfasst Blatt 1 bis 12 und gilt für Sonderräder ab Herstellungsdatum November 2011.

Der Technische Dienst Typprüfstelle Fahrzeuge/Fahrzeugteile der TÜV Rheinland Kraftfahrt GmbH, Am Grauen Stein, 51105 Köln ist mit seinem Ingenieurzentrum Technologiezentrum Typprüfstelle, Lambsheim für die angewendeten Prüfverfahren vom Kraftfahrt-Bundesamt entsprechend EG-FGV für das Typgenehmigungsverfahren des KBA unter der Nummer KBA-P 00010-96 benannt.

Lambsheim, 16. November 2021

Technischer Dienst TÜVRheinland Typprüfstelle Fahrzeuge/Fahrzeugteile

Wagner

00380311.DOC

§22 48679*09

Auftraggeber
Gewe Reifengroßhandel GmbH
Hans Geiger Straße 15
D-67661 Kaiserslautern
QM-Nr. 49 02 0160905

Prüfgegenstand PKW-Sonderrad
Modell AS2
Typ AS2-7517
Radgröße 7,5Jx17H2
Zentrierart Mittenzentrierung

Aus-führung	Kennzeichnung Rad/ Zentrierring	Lochzahl/ Loch-kreis- (mm)/ Mit-tenloch-ø (mm)	Einpress-tiefe (mm)	Rad-last (kg)	Abrollumfang (mm)
W4	AS2-7517 W4 / Ø72,5 / Ø66,1	5/114,3/66,1	50	730	2150

Kennzeichnungen
KBA-Nummer 48679
Herstellerzeichen TEC
Radtyp und Ausführung AS2-7517 (s.o.)
Radgröße 7,5Jx17H2
Einpresstiefe ET (s.o.)
Herstelldatum Monat und Jahr

Befestigungsmittel

Nr.	Art der Befestigungsmittel	Bund	Anzugsmoment (Nm)	Schaftlänge (mm)
S01	Schraube M12x1,5	Kegel 60°	110	26
S02	Schraube M14x1,5	Kegel 60°	145	28
S03	Schraube M12x1,5	Kegel 60°	105	26

Prüfungen

Entsprechend den Kriterien des VdTÜV Merkblattes 751 (in der jeweils gültigen Fassung) wurden an den im Verwendungsbereich aufgeführten Fahrzeugen Anbau-, Freigängigkeits- und Handlingsprüfungen durchgeführt.

Verwendungsbereich

Hersteller Dacia
Renault

Spurverbreiterung innerhalb 2%

§22 48679*09

Handelsbezeichnung Fahrzeug-Typ ABE/EWG-Nr.	kW-Bereich	Reifen	Reifenbezogene Auflagen und Hinweise	Auflagen und Hinweise
Dacia Duster (I) 2WD SD/SR e2*2001/116*0314*..; e2*2001/116*0323*..; e2*2007/46*0013*..; e2*2007/46*0030*..	63-92	215/55R17		A12 A16 A18 A58 KOV S01
	63-92	215/60R17		
	63-92	225/55R17		
	63-92	235/50R17		
	63-92	235/55R17		
Dacia Duster (I) 4WD SD/SR e2*2001/116*0314*..; e2*2001/116*0323*..; e2*2007/46*0013*..; e2*2007/46*0030*..	66-92	215/55R17		A12 A16 A18 A56 KOV S01
	66-92	215/60R17		
	66-92	225/55R17		
	66-92	235/50R17		
	66-92	235/55R17		
Dacia Duster (II) 2WD SR (SR*H..) e2*2001/116* 0323*43-..; e2*2007/46*0013*12-.. - ab Modell 2018	66-110	215/55R17		A12 A16 A18 A58 F23 KOV S03
	66-110	215/60R17		
	66-110	225/55R17		
Dacia Duster (II) 2WD SR (SR*H..) e2*2001/116* 0323*43-..; e2*2007/46*0013*12-.. - ab Modell 2018 - mit Radhaus-Verbreiterungen	66-110	215/55R17		A12 A16 A18 A58 F23 KMV S03
	66-110	215/60R17		
	66-110	225/55R17		
Dacia Duster (II) 4WD SR (SR*H..) e2*2001/116* 0323*43-..; e2*2007/46*0013*12-.. - ab Modell 2018	80-110	215/55R17		A12 A16 A18 A56 F24 KOV S03
	80-110	215/60R17		
	80-110	225/55R17		
Dacia Duster (II) 4WD SR (SR*H..) e2*2001/116* 0323*43-..; e2*2007/46*0013*12-.. - ab Modell 2018 - mit Radhaus-Verbreiterungen	80-110	215/55R17		A12 A16 A18 A56 F24 KMV S03
	80-110	215/60R17		
	80-110	225/55R17		
Renault Clio (IV) R.S. R e2*2001/116* 0327*51-.. - incl. Facelift 2016	147, 162	205/45R17	A12	A16 A18 A58 Flh S03
	147, 162	215/40R17	A01 A12 K6g K8h	
	147, 162	215/45R17	A01 A12 K6g K8h	

§22 48679*09

Handelsbezeichnung Fahrzeug-Typ ABE/EWG-Nr.	kW-Bereich	Reifen	Reifenbezogene Auflagen und Hinweise	Auflagen und Hinweise
Renault Fluence Z e2*2001/116*0373*..; e2*2007/46*0010*.. - Limousine	63-103	205/50R17		A12 A16 A18 Sth S01
	63-103	205/55R17		
	63-103	215/50R17		
	63-103	225/45R17		
	63-103	225/50R17		
	63-103	235/45R17		
	63-103	245/45R17		
Renault Latitude T e2*2001/116*0363*..	81-127	205/50R17	A33 R37	A16 A18 Lim V17 S02
	81-127	205/55R17	A33 R37	
	81-127	215/50R17	A91	
	81-127	225/45R17	A33	
	81-177	225/50R17	A12	
	81-177	235/45R17	A12	
	81-177	245/45R17	A12	
Renault Megane (III) Z e2*2001/116*0373*..; e2*2007/46*0010*.. - Fließheck - Coupé	63-103	205/50R17	A90 R37	A16 A18 B03 Cpe Flh V17 S01
	63-103	215/45R17	A33 R37 T87 T88	
	63-132	225/45R17	A90	
	63-132	235/45R17	A12	
Renault Megane (III) Z e2*2001/116*0373*..; e2*2007/46*0010*.. - Grandtour	63-103	205/50R17	A90 R37	A16 A18 B03 Car V17 S01
	63-103	215/45R17	A33 R37 T87 T88	
	63-132	225/45R17	A90	
	63-132	235/45R17	A12	
Renault Megane (III) Z e2*2001/116*0373*..; - Cabriolet	78-103	205/50R17	A90 R37	A16 A18 B03 Cbo V17 S01
	78-103	215/45R17	A33 R37 T87 T88 T91	
	78-132	225/45R17	A90	
	78-132	235/45R17	A12	
Renault Scenic (III) JZ e2*2001/116*0379*.., e2*2007/46*0011*.. - Scenic / Gr. Scenic	63-103	205/50R17	A33 R37 T93	A16 A18 A58 A60 V17 S01
	63-103	205/55R17	A33 R37 T91 T95	
	63-103	215/50R17	A91 R37 T91 T95	
	63-118	225/45R17	A33 T90 T91 T93	
	63-118	225/50R17	A12	
	63-118	235/45R17	A12	
Renault Talisman RFD e11*2007/46* 2969*00-07; e2*2007/46*0653*..	81-110	215/55R17	A33 R37	A16 A18 A58 B03 Car L05 Lim S01
	81-165	225/55R17	A90	
	81-165	235/50R17	A12	

Allgemeine Hinweise

Im Fahrzeug vorgeschriebene Fahrzeugsysteme, z. B. Reifendruckkontrollsysteme, müssen nach Anbau der Räder funktionsfähig bleiben.

Wird eine in diesem Gutachten aufgeführte Reifengröße verwendet, die nicht bereits in den Fahrzeugpapieren (u. a. Fahrzeugschein, Zulassungsbescheinigung I oder COC-Papier) genannt ist, so sind die Angaben über die Reifengröße in den Fahrzeugpapieren (Fahrzeugschein bzw. -brief, Zulassungsbescheinigung I) durch die Zulassungsstelle berichtigen zu lassen. Diese Berichtigung ist dann nicht erforderlich, wenn die ABE des Sonderrades eine Freistellung von der Pflicht zur Berichtigung der Fahrzeugpapiere enthält.

§22 48679*09

Die mindestens erforderlichen Geschwindigkeitsbereiche (mit Ausnahme der M+S-Profile) und Tragfähigkeiten der zu verwendenden Reifen sind den Fahrzeugpapieren (Fahrzeugbrief und -schein, Zulassungsbescheinigung I) zu entnehmen. Abschläge der Tragfähigkeit aufgrund der Fahrzeughöchstgeschwindigkeit sind zu berücksichtigen.

Fahrzeughöchst-geschwindigkeit	Tragfähigkeit (%) Geschwindigkeitssymbol (GSY)		
	V	W	Y
210 km/h	100%	100%	100%
220 km/h	97%	100%	100%
230 km/h	94%	100%	100%
240 km/h	91%	100%	100%
250 km/h	-	95%	100%
260 km/h	-	90%	100%
270 km/h	-	85%	100%
280 km/h	-	-	95%
290 km/h	-	-	90%
300 km/h	-	-	85%

Ferner sind nur Reifen einer Bauart und achsweise eines Reifentyps zulässig. Bei Verwendung unterschiedlicher Reifentypen auf Vorder- und Hinterachse sind die Hinweise des Fahrzeug- und / oder Reifenherstellers zu beachten.

Das Fahrwerk und die Bremsaggregate müssen, mit Ausnahme der in der entsprechenden Auflage aufgeführten Umrüstmaßnahmen, dem Serienstand entsprechen. Die Zulässigkeit weiterer Veränderungen ist gesondert zu beurteilen.

Wird das serienmäßige Ersatzrad verwendet, soll mit mäßiger Geschwindigkeit und nicht länger als erforderlich gefahren werden. Es müssen die serienmäßigen Befestigungsteile verwendet werden. Bei Fahrzeugen mit Allradantrieb darf nur ein Ersatzrad mit gleicher Reifengröße bzw. gleichem Abrollumfang verwendet werden.

Die Bezieher der Räder sind darauf hinzuweisen, dass der vom Reifenhersteller vorgeschriebene Reifenfülldruck zu beachten ist.

Spezielle Auflagen und Hinweise

A01 Nach Durchführung der Technischen Änderung ist das Fahrzeug unter Vorlage der vorliegenden ABE unverzüglich einem amtlich anerkannten Sachverständigen oder Prüfer für den Kraftfahrzeugverkehr oder einem Prüfingenieur einer Überwachungsorganisation nach Nummer 4 der Anlage VIIIb zur StVZO zur Durchführung und Bestätigung der in der ABE vorgeschriebenen Änderungsabnahme vorzuführen.

A12 Die Verwendung von Schneeketten ist nicht zulässig.

A16 Zum Auswuchten der Räder dürfen an der Felgeninnenseite nur Klebegewichte unterhalb der Felgenschulter angebracht werden. Bei Anbringung der Klebegewichte im Felgenbett ist auf einen Mindestabstand von 2 mm zum Bremssattel bzw. zu den Fahrwerksteilen zu achten.

A18 Es sind nur schlauchlose Reifen zulässig. Werden keine Ventile mit TPMS-Sensoren verwendet, sind ausschließlich Metallschraubventile mit Befestigung von außen, die den Normen DIN, E.T.R.T.O oder Tire and Rim entsprechen, zulässig. Werden Ventile mit TPMS-Sensoren verwendet, so sind die Hinweise und Vorgaben der Hersteller zu beachten. Die Ventile und Sensoren müssen für den vorgeschriebenen Luftdruck und die bauartbedingte Höchstgeschwindigkeit geeignet sein. Die Ventile dürfen nicht über den Felgenrand hinausragen.

§22 48679*09

A33 Es dürfen nur feingliedrige Schneeketten, die nicht mehr als 12 mm einschließlich Kettenschloss auftragen, an der Vorderachse verwendet werden.

A56 Die Rad-/Reifen-Kombination ist nur zulässig an Fahrzeugausführungen mit Allradantrieb (z.B. 4WD, Quattro, Syncro, 4-Matic, 4x4 u. ä.)

A58 Rad-Reifen-Kombination(en) nicht zulässig an Fahrzeugen mit Allradantrieb.

A60 Auch zulässig für Fahrzeugausführungen mit verlängerter Karosserie.

A90 Es dürfen nur feingliedrige Schneeketten, die nicht mehr als 9 mm einschließlich Kettenschloss auftragen, an den laut Betriebsanleitung dafür vorgesehenen Achsen verwendet werden.

A91 Es dürfen nur feingliedrige Schneeketten, die nicht mehr als 10 mm einschließlich Kettenschloss auftragen, an den laut Betriebsanleitung dafür vorgesehenen Achsen verwendet werden.

B03 Die Zulässigkeit der Sonderräder ist nicht geprüft für Fahrzeuge, die serienmäßig ausschließlich mit größeren und/oder breiteren Serienrädern für Sommerbereifung (nicht M+S Reifen) ausgerüstet sind (u. a. Fahrzeugschein, Zulassungsbescheinigung I, COC-Papier oder Bedienungsanleitung).

Car Die Rad/Reifen-Kombination ist zulässig für Fahrzeugausführungen der Karosserieform Kombilimousine (Avant, Break, Caravan, Grandtour, Kombi, Sportswagon, T-Modell, Touring, Tourer, Turnier, Variant, …).

Cbo Die Rad-/Reifen-Kombination ist zulässig für Fahrzeugausführungen der Karosserieform Cabrio-Limousine, Roadster.

Cpe Die Rad-/Reifen-Kombination ist zulässig für Fahrzeugausführungen der Karosserieform Coupé.

F23 Rad/Reifen-Kombination nur für Fahrzeugausführungen mit Verbundlenkerhinterachse.

F24 Rad/Reifen-Kombination nur für Fahrzeugausführungen mit Viel- bzw. Mehrlenkerhinterachse (Einzelradaufhängung).

Flh Die Rad-/Reifen-Kombination ist zulässig für Fahrzeugausführungen der Karosserieform Schrägheckmlimousine (Fließheck, 3-türig und 5-türig).

K6g An Achse 2 ist die Befestigungslasche der Heckschürze am Übergang zur Radhausausschnittkante um 5 mm zu kürzen oder um das gleiche Maß nach hinten/oben zu biegen.

K8h An Achse 2 sind die Radhausausschnittkanten im Bereich 300 mm vor bis 200 mm hinter Radmitte um 5 mm aufzuweiten.

KMV Betrifft nur Fahrzeugvarianten mit serienmäßigen Kunststoffverbreiterungen bzw. mit zusätzlichen Kotflügelverbreiterungen (Radlaufleisten).

KOV Betrifft nur Fahrzeugvarianten ohne serienmäßige Kunststoffverbreiterungen bzw. ohne zusätzliche Kotflügelverbreiterungen (Radlaufleisten).

L05 Die Verwendung dieser Rad-/Reifen-Kombination(en) ist(sind) nicht zulässig an Fahrzeugen mit Allradlenkung (4WS).

Lim Die Rad-/Reifen-Kombination ist zulässig für Fahrzeugausführungen der Karosserieform Limousine.

§22 48679*09

R37 Diese Reifengröße ist nicht geprüft für Fahrzeuge, die serienmäßig ausschließlich mit größeren und/oder breiteren Reifengrößen (u. a. Fahrzeugschein, Zulassungsbescheinigung I, COC-Papier oder Bedienungsanleitung) ausgerüstet sind.

S01 Zur Befestigung der Räder dürfen nur die mitgelieferten Befestigungsmittel Nr. S01 (siehe Seite 1) verwendet werden.

S02 Zur Befestigung der Räder dürfen nur die mitgelieferten Befestigungsmittel Nr. S02 (siehe Seite 1) verwendet werden.

S03 Zur Befestigung der Räder dürfen nur die mitgelieferten Befestigungsmittel Nr. S03 (siehe Seite 1) verwendet werden.

Sth Die Rad-/Reifen-Kombination ist zulässig für Fahrzeugausführungen der Karosserieform Stufenheck.

T87 Reifen (LI 87) nur zulässig für Fahrzeuge mit zul. Achslasten bis 1090 kg (Fzg.-Schein, Ziff. 16 bzw. Zulassungsbescheinigung Feld 8). Abschläge der Tragfähigkeit aufgrund der Bauartbedingten Höchstgeschwindigkeit (Fzg.-Schein, Ziff. 6 bzw. Zulassungsbescheinigung Feld T) sind zu berücksichtigen.

T88 Reifen (LI 88) nur zulässig für Fahrzeuge mit zul. Achslasten bis 1120 kg (Fzg.-Schein, Ziff. 16 bzw. Zulassungsbescheinigung Feld 8). Abschläge der Tragfähigkeit aufgrund der Bauartbedingten Höchstgeschwindigkeit (Fzg.-Schein, Ziff. 6 bzw. Zulassungsbescheinigung Feld T) sind zu berücksichtigen.

T90 Reifen (LI 90) nur zulässig für Fahrzeuge mit zul. Achslasten bis 1200 kg (Fzg.-Schein, Ziff. 16 bzw. Zulassungsbescheinigung Feld 8). Abschläge der Tragfähigkeit aufgrund der Bauartbedingten Höchstgeschwindigkeit (Fzg.-Schein, Ziff. 6 bzw. Zulassungsbescheinigung Feld T) sind zu berücksichtigen.

T91 Reifen (LI 91) nur zulässig für Fahrzeuge mit zul. Achslasten bis 1230 kg (Fzg.-Schein, Ziff. 16 bzw. Zulassungsbescheinigung Feld 8). Abschläge der Tragfähigkeit aufgrund der Bauartbedingten Höchstgeschwindigkeit (Fzg.-Schein, Ziff. 6 bzw. Zulassungsbescheinigung Feld T) sind zu berücksichtigen.

T93 Reifen (LI 93) nur zulässig für Fahrzeuge mit zul. Achslasten bis 1300 kg (Fzg.-Schein, Ziff. 16 bzw. Zulassungsbescheinigung Feld 8). Abschläge der Tragfähigkeit aufgrund der Bauartbedingten Höchstgeschwindigkeit (Fzg.-Schein, Ziff. 6 bzw. Zulassungsbescheinigung Feld T) sind zu berücksichtigen.

T95 Reifen (LI 95) nur zulässig für Fahrzeuge mit zul. Achslasten bis 1380 kg (Fzg.-Schein, Ziff. 16 bzw. Zulassungsbescheinigung Feld 8). Abschläge der Tragfähigkeit aufgrund der Bauartbedingten Höchstgeschwindigkeit (Fzg.-Schein, Ziff. 6 bzw. Zulassungsbescheinigung Feld T) sind zu berücksichtigen.

§22 48679*09

V17 Bei Verwendung verschiedener Reifengrößen an Vorder- und Hinterachse sind folgende Reifenkombinationen, sofern die Reifengrößen in der Spalte "Reifen" aufgeführt sind, möglich:

	Vorderachse	Hinterachse
Nr. 1	195/40R17	215/35R17
Nr. 2	195/45R17	215/40R17
Nr. 3	205/40R17	225/35R17
Nr. 4	205/45R17	235/40R17
Nr. 5	205/50R17	225/45R17, 235/45R17, 245/40R17, 255/40R17
Nr. 6	205/55R17	225/50R17
Nr. 7	215/40R17	245/35R17
Nr. 8	215/45R17	235/40R17, 245/40R17
Nr. 9	215/50R17	235/45R17, 245/45R17, 275/40R17
Nr. 10	215/55R17	235/50R17
Nr. 11	225/45R17	245/40R17, 255/40R17
Nr. 12	225/50R17	245/45R17, 255/45R17
Nr. 13	225/55R17	245/50R17, 255/50R17
Nr. 14	235/45R17	255/40R17, 265/40R17
Nr. 15	235/50R17	255/45R17
Nr. 16	235/55R17	255/50R17
Nr. 17	235/60R17	255/55R17
Nr. 18	245/45R17	265/40R17, 275/40R17
Nr. 19	255/45R17	285/40R17

Es sind nur Reifen eines Herstellers und achsweise eines Profiltyps zulässig, für die der Reifen- oder Fahrzeughersteller die Eignung für das jeweilige Fahrzeug bestätigt. Diese Bestätigung ist vom Führer des Fahrzeugs mitzuführen.

Prüfort und Prüfdatum

Die Verwendungsprüfung fand am 17. November 2021 in Lambsheim statt.

Prüfergebnis

Aufgrund der durchgeführten Prüfungen bestehen keine technischen Bedenken o.g. Sonderräder unter Beachtung der Auflagen und Hinweise zu verwenden.

Die in diesem Gutachten aufgeführten Fahrzeugtypen entsprechen auch nach der Umrüstung den heute gültigen Vorschriften der StVZO. Das Gutachten verliert seine Gültigkeit, wenn sich entsprechende Bauvorschriften der StVZO ändern oder an den Kraftfahrzeugen Änderungen eintreten, die die Begutachtungspunkte beeinflussen.

§22 48679*09

Prüfgegenstand	PKW-Sonderrad 7,5Jx17H2 Typ AS2-7517
Hersteller	Gewe Reifengroßhandel GmbH

Das Gutachten umfasst Blatt 1 bis 8 und gilt für Sonderräder ab Herstellungsdatum November 2011.

Der Technische Dienst Typprüfstelle Fahrzeuge/Fahrzeugteile der TÜV Rheinland Kraftfahrt GmbH, Am Grauen Stein, 51105 Köln ist mit seinem Ingenieurzentrum Technologiezentrum Typprüfstelle, Lambsheim für die angewendeten Prüfverfahren vom Kraftfahrt-Bundesamt entsprechend EG-FGV für das Typgenehmigungsverfahren des KBA unter der Nummer KBA-P 00010-96 benannt.

Lambsheim, 17. November 2021

Technischer Dienst TÜVRheinland Typprüfstelle Fahrzeuge/Fahrzeugteile

Wagner

00380336.DOC

§22 48679*09

Auftraggeber
Gewe Reifengroßhandel GmbH
Hans Geiger Straße 15
D-67661 Kaiserslautern
QM-Nr. 49 02 0160905

Prüfgegenstand PKW-Sonderrad
Modell AS2
Typ AS2-7517
Radgröße 7,5Jx17H2
Zentrierart Mittenzentrierung

Aus-führung	Kennzeichnung Rad/ Zentrierring	Lochzahl/ Loch-kreis- (mm)/ Mit-tenloch-ø (mm)	Einpress-tiefe (mm)	Rad-last (kg)	Abrollumfang (mm)
W4	AS2-7517 W4 / Ø72,5 / Ø67,1	5/114,3/67,1	38	730	2150

Kennzeichnungen
KBA-Nummer 48679
Herstellerzeichen TEC
Radtyp und Ausführung AS2-7517 (s.o.)
Radgröße 7,5Jx17H2
Einpresstiefe ET (s.o.)
Herstelldatum Monat und Jahr

Befestigungsmittel

Nr.	Art der Befestigungsmittel	Bund	Anzugsmoment (Nm)	Schaftlänge (mm)
S01	Mutter M12x1,5	Kegel 60°	110	-
S02	Mutter M12x1,5	Kegel 60°	120	-
S03	Mutter M12x1,5	Kegel 60°	125	-
S04	Mutter M12x1,5	Kegel 60°	130	-
S05	Mutter M12x1,5	Kegel 60°	140	-
S06	Mutter M12x1,5	Kegel 60°	135	-
S07	Mutter M12x1,5 (D6sp)	Kegel 60°	125	-
S08	Mutter M12x1,5 (offen)	Kegel 60°	125	-

Prüfungen

Entsprechend den Kriterien des VdTÜV Merkblattes 751 (in der jeweils gültigen Fassung) wurden an den im Verwendungsbereich aufgeführten Fahrzeugen Anbau-, Freigängigkeits- und Handlingsprüfungen durchgeführt.

Verwendungsbereich

Hersteller
Chrysler
Citroen
Dodge
Ford
Hyundai
Kia
Mazda
Mitsubishi
Peugeot

Spurverbreiterung innerhalb 2%

§22 48679*09

Handelsbezeichnung Fahrzeug-Typ ABE/EWG-Nr.	kW-Bereich	Reifen	Reifenbezogene Auflagen und Hinweise	Auflagen und Hinweise
Chrysler Sebring JS e11*2001/116*0143*.	103-138	215/60R17		A12 A16 A18 A58 Cbo Lim S06
	103-138	225/55R17		
Jeep Compass PK e11*2001/116* 0142*00-12	100-125	215/60R17		A12 A16 A18 A57 S06
	100-125	225/55R17		
Jeep Compass PK e11*2001/116* 0142*13-.. ab Modell 2011	100-125	215/60R17		A12 A16 A18 A57 S06
Jeep Patriot PK e11*2001/116*0142*..	100-125	215/60R17		A12 A16 A18 A56 S06
	100-125	225/55R17	A01 K1a K2b	
Citroen C4 Aircross B e2*2007/46*0117*..	84-110	215/60R17	A90	A16 A18 A57 S01
	84-110	215/65R17	A12	
	84-110	225/60R17	A12	
	84-110	235/55R17	A12	
	84-110	245/55R17	A01 A12 K1b K2b	
Citroen C-Crosser V*****, V e2*2001/116*0358*..	115,125	215/60R17	T96	A12 A16 A18 S01
	115,125	225/60R17		
	115,125	235/55R17		
	115,125	245/55R17	A01 K1a K1b K2b	
Dodge Avenger JS e11*2001/116*0143*.	103-138	215/60R17		A12 A16 A18 A58 Lim S06
	103-138	225/55R17		
Dodge Caliber PK e11*2001/116*0142*.	100-125	215/60R17		A12 A16 A18 A58 S02
	100-125	225/55R17		
Ford Maverick /Esc. 1EZ, -/R; 1N2, -/R e4*98/14* 0043,0051*.., e13*2001/116* 0091,0093*..	145	235/65R17	X68	A12 A16 A18 B02 S06
	91	235/60R17	A01 G15	
	91-149	235/55R17	X45 X67	
	91-149	235/60R17	X67 X68	
	91-149	235/65R17	A01 G68	
	91-149	245/55R17	X45 X67	
	91-149	255/50R17	A01 K2b K42 X45 X67	
	91-149	255/55R17	A01 G15 K2b K42	
	91-149	255/60R17	A01 G68 K2b K42	
Hyundai Coupe GK e11*98/14*0186*..	77-123	205/50R17	K41 K42 R37	A01 A12 A16 A18 S01
	77-123	215/45R17	K42	
	77-123	225/45R17	K41 K42	
Hyundai Grandeur TG e4*2001/116*0099*..	110-191	225/55R17		A12 A16 A18 Lim V17 S01
	110-191	235/55R17		
	110-191	245/50R17	A01 K42 K56 R03	

§22 48679*09

Handelsbezeichnung Fahrzeug-Typ ABE/EWG-Nr.	kW-Bereich	Reifen	Reifenbezogene Auflagen und Hinweise	Auflagen und Hinweise
Hyundai i30 /-cw FD, FDH e11*2001/116*0313*. e11*2001/116*0343*. e11*2007/46*0225*..	66-105	205/50R17	K1c K27 K2c K41 K46 K56	A01 A12 A16 A18 Car Flh V17 S01
	66-105	215/45R17	K1c K2a K2b K41 K56 T87	
	66-105	225/45R17	K1c K27 K2c K41 K42 K46 K56	
Hyundai i30 /-cw GDH, GDH-HME e11*2007/46*0337*..; e11*2007/46*0338*..; e13*2007/46*1604*.. - incl. Facelift 2015	66-100	205/50R17	K1c K2c K5b K6h K8h	A01 A12 A16 A18 A58 Car Cpe Flh V17 S01
	66-100	215/45R17	K1a K1b K2b K5a K6g	
	66-100	225/45R17	K1c K2c K5b K6h K8h	
Hyundai i30 /-cw PDE e11*2007/46*3807*..; e5*2007/46*1075*.. - incl. Facelift 2020	70-118	205/50R17	K1c K2b K8h	A01 A12 A16 A18 A58 Car F24 Flh NoP V17 S07
	70-118	215/45R17	K1c K2b K8h	
	70-118	225/45R17	K1c K2b K5b K8h	
Hyundai i30 Fastback PDE e11*2007/46*3807*..; e5*2007/46*1075*.. - incl. Facelift 2020	85-118	205/50R17	K1c K2b K8h	A01 A12 A16 A18 A58 F24 NoP V17 Y85 S07
	85-118	215/45R17	K1a K1b K2b K8h	
	85-118	225/45R17	K1c K2b K8h	
Hyundai i40 /-cw VF e4*2007/46*0263*..; e4*2007/46*0264*.. - incl. Facelift 2015 und 2018	85-131	205/50R17	R37 T93	A12 A16 A18 A58 Car Lim V17 S03
	85-131	205/55R17	A01 K5d K5k K7a R37	
	85-131	215/50R17	A01 K1b K2b K5d K5k	
	85-131	225/45R17		
	85-131	225/50R17	A01 K1c K2b K5d K5i K5k K7i	
	85-131	235/45R17	A01 K1b K2b K5d K5k	
	85-131	245/45R17	A01 K1c K2c K5d K5i K5k K7i	
Hyundai Ioniq Hybrid AE e4*2007/46*1157*.. - incl. Facelift 2019	77	205/45R17	K1a K2b K8h T88	A01 A12 A16 A18 A58 Flh NoE S03
	77	205/50R17	K1c K2c K3f K8m	
	77	215/45R17	K1c K2a K2b K3f K8h	
	77	225/45R17	K1c K2c K3f K5d K6g K6i K8m	
Hyundai Ioniq Plug-in Hybrid AE e4*2007/46*1157*.. - incl. Facelift 2019	77	205/45R17	K1a K2b K8h T88	A01 A12 A16 A18 A58 Flh NoE S03
	77	205/50R17	K1c K2c K3f K8m	
	77	215/45R17	K1c K2a K2b K3f K8h	
	77	225/45R17	K1c K2c K3f K5d K6g K6i K8m	
Hyundai ix20 JC, JC-HME e4*2007/46*0207*..; e4*2007/46*0223*..; e13*2007/46*1605*.. - incl. Facelift 2015	57-94	205/50R17	K1c K2a K2b K8c	A01 A12 A16 A18 A58 Flh V17 S01
	57-94	215/45R17	K1c K2b	
	57-94	225/45R17	K1c K2a K2b K8c	
Hyundai ix35 EL, ELH, LM e11*2007/46* 0104*00-03; 0192*00-05; 0128*00-06	85-135	215/60R17	K1b	A01 A12 A16 A18 A57 S01
	85-135	215/65R17	K1b	
	85-135	225/60R17	K1a K1b K2b	
	85-135	235/55R17	K1c K2a K2b K6g	
	85-135	235/60R17	K1c K2a K2b K6g	
	85-135	245/55R17	K1c K2c K5c K6g	

§22 48679*09

Handelsbezeichnung Fahrzeug-Typ ABE/EWG-Nr.	kW-Bereich	Reifen	Reifenbezogene Auflagen und Hinweise	Auflagen und Hinweise
Hyundai ix35 ELH, LM e11*2007/46* 0128*07-.. 0192*06-.. - ab Facelift 2013	85-135	215/60R17	K1a K1b K2b	A01 A12 A16 A18 A57 S01
	85-135	215/65R17	K1a K1b K2b	
	85-135	225/60R17	K1c K2a K2b K6g	
	85-135	235/55R17	K1c K2c K5c K6g	
	85-135	235/60R17	K1c K2c K5c K6g	
Hyundai ix35 Fuelcell LMFC e9*KS07/49*0071*..	100	225/60R17	K1c K2b K5c K8m	A01 A12 A16 A18 A58 F23 S01
Hyundai Kona OS e4*2007/46*1259*.. - Frontantrieb - incl. Facelift 2021	85-146	205/55R17	K2b R37	A01 A12 A16 A18 A58 F23 NoE NoP V17 S03
	85-146	215/50R17	K1c K2a K2b K6w	
	85-146	215/55R17	K1c K2a K2b K6w	
	85-146	225/50R17	K1c K2c K4i K6w K8e	
	85-146	235/45R17	K1c K2a K2b K6w	
	85-146	235/50R17	K1c K2c K4i K6y K8e	
Hyundai Kona 4WD OS e4*2007/46*1259*.. - incl. Facelift 2021	100-146	205/55R17	R37	A12 A16 A18 A56 F24 NoE NoP S03
	100-146	215/50R17	A01 K1c K2b K6w	
	100-146	215/55R17	A01 K1c K2b K6w	
	100-146	225/50R17	A01 K1c K2a K2b K4i K6w	
	100-146	235/45R17	A01 K1c K2b K6w	
	100-146	235/50R17	A01 K1c K2c K4i K6y K8e	
Hyundai Kona electric OS, OSE e4*2007/46*1259*.., e4*2007/46*1522*.. - incl. Facelift 2021	26, 28	215/50R17	K1c K2b K4i K6w	A01 A12 A16 A18 A58 F24 S07
	26, 28	215/55R17	K1c K2b K4i K6w	
Hyundai Kona Hybrid OS e4*2007/46*1259*.. - incl. Facelift 2021	77	205/55R17	K2b K6w	A01 A12 A16 A18 A58 F24 V17 S03
	77	215/50R17	K1c K2b K4i K6w	
	77	225/50R17	K1c K2c K4i K6y K8e	
	77	235/45R17	K1c K2b K4i K6w	
	77	245/45R17	K1c K2c K4i K6y K8e	
Hyundai Nexo FE e9*2007/46*6592*..	32 (120)	225/55R17	K1a K1b K2b	A01 A12 A16 A18 A58 S03
	32 (120)	225/60R17	K1a K1b K2b	
	32 (120)	235/55R17	K1c K2c	
Hyundai Santa Fe (I) SM e11*98/14*0162*..	82-107	225/55R17	T97 Z15	A01 A12 A16 A18 K42 S01
	82-107	235/50R17	K2b T96 Z15	
	82-107	235/55R17	K2b T97 Z15	
	82-127	225/60R17	T99 Z16	
	82-127	235/55R17	G01 K2b T97 Z16	
Hyundai Santa Fe (IV) TM e4*2007/46* 1318*00-02	110-147	235/60R17	K1c K2b	A01 A12 A16 A18 A57 AuT Z17 S03
	110-147	235/65R17	K1c K2b	
	110-147	255/55R17	K1c K2c	
	110-147	255/60R17	K1c K2c	
Hyundai Sonata NF e11*2001/116*0241*.	100-184	215/50R17	A01 K1a K1b R37 T90	A12 A16 A18 Lim V17 S01
	100-184	215/55R17	A01 K1a K1b R37	
	100-184	225/50R17	A01 K1c K42 K56	
	100-184	235/45R17	A01 K1a K1b	
	100-184	235/50R17	A01 K1c K2b K42 K56	
	100-184	245/45R17	A01 K1c K42 K56	

§22 48679*09

Handelsbezeichnung Fahrzeug-Typ ABE/EWG-Nr.	kW-Bereich	Reifen	Reifenbezogene Auflagen und Hinweise	Auflagen und Hinweise
Hyundai Trajet FO e11*98/14*0130*..	82-127	225/50R17	K42 K45 K90 T94	A01 A12 A16 A18 S01
	82-127	235/45R17	K42 K45 K90 T94	
	82-127	245/45R17	K1a K2b K42 K45 K90 T95	
Hyundai Tucson (I) JM e4*2001/116*0087*.. - mit Radhaus-Verbreiterungen	82-129	215/55R17	R64	A12 A16 A18 KMV S01
	82-129	215/60R17	R64	
	82-129	225/55R17	R64	
	82-129	235/50R17		
	82-129	235/55R17		
	82-129	245/50R17	A01 K1a K1b K2b	
Hyundai Tucson (I) JM e4*2001/116*0087*.. - ohne Radhaus-Verbreiterungen	82-129	215/55R17	K1a K1b K2b	A01 A12 A16 A18 KOV S01
	82-129	215/60R17	K1a K1b K2b	
	82-129	225/55R17	K1a K1b K2a K2b	
	82-129	235/50R17	K1c K2a K2b	
	82-129	235/55R17	K1c K2a K2b	
	82-129	245/50R17	K1c K2c	
Hyundai Tucson (III) TL e11*2007/46*2711*..; e5*2007/46*1084*.. - incl. Facelift 2018	114-136	215/60R17	K1c K2b R37	A01 A12 A16 A18 A57 S03
	114-136	215/65R17	K1c K2b R37	
	114-136	225/55R17	K1c K2c	
	114-136	225/60R17	K1c K2c	
	114-136	235/55R17	K1c K2c	
	114-136	235/60R17	K1c K2c	
	114-136	245/55R17	K1c K2c K6w K8x	
Hyundai Tucson (III) TLE, TLE-HME e11*2007/46*2724*..; e13*2007/46*1612*..; e5*2007/46*1076*.. - incl. Facelift 2018	85-136	215/60R17	K1c K2b R37	A01 A12 A16 A18 A57 S03
	85-136	215/65R17	K1c K2b R37	
	85-136	225/55R17	K1c K2c	
	85-136	225/60R17	K1c K2c	
	85-136	235/55R17	K1c K2c	
	85-136	235/60R17	K1c K2c	
	85-136	245/55R17	K1c K2c K6w K8x	
Hyundai Tucson (IV) NX4e e5*2018/858*00001*..	85-132	215/65R17	K2b	A01 A12 A16 A18 A57 MpH NoE S03
	85-132	225/60R17	K1a K1b K2b	
	85-132	235/60R17	K1c K2c	
	85-132	245/55R17	K1c K2c	
	85-132	255/55R17	K1c K2c	
Hyundai Veloster FS e11*2007/46* 0194*00-10	97,103,137	215/45R17	K8h	A01 A12 A16 A18 A58 Cpe S01
	97,103,137	225/45R17	K1c K2b K6g K8m	
Hyundai Veloster FS e11*2007/46* 0194*11-.. - ab Facelift 2015	97,103,137	215/45R17	K8h	A01 A12 A16 A18 A58 Cpe S01
	97,103,137	225/45R17	K1c K2b K6g K8m	
Hyundai XG ... XG e11*98/14*0109*..	120-145	205/50R17	K41 K42 K45 K46 T89 T93	A01 A12 A16 A18 V17 S01
	120-145	215/50R17	K41 K42 K45 K46 T90 T91	
	120-145	225/45R17	K41 K42 K45 K46 T90 T91	
	120-145	235/45R17	K41 K42 K45 K46	

§22 48679*09

Handelsbezeichnung Fahrzeug-Typ ABE/EWG-Nr.	kW-Bereich	Reifen	Reifenbezogene Auflagen und Hinweise	Auflagen und Hinweise
Kia Carens RP e4*2007/46*0633*..	85-122	205/50R17	K1a K1b K2b K6g K8h T93	A01 A12 A16 A18 A58 V17 S01
	85-122	205/55R17	G80 K1a K1b K2b K6g K8h	
	85-122	215/45R17	K2b K8h T91 X88	
	85-122	215/50R17	G80 K1c K2c K5d K6g K8m	
	85-122	225/45R17	K1a K1b K2b K6g K8h	
	85-122	225/50R17	G80 K1c K2c K5d K6g K8m	
	85-122	235/45R17	G80 K1c K2c K3f K5d K6g K8m	
	85-122	245/45R17	G80 K1c K2c K3f K5d K6g K8m	
Kia Carens / UN FG e4*2001/116*0114*..	84-107	205/55R17	T91	A12 A16 A18 S01
	84-107	215/50R17	T91	
	84-107	225/50R17	A01 K1a K1b K2b K56	
	84-107	235/45R17		
	84-107	245/45R17	A01 K1a K1b K2b K56	
Kia Carnival, Sedona UP e11*98/14*0112*..	93-121	225/50R17	K1c K2c K42 K56 K66 T98	A01 A12 A16 A18 S04
	93-121	235/45R17	K1c K2b K42 K66 T97	
	93-121	245/45R17	K1c K2c K42 K66 T95 T99	
Kia cee'd (I) ED e4*2001/116*0121*.; e4*2007/46*0132*.. - pro_cee'd /-SW	66-106	205/50R17	K1c K2b K41 K46 K56	A01 A12 A16 A18 Car Cpe Flh V17 S01
	66-106	215/45R17	K1c K2b K41 K56	
	66-106	225/45R17	K1c K2b K41 K46 K56	
Kia cee'd /-SW (II) JD e4*2007/46*0496*..; e4*2007/46*0497*.. - incl. Facelift 2015	66-100	205/50R17	K1c K2c K3f K4g K5d K6h K8h	A01 A12 A16 A18 A58 Car V17 Y85 S01
	66-100	215/45R17	K1c K2b K3f K4g K5d K6g	
	66-100	225/45R17	K1c K2c K3f K4g K5d K6h K8h	
	66-150	205/50R17	K1c K2c K3f K4g K5d K6h K8h M+S	
	66-150	215/45R17	K1c K2b K3f K4g K5d K6g M+S	
	66-150	225/45R17	K1c K2c K3f K4g K5d K6h K8h M+S	
Kia Ceed /-SW (III) CD e4*2007/46*1299*..	73-118	205/50R17	K1c K2c K6i K6j K8m R37	A01 A12 A16 A18 A58 Car KOV NoP V17 Y85 S07
	73-118	215/45R17	K1c K2b K6i K6j K8h R37	
	73-118	225/45R17	K1c K2c K3f K5b K6i K6j K8m	
Kia Ceed SW (III) CD e4*2007/46*1299*.. - Plug-in Hybrid	77	205/50R17	K1c K2c K6i K6j K8m	A01 A12 A16 A18 A58 Car KOV V17 S07
	77	215/45R17	K1c K2b K6i K6j K8h	
	77	225/45R17	K1c K2c K3f K5b K6i K6j K8m	
Kia e-Niro DE e4*2007/46*1139*.. (39-64 kWh-Batterie)	27-29	215/55R17	K1c K2b K3s	A01 A12 A16 A18 A58 S03
Kia e-Soul (III) SK3 e4*2007/46*1365*.. (39-64 kWh-Batterie)	27-29	215/55R17	K1c K2b K6g K6i K6j K8h	A01 A12 A16 A18 A58 S03
Kia Magentis GE e4*2001/116*0100*.	100-142	215/50R17		A12 A16 A18 Lim V17 S01
	100-142	225/45R17		
	100-142	235/45R17		

§22 48679*09

Handelsbezeichnung Fahrzeug-Typ ABE/EWG-Nr.	kW-Bereich	Reifen	Reifenbezogene Auflagen und Hinweise	Auflagen und Hinweise
Kia Niro Hybrid DE e4*2007/46*1139*..	77-78	205/50R17	K6w K8e	A01 A12 A16 A18 A58 V17 S03
	77-78	205/55R17	K6w K8e	
	77-78	215/50R17	K1a K1b K2b K6w K8e	
	77-78	225/45R17	K6w K8e	
	77-78	225/50R17	K1c K2a K2b K3i K5w K6i K6x K8i	
	77-78	235/45R17	K1a K1b K2b K3i K5w K6i K6w K8e	
	77-78	245/45R17	K1c K2c K3i K5w K6i K6x K8i	
Kia Niro Plug-In Hybrid DE e4*2007/46*1139*..	77-78	205/50R17	K6w K8e	A01 A12 A16 A18 A58 V17 S03
	77-78	205/55R17	K6w K8e	
	77-78	215/50R17	K1a K1b K2b K6w K8e	
	77-78	225/45R17	K6w K8e	
	77-78	225/50R17	K1c K2a K2b K3i K5w K6i K6x K8i	
Kia Opirus LD e4*2001/116*0075 *00-02	137-149	225/50R17	R37 T98 Z16	A12 A16 A18 B03 Lim V17 S01
	137-149	225/55R17		
	137-149	235/50R17		
	137-149	245/45R17	T95	
	137-149	245/50R17	A01 HK1 K1a K56 Z16	
	137-149	245/50R17	A01 K1a Rld	
Kia Optima JF e4*2007/46* 1018*00-06	99, 104	205/55R17	K1a K2b R37	A01 A12 A16 A18 A58 Lim NoH S03
	99, 104	205/60R17	K1a K2b R37	
	99-126	215/55R17	K1c K2c	
	99-126	225/50R17	K1c K2c K8h	
	99-126	235/50R17	K1c K2c K5b K8h	
	99-126	245/45R17	K1c K2c K5b K8h	
Kia Optima Hybrid JF e4*2007/46*1018*..	115	205/55R17	K1a K2b R37	A01 A12 A16 A18 A58 Lim S03
	115	205/60R17	K1a K2b R37	
	115	215/55R17	K1c K2c	
	115	225/50R17	K1c K2c K8h	
Kia Optima Hybrid TFE e4*KS07/46*0009*..	110	205/55R17		A12 A16 A18 A58 Lim V17 S01
	110	215/50R17	A01 K1a K1b K2b	
	110	215/55R17	A01 K1a K1b K2b	
	110	225/50R17	A01 K1c K2b	
	110	235/45R17	A01 K1a K1b K2b	
Kia Optima Plug-In Hybrid JF e4*2007/46*1018*..	115	215/55R17	K1c K2c	A01 A12 A16 A18 A58 Car Lim S03
	115	225/50R17	K1c K2c K8h	
Kia Optima Spirit TF e4*2007/46*0255*..	100, 121	215/50R17	A01 K1a K1b K2b	A12 A16 A18 A58 BK1 Lim V17 S01
	100, 121	215/55R17	A01 K1a K1b K2b	
	100, 121	225/50R17	A01 K1c K2b	
	100, 121	235/45R17	A01 K1a K1b K2b	
Kia Optima SW JF e4*2007/46*1018*.. - incl. Facelift 2018	99-115	205/55R17	K1a K2b R37	A01 A12 A16 A18 A58 Car NoH S03
	99-115	205/60R17	K1a K2b R37	
	99-133	215/55R17	K1c K2c	
	99-133	225/50R17	K1c K2c K8h	
	99-133	235/50R17	K1c K2c K5b K8h	
	99-133	245/45R17	K1c K2c K5b K8h	

§22 48679*09

Handelsbezeichnung Fahrzeug-Typ ABE/EWG-Nr.	kW-Bereich	Reifen	Reifenbezogene Auflagen und Hinweise	Auflagen und Hinweise
Kia pro_cee'd (II) JD e4*2007/46*0496*.. - incl. Facelift 2015	66-100	205/50R17	K1c K2c K3f K4g K5d K6h K8h	A01 A12 A16 A18 A58 V17 Y84 S01
	66-100	215/45R17	K1c K2b K3f K4g K5d K6g	
	66-100	225/45R17	K1c K2c K3f K4g K5d K6h K8h	
	66-150	205/50R17	K1c K2c K3f K4g K5d K6h K8h M+S	
	66-150	215/45R17	K1c K2b K3f K4g K5d K6g M+S	
	66-150	225/45R17	K1c K2c K3f K4g K5d K6h K8h M+S	
Kia ProCeed (III) CD e4*2007/46*1299*	88-118	225/45R17	K1c K2c K3f K5b K6i K6j K8m	A01 A12 A16 A18 A58 KOV NoP Y85 S07
Kia Soul (I) AM e4*2001/116*0139*..; e4*2007/46*0133*..	85-103	205/50R17	K1c K2b K5b K6h K8e	A01 A12 A16 A18 A58 V17 S01
	85-103	205/55R17	G73 K1c K2b K5b K6h K7a K8e	
	85-103	215/50R17	G73 K1c K2a K2b K5b K6h K7i K8i	
	85-103	225/45R17	K1c K2b K5b K6h K8e	
	85-103	235/45R17	G73 K1c K2a K2b K5b K6h K7i K8i	
Kia Soul (II) PS e4*2007/46*0825*.. - mit Radhaus-Verbreiterungen	91-113	205/55R17	K2b K6w K8e	A01 A12 A16 A18 A58 KMV V17 S07
	91-113	215/50R17	K2b K6w K8e	
	91-113	215/55R17	G16 K2b K6w K8e	
	91-113	225/50R17	K1a K1b K2b K6x K8m	
	91-113	235/45R17	K2b K6w K8e	
	91-113	235/50R17	G16 K1c K2b K3a K5b K5w K6x K8m	
	91-113	245/45R17	K1a K1b K2b K5b K5w K6x K8m	
Kia Soul (II) PS e4*2007/46*0825*.. - ohne Radhaus-Verbreiterungen	91-113	205/55R17	K1c K2c K8e	A01 A12 A16 A18 A58 KOV S07
	91-113	215/50R17	K1c K2c K8e	
	91-113	215/55R17	G16 K1c K2c K8e	
	91-113	235/45R17	K1c K2c K8e	
Kia Sportage (III) SLS, SL e11*2007/46* 0136*00-09; 0166*00-05	85-135	215/60R17	A33	A16 A18 A57 S01
	85-135	215/65R17	A12	
	85-135	225/60R17	A12	
	85-135	235/55R17	A01 A12 K1a	
	85-135	235/60R17	A01 A12 K1a	
	85-135	245/55R17	A01 A12 K1a K1b K2b	
Kia Sportage (III) SLS, SL e11*2007/46* 0136*10-.., 0166*06-.. ab Facelift 2014	85-135	215/60R17	A33	A16 A18 A57 S01
	85-135	215/65R17	A12	
	85-135	225/60R17	A12	
	85-135	235/55R17	A01 A12 K1a K1b K2b	
	85-135	235/60R17	A01 A12 K1a K1b K2b K6w	
	85-135	245/55R17	A01 A12 K1c K2a K2b	
Kia Sportage (IV) QL e11*2007/46*3139*..; e5*2007/46*1080*.. - incl. Facelift 2018	114-136	225/55R17	K1a K1b K2a K2b	A01 A12 A16 A18 A57 S03
	114-136	225/60R17	K1a K1b K2a K2b	
	114-136	235/55R17	K1c K2a K2b	
	114-136	235/60R17	K1c K2a K2b	
	114-136	245/55R17	K1c K2c	
Kia Sportage (IV) QLE, QLE-KMD e11*2007/46*3144*..; e13*2007/46*1971*..; e5*2007/46*1081*.. - incl. Facelift 2018	85-136	215/60R17	K1b K2b R37	A01 A12 A16 A18 A57 S03
	85-136	215/65R17	K1b K2b R37	
	85-136	225/55R17	K1a K1b K2a K2b	
	85-136	225/60R17	K1a K1b K2a K2b	
	85-136	235/55R17	K1c K2a K2b	
	85-136	235/60R17	K1c K2a K2b	
	85-136	245/55R17	K1c K2c	

§22 48679*09

Handelsbezeichnung Fahrzeug-Typ ABE/EWG-Nr.	kW-Bereich	Reifen	Reifenbezogene Auflagen und Hinweise	Auflagen und Hinweise
Kia Sportage /KM (II) JE, JES e4*2001/116*0089*.., e4*2001/116*0120*.. - mit Radhaus-Verbreiterungen	82-129	215/55R17	R64	A12 A16 A18 KMV S01
	82-129	215/60R17	R64	
	82-129	225/55R17	R64	
	82-129	235/50R17		
	82-129	235/55R17		
	82-129	245/50R17		
Kia Sportage /KM (II) JE, JES e4*2001/116*0089*.., e4*2001/116*0120*.. - ohne Radhaus-Verbreiterungen	82-129	215/55R17	A01 K1b K2b	A12 A16 A18 KOV S01
	82-129	215/60R17	A01 K1b K2b	
	82-129	225/55R17	A01 K1c K2b	
	82-129	235/50R17	A01 K1c K2b	
	82-129	235/55R17	A01 K1c K2b	
	82-129	245/50R17	A01 K1c K2b	
Kia Venga YN, -/S, -/G e4*2007/46* 0130*,0131*, 0261*,0262*..; e50*2007/46*0052*.. - incl. Facelift 2015	55-94	205/50R17	K1c K2a K2b K8c	A01 A12 A16 A18 A58 Flh V17 S01
	55-94	215/45R17	K1c K2b	
	55-94	225/45R17	K1c K2a K2b K8c	
Kia XCeed CD e4*2007/46*1299*07-..	85-150	205/55R17	A94	A16 A18 A58 Flh KMV NoP V17 S08
	85-150	215/50R17	A01 A12 K1b	
	85-150	215/55R17	A01 A12 K1b	
	85-150	225/50R17	A01 A12 K1a K1b	
	85-150	235/50R17	A01 A12 K1c K3f K5f K5w K6w K8e	
	85-150	245/45R17	A01 A12 K1a K1b K3f K5f K5w	
Kia XCeed Plug-In Hybrid CD e4*2007/46*1299*07-..	77	205/55R17	A94	A16 A18 A58 Flh KMV V17 S07
	77	215/50R17	A01 A12 K1b	
	77	215/55R17	A01 A12 K1b	
	77	225/50R17	A01 A12 K1a K1b	
	77	235/50R17	A01 A12 K1c K3f K5f K5w K6w K8e	
	77	245/45R17	A01 A12 K1a K1b K3f K5f K5w	
Mazda 3 (I) BK e1*2001/116*0234*..	191	205/50R17	K1c K2b K42 K46 M+S	A01 A12 A16 A18 B02 Flh Lim V17 S01
	191	215/45R17	K1c K2b K42 K46 M+S	
	191	225/45R17	K1c K2b K42 K46 M+S	
	62-110	205/50R17	K1c K2b K42 K46	
	62-110	215/45R17	K1c K2b K42 K46	
	62-110	225/45R17	K1c K2b K42 K46	
Mazda 3 (II) BL e11*2001/116* 0262*00-09 (FIN: -JMZBL...)	191	205/50R17	K1c K2b K6f K6l K8c M+S	A01 A12 A16 A18 Flh Sth V17 S01
	191	215/45R17	K1c K6f K6k M+S	
	191	225/45R17	K1c K2b K6f K6l K8c M+S	
	77-136	205/50R17	K1c K2b K6f K6l K8c	
	77-136	215/45R17	K1c K6f K6k T87 T88 T91	
	77-136	225/45R17	K1c K2b K6f K6l K8c	

§22 48679*09

Handelsbezeichnung Fahrzeug-Typ ABE/EWG-Nr.	kW-Bereich	Reifen	Reifenbezogene Auflagen und Hinweise	Auflagen und Hinweise
Mazda 3 (III) BL e11*2001/116* 0262*10-.. ab Modell 2013 (FIN: -.MZBM...) - incl. Facelift 2017 (FIN: -.MZBN...)	74-121	205/50R17	K1a K1b K2b K4h K6r	A01 A12 A16 A18 A58 Flh Lim V17 S04
	74-121	205/55R17	K1a K1b K2b K4h K6r	
	74-121	215/50R17	K1c K2b K4h K6r	
	74-121	225/45R17	K1a K1b K2b K4h K6r	
	74-121	225/50R17	K1c K2c K4g K6g K6r	
	74-121	235/45R17	K1c K2b K4h K6r	
Mazda 3 (IV) BP, BPE e13*2007/46*1972*..; e13*2007/46*2249*..	85-137	205/50R17	K1c K2b	A01 A12 A16 A18 A57 Lim MHy V00 V17 Y85 S05
	85-137	205/55R17	K1c K2b	
	85-137	215/50R17	K1c K2b	
	85-137	225/45R17	K1c K2b	
	85-137	225/50R17	K1c K2c K3a K5d K8h	
	85-137	235/45R17	K1c K2b K8h	
	85-137	245/45R17	K1c K2c K3a K5d K8h	
Mazda 323 F BJ, BJD e1*98/14*0094*.., e1*98/14*0181*..	96	205/40R17	K42 K44 K46 K56 T80 T81 T84	A01 A12 A16 A18 V17 S01
	96	215/40R17	K2c K42 K44 K46 K56	
	96	225/35R17	K1c K2c K42 K44 K46 K56 T82 T86	
Mazda 5 (I) CR1 e13*2001/116*0156*.	81-107	205/50R17	K1c K2b K42 T93	A01 A12 A16 A18 B02 V17 S01
	81-107	215/45R17	K1c K42 T91	
	81-107	225/45R17	K1c K2b K42 K44 T90	
Mazda 5 (II) CW, CWE e1*2007/46*0433*.., e13*2007/46*1731*00	85,106,110	205/50R17	K1c K4h K6f K6h K8h T93	A01 A12 A16 A18 A58 V17 S01
	85,106,110	215/45R17	K1c K4h K6f K6h K8h T91	
	85,106,110	225/45R17	K1c K2b K3i K4h K5d K6f K6h K8m T90 T91	
Mazda 6 (I) GG/GY; GG1/GY1 e1*98/14*0188*..; e11*2001/116*0203*.	119-122	205/50R17	K1c K2c K42 M+S	A01 A12 A16 A18 Car Flh Lim V00 V17 S01
	88-108	205/50R17	K1c K2c K42 R37	
	88-122	215/45R17	K1c K2c K42 T87 T88 T91	
	88-122	225/45R17	K1c K2c K42 K56	
	88-122	235/40R17	K1c K2c K42 K44 R70	
	88-191	215/45R17	K1c K2c K42 M+S T87 T88 T91	
Mazda 6 (III) GJ, GH e1*2007/46*1001*.. e1*2001/116* 0448*14-.. - ab Modell 2013 - incl. Facelift 2016 u. 2018	107-141	215/55R17	M+S R37	A12 A16 A18 A57 Car Lim V00 V17 S04
	107-141	215/60R17	M+S R37	
	107-143	225/55R17	A01 K6e	
	107-143	235/50R17	A01 K1a K1b K2b K6e	
	107-143	235/55R17	A01 K1a K1b K2b K5d K6e	
	107-143	245/50R17	A01 K1c K2b K3a K3c K4h K5d K6g K6r	
Mazda 626 (V) GF ww. GF/GW, -/D e1*96/27*0055*.., e1*98/14*0055*.., e1*98/14*0164*..	66-100	205/40R17	K42 T81 T84	A01 A12 A16 A18 V17 S01
	66-100	205/45R17	K42 T84 T88	
	66-100	215/40R17	K1a K2b K42 K44 T83 T87	
	66-100	215/45R17	G18 K1a K2b K41 K42 K44 Z15	
	66-100	245/35R17	K1a K2c K42 K44 R70 T87	
Mazda CX-3 DJ1 e1*2007/46*1335*..	77-115	215/55R17	K1c	A01 A12 A16 A18 A57 Flh S04
	77-115	225/50R17	K1c K2b	
	77-115	225/55R17	K1c K2b	
	77-115	235/50R17	K1c K2b	
	77-115	245/45R17	K1c K2b	

§22 48679*09

Handelsbezeichnung Fahrzeug-Typ ABE/EWG-Nr.	kW-Bereich	Reifen	Reifenbezogene Auflagen und Hinweise	Auflagen und Hinweise
Mazda CX-30 DM e13*2007/46*2041*..	85-143	215/60R17	A94	A16 A18 A57 F23 Flh KMV MHy S05
	85-143	225/55R17	A01 A12 K1c	
	85-143	235/55R17	A01 A12 K1c K2b	
Mazda CX-5 KE, GH e13*2007/46*1247*..; e1*2001/116* 0448*14-..	110-141	225/65R17		A12 A16 A18 S04
	110-141	235/60R17		
	110-141	235/65R17		
	110-141	255/55R17	A01 K1c K2c	
	110-141	255/60R17	A01 K1c K2c	
Mazda CX-5 KF, KFE e13*2007/46*1803*..; e13*2007/46*1832*..	110-143	225/65R17	A91	A16 A18 A57 S05
	110-143	235/60R17	A12	
	110-143	235/65R17	A12	
	110-143	255/55R17	A01 A12 K1c K2c	
	110-143	255/60R17	A01 A12 K1c K2c	
Mazda CX-7 ER, ERE e11*2001/116*0308*. e13*2007/46*1109*..	120-191	235/65R17	K1c K2b M+S	A01 A12 A16 A18 A57 S01
	120-191	255/60R17	K1c K2a K2b K42 M+S	
Mazda MPV LW ww. LWD e1*98/14*0118*.., e1*98/14*0165*..	100	225/50R17	A01 K1c K2b K42 T94	A12 A16 A18 V17 S04
	88-104	235/45R17	A01 K1a K2b T93 T94 T97	
	88-104	245/45R17	A01 K1c K2b K42	
	88-90	205/50R17	T93	
	88-90,104	225/45R17	A01 K2b T93 T94	
Mazda Premacy CP, CPD e1*98/14*0116*.., e1*98/14*0161*..	66-96	205/40R17	K1c K2c K42 K44 T81 T84	A01 A12 A16 A18 V17 S01
	66-96	215/40R17	G19 G30 K1c K2c K42 K44 T83	
	66-96	225/35R17	K1c K2c K42 K44 T82 T86	
Mazda RX8 SE e11*2001/116*0199*.	141,151	225/50R17		A12 A16 A18 B03 S01
	141,151	235/45R17		
	141-170	225/50R17	M+S	
	141-170	235/45R17	M+S	
Mazda Tribute EP, -/R, EP2, -/R e4*98/14* 0044, 0052*.., e13*2001/116* 0090, 0092*.. - mit Radhaus-Verbreiterungen	145,149	235/65R17	X68	A12 A16 A18 B02 KMV S06
	91-149	235/55R17	X67	
	91-149	235/60R17		
	91-149	235/65R17	A01 G68	
	91-149	245/55R17	X67	
	91-149	255/50R17	A01 K2b K42 X67	
	91-149	255/55R17	A01 K2b K42	
	91-149	255/60R17	A01 G68 K2b K42	
Mazda Tribute EP, -/R, EP2, -/R e4*98/14* 0044, 0052*.., e13*2001/116* 0090, 0092*.. - ohne Radhaus-Verbreiterungen	91,110	235/55R17	K2b X67	A01 A12 A16 A18 B02 KOV S06
	91,110	235/60R17	K2b	
	91,110	235/65R17	G68 K2b	
	91,110	245/55R17	K1c K2c X67	
	91,110	255/50R17	K1c K2c K42 X67	
	91,110	255/55R17	K1c K2c K42	
	91,110	255/60R17	G68 K1c K2c K42	
Mitsubishi ASX GA0 e1*2007/46* 0368*00-08	85,86,110	215/60R17	K1c K2b	A01 A12 A16 A18 A57 S01
	85,86,110	225/55R17	K1c K2b	
	85,86,110	235/50R17	K1c K2c K6a	
	85,86,110	235/55R17	K1c K2c K6a	

§22 48679*09

Handelsbezeichnung Fahrzeug-Typ ABE/EWG-Nr.	kW-Bereich	Reifen	Reifenbezogene Auflagen und Hinweise	Auflagen und Hinweise
Mitsubishi ASX GA0 e1*2007/46* 0368*09-20 - ab MJ 2015	84-110	215/60R17	K1c K2b	A01 A12 A16 A18 A57 KOV S01
	84-110	215/65R17	K1c K2b	
	84-110	225/60R17	K1c K2b	
	84-110	235/55R17	K1c K2c	
Mitsubishi ASX GA0 e1*2007/46* 0368*10-20 - ab MJ 2015 - mit Radhaus-Verbreiterungen	84-110	215/60R17	A91	A16 A18 A57 KMV S01
	84-110	215/65R17	A90	
	84-110	225/60R17	A91	
	84-110	235/55R17	A12	
Mitsubishi ASX GA0 e1*2007/46* 0368*21-.. - ab MJ 2020 - mit Radhaus-Verbreiterungen	110	215/60R17	A33	A16 A18 A57 KMV S01
	110	215/65R17	A90	
	110	225/60R17	A90	
	110	235/55R17	A12	
	110	235/60R17	A12	
	110	245/55R17	A01 A12 K6b	
Mitsubishi ASX GA0 e1*2007/46* 0368*21-.. - ab MJ 2020	110	215/60R17	K1a K1b K2b	A01 A12 A16 A18 A57 KOV S01
	110	215/65R17	K1a K1b K2b	
	110	225/60R17	K1c K2a K2b	
	110	235/55R17	K1c K2c	
	110	235/60R17	K1c K2c	
Mitsubishi Eclipse Cross GK0 e1*2007/46*1769*..	109-120	215/60R17	A91	A16 A18 A57 NoP S01
	109-120	215/65R17	A90	
	109-120	225/60R17	A90	
	109-120	235/55R17	A12	
	109-120	235/60R17	A12	
	109-120	245/55R17	A01 A12 K2b K6w	
Mitsubishi Eclipse Cross PHEV GK0 e1*2007/46*1769*.. - Plug-in-Hybrid	72	215/60R17	A91	A16 A18 A56 S01
	72	215/65R17	A90	
	72	225/60R17	A90	
	72	235/55R17	A12	
	72	235/60R17	A12	
	72	245/55R17	A01 A12 K2b K6w	
Mitsubishi Grandis NA0W e1*2001/116*0269*..	100-121	215/55R17	K1c K2b K42	A01 A12 A16 A18 V17 S01
	100-121	225/50R17	K1c K2c K42 T93 T94	
	100-121	235/45R17	K1c K2b K42 T93 T94	
	100-121	235/50R17	K1c K2c K42	
	100-121	245/45R17	K1c K2c K42	
Mitsubishi Lancer (VII) CS0 e1*2001/116*0233*	60-99	205/40R17	K1c K42 K56 T81 T84	A01 A12 A16 A18 Car Sth S01
	60-99	205/45R17	K1c K42 K56	
Mitsubishi Lancer (VIII) CY0 e1*2001/116*0441*.. - Limousine - Sportback	80-110	205/50R17	K1c K42	A01 A12 A16 A18 A58 Flh Lim V17 S01
	80-110	205/55R17	K1c K42	
	80-110	215/50R17	K1c K2a K2b K42	
	80-110	225/45R17	K1c K42	
	80-110	225/50R17	K1c K2c K42	
	80-110	235/45R17	K1c K2a K2b K42	

§22 48679*09

Handelsbezeichnung Fahrzeug-Typ ABE/EWG-Nr.	kW-Bereich	Reifen	Reifenbezogene Auflagen und Hinweise	Auflagen und Hinweise
Mitsubishi Outlander I CUOW e1*2001/116*0227*..	100-148	215/50R17	R37 T90 T91	A12 A16 A18 S01
	100-148	215/55R17		
	100-148	225/50R17	A01 K1c	
Mitsubishi Outlander II CW0, CWB e1*2001/116* 0406*00-16; 0482*00-09 (FIN: JMBX.CW..)	103-130	215/60R17	T96	A12 A16 A18 S01
	103-130	215/65R17		
	103-130	225/60R17		
	103-130	235/55R17		
	103-130	245/55R17	A01 K1a K1b K2b	
Mitsubishi Outlander III CW0 e1*2001/116* 0406*15-.. - ab Modelljahr 2013 - incl. Facelift 2016 (FIN: JMBX.GF..)	108-110	215/60R17	A90 T96	A16 A18 A57 KOV S01
	108-110	215/65R17	A90	
	108-110	225/60R17	A90	
	108-110	235/55R17	A12 T97	
	108-110	235/60R17	A12	
	108-110	245/55R17	A01 A12 K1b	
Mitsubishi Outlander III CW0, GF0 e1*2001/116* 0406*19-..; e1*2007/46*1218*.. - ab Modelljahr 2013 - incl. Facelift 2016 - mit Radhaus-Verbreiterungen	110	215/60R17	A90 T96	A16 A18 A57 KMV S01
	110	215/65R17	A90	
	110	225/60R17	A90	
	110	235/55R17	A12 T97	
	110	235/60R17	A12	
	110	245/55R17	A12	
Mitsubishi OutlanderIII Hybrid CW0 e1*2001/116* 0406*17-.. - incl. Facelift 2016	89-99	215/60R17	A90 T96	A16 A18 A56 KOV S01
	89-99	215/65R17	A90	
	89-99	225/60R17	A90	
	89-99	235/55R17	A12 T97	
	89-99	235/60R17	A12	
	89-99	245/55R17	A01 A12 K1b	
Mitsubishi Pajero Pinin H60W e1*98/14*0123*..	84-95	225/55R17	K1a K2c L02	A01 A12 A16 A18 S01
Mitsubishi Space Runner N50 (Version DR ..) e1*97/27*0103*..	92-110	225/45R17	K1c K2c K42 K56 K90	A01 A12 A16 A18 L02 S01
	92-110	235/45R17	K1c K2c K42 K56 K90	
Mitsubishi Space Wagon N50 (Version DW ..) e1*97/27*0103*..	92-110	225/45R17	K42 K45 K56 T90 T91 T93	A01 A12 A16 A18 S01
	92-110	235/45R17	K1a K2b K42 K45 K56	
Peugeot 4007 V*****, V e2*2001/116*0357*..	115,125	215/60R17	T96	A12 A16 A18 S01
	115,125	225/60R17		
	115,125	235/55R17		
	115,125	245/55R17	A01 K1a K1b K2b	
Peugeot 4008 B e2*2007/46*0115*..	84-110	215/60R17	A90	A16 A18 A57 S01
	84-110	215/65R17	A12	
	84-110	225/60R17	A12	
	84-110	235/55R17	A12	
	84-110	245/55R17	A01 A12 K1b K2b	

§22 48679*09

Allgemeine Hinweise

Im Fahrzeug vorgeschriebene Fahrzeugsysteme, z. B. Reifendruckkontrollsysteme, müssen nach Anbau der Räder funktionsfähig bleiben.

Wird eine in diesem Gutachten aufgeführte Reifengröße verwendet, die nicht bereits in den Fahrzeugpapieren (u. a. Fahrzeugschein, Zulassungsbescheinigung I oder COC-Papier) genannt ist, so sind die Angaben über die Reifengröße in den Fahrzeugpapieren (Fahrzeugschein bzw. -brief, Zulassungsbescheinigung I) durch die Zulassungsstelle berichtigen zu lassen. Diese Berichtigung ist dann nicht erforderlich, wenn die ABE des Sonderrades eine Freistellung von der Pflicht zur Berichtigung der Fahrzeugpapiere enthält.

Die mindestens erforderlichen Geschwindigkeitsbereiche (mit Ausnahme der M+S-Profile) und Tragfähigkeiten der zu verwendenden Reifen sind den Fahrzeugpapieren (Fahrzeugbrief und -schein, Zulassungsbescheinigung I) zu entnehmen. Abschläge der Tragfähigkeit aufgrund der Fahrzeughöchstgeschwindigkeit sind zu berücksichtigen.

Fahrzeughöchst-geschwindigkeit	Tragfähigkeit (%) Geschwindigkeitssymbol (GSY)		
	V	W	Y
210 km/h	100%	100%	100%
220 km/h	97%	100%	100%
230 km/h	94%	100%	100%
240 km/h	91%	100%	100%
250 km/h	-	95%	100%
260 km/h	-	90%	100%
270 km/h	-	85%	100%
280 km/h	-	-	95%
290 km/h	-	-	90%
300 km/h	-	-	85%

Ferner sind nur Reifen einer Bauart und achsweise eines Reifentyps zulässig. Bei Verwendung unterschiedlicher Reifentypen auf Vorder- und Hinterachse sind die Hinweise des Fahrzeug- und / oder Reifenherstellers zu beachten.

Das Fahrwerk und die Bremsaggregate müssen, mit Ausnahme der in der entsprechenden Auflage aufgeführten Umrüstmaßnahmen, dem Serienstand entsprechen. Die Zulässigkeit weiterer Veränderungen ist gesondert zu beurteilen.

Wird das serienmäßige Ersatzrad verwendet, soll mit mäßiger Geschwindigkeit und nicht länger als erforderlich gefahren werden. Es müssen die serienmäßigen Befestigungsteile verwendet werden. Bei Fahrzeugen mit Allradantrieb darf nur ein Ersatzrad mit gleicher Reifengröße bzw. gleichem Abrollumfang verwendet werden.

Die Bezieher der Räder sind darauf hinzuweisen, dass der vom Reifenhersteller vorgeschriebene Reifenfülldruck zu beachten ist.

Spezielle Auflagen und Hinweise

A01 Nach Durchführung der Technischen Änderung ist das Fahrzeug unter Vorlage der vorliegenden ABE unverzüglich einem amtlich anerkannten Sachverständigen oder Prüfer für den Kraftfahrzeugverkehr oder einem Prüfingenieur einer Überwachungsorganisation nach Nummer 4 der Anlage VIIIb zur StVZO zur Durchführung und Bestätigung der in der ABE vorgeschriebenen Änderungsabnahme vorzuführen.

A12 Die Verwendung von Schneeketten ist nicht zulässig.

§22 48679*09

A16 Zum Auswuchten der Räder dürfen an der Felgeninnenseite nur Klebegewichte unterhalb der Felgenschulter angebracht werden. Bei Anbringung der Klebegewichte im Felgenbett ist auf einen Mindestabstand von 2 mm zum Bremssattel bzw. zu den Fahrwerksteilen zu achten.

A18 Es sind nur schlauchlose Reifen zulässig. Werden keine Ventile mit TPMS-Sensoren verwendet, sind ausschließlich Metallschraubventile mit Befestigung von außen, die den Normen DIN, E.T.R.T.O oder Tire and Rim entsprechen, zulässig. Werden Ventile mit TPMS-Sensoren verwendet, so sind die Hinweise und Vorgaben der Hersteller zu beachten. Die Ventile und Sensoren müssen für den vorgeschriebenen Luftdruck und die bauartbedingte Höchstgeschwindigkeit geeignet sein. Die Ventile dürfen nicht über den Felgenrand hinausragen.

A33 Es dürfen nur feingliedrige Schneeketten, die nicht mehr als 12 mm einschließlich Kettenschloss auftragen, an der Vorderachse verwendet werden.

A56 Die Rad-/Reifen-Kombination ist nur zulässig an Fahrzeugausführungen mit Allradantrieb (z.B. 4WD, Quattro, Syncro, 4-Matic, 4x4 u. ä.)

A57 Diese Rad-/Reifen-Kombination(en) ist (sind) zulässig an Fahrzeugausführungen mit Front bzw. Heck-Antrieb und Allradantrieb (z.B. 2WD, 4WD, Quattro, Syncro, 4-Matic, 4x4, u. ä.)

A58 Rad-Reifen-Kombination(en) nicht zulässig an Fahrzeugen mit Allradantrieb.

A90 Es dürfen nur feingliedrige Schneeketten, die nicht mehr als 9 mm einschließlich Kettenschloss auftragen, an den laut Betriebsanleitung dafür vorgesehenen Achsen verwendet werden.

A91 Es dürfen nur feingliedrige Schneeketten, die nicht mehr als 10 mm einschließlich Kettenschloss auftragen, an den laut Betriebsanleitung dafür vorgesehenen Achsen verwendet werden.

A94 Es dürfen nur feingliedrige Schneeketten, die nicht mehr als 7 mm einschließlich Kettenschloss auftragen, an den laut Betriebsanleitung dafür vorgesehenen Achsen verwendet werden.

AuT Aufgrund fehlender Freigängigkeit zur Bremsanlage sind die Räder nicht zulässig an Fahrzeugen mit Bremsscheibendurchmesser 340mm an Achse1.

B02 Vor Montage der Räder sind eventuell vorhandene Zentrierstifte, Befestigungs-Schrauben oder Sicherungsringe an den Anschlussflanschen des Fahrzeugs zu entfernen.

B03 Die Zulässigkeit der Sonderräder ist nicht geprüft für Fahrzeuge, die serienmäßig ausschließlich mit größeren und/oder breiteren Serienrädern für Sommerbereifung (nicht M+S Reifen) ausgerüstet sind (u. a. Fahrzeugschein, Zulassungsbescheinigung I, COC-Papier oder Bedienungsanleitung).

BK1 Nur zulässig für Fahrzeugausführungen mit Bremsscheibendurchmesser 320 mm an Achse 1.

Car Die Rad/Reifen-Kombination ist zulässig für Fahrzeugausführungen der Karosserieform Kombilimousine (Avant, Break, Caravan, Grandtour, Kombi, Sportswagon, T-Modell, Touring, Tourer, Turnier, Variant, …).

Cbo Die Rad-/Reifen-Kombination ist zulässig für Fahrzeugausführungen der Karosserieform Cabrio-Limousine, Roadster.

Cpe Die Rad-/Reifen-Kombination ist zulässig für Fahrzeugausführungen der Karosserieform Coupé.

F23 Rad/Reifen-Kombination nur für Fahrzeugausführungen mit Verbundlenkerhinterachse.

§22 48679*09

F24 Rad/Reifen-Kombination nur für Fahrzeugausführungen mit Viel- bzw. Mehrlenkerhinterachse (Einzelradaufhängung).

Flh Die Rad-/Reifen-Kombination ist zulässig für Fahrzeugausführungen der Karosserieform Schrägheckimousine (Fließheck, 3-türig und 5-türig).

G01 Es ist der Nachweis zu erbringen, dass die Anzeige des Geschwindigkeitsmessers und Wegstreckenzählers innerhalb der Toleranzen (75/443/EWG, ECE-R39, § 57 StVZO) liegt. Wird die Anzeige angeglichen, sind die in den Fahrzeugpapieren (u. a. Fahrzeugschein, Zulassungsbescheinigung I oder COC-Papier) eingetragenen Reifengrößen zu überprüfen.

G15 Bei Fahrzeugen mit ausschließlich 15 Zoll Serien-Bereifung (u. a. Fahrzeugschein, Zulassungsbescheinigung I, COC-Papier oder Bedienungsanleitung), ist der Nachweis zu erbringen, dass die Anzeige des Geschwindigkeitsmessers und Wegstreckenzählers innerhalb der Toleranzen (75/443/EWG, ECE-R39, § 57 StVZO) liegt. Wird die Anzeige angeglichen, sind die in den Fahrzeugpapieren (u. a. Fahrzeugschein, Zulassungsbescheinigung I oder COC-Papier) eingetragenen Reifengrößen zu überprüfen.

G16 Bei Fahrzeugen mit ausschließlich 16 Zoll Serien-Bereifung (u. a. Fahrzeugschein, Zulassungsbescheinigung I, COC-Papier oder Bedienungsanleitung), ist der Nachweis zu erbringen, dass die Anzeige des Geschwindigkeitsmessers und Wegstreckenzählers innerhalb der Toleranzen (75/443/EWG, ECE-R39, § 57 StVZO) liegt. Wird die Anzeige angeglichen, sind die in den Fahrzeugpapieren (u. a. Fahrzeugschein, Zulassungsbescheinigung I oder COC-Papier) eingetragenen Reifengrößen zu überprüfen.

G18 Ist die Reifengröße 185/65R15 keine der serienmäßigen Reifengrößen (u. a. Fahrzeugschein, Zulassungsbescheinigung I, COC-Papier oder Bedienungsanleitung), so ist der Nachweis zu erbringen, dass die Anzeige des Geschwindigkeitsmessers und Wegstreckenzählers innerhalb der Toleranzen (75/443/EWG, ECE-R39, § 57 StVZO) liegt. Wird die Anzeige angeglichen, sind die in den Fahrzeugpapieren (u. a. Fahrzeugschein, Zulassungsbescheinigung I, EG-Genehmigung oder COC-Papier) eingetragenen Reifengrößen zu überprüfen.

G19 Ist die Reifengröße 195/50R16 keine der serienmäßigen Reifengrößen (u. a. Fahrzeugschein, Zulassungsbescheinigung I, COC-Papier oder Bedienungsanleitung), so ist der der Nachweis zu erbringen, dass die Anzeige des Geschwindigkeitsmessers und Wegstreckenzählers innerhalb der Toleranzen (75/443/EWG, ECE-R39, § 57 StVZO) liegt. Wird die Anzeige angeglichen, sind die in den Fahrzeugpapieren (u. a. Fahrzeugschein, Zulassungsbescheinigung I oder COC-Papier) eingetragenen Reifengrößen zu überprüfen.

G30 Ist die Reifengröße 195/60R15 keine der serienmäßigen Reifengrößen (u. a. Fahrzeugschein, Zulassungsbescheinigung I, COC-Papier oder Bedienungsanleitung) , so ist der Nachweis zu erbringen, dass die Anzeige des Geschwindigkeitsmessers und Wegstreckenzählers innerhalb der Toleranzen (75/443/EWG, ECE-R39, § 57 StVZO) liegt. Wird die Anzeige angeglichen, sind die in den Fahrzeugpapieren (u. a. Fahrzeugschein, Zulassungsbescheinigung I oder COC-Papier) eingetragenen Reifengrößen zu überprüfen.

G68 Ist die Reifengröße 235/70R16 keine der serienmäßigen Reifengrößen (u. a. Fahrzeugschein, Zulassungsbescheinigung I, COC-Papier oder Bedienungsanleitung), so ist der Nachweis zu erbringen, dass die Anzeige des Geschwindigkeitsmessers und Wegstreckenzählers innerhalb der Toleranzen (75/443/EWG, ECE-R39, § 57 StVZO) liegt. Wird die Anzeige angeglichen, sind die in den Fahrzeugpapieren (u. a. Fahrzeugschein, Zulassungsbescheinigung I oder COC-Papier) eingetragenen Reifengrößen zu überprüfen.

§22 48679*09

G73 Ist 18 Zoll keine Serien-Bereifung (u. a. Fahrzeugschein, Zulassungsbescheinigung I, COC-Papier oder Bedienungsanleitung), so ist der Nachweis zu erbringen, dass die Anzeige des Geschwindigkeitsmessers und Wegstreckenzählers innerhalb der Toleranzen (75/443/EWG, ECE-R39, § 57 StVZO) liegt. Wird die Anzeige angeglichen, sind die in den Fahrzeugpapieren (u. a. Fahrzeugschein, Zulassungsbescheinigung I oder COC-Papier) eingetragenen Reifengrößen zu überprüfen.

G80 Ist die Reifengröße 225/45R18 keine der serienmäßigen Reifengrößen (u. a. Fahrzeugschein, Zulassungsbescheinigung I, COC-Papier oder Bedienungsanleitung), so ist der Nachweis zu erbringen, dass die Anzeige des Geschwindigkeitsmessers und Wegstreckenzählers innerhalb der Toleranzen (75/443/EWG, ECE-R39, § 57 StVZO) liegt. Wird die Anzeige angeglichen, sind die in den Fahrzeugpapieren (u. a. Fahrzeugschein, Zulassungsbescheinigung I oder COC-Papier) eingetragenen Reifengrößen zu überprüfen.

HK1 An Achse 1 ist durch Nacharbeiten der Radhausausschnittkanten oder durch Einbau eines Federwegsbegrenzers, Stärke 10 mm (KIA-Teile-Nr. ZK3F037501) eine ausreichende Freigängigkeit der Rad-Reifenkombination herzustellen.

K1a Die Radabdeckung an Achse 1 ist durch Ausstellen der Frontschürze und des Kotflügels oder durch Anbau von dauerhaft befestigten Karosserieteilen im Bereich 0° bis 30° vor Radmitte herzustellen. Die gesamte Breite der Rad-/Reifenkombination muss, unter Beachtung des maximal möglichen Betriebsmaßes des Reifens (1,04-fache der Nennbreite des Reifens), in dem oben genannten Bereich abgedeckt sein.

K1b Die Radabdeckung an Achse 1 ist durch Ausstellen des Kotflügels oder durch Anbau von dauerhaft befestigten Karosserieteilen im Bereich 0° bis 50° hinter Radmitte herzustellen. Die gesamte Breite der Rad-/Reifenkombination muss, unter Beachtung des maximal möglichen Betriebsmaßes des Reifens (1,04-fache der Nennbreite des Reifens), in dem oben genannten Bereich abgedeckt sein.

K1c Die Radabdeckung an Achse 1 ist durch Ausstellen der Frontschürze und des Kotflügels oder durch Anbau von dauerhaft befestigten Karosserieteilen im Bereich 30° vor bis 50° hinter Radmitte herzustellen. Die gesamte Breite der Rad-/Reifenkombination muss, unter Beachtung des maximal möglichen Betriebsmaßes des Reifens (1,04-fache der Nennbreite des Reifens), in dem oben genannten Bereich abgedeckt sein.

K27 An Achse 1 ist durch Nacharbeit der Befestigung des Kunststoffinnenkotflügels an der Bördelkante eine ausreichende Freigängigkeit der Rad-/ Reifenkombination herzustellen.

K2a Die Radabdeckung an Achse 2 ist durch Ausstellen des Kotflügels oder durch Anbau von dauerhaft befestigten Karosserieteilen im Bereich 0° bis 30° vor Radmitte herzustellen. Die gesamte Breite der Rad-/Reifenkombination muss, unter Beachtung des maximal möglichen Betriebsmaßes des Reifens (1,04-fache der Nennbreite des Reifens), in dem oben genannten Bereich abgedeckt sein.

K2b Die Radabdeckung an Achse 2 ist durch Ausstellen der Heckschürze und des Kotflügels oder durch Anbau von dauerhaft befestigten Karosserieteilen im Bereich 0° bis 50° hinter Radmitte herzustellen. Die gesamte Breite der Rad-/Reifenkombination muss, unter Beachtung des maximal möglichen Betriebsmaßes des Reifens (1,04-fache der Nennbreite des Reifens), in dem oben genannten Bereich abgedeckt sein.

K2c Die Radabdeckung an Achse 2 ist durch Ausstellen der Heckschürze und des Kotflügels oder durch Anbau von dauerhaft befestigten Karosserieteilen im Bereich 30° vor bis 50° hinter Radmitte herzustellen. Die gesamte Breite der Rad-/Reifenkombination muss, unter Beachtung des maximal möglichen Betriebsmaßes des Reifens (1,04-fache der Nennbreite des Reifens), in dem oben genannten Bereich abgedeckt sein.

§22 48679*09

K3a An Achse 1 sind die Schrauben zur Befestigung der Radhausinnenverkleidung an den Radhausausschnittkanten (100 mm hinter Radmitte) zu entfernen und die Befestigungslasche vollständig nach oben zu biegen. Die Radhausinnenverkleidungen sind anschließend dauerhaft neu zu befestigen.

K3c An Achse 1 sind die Schrauben zur Befestigung der Radhausinnenverkleidung an den Radhausausschnittkanten (100 mm vor Radmitte) zu entfernen und die Befestigungslasche vollständig nach oben zu biegen. Die Radhausinnenverkleidungen sind anschließend dauerhaft neu zu befestigen.

K3f An Achse 1 sind die Schrauben zur Befestigung der Radhausinnenverkleidung an den Radhausausschnittkanten (200-250mm hinter Radmitte) zu entfernen und die Befestigungslasche vollständig noch oben zu biegen. Die Radhausinnenverkleidungen sind nachzuarbeiten (z.B. Erwärmen oder Ausschneiden) und dauerhaft zu befestigen.

K3i An Achse 1 ist die Radhausinnenverkleidung an der Radhausausschnittkante auszuschneiden bzw. um 5 mm zu kürzen und anschließend dauerhaft neu zu befestigen.

K3s An Achse 1 ist die Spritzwand bzw. die Radhausinnenverkleidung hinter Radmitte an den dahinterliegenden Rahmenfalz anzulegen und dauerhaft zu befestigen.

K41 An Achse 1 ist durch Nacharbeiten der Radhausausschnittkanten eine ausreichende Freigängigkeit der Rad-Reifenkombination herzustellen.

K42 An Achse 2 ist durch Nacharbeiten der Radhausausschnittkanten eine ausreichende Freigängigkeit der Rad-Reifenkombination herzustellen.

K44 An Achse 2 ist durch Aufweiten der Kotflügel bzw. inneren Seitenteile eine ausreichende Freigängigkeit der Rad-Reifenkombination herzustellen.

K45 An Achse 1 ist durch Nacharbeiten der Radhausinnenkotflügel, Kunststoffeinsätze bzw. deren Befestigungsteile eine ausreichende Freigängigkeit der Rad-Reifenkombination herzustellen. Ein evtl. vorhandener Spritzschutz für den Ansaugweg des Luftfilters muss erhalten bleiben.

K46 An Achse 2 ist durch Nacharbeiten der Radhausinnenkotflügel, Kunststoffeinsätze bzw. deren Befestigungsteile eine ausreichende Freigängigkeit der Rad-Reifenkombination herzustellen.

K4g An Achse 2 ist die Radhausinnenverkleidung am Übergang von der Radhausausschnittkante zur Heckschürze auszuschneiden bzw. um 10 mm zu kürzen.

K4h An Achse 2 ist die Radhausinnenverkleidung am Übergang von der Radhausausschnittkante zur Heckschürze auszuschneiden bzw. um 5 mm zu kürzen.

K4i An Achse 2 ist die Radhausinnenverkleidung an der Radhausausschnittkante auszuschneiden bzw. um 5 mm zu kürzen und anschließend dauerhaft neu zu befestigen.

K56 Durch Nacharbeit der Heckschürze am Übergang zum Radhausausschnitt ist eine ausreichende Freigängigkeit der Rad-Reifenkombination herzustellen.

K5a An Achse 1 sind die Radhausausschnittkanten im Bereich 100 mm vor bis 100 mm hinter Radmitte vollständig umzulegen.

K5b An Achse 1 sind die Radhausausschnittkanten im Bereich 150 mm vor bis 150 mm hinter Radmitte vollständig umzulegen.

§22 48679*09

K5c An Achse 1 sind die Radhausausschnittkanten im Bereich 100 mm vor bis 200 mm hinter Radmitte vollständig umzulegen.

K5d An Achse 1 sind die Radhausausschnittkanten im Bereich 200 mm vor bis 200 mm hinter Radmitte vollständig umzulegen.

K5f An Achse 1 sind die Radhausausschnittkanten im Bereich 150 mm vor bis 300 mm hinter Radmitte vollständig umzulegen.

K5i An Achse 1 sind die in das Radhaus ragenden Kanten der Frontschürze auf einer Länge von 100 mm bis auf die Innenkontur des umgelegten Radlaufes folgend zu kürzen.

K5k An Achse 1 ist die Befestigungslasche der Frontschürze am Übergang zur Radhausausschnittkante um 5 mm zu kürzen oder um das gleiche Maß nach vorne/oben zu biegen.

K5w An Achse 1 sind die Kunststoff-Radhausausschnittkanten im Bereich 200 mm vor bis 200 mm hinter Radmitte um 5 mm auszuschneiden bzw. zu kürzen.

K66 Durch Nacharbeiten der Radhausinnenwand bzw. der Verkleidung an Achse 2 ist eine ausreichende Freigängigkeit der Rad-/Reifen-Kombination herzustellen.

K6a An Achse 2 sind die Radhausausschnittkanten im Bereich 100 mm vor bis 100 mm hinter Radmitte vollständig umzulegen.

K6b An Achse 2 sind die Radhausausschnittkanten im Bereich 150 mm vor bis 150 mm hinter Radmitte vollständig umzulegen.

K6e An Achse 2 sind die Radhausausschnittkanten im Bereich 300 mm vor bis 100 mm vor Radmitte vollständig umzulegen.

K6f An Achse 2 sind die Radhausausschnittkanten im Bereich 300 mm vor bis 150 mm nach Radmitte vollständig umzulegen.

K6g An Achse 2 ist die Befestigungslasche der Heckschürze am Übergang zur Radhausausschnittkante um 5 mm zu kürzen oder um das gleiche Maß nach hinten/oben zu biegen.

K6h An Achse 2 ist die Befestigungslasche der Heckschürze am Übergang zur Radhausausschnittkante um 10 mm zu kürzen oder um das gleiche Maß nach hinten/oben zu biegen. Die Befestigungsschraube ist soweit wie möglich nach hinten zu versetzen.

K6i An Achse 2 sind die in das Radhaus ragenden Kanten der Heckschürze auf einer Länge von 100 mm bis auf die Innenkontur des umgelegten Radlaufes folgend zu kürzen.

K6j An Achse 2 sind die Radhausausschnittkanten am Übergang zur Heckschürze vollständig umzulegen.

K6k An Achse 2 ist die Heckschürze einschließlich Innenverkleidung am Übergang zur Radhausausschnittkante um 5 mm auszustellen.

K6l An Achse 2 ist die Heckschürze einschließlich Innenverkleidung am Übergang zur Radhausausschnittkante um 10 mm auszustellen.

K6r An Achse 2 sind die Radhausausschnittkanten im Bereich 300mm vor bis 200mm nach Radmitte vollständig umzulegen.

§22 48679*09

K6w An Achse 2 sind die Kunststoff-Radhausausschnittkanten im Bereich 200 mm vor bis 200 mm hinter Radmitte um 5 mm auszuschneiden bzw. zu kürzen.

K6x An Achse 2 sind die Kunststoff-Radhausausschnittkanten im Bereich 200 mm vor bis 200 mm hinter Radmitte um 10 mm auszuschneiden bzw. zu kürzen.

K6y An Achse 2 sind die Kunststoff-Radhausausschnittkanten im Bereich 300 mm vor bis 200 mm hinter Radmitte vollständig auszuschneiden bzw. zu kürzen.

K7a An Achse 1 sind die Radhausausschnittkanten im Bereich 100 mm vor bis 100 mm hinter Radmitte um 5 mm aufzuweiten.

K7i An Achse 1 sind die Radhausausschnittkanten im Bereich 200 mm vor bis 200 mm hinter Radmitte um 10 mm aufzuweiten.

K8c An Achse 2 sind die Radhausausschnittkanten im Bereich 200 mm vor bis 100 mm hinter Radmitte um 5 mm aufzuweiten.

K8e An Achse 2 sind die Radhausausschnittkanten im Bereich 200 mm vor bis 200 mm hinter Radmitte um 5 mm aufzuweiten.

K8h An Achse 2 sind die Radhausausschnittkanten im Bereich 300 mm vor bis 200 mm hinter Radmitte um 5 mm aufzuweiten.

K8i An Achse 2 sind die Radhausausschnittkanten im Bereich 200 mm vor bis 200 mm hinter Radmitte um 10 mm aufzuweiten.

K8m An Achse 2 sind die Radhausausschnittkanten im Bereich 300 mm vor bis 200 mm hinter Radmitte um 10 mm aufzuweiten.

K8x An Achse 2 sind die Radhausausschnittkanten im Bereich der hinteren Türkante (200 mm vor Radmitte) um 5 mm aufzuweiten.

K90 Auf ausreichenden Abstand der Rad-Reifen-Kombination zum Tankeinfüllrohr/Aktivkohlefilter bzw. dessen Kunststoffverkleidung ist zu achten.

KMV Betrifft nur Fahrzeugvarianten mit serienmäßigen Kunststoffverbreiterungen bzw. mit zusätzlichen Kotflügelverbreiterungen (Radlaufleisten).

KOV Betrifft nur Fahrzeugvarianten ohne serienmäßige Kunststoffverbreiterungen bzw. ohne zusätzliche Kotflügelverbreiterungen (Radlaufleisten).

L02 Durch Begrenzung des Lenkeinschlages ist eine ausreichende Freigängigkeit der Rad- / Reifenkombination herzustellen.

Lim Die Rad-/Reifen-Kombination ist zulässig für Fahrzeugausführungen der Karosserieform Limousine.

M+S Diese Reifengröße ist nur zulässig als M+S-Bereifung.

MHy Auch zulässig für Fahrzeugausführungen mit Hybridantrieb (Hybridelektrofahrzeug).

MpH Auch zulässig für Fahrzeugausführungen mit Hybridantrieb (Hybridelektrofahrzeug; HEV), incl. Plug-in-Hybrid Fahrzeuge bzw. extern aufladbare Hybrid-Elektro-Fahrzeuge (PHEV bzw. OVC-HEV).

NoE Nicht für "reines" Elektrofahrzeug (Battery Electric Vehicle "BEV").

§22 48679*09

NoH Nicht für Hybrid-Fahrzeuge bzw. Fahrzeugausführungen mit Hybridantrieb (Hybridelektrofahrzeug).

NoP Nicht für Plug-in Hybrid-Fahrzeuge bzw. extern aufladbare Hybrid-Elektro-Fahrzeuge (PHEV bzw. OVC-HEV).

R03 Diese Reifengröße ist nur an Achse 2 zulässig.

R37 Diese Reifengröße ist nicht geprüft für Fahrzeuge, die serienmäßig ausschließlich mit größeren und/oder breiteren Reifengrößen (u. a. Fahrzeugschein, Zulassungsbescheinigung I, COC-Papier oder Bedienungsanleitung) ausgerüstet sind.

R64 Diese Reifengröße ist nur zulässig bei Fahrzeugen mit serienmäßiger Reifengröße 215/65R16, 215/60R17 oder 215/55R18 (u. a. Fahrzeugschein, Zulassungsbescheinigung I, COC-Papier oder Bedienungsanleitung).

R70 Für das Fahrzeug ist die Reifengröße auf der im Gutachten genannten Radgröße durch den Reifenhersteller zu bestätigen. Diese Bestätigung ist vom Führer des Fahrzeugs mitzuführen.

Rld Diese Rad- / Reifenkombination ist nur zulässig an Fahrzeugen mit Serienbereifung 225/55R17 in Verbindung mit der Serienradgröße 8Jx17 ET35 (u. a. Fahrzeugschein, Zulassungsbescheinigung I, COC-Papier oder Bedienungsanleitung).

S01 Zur Befestigung der Räder dürfen nur die mitgelieferten Befestigungsmittel Nr. S01 (siehe Seite 1) verwendet werden.

S02 Zur Befestigung der Räder dürfen nur die mitgelieferten Befestigungsmittel Nr. S02 (siehe Seite 1) verwendet werden.

S03 Zur Befestigung der Räder dürfen nur die mitgelieferten Befestigungsmittel Nr. S03 (siehe Seite 1) verwendet werden.

S04 Zur Befestigung der Räder dürfen nur die mitgelieferten Befestigungsmittel Nr. S04 (siehe Seite 1) verwendet werden.

S05 Zur Befestigung der Räder dürfen nur die mitgelieferten Befestigungsmittel Nr. S05 (siehe Seite 1) verwendet werden.

S06 Zur Befestigung der Räder dürfen nur die mitgelieferten Befestigungsmittel Nr. S06 (siehe Seite 1) verwendet werden.

S07 Zur Befestigung der Räder dürfen nur die mitgelieferten Befestigungsmittel Nr. S07 (siehe Seite 1) verwendet werden.

S08 Zur Befestigung der Räder dürfen nur die mitgelieferten Befestigungsmittel Nr. S08 (siehe Seite 1) verwendet werden.

Sth Die Rad-/Reifen-Kombination ist zulässig für Fahrzeugausführungen der Karosserieform Stufenheck.

T80 Reifen (LI 80) nur zulässig für Fahrzeuge mit zul. Achslasten bis 900 kg (Fzg.-Schein, Ziff. 16 bzw. Zulassungsbescheinigung Feld 8). Abschläge der Tragfähigkeit aufgrund der Bauartbedingten Höchstgeschwindigkeit (Fzg.-Schein, Ziff. 6 bzw. Zulassungsbescheinigung Feld T) sind zu berücksichtigen.

§22 48679*09

T81 Reifen (LI 81) nur zulässig für Fahrzeuge mit zul. Achslasten bis 924 kg (Fzg.-Schein, Ziff. 16 bzw. Zulassungsbescheinigung Feld 8). Abschläge der Tragfähigkeit aufgrund der Bauartbedingten Höchstgeschwindigkeit (Fzg.-Schein, Ziff. 6 bzw. Zulassungsbescheinigung Feld T) sind zu berücksichtigen.

T82 Reifen (LI 82) nur zulässig für Fahrzeuge mit zul. Achslasten bis 950 kg (Fzg.-Schein, Ziff. 16 bzw. Zulassungsbescheinigung Feld 8). Abschläge der Tragfähigkeit aufgrund der Bauartbedingten Höchstgeschwindigkeit (Fzg.-Schein, Ziff. 6 bzw. Zulassungsbescheinigung Feld T) sind zu berücksichtigen.

T83 Reifen (LI 83) nur zulässig für Fahrzeuge mit zul. Achslasten bis 974 kg (Fzg.-Schein, Ziff. 16 bzw. Zulassungsbescheinigung Feld 8). Abschläge der Tragfähigkeit aufgrund der Bauartbedingten Höchstgeschwindigkeit (Fzg.-Schein, Ziff. 6 bzw. Zulassungsbescheinigung Feld T) sind zu berücksichtigen.

T84 Reifen (LI 84) nur zulässig für Fahrzeuge mit zul. Achslasten bis 1000 kg (Fzg.-Schein, Ziff. 16 bzw. Zulassungsbescheinigung Feld 8). Abschläge der Tragfähigkeit aufgrund der Bauartbedingten Höchstgeschwindigkeit (Fzg.-Schein, Ziff. 6 bzw. Zulassungsbescheinigung Feld T) sind zu berücksichtigen.

T86 Reifen (LI 86) nur zulässig für Fahrzeuge mit zul. Achslasten bis 1060 kg (Fzg.-Schein, Ziff. 16 bzw. Zulassungsbescheinigung Feld 8). Abschläge der Tragfähigkeit aufgrund der Bauartbedingten Höchstgeschwindigkeit (Fzg.-Schein, Ziff. 6 bzw. Zulassungsbescheinigung Feld T) sind zu berücksichtigen.

T87 Reifen (LI 87) nur zulässig für Fahrzeuge mit zul. Achslasten bis 1090 kg (Fzg.-Schein, Ziff. 16 bzw. Zulassungsbescheinigung Feld 8). Abschläge der Tragfähigkeit aufgrund der Bauartbedingten Höchstgeschwindigkeit (Fzg.-Schein, Ziff. 6 bzw. Zulassungsbescheinigung Feld T) sind zu berücksichtigen.

T88 Reifen (LI 88) nur zulässig für Fahrzeuge mit zul. Achslasten bis 1120 kg (Fzg.-Schein, Ziff. 16 bzw. Zulassungsbescheinigung Feld 8). Abschläge der Tragfähigkeit aufgrund der Bauartbedingten Höchstgeschwindigkeit (Fzg.-Schein, Ziff. 6 bzw. Zulassungsbescheinigung Feld T) sind zu berücksichtigen.

T89 Reifen (LI 89) nur zulässig für Fahrzeuge mit zul. Achslasten bis 1160 kg (Fzg.-Schein, Ziff. 16 bzw. Zulassungsbescheinigung Feld 8). Abschläge der Tragfähigkeit aufgrund der Bauartbedingten Höchstgeschwindigkeit (Fzg.-Schein, Ziff. 6 bzw. Zulassungsbescheinigung Feld T) sind zu berücksichtigen.

T90 Reifen (LI 90) nur zulässig für Fahrzeuge mit zul. Achslasten bis 1200 kg (Fzg.-Schein, Ziff. 16 bzw. Zulassungsbescheinigung Feld 8). Abschläge der Tragfähigkeit aufgrund der Bauartbedingten Höchstgeschwindigkeit (Fzg.-Schein, Ziff. 6 bzw. Zulassungsbescheinigung Feld T) sind zu berücksichtigen.

T91 Reifen (LI 91) nur zulässig für Fahrzeuge mit zul. Achslasten bis 1230 kg (Fzg.-Schein, Ziff. 16 bzw. Zulassungsbescheinigung Feld 8). Abschläge der Tragfähigkeit aufgrund der Bauartbedingten Höchstgeschwindigkeit (Fzg.-Schein, Ziff. 6 bzw. Zulassungsbescheinigung Feld T) sind zu berücksichtigen.

T93 Reifen (LI 93) nur zulässig für Fahrzeuge mit zul. Achslasten bis 1300 kg (Fzg.-Schein, Ziff. 16 bzw. Zulassungsbescheinigung Feld 8). Abschläge der Tragfähigkeit aufgrund der Bauartbedingten Höchstgeschwindigkeit (Fzg.-Schein, Ziff. 6 bzw. Zulassungsbescheinigung Feld T) sind zu berücksichtigen.

§22 48679*09

T94 Reifen (LI 94) nur zulässig für Fahrzeuge mit zul. Achslasten bis 1340 kg (Fzg.-Schein, Ziff. 16 bzw. Zulassungsbescheinigung Feld 8). Abschläge der Tragfähigkeit aufgrund der Bauartbedingten Höchstgeschwindigkeit (Fzg.-Schein, Ziff. 6 bzw. Zulassungsbescheinigung Feld T) sind zu berücksichtigen.

T95 Reifen (LI 95) nur zulässig für Fahrzeuge mit zul. Achslasten bis 1380 kg (Fzg.-Schein, Ziff. 16 bzw. Zulassungsbescheinigung Feld 8). Abschläge der Tragfähigkeit aufgrund der Bauartbedingten Höchstgeschwindigkeit (Fzg.-Schein, Ziff. 6 bzw. Zulassungsbescheinigung Feld T) sind zu berücksichtigen.

T96 Reifen (LI 96) nur zulässig für Fahrzeuge mit zul. Achslasten bis 1420 kg (Fzg.-Schein, Ziff. 16 bzw. Zulassungsbescheinigung Feld 8). Abschläge der Tragfähigkeit aufgrund der Bauartbedingten Höchstgeschwindigkeit (Fzg.-Schein, Ziff. 6 bzw. Zulassungsbescheinigung Feld T) sind zu berücksichtigen.

T97 Reifen (LI 97) nur zulässig für Fahrzeuge mit zul. Achslasten bis 1460 kg (Fzg.-Schein, Ziff. 16 bzw. Zulassungsbescheinigung Feld 8). Abschläge der Tragfähigkeit aufgrund der Bauartbedingten Höchstgeschwindigkeit (Fzg.-Schein, Ziff. 6 bzw. Zulassungsbescheinigung Feld T) sind zu berücksichtigen.

T98 Reifen (LI 98) nur zulässig für Fahrzeuge mit zul. Achslasten bis 1500 kg (Fzg.-Schein, Ziff. 16 bzw. Zulassungsbescheinigung Feld 8). Abschläge der Tragfähigkeit aufgrund der Bauartbedingten Höchstgeschwindigkeit (Fzg.-Schein, Ziff. 6 bzw. Zulassungsbescheinigung Feld T) sind zu berücksichtigen.

T99 Reifen (LI 99) nur zulässig für Fahrzeuge mit zul. Achslasten bis 1550 kg (Fzg.-Schein, Ziff. 16 bzw. Zulassungsbescheinigung Feld 8). Abschläge der Tragfähigkeit aufgrund der Bauartbedingten Höchstgeschwindigkeit (Fzg.-Schein, Ziff. 6 bzw. Zulassungsbescheinigung Feld T) sind zu berücksichtigen.

V00 Unterschiedliche Reifengrößen auf Vorder- und Hinterachse sind nicht zulässig für Fahrzeugausführungen mit Allradantrieb (z.B. AWD, 4-Matic, Syncro, 4x4,...).

V17 Bei Verwendung verschiedener Reifengrößen an Vorder- und Hinterachse sind folgende Reifenkombinationen, sofern die Reifengrößen in der Spalte "Reifen" aufgeführt sind, möglich:

	Vorderachse	Hinterachse
Nr. 1	195/40R17	215/35R17
Nr. 2	195/45R17	215/40R17
Nr. 3	205/40R17	225/35R17
Nr. 4	205/45R17	235/40R17
Nr. 5	205/50R17	225/45R17, 235/45R17, 245/40R17, 255/40R17
Nr. 6	205/55R17	225/50R17
Nr. 7	215/40R17	245/35R17
Nr. 8	215/45R17	235/40R17, 245/40R17
Nr. 9	215/50R17	235/45R17, 245/45R17, 275/40R17
Nr. 10	215/55R17	235/50R17
Nr. 11	225/45R17	245/40R17, 255/40R17
Nr. 12	225/50R17	245/45R17, 255/45R17
Nr. 13	225/55R17	245/50R17, 255/50R17
Nr. 14	235/45R17	255/40R17, 265/40R17
Nr. 15	235/50R17	255/45R17
Nr. 16	235/55R17	255/50R17
Nr. 17	235/60R17	255/55R17
Nr. 18	245/45R17	265/40R17, 275/40R17
Nr. 19	255/45R17	285/40R17

§22 48679*09

Es sind nur Reifen eines Herstellers und achsweise eines Profiltyps zulässig, für die der Reifen- oder Fahrzeughersteller die Eignung für das jeweilige Fahrzeug bestätigt. Diese Bestätigung ist vom Führer des Fahrzeugs mitzuführen.

X45 Diese Reifengröße ist zulässig bei Fahrzeugen mit serienmäßiger Reifengröße 225/70R15 oder 225/65R16 (u. a. Fahrzeugschein, Zulassungsbescheinigung I, COC-Papier oder Bedienungsanleitung).

X67 Diese Reifengröße ist zulässig bei Fahrzeugen mit serienmäßiger Reifengröße 215/70R16 (u.a. Fahrzeugschein, Zulassungsbescheinigung I, COC-Papier oder Bedienungsanleitung).

X68 Diese Reifengröße ist nur zulässig bei Fahrzeugen mit serienmäßiger Reifengröße 235/70R16 (u.a. Fahrzeugschein, Zulassungsbescheinigung I, COC-Papier oder Bedienungsanleitung).

X88 Diese Reifengröße ist nicht zulässig bei Fahrzeugen mit 18-Zoll-Serien-Reifengrößen (u. a. Fahrzeugschein, Zulassungsbescheinigung I, COC-Papier oder Bedienungsanleitung).

Y84 Die Rad-/Reifen-Kombination ist zulässig für 3-türige Fahrzeugausführungen der Karosserieform Fließheck.

Y85 Die Rad-/Reifen-Kombination ist zulässig für 5-türige Fahrzeugausführungen der Karosserieform Schrägheckklimousine (Fließheck).

Z15 Diese Rad-Reifen-Kombinationen sind zulässig bei Fahrzeugen mit 15-Zoll-Serien-Reifengrößen (u.a. Fahrzeugschein, Zulassungsbescheinigung I, COC-Papier oder Bedienungsanleitung).

Z16 Diese Rad-Reifen-Kombinationen sind zulässig bei Fahrzeugen mit 16-Zoll-Serien-Reifengrößen (u.a. Fahrzeugschein, Zulassungsbescheinigung I, COC-Papier oder Bedienungsanleitung).

Z17 Diese Rad-Reifen-Kombinationen sind zulässig bei Fahrzeugen mit 17-Zoll-Serien-Reifengrößen (u.a. Fahrzeugschein, Zulassungsbescheinigung I, COC-Papier oder Bedienungsanleitung).

Prüfort und Prüfdatum

Die Verwendungsprüfung fand am 16. November 2021 in Lambsheim statt.

Prüfergebnis

Aufgrund der durchgeführten Prüfungen bestehen keine technischen Bedenken o.g. Sonderräder unter Beachtung der Auflagen und Hinweise zu verwenden.

Die in diesem Gutachten aufgeführten Fahrzeugtypen entsprechen auch nach der Umrüstung den heute gültigen Vorschriften der StVZO. Das Gutachten verliert seine Gültigkeit, wenn sich entsprechende Bauvorschriften der StVZO ändern oder an den Kraftfahrzeugen Änderungen eintreten, die die Begutachtungspunkte beeinflussen.

§22 48679*09

Das Gutachten umfasst Blatt 1 bis 25 und gilt für Sonderräder ab Herstellungsdatum November 2011.

Der Technische Dienst Typprüfstelle Fahrzeuge/Fahrzeugteile der TÜV Rheinland Kraftfahrt GmbH, Am Grauen Stein, 51105 Köln ist mit seinem Ingenieurzentrum Technologiezentrum Typprüfstelle, Lambsheim für die angewendeten Prüfverfahren vom Kraftfahrt-Bundesamt entsprechend EG-FGV für das Typgenehmigungsverfahren des KBA unter der Nummer KBA-P 00010-96 benannt.

Lambsheim, 16. November 2021

Technischer Dienst TÜVRheinland Typprüfstelle Fahrzeuge/Fahrzeugteile

Wagner

00380312.DOC

§22 48679*09

Auftraggeber
Gewe Reifengroßhandel GmbH
Hans Geiger Straße 15
D-67661 Kaiserslautern
QM-Nr. 49 02 0160905

Prüfgegenstand PKW-Sonderrad
Modell AS2
Typ AS2-7517
Radgröße 7,5Jx17H2
Zentrierart Mittenzentrierung

Aus-führung	Kennzeichnung Rad/ Zentrierring	Lochzahl/ Loch-kreis- (mm)/ Mit-tenloch-ø (mm)	Einpress-tiefe (mm)	Rad-last (kg)	Abrollumfang (mm)
W4	AS2-7517 W4 / Ø72,5 / Ø67,1	5/114,3/67,1	45	730	2150

Kennzeichnungen
KBA-Nummer 48679
Herstellerzeichen TEC
Radtyp und Ausführung AS2-7517 (s.o.)
Radgröße 7,5Jx17H2
Einpresstiefe ET (s.o.)
Herstelldatum Monat und Jahr

Befestigungsmittel

Nr.	Art der Befestigungsmittel	Bund	Anzugsmoment (Nm)	Schaftlänge (mm)
S01	Mutter M12x1,5	Kegel 60°	110	-
S02	Mutter M12x1,5	Kegel 60°	125	-
S03	Mutter M12x1,5	Kegel 60°	130	-
S04	Mutter M12x1,5	Kegel 60°	140	-
S05	Mutter M12x1,5	Kegel 60°	135	-
S06	Mutter M12x1,5 (D6sp)	Kegel 60°	125	-
S07	Mutter M12x1,5 (offen)	Kegel 60°	125	-

Prüfungen

Entsprechend den Kriterien des VdTÜV Merkblattes 751 (in der jeweils gültigen Fassung) wurden an den im Verwendungsbereich aufgeführten Fahrzeugen Anbau-, Freigängigkeits- und Handlingsprüfungen durchgeführt.

Verwendungsbereich

Hersteller
Citroen
Ford
Hyundai
Kia
Mazda
Mitsubishi
Peugeot

Spurverbreiterung innerhalb 2%

§22 48679*09

Handelsbezeichnung Fahrzeug-Typ ABE/EWG-Nr.	kW-Bereich	Reifen	Reifenbezogene Auflagen und Hinweise	Auflagen und Hinweise
Citroen C4 Aircross B e2*2007/46*0117*..	84-110	215/60R17		A12 A16 A18 A57 S01
	84-110	215/65R17		
	84-110	225/60R17		
Ford Maverick /Esc. 1EZ, -/R; 1N2, -/R e4*98/14* 0043,0051*.., e13*2001/116* 0091,0093*..	145	235/65R17	X68	A12 A16 A18 B02 S05
	91	235/60R17	A01 G15	
	91-149	235/55R17	X45 X67	
	91-149	235/60R17	X67 X68	
	91-149	235/65R17	A01 G68	
	91-149	245/55R17	X45 X67	
Hyundai Coupe GK e11*98/14*0186*..	77-123	215/45R17		A12 A16 A18 S01
Hyundai i30 /-cw FD, FDH e11*2001/116*0313*. e11*2001/116*0343*. e11*2007/46*0225*..	66-105	205/50R17	A01 K1a K1b K2b K56	A12 A16 A18 Car Flh V17 S01
	66-105	215/45R17	T87	
	66-105	225/45R17	A01 K1a K1b K2b K56	
Hyundai i30 /-cw GDH, GDH-HME e11*2007/46*0337*..; e11*2007/46*0338*..; e13*2007/46*1604*.. - incl. Facelift 2015	66-100	205/50R17	A01 K2b K6g	A12 A16 A18 A58 Car Cpe Flh V17 S01
	66-100	215/45R17		
	66-100	225/45R17	A01 K2b K6g	
Hyundai i30 /-cw PDE e11*2007/46*3807*..; e5*2007/46*1075*.. - incl. Facelift 2020	70-118	205/50R17	A01 K1a K1b	A12 A16 A18 A58 Car F24 Flh NoP V17 S06
	70-118	215/45R17		
	70-118	225/45R17	A01 K1a K1b	
Hyundai i30 Fastback PDE e11*2007/46*3807*..; e5*2007/46*1075*.. - incl. Facelift 2020	85-118	205/50R17	A01 K2b	A12 A16 A18 A58 F24 NoP V17 Y85 S06
	85-118	215/45R17		
	85-118	225/45R17	A01 K2b	
Hyundai i40 /-cw VF e4*2007/46*0263*..; e4*2007/46*0264*.. - incl. Facelift 2015 und 2018	85-131	205/50R17	A90 R37 T93	A16 A18 A58 Car Lim V17 S02
	85-131	205/55R17	A12 R37	
	85-131	215/50R17	A12	
	85-131	225/45R17	A12	
	85-131	225/50R17	A01 A12 K5d K5k K7a	
	85-131	235/45R17	A12	
	85-131	245/45R17	A01 A12 K5d K5k K7a	
Hyundai Ioniq Elektro AE e4*2007/46* 1157*00-09 (28 kWh-Batterie)	25 (88)	205/45R17	T88	A12 A16 A18 A58 Flh S02
	25 (88)	205/50R17	A01 K1a K2b K8h	
	25 (88)	215/45R17		
	25 (88)	225/45R17	A01 K1a K2b K3f K8h	

§22 48679*09

Handelsbezeichnung Fahrzeug-Typ ABE/EWG-Nr.	kW-Bereich	Reifen	Reifenbezogene Auflagen und Hinweise	Auflagen und Hinweise
Hyundai Ioniq Elektro AE e4*2007/46* 1157*10-.. (38,3 kWh-Batterie) - ab Modell 2020	25 (100)	205/50R17	K1a K2b K8h	A01 A12 A16 A18 A58 Flh S02
	25 (100)	205/55R17	K1a K2b K8h	
	25 (100)	215/50R17	K1c K2a K2b K3f K8h	
	25 (100)	225/45R17	K1a K2b K3f K8h	
Hyundai Ioniq Hybrid AE e4*2007/46*1157*.. - incl. Facelift 2019	77	205/45R17	T88	A12 A16 A18 A58 Flh NoE S02
	77	205/50R17	A01 K1a K2b K8h	
	77	215/45R17		
	77	225/45R17	A01 K1a K2b K3f K8h	
Hyundai Ioniq Plug-in Hybrid AE e4*2007/46*1157*.. - incl. Facelift 2019	77	205/45R17	T88	A12 A16 A18 A58 Flh NoE S02
	77	205/50R17	A01 K1a K2b K8h	
	77	215/45R17		
	77	225/45R17	A01 K1a K2b K3f K8h	
Hyundai ix20 JC, JC-HME e4*2007/46*0207*..; e4*2007/46*0223*..; e13*2007/46*1605*.. - incl. Facelift 2015	57-94	205/50R17	K1c K2b	A01 A12 A16 A18 A58 Flh V17 S01
	57-94	215/45R17	K1a K1b K2b	
	57-94	225/45R17	K1c K2b	
Hyundai ix35 EL, ELH, LM e11*2007/46* 0104*00-03; 0192*00-05; 0128*00-06	85-135	215/60R17		A12 A16 A18 A57 S01
	85-135	215/65R17		
	85-135	225/60R17		
	85-135	235/55R17	A01 K1b	
	85-135	235/60R17	A01 K1b	
Hyundai ix35 ELH, LM e11*2007/46* 0128*07-.. 0192*06-.. - ab Facelift 2013	85-135	215/60R17		A12 A16 A18 A57 S01
	85-135	215/65R17		
	85-135	225/60R17		
Hyundai Kona OS e4*2007/46*1259*.. - Frontantrieb - incl. Facelift 2021	85-146	205/55R17	A94 R37	A16 A18 A58 F23 NoE NoP V17 S02
	85-146	215/50R17	A12	
	85-146	215/55R17	A12	
	85-146	225/50R17	A01 A12 K2b	
	85-146	235/45R17	A12	
	85-146	235/50R17	A01 A12 K1c K2a K2b K6w	
Hyundai Kona 4WD OS e4*2007/46*1259*.. - incl. Facelift 2021	100-146	205/55R17	R37	A12 A16 A18 A56 F24 NoE NoP S02
	100-146	215/50R17		
	100-146	215/55R17		
	100-146	225/50R17		
	100-146	235/45R17		
	100-146	235/50R17	A01 K1c K2b K6w	
Hyundai Kona electric OS, OSE e4*2007/46*1259*.., e4*2007/46*1522*.. - incl. Facelift 2021	26, 28	215/50R17		A12 A16 A18 A58 F24 S06
	26, 28	215/55R17		
	26, 28	225/50R17	A01 K2b K6w	

§22 48679*09

Handelsbezeichnung Fahrzeug-Typ ABE/EWG-Nr.	kW-Bereich	Reifen	Reifenbezogene Auflagen und Hinweise	Auflagen und Hinweise
Hyundai Kona Hybrid OS e4*2007/46*1259*.. - incl. Facelift 2021	77	205/55R17		A12 A16 A18 A58 F24 V17 S02
	77	215/50R17		
	77	235/45R17		
Hyundai Nexo FE e9*2007/46*6592*..	32 (120)	225/55R17	A91	A16 A18 A58 S02
	32 (120)	225/60R17	A91	
	32 (120)	235/55R17	A12	
Hyundai Santa Fe (IV) TM e4*2007/46* 1318*00-02	110-147	235/60R17	A31	A16 A18 A57 AuT Z17 S02
	110-147	235/65R17	A31	
	110-147	255/55R17	A01 A12 K1c K2b	
	110-147	255/60R17	A01 A12 K1c K2b	
Hyundai Sonata NF e11*2001/116*0241*.	100-184	215/50R17	R37 T90	A12 A16 A18 Lim S01
	100-184	215/55R17	R37	
	100-184	225/50R17		
	100-184	235/45R17		
Hyundai Tucson (I) JM e4*2001/116*0087*.. - mit Radhaus-Verbreiterungen	82-129	215/55R17	R64	A12 A16 A18 KMV S01
	82-129	215/60R17	R64	
	82-129	225/55R17	R64	
	82-129	235/50R17		
	82-129	235/55R17		
Hyundai Tucson (I) JM e4*2001/116*0087*.. - ohne Radhaus-Verbreiterungen	82-129	215/55R17		A12 A16 A18 KOV S01
	82-129	215/60R17		
	82-129	225/55R17		
	82-129	235/50R17	A01 K1a K1b K2b	
	82-129	235/55R17	A01 K1a K1b K2b	
Hyundai Tucson (III) TL e11*2007/46*2711*..; e5*2007/46*1084*.. - incl. Facelift 2018	114-136	215/60R17	K1a K2b R37	A01 A12 A16 A18 A57 S02
	114-136	215/65R17	K1a K2b R37	
	114-136	225/55R17	K1a K2b	
	114-136	225/60R17	K1a K2b	
	114-136	235/55R17	K1c K2b	
	114-136	235/60R17	K1c K2b	
	114-136	245/55R17	K1c K2c	
Hyundai Tucson (III) TLE, TLE-HME e11*2007/46*2724*..; e13*2007/46*1612*..; e5*2007/46*1076*.. - incl. Facelift 2018	85-136	215/60R17	K1a K2b R37	A01 A12 A16 A18 A57 S02
	85-136	215/65R17	K1a K2b R37	
	85-136	225/55R17	K1a K2b	
	85-136	225/60R17	K1a K2b	
	85-136	235/55R17	K1c K2b	
	85-136	235/60R17	K1c K2b	
	85-136	245/55R17	K1c K2c	
Hyundai Tucson (IV) NX4e e5*2018/858*00001*..	85-132	215/65R17	A31	A16 A18 A57 MpH NoE S02
	85-132	225/60R17	A12	
	85-132	235/60R17	A01 A12 K2b	
	85-132	245/55R17	A01 A12 K1a K1b K2b	
	85-132	255/55R17	A01 A12 K1c K2c	
Hyundai Veloster FS e11*2007/46* 0194*00-10	97,103,137	215/45R17		A12 A16 A18 A58 Cpe S01
	97,103,137	225/45R17	A01 K8h	

§22 48679*09

Handelsbezeichnung Fahrzeug-Typ ABE/EWG-Nr.	kW-Bereich	Reifen	Reifenbezogene Auflagen und Hinweise	Auflagen und Hinweise
Hyundai Veloster FS e11*2007/46* 0194*11-.. - ab Facelift 2015	97,103,137	215/45R17		A12 A16 A18 A58 Cpe S01
	97,103,137	225/45R17	A01 K8h	
Kia Carens RP e4*2007/46*0633*..	85-122	205/50R17	A01 K2b K8h T93	A12 A16 A18 A58 V17 S01
	85-122	205/55R17	A01 G80 K2b K8h	
	85-122	215/45R17	T91 X88	
	85-122	215/50R17	A01 G80 K1a K1b K2b K6g K8h	
	85-122	225/45R17	A01 K2b K8h	
	85-122	225/50R17	A01 G80 K1a K1b K2b K6g K8h	
	85-122	235/45R17	A01 G80 K1a K1b K2b K6g K8h	
	85-122	245/45R17	A01 G80 K1c K2c K5d K6g K8m	
Kia cee'd (I) ED e4*2001/116*0121*.; e4*2007/46*0132*.. - pro_cee'd /-SW	66-106	205/50R17	A01 K1a K1b K2b K56	A12 A16 A18 Car Cpe Flh V17 S01
	66-106	215/45R17		
	66-106	225/45R17	A01 K1a K1b K2b K56	
Kia cee'd /-SW (II) JD e4*2007/46*0496*..; e4*2007/46*0497*.. - incl. Facelift 2015	66-100	205/50R17	A01 K1a K1b K2b K6g	A12 A16 A18 A58 Car V17 Y85 S01
	66-100	215/45R17		
	66-100	225/45R17	A01 K1a K1b K2b K6g	
	66-150	205/50R17	A01 K1a K1b K2b K6g M+S	
	66-150	215/45R17	M+S	
	66-150	225/45R17	A01 K1a K1b K2b K6g M+S	
Kia Ceed /-SW (III) CD e4*2007/46*1299*..	73-118	205/50R17	A01 K1a K1b K2b K8h R37	A12 A16 A18 A58 Car KOV NoP V17 Y85 S06
	73-118	215/45R17	R37	
	73-118	225/45R17	A01 K1a K1b K2b K8h	
Kia Ceed SW (III) CD e4*2007/46*1299*.. - Plug-in Hybrid	77	205/50R17	A01 K1a K1b K2b K8h	A12 A16 A18 A58 Car KOV V17 S06
	77	215/45R17		
	77	225/45R17	A01 K1a K1b K2b K8h	
Kia e-Niro DE e4*2007/46*1139*.. (39-64 kWh-Batterie)	27-29	215/55R17	K3s	A01 A12 A16 A18 A58 S02
	27-29	225/50R17	K1a K1b K2b	
Kia e-Soul (III) SK3 e4*2007/46*1365*.. (39-64 kWh-Batterie)	27-29	215/55R17	K1a	A01 A12 A16 A18 A58 S02
	27-29	225/50R17	K1a K1b K6j	
Kia Niro Hybrid DE e4*2007/46*1139*..	77-78	205/50R17		A12 A16 A18 A58 V17 S02
	77-78	205/55R17		
	77-78	215/50R17	A01 K6w K8e	
	77-78	225/45R17		
	77-78	225/50R17	A01 K6w K8e	
	77-78	235/45R17	A01 K6w K8e	
	77-78	245/45R17	A01 K6w K8e	

§22 48679*09

Handelsbezeichnung Fahrzeug-Typ ABE/EWG-Nr.	kW-Bereich	Reifen	Reifenbezogene Auflagen und Hinweise	Auflagen und Hinweise
Kia Niro Plug-In Hybrid DE e4*2007/46*1139*..	77-78	205/50R17		A12 A16 A18 A58 V17 S02
	77-78	205/55R17		
	77-78	215/50R17	A01 K6w K8e	
	77-78	225/45R17		
	77-78	225/50R17	A01 K6w K8e	
Kia Opirus LD e4*2001/116*0075 *00-02	137-149	225/50R17	R37 T98 Z16	A12 A16 A18 B03 Lim S01
	137-149	225/55R17		
	137-149	235/50R17		
	137-149	245/45R17	T95	
Kia Optima JF e4*2007/46* 1018*00-06	99, 104	205/55R17	A11 R37	A16 A18 A58 Lim NoH S02
	99, 104	205/60R17	A11 R37	
	99-126	215/55R17	A01 A12 K1a	
	99-126	225/50R17	A01 A12 K1a K2b	
	99-126	235/50R17	A01 A12 K1c K2c	
	99-126	245/45R17	A01 A12 K1c K2a K2b	
	99-126	245/50R17	A01 A12 K1c K2c K5b K8h	
Kia Optima Hybrid JF e4*2007/46*1018*..	115	205/55R17	R37	A12 A16 A18 A58 Lim S02
	115	205/60R17	R37	
	115	215/55R17	A01 K1a	
	115	225/50R17	A01 K1a K2b	
Kia Optima Plug-In Hybrid JF e4*2007/46*1018*..	115	215/55R17	K1a	A01 A12 A16 A18 A58 Car Lim S02
	115	225/50R17	K1a K2b	
Kia Optima SW JF e4*2007/46*1018*.. - incl. Facelift 2018	99-115	205/60R17	A11 R37	A16 A18 A58 Car NoH S02
	99-133	205/55R17	A11 R37	
	99-133	215/55R17	A01 A12 K1a	
	99-133	225/50R17	A01 A12 K1a K2b	
	99-133	235/50R17	A01 A12 K1c K2c	
	99-133	245/45R17	A01 A12 K1c K2a K2b	
	99-133	245/50R17	A01 A12 K1c K2c K5b K8h	
Kia pro_cee'd (II) JD e4*2007/46*0496*.. - incl. Facelift 2015	66-100	205/50R17	K1a K1b K2b K4h K6g	A01 A12 A16 A18 A58 V17 Y84 S01
	66-100	215/45R17	K4h	
	66-100	225/45R17	K1a K1b K2b K4h K6g	
	66-150	205/50R17	K1a K1b K2b K4h K6g M+S	
	66-150	215/45R17	K4h M+S	
	66-150	225/45R17	K1a K1b K2b K4h K6g M+S	
Kia ProCeed (III) CD e4*2007/46*1299*	88-118	225/45R17	K1a K1b K2b K8h	A01 A12 A16 A18 A58 KOV NoP Y85 S06
Kia Soul (I) AM e4*2001/116*0139*..; e4*2007/46*0133*..	85-103	205/50R17		A12 A16 A18 A58 V17 S01
	85-103	205/55R17	A01 G73	
	85-103	205/55R17	Z18	
	85-103	215/50R17	A01 G73 K1a K1b K2b K5b K6g	
	85-103	225/45R17		
	85-103	235/45R17	A01 G73 K1a K1b K2b K5b K6g	

§22 48679*09

Handelsbezeichnung Fahrzeug-Typ ABE/EWG-Nr.	kW-Bereich	Reifen	Reifenbezogene Auflagen und Hinweise	Auflagen und Hinweise
Kia Soul (II) PS e4*2007/46*0825*.. - mit Radhaus-Verbreiterungen	91-113	205/55R17		A12 A16 A18 A58 KMV V17 S06
	91-113	215/50R17	A01 K6w K8e	
	91-113	215/55R17	A01 G16 K6w K8e	
	91-113	225/50R17	A01 K2b K6w K8e	
	91-113	235/45R17	A01 K6w K8e	
	91-113	235/50R17	A01 G16 K2b K6w K8e	
	91-113	245/45R17	A01 K2b K6w K8e	
Kia Soul (II) PS e4*2007/46*0825*.. - ohne Radhaus-Verbreiterungen	91-113	205/55R17	K1a K2b	A01 A12 A16 A18 A58 KOV V17 S06
	91-113	215/50R17	K1c K2b K8e	
	91-113	215/55R17	G16 K1c K2b K8e	
	91-113	225/50R17	K1c K2c K8e	
	91-113	235/45R17	K1c K2b K8e	
	91-113	235/50R17	G16 K1c K2c K8e	
	91-113	245/45R17	K1c K2c K8e	
Kia Soul EV (II) PSEV e9*2007/46*6160*.. (27 - 30 kWh-Batterie) - ohne Radhaus-Verbreiterungen	24-27	205/55R17	K1a K2b	A01 A12 A16 A18 A58 KOV S02
	24-27	215/50R17	K1c K2b K8e	
Kia Sportage (III) SLS, SL e11*2007/46* 0136*10-.., 0166*06-.. ab Facelift 2014	85-135	215/60R17		A12 A16 A18 A57 S01
	85-135	215/65R17		
	85-135	225/60R17		
Kia Sportage (IV) QL e11*2007/46*3139*..; e5*2007/46*1080*.. - incl. Facelift 2018	114-136	225/55R17	A90	A16 A18 A57 S02
	114-136	225/60R17	A90	
	114-136	235/55R17	A01 A12 K1b K2b	
	114-136	235/60R17	A01 A12 K1b K2b	
Kia Sportage (IV) QLE, QLE-KMD e11*2007/46*3144*..; e13*2007/46*1971*..; e5*2007/46*1081*.. - incl. Facelift 2018	85-136	215/60R17	A33 R37	A16 A18 A57 S02
	85-136	215/65R17	A12 R37	
	85-136	225/55R17	A90	
	85-136	225/60R17	A90	
	85-136	235/55R17	A01 A12 K1b K2b	
	85-136	235/60R17	A01 A12 K1b K2b	
Kia Sportage /KM (II) JE, JES e4*2001/116*0089*.., e4*2001/116*0120*.. - mit Radhaus-Verbreiterungen	82-129	215/55R17	R64	A12 A16 A18 KMV S01
	82-129	215/60R17	R64	
	82-129	225/55R17	R64	
	82-129	235/50R17		
	82-129	235/55R17		
Kia Sportage /KM (II) JE, JES e4*2001/116*0089*.., e4*2001/116*0120*.. - ohne Radhaus-Verbreiterungen	82-129	215/55R17		A12 A16 A18 KOV S01
	82-129	215/60R17		
	82-129	225/55R17		
	82-129	235/50R17		
	82-129	235/55R17		

§22 48679*09

Handelsbezeichnung Fahrzeug-Typ ABE/EWG-Nr.	kW-Bereich	Reifen	Reifenbezogene Auflagen und Hinweise	Auflagen und Hinweise
Kia Venga YN, -/S, -/G e4*2007/46* 0130*,0131*, 0261*,0262*..; e50*2007/46*0052*.. - incl. Facelift 2015	55-94	205/50R17	K1c K2b	A01 A12 A16 A18 A58 Flh V17 S01
	55-94	215/45R17	K1a K1b K2b	
	55-94	225/45R17	K1c K2b	
Kia XCeed CD e4*2007/46*1299*07-..	85-150	205/55R17		A12 A16 A18 A58 Flh KMV NoP S07
	85-150	215/50R17		
	85-150	215/55R17		
Kia XCeed Plug-In Hybrid CD e4*2007/46*1299*07-..	77	205/55R17		A12 A16 A18 A58 Flh KMV S06
	77	215/50R17		
	77	215/55R17		
Mazda 3 (I) BK e1*2001/116*0234*..	191	205/50R17	K1c K42 K46 M+S	A01 A12 A16 A18 B02 Flh Lim V17 S01
	191	215/45R17	K1a K1b K46 M+S	
	191	225/45R17	K1c K42 K46 M+S	
	62-110	205/50R17	K1c K42 K46	
	62-110	215/45R17	K1a K1b K46	
	62-110	225/45R17	K1c K25 K42 K46	
Mazda 3 (II) BL e11*2001/116* 0262*00-09 (FIN: -JMZBL...)	191	205/50R17	A01 K1a K1b K6b M+S	A12 A16 A18 Flh Sth V17 S01
	191	215/45R17	M+S	
	191	225/45R17	A01 K1a K1b K6b M+S	
	77-136	205/50R17	A01 K1a K1b K6b	
	77-136	215/45R17	T87 T88 T91	
	77-136	225/45R17	A01 K1a K1b K6b	
Mazda 3 (III) BL e11*2001/116* 0262*10-.. ab Modell 2013 (FIN: -.MZBM...) - incl. Facelift 2017 (FIN: -.MZBN...)	74-121	205/50R17		A12 A16 A18 A58 Flh Lim V17 S03
	74-121	205/55R17		
	74-121	215/50R17	A01 K6e	
	74-121	225/45R17	A01 K6e	
	74-121	225/50R17	A01 K1a K1b K2b K4h K6r	
	74-121	235/45R17	A01 K6e	
Mazda 3 (IV) BP, BPE e13*2007/46*1972*..; e13*2007/46*2249*..	85-137	205/50R17		A12 A16 A18 A57 Lim MHy V00 V17 Y85 S04
	85-137	205/55R17		
	85-137	215/50R17		
	85-137	225/45R17		
	85-137	235/45R17		
Mazda 5 (I) CR1 e13*2001/116*0156*.	81-107	205/50R17	K1c K42 T93	A01 A12 A16 A18 B02 V17 S01
	81-107	215/45R17	K1a K42 T91	
	81-107	225/45R17	K1c K42 T90	
Mazda 5 (II) CW, CWE e1*2007/46*0433*.., e13*2007/46*1731*00	85,106,110	205/50R17	K1a K1b K4h K6f K6g T93	A01 A12 A16 A18 A58 V17 S01
	85,106,110	215/45R17	K4h K6f K6g T91	
	85,106,110	225/45R17	K1a K1b K4h K6f K6g T90 T91	

§22 48679*09

Handelsbezeichnung Fahrzeug-Typ ABE/EWG-Nr.	kW-Bereich	Reifen	Reifenbezogene Auflagen und Hinweise	Auflagen und Hinweise
Mazda 6 (I) GG/GY; GG1/GY1 e1*98/14*0188*..; e11*2001/116*0203*.	119-122	205/50R17	K42 M+S	A01 A12 A16 A18 Car Flh Lim V00 V17 S01
	88-108	205/50R17	K42 R37	
	88-122	215/45R17	K42 T87 T88 T91	
	88-122	225/45R17	K42	
	88-122	235/40R17	K1c K2b K42 R70	
	88-191	215/45R17	K42 M+S T87 T88 T91	
Mazda 6 (II) GH e1*2001/116* 0448*00-13	88-136	205/50R17	K1c K2b K42 R37 T89 T93	A01 A12 A16 A18 A58 Car Flh Lim V17 S01
	88-136	205/55R17	K1c K2b K42 R37	
	88-136	215/50R17	K1c K2b K42	
	88-136	215/55R17	G03 K1c K2b K42	
	88-136	225/45R17	K1c K2b K42	
	88-136	225/50R17	K1c K2b K41 K42	
	88-136	235/45R17	K1c K2b K42	
Mazda 6 (III) GJ, GH e1*2007/46*1001*.. e1*2001/116* 0448*14-.. - ab Modell 2013 - incl. Facelift 2016 u. 2018	107-141	215/55R17	A39 M+S R37	A16 A18 A57 Car Lim V00 V17 S03
	107-141	215/60R17	A90 M+S R37	
	107-143	225/55R17	A90	
	107-143	245/50R17	A01 A12 K6e R03	
Mazda CX-3 DJ1 e1*2007/46*1335*..	77-115	215/55R17	A90	A16 A18 A57 Flh S03
	77-115	225/50R17	A94	
	77-115	225/55R17	A12	
	77-115	245/45R17	A01 A12 K1c	
Mazda CX-30 DM e13*2007/46*2041*..	85-143	215/60R17	A94	A16 A18 A57 F23 Flh KMV MHy S04
Mazda CX-5 KE, GH e13*2007/46*1247*..; e1*2001/116* 0448*14-..	110-141	225/65R17	A33	A16 A18 S03
	110-141	235/60R17	A33	
	110-141	235/65R17	A12	
	110-141	255/55R17	A01 A12 K1c	
	110-141	255/60R17	A01 A12 K1c	
Mazda CX-5 KF, KFE e13*2007/46*1803*..; e13*2007/46*1832*..	110-143	225/65R17	A91	A16 A18 A57 S04
	110-143	235/60R17	A12	
	110-143	235/65R17	A12	
Mazda CX-7 ER, ERE e11*2001/116*0308*. e13*2007/46*1109*..	120-191	235/65R17	A13 M+S	A16 A18 A57 S01
	120-191	255/60R17	A01 A12 K1c K2b M+S	
Mazda MX-5 (III) NC1, NC1E e11*2001/116*0202*. e1*2001/116*0371*..	93, 118	205/40R17	K1c K2b	A01 A12 A16 A18 S01
	93, 118	205/45R17	K1c K2b	
	93, 118	215/40R17	K1c K2b K42	
	93, 118	215/45R17	G01 K1c K2b K42	
Mazda RX8 SE e11*2001/116*0199*.	141,151	225/50R17		A12 A16 A18 B03 S01
	141,151	235/45R17		
	141-170	225/50R17	M+S	
	141-170	235/45R17	M+S	

§22 48679*09

Handelsbezeichnung Fahrzeug-Typ ABE/EWG-Nr.	kW-Bereich	Reifen	Reifenbezogene Auflagen und Hinweise	Auflagen und Hinweise
Mazda Tribute EP, -/R, EP2, -/R e4*98/14* 0044, 0052*.., e13*2001/116* 0090, 0092*.. - mit Radhaus-Verbreiterungen	145,149	235/65R17	X68	A12 A16 A18 B02 KMV S05
	91-149	235/55R17	X67	
	91-149	235/60R17		
	91-149	235/65R17	A01 G68	
	91-149	245/55R17	X67	
Mazda Tribute EP, -/R, EP2, -/R e4*98/14* 0044, 0052*.., e13*2001/116* 0090, 0092*.. - ohne Radhaus-Verbreiterungen	91,110	235/55R17	X67	A12 A16 A18 B02 KOV S05
	91,110	235/60R17		
	91,110	235/65R17	A01 G68	
	91,110	245/55R17	A01 K2b X67	
Mitsubishi ASX GA0 e1*2007/46* 0368*00-08	85,86,110	215/60R17		A12 A16 A18 A57 S01
	85,86,110	225/55R17	A01 K1b K2b	
Mitsubishi ASX GA0 e1*2007/46* 0368*09-20 - ab MJ 2015	84-110	215/60R17		A12 A16 A18 A57 KOV S01
	84-110	215/65R17		
	84-110	225/60R17	A01 K1a K2b	
Mitsubishi ASX GA0 e1*2007/46* 0368*10-20 - ab MJ 2015 - mit Radhaus-Verbreiterungen	84-110	215/60R17		A12 A16 A18 A57 KMV S01
	84-110	215/65R17		
	84-110	225/60R17		
Mitsubishi ASX GA0 e1*2007/46* 0368*21-.. - ab MJ 2020 - mit Radhaus-Verbreiterungen	110	215/60R17		A12 A16 A18 A57 KMV S01
	110	215/65R17		
	110	225/60R17		
Mitsubishi ASX GA0 e1*2007/46* 0368*21-.. - ab MJ 2020	110	215/60R17		A12 A16 A18 A57 KOV S01
	110	215/65R17		
	110	225/60R17		
Mitsubishi Grandis NA0W e1*2001/116*0269*..	100-121	215/55R17	A01 K1b	A12 A16 A18 S01
	100-121	235/45R17	A01 K1b T93 T94	

§22 48679*09

Handelsbezeichnung Fahrzeug-Typ ABE/EWG-Nr.	kW-Bereich	Reifen	Reifenbezogene Auflagen und Hinweise	Auflagen und Hinweise
Mitsubishi Lancer (VIII) CY0 e1*2001/116*0441*.. - Limousine - Sportback	80-110	205/50R17		A12 A16 A18 A58 Flh Lim V17 S01
	80-110	205/55R17		
	80-110	215/50R17	A01 K1c K42	
	80-110	225/45R17		
	80-110	225/50R17	A01 K1c K2b K42	
	80-110	235/45R17	A01 K1c K42	
Peugeot 4008 B e2*2007/46*0115*..	84-110	215/60R17		A12 A16 A18 A57 S01
	84-110	215/65R17		
	84-110	225/60R17		

Allgemeine Hinweise

Im Fahrzeug vorgeschriebene Fahrzeugsysteme, z. B. Reifendruckkontrollsysteme, müssen nach Anbau der Räder funktionsfähig bleiben.

Wird eine in diesem Gutachten aufgeführte Reifengröße verwendet, die nicht bereits in den Fahrzeugpapieren (u. a. Fahrzeugschein, Zulassungsbescheinigung I oder COC-Papier) genannt ist, so sind die Angaben über die Reifengröße in den Fahrzeugpapieren (Fahrzeugschein bzw. -brief, Zulassungsbescheinigung I) durch die Zulassungsstelle berichtigen zu lassen. Diese Berichtigung ist dann nicht erforderlich, wenn die ABE des Sonderrades eine Freistellung von der Pflicht zur Berichtigung der Fahrzeugpapiere enthält.

Die mindestens erforderlichen Geschwindigkeitsbereiche (mit Ausnahme der M+S-Profile) und Tragfähigkeiten der zu verwendenden Reifen sind den Fahrzeugpapieren (Fahrzeugbrief und -schein, Zulassungsbescheinigung I) zu entnehmen. Abschläge der Tragfähigkeit aufgrund der Fahrzeughöchstgeschwindigkeit sind zu berücksichtigen.

Fahrzeughöchst-geschwindigkeit	Tragfähigkeit (%) Geschwindigkeitssymbol (GSY)		
	V	W	Y
210 km/h	100%	100%	100%
220 km/h	97%	100%	100%
230 km/h	94%	100%	100%
240 km/h	91%	100%	100%
250 km/h	-	95%	100%
260 km/h	-	90%	100%
270 km/h	-	85%	100%
280 km/h	-	-	95%
290 km/h	-	-	90%
300 km/h	-	-	85%

Ferner sind nur Reifen einer Bauart und achsweise eines Reifentyps zulässig. Bei Verwendung unterschiedlicher Reifentypen auf Vorder- und Hinterachse sind die Hinweise des Fahrzeug- und / oder Reifenherstellers zu beachten.

Das Fahrwerk und die Bremsaggregate müssen, mit Ausnahme der in der entsprechenden Auflage aufgeführten Umrüstmaßnahmen, dem Serienstand entsprechen. Die Zulässigkeit weiterer Veränderungen ist gesondert zu beurteilen.

§22 48679*09

Wird das serienmäßige Ersatzrad verwendet, soll mit mäßiger Geschwindigkeit und nicht länger als erforderlich gefahren werden. Es müssen die serienmäßigen Befestigungsteile verwendet werden. Bei Fahrzeugen mit Allradantrieb darf nur ein Ersatzrad mit gleicher Reifengröße bzw. gleichem Abrollumfang verwendet werden.

Die Bezieher der Räder sind darauf hinzuweisen, dass der vom Reifenhersteller vorgeschriebene Reifenfülldruck zu beachten ist.

Spezielle Auflagen und Hinweise

A01 Nach Durchführung der Technischen Änderung ist das Fahrzeug unter Vorlage der vorliegenden ABE unverzüglich einem amtlich anerkannten Sachverständigen oder Prüfer für den Kraftfahrzeugverkehr oder einem Prüfingenieur einer Überwachungsorganisation nach Nummer 4 der Anlage VIIIb zur StVZO zur Durchführung und Bestätigung der in der ABE vorgeschriebenen Änderungsabnahme vorzuführen.

A11 Es dürfen nur feingliedrige bzw. die lt. Betriebsanleitung/Handbuch vorgeschriebenen Schneeketten an den laut Betriebsanleitung/Handbuch dafür vorgesehenen Achsen verwendet werden.

A12 Die Verwendung von Schneeketten ist nicht zulässig.

A13 Es dürfen nur feingliedrige Schneeketten, die nicht mehr als 15 mm einschließlich Kettenschloss auftragen, an der Vorderachse verwendet werden.

A16 Zum Auswuchten der Räder dürfen an der Felgeninnenseite nur Klebegewichte unterhalb der Felgenschulter angebracht werden. Bei Anbringung der Klebegewichte im Felgenbett ist auf einen Mindestabstand von 2 mm zum Bremssattel bzw. zu den Fahrwerksteilen zu achten.

A18 Es sind nur schlauchlose Reifen zulässig. Werden keine Ventile mit TPMS-Sensoren verwendet, sind ausschließlich Metallschraubventile mit Befestigung von außen, die den Normen DIN, E.T.R.T.O oder Tire and Rim entsprechen, zulässig. Werden Ventile mit TPMS-Sensoren verwendet, so sind die Hinweise und Vorgaben der Hersteller zu beachten. Die Ventile und Sensoren müssen für den vorgeschriebenen Luftdruck und die bauartbedingte Höchstgeschwindigkeit geeignet sein. Die Ventile dürfen nicht über den Felgenrand hinausragen.

A31 Es dürfen nur feingliedrige Schneeketten, die nicht mehr als 12 mm einschließlich Kettenschloss auftragen, an den laut Betriebsanleitung dafür vorgesehenen Achsen verwendet werden.

A33 Es dürfen nur feingliedrige Schneeketten, die nicht mehr als 12 mm einschließlich Kettenschloss auftragen, an der Vorderachse verwendet werden.

A39 Es dürfen nur feingliedrige Schneeketten, die nicht mehr als 11 mm einschließlich Kettenschloss auftragen, an der Vorderachse verwendet werden.

A56 Die Rad-/Reifen-Kombination ist nur zulässig an Fahrzeugausführungen mit Allradantrieb (z.B. 4WD, Quattro, Syncro, 4-Matic, 4x4 u. ä.)

A57 Diese Rad-/Reifen-Kombination(en) ist (sind) zulässig an Fahrzeugausführungen mit Front bzw. Heck-Antrieb und Allradantrieb (z.B. 2WD, 4WD, Quattro, Syncro, 4-Matic, 4x4, u. ä.)

A58 Rad-Reifen-Kombination(en) nicht zulässig an Fahrzeugen mit Allradantrieb.

A90 Es dürfen nur feingliedrige Schneeketten, die nicht mehr als 9 mm einschließlich Kettenschloss auftragen, an den laut Betriebsanleitung dafür vorgesehenen Achsen verwendet werden.

§22 48679*09

A91 Es dürfen nur feingliedrige Schneeketten, die nicht mehr als 10 mm einschließlich Kettenschloss auftragen, an den laut Betriebsanleitung dafür vorgesehenen Achsen verwendet werden.

A94 Es dürfen nur feingliedrige Schneeketten, die nicht mehr als 7 mm einschließlich Kettenschloss auftragen, an den laut Betriebsanleitung dafür vorgesehenen Achsen verwendet werden.

AuT Aufgrund fehlender Freigängigkeit zur Bremsanlage sind die Räder nicht zulässig an Fahrzeugen mit Bremsscheibendurchmesser 340mm an Achse1.

B02 Vor Montage der Räder sind eventuell vorhandene Zentrierstifte, Befestigungs-Schrauben oder Sicherungsringe an den Anschlussflanschen des Fahrzeugs zu entfernen.

B03 Die Zulässigkeit der Sonderräder ist nicht geprüft für Fahrzeuge, die serienmäßig ausschließlich mit größeren und/oder breiteren Serienrädern für Sommerbereifung (nicht M+S Reifen) ausgerüstet sind (u. a. Fahrzeugschein, Zulassungsbescheinigung I, COC-Papier oder Bedienungsanleitung).

Car Die Rad/Reifen-Kombination ist zulässig für Fahrzeugausführungen der Karosserieform Kombilimousine (Avant, Break, Caravan, Grandtour, Kombi, Sportswagon, T-Modell, Touring, Tourer, Turnier, Variant, …).

Cpe Die Rad-/Reifen-Kombination ist zulässig für Fahrzeugausführungen der Karosserieform Coupé.

F23 Rad/Reifen-Kombination nur für Fahrzeugausführungen mit Verbundlenkerhinterachse.

F24 Rad/Reifen-Kombination nur für Fahrzeugausführungen mit Viel- bzw. Mehrlenkerhinterachse (Einzelradaufhängung).

Flh Die Rad-/Reifen-Kombination ist zulässig für Fahrzeugausführungen der Karosserieform Schrägheckklimousine (Fließheck, 3-türig und 5-türig).

G01 Es ist der Nachweis zu erbringen, dass die Anzeige des Geschwindigkeitsmessers und Wegstreckenzählers innerhalb der Toleranzen (75/443/EWG, ECE-R39, § 57 StVZO) liegt. Wird die Anzeige angeglichen, sind die in den Fahrzeugpapieren (u. a. Fahrzeugschein, Zulassungsbescheinigung I oder COC-Papier) eingetragenen Reifengrößen zu überprüfen.

G03 Weicht der Abrollumfang dieser Reifengröße von den Abrollumfängen der serienmäßigen Reifengrößen (u. a. Fahrzeugschein, Zulassungsbescheinigung I, COC-Papier oder Bedienungsanleitung) ab, ist der Nachweis zu erbringen, dass die Anzeige des Geschwindigkeitsmessers und Wegstreckenzählers innerhalb der Toleranzen (75/443/EWG, ECE-R39, § 57 StVZO) liegt. Wird die Anzeige angeglichen, sind die in den Fahrzeugpapieren (u. a. Fahrzeugschein, Zulassungsbescheinigung I oder COC-Papier) eingetragenen Reifengrößen zu überprüfen.

G15 Bei Fahrzeugen mit ausschließlich 15 Zoll Serien-Bereifung (u. a. Fahrzeugschein, Zulassungsbescheinigung I, COC-Papier oder Bedienungsanleitung), ist der Nachweis zu erbringen, dass die Anzeige des Geschwindigkeitsmessers und Wegstreckenzählers innerhalb der Toleranzen (75/443/EWG, ECE-R39, § 57 StVZO) liegt. Wird die Anzeige angeglichen, sind die in den Fahrzeugpapieren (u. a. Fahrzeugschein, Zulassungsbescheinigung I oder COC-Papier) eingetragenen Reifengrößen zu überprüfen.

G16 Bei Fahrzeugen mit ausschließlich 16 Zoll Serien-Bereifung (u. a. Fahrzeugschein, Zulassungsbescheinigung I, COC-Papier oder Bedienungsanleitung), ist der Nachweis zu erbringen, dass die Anzeige des Geschwindigkeitsmessers und Wegstreckenzählers innerhalb der Toleranzen (75/443/EWG, ECE-R39, § 57 StVZO) liegt. Wird die Anzeige angeglichen, sind die in den Fahrzeugpapieren (u. a. Fahrzeugschein, Zulassungsbescheinigung I oder COC-Papier) eingetragenen Reifengrößen zu überprüfen.

§22 48679*09

G68 Ist die Reifengröße 235/70R16 keine der serienmäßigen Reifengrößen (u. a. Fahrzeugschein, Zulassungsbescheinigung I, COC-Papier oder Bedienungsanleitung), so ist der Nachweis zu erbringen, dass die Anzeige des Geschwindigkeitsmessers und Wegstreckenzählers innerhalb der Toleranzen (75/443/EWG, ECE-R39, § 57 StVZO) liegt. Wird die Anzeige angeglichen, sind die in den Fahrzeugpapieren (u. a. Fahrzeugschein, Zulassungsbescheinigung I oder COC-Papier) eingetragenen Reifengrößen zu überprüfen.

G73 Ist 18 Zoll keine Serien-Bereifung (u. a. Fahrzeugschein, Zulassungsbescheinigung I, COC-Papier oder Bedienungsanleitung), so ist der Nachweis zu erbringen, dass die Anzeige des Geschwindigkeitsmessers und Wegstreckenzählers innerhalb der Toleranzen (75/443/EWG, ECE-R39, § 57 StVZO) liegt. Wird die Anzeige angeglichen, sind die in den Fahrzeugpapieren (u. a. Fahrzeugschein, Zulassungsbescheinigung I oder COC-Papier) eingetragenen Reifengrößen zu überprüfen.

G80 Ist die Reifengröße 225/45R18 keine der serienmäßigen Reifengrößen (u. a. Fahrzeugschein, Zulassungsbescheinigung I, COC-Papier oder Bedienungsanleitung), so ist der Nachweis zu erbringen, dass die Anzeige des Geschwindigkeitsmessers und Wegstreckenzählers innerhalb der Toleranzen (75/443/EWG, ECE-R39, § 57 StVZO) liegt. Wird die Anzeige angeglichen, sind die in den Fahrzeugpapieren (u. a. Fahrzeugschein, Zulassungsbescheinigung I oder COC-Papier) eingetragenen Reifengrößen zu überprüfen.

K1a Die Radabdeckung an Achse 1 ist durch Ausstellen der Frontschürze und des Kotflügels oder durch Anbau von dauerhaft befestigten Karosserieteilen im Bereich 0° bis 30° vor Radmitte herzustellen. Die gesamte Breite der Rad-/Reifenkombination muss, unter Beachtung des maximal möglichen Betriebsmaßes des Reifens (1,04-fache der Nennbreite des Reifens), in dem oben genannten Bereich abgedeckt sein.

K1b Die Radabdeckung an Achse 1 ist durch Ausstellen des Kotflügels oder durch Anbau von dauerhaft befestigten Karosserieteilen im Bereich 0° bis 50° hinter Radmitte herzustellen. Die gesamte Breite der Rad-/Reifenkombination muss, unter Beachtung des maximal möglichen Betriebsmaßes des Reifens (1,04-fache der Nennbreite des Reifens), in dem oben genannten Bereich abgedeckt sein.

K1c Die Radabdeckung an Achse 1 ist durch Ausstellen der Frontschürze und des Kotflügels oder durch Anbau von dauerhaft befestigten Karosserieteilen im Bereich 30° vor bis 50° hinter Radmitte herzustellen. Die gesamte Breite der Rad-/Reifenkombination muss, unter Beachtung des maximal möglichen Betriebsmaßes des Reifens (1,04-fache der Nennbreite des Reifens), in dem oben genannten Bereich abgedeckt sein.

K25 Durch Nacharbeit der Kunststoffinnenkotflügel an der Vorderachse im Bereich des Motorschutzes ist eine ausreichende Freigängigkeit der Rad-/ Reifenkombination herzustellen.

K2a Die Radabdeckung an Achse 2 ist durch Ausstellen des Kotflügels oder durch Anbau von dauerhaft befestigten Karosserieteilen im Bereich 0° bis 30° vor Radmitte herzustellen. Die gesamte Breite der Rad-/Reifenkombination muss, unter Beachtung des maximal möglichen Betriebsmaßes des Reifens (1,04-fache der Nennbreite des Reifens), in dem oben genannten Bereich abgedeckt sein.

K2b Die Radabdeckung an Achse 2 ist durch Ausstellen der Heckschürze und des Kotflügels oder durch Anbau von dauerhaft befestigten Karosserieteilen im Bereich 0° bis 50° hinter Radmitte herzustellen. Die gesamte Breite der Rad-/Reifenkombination muss, unter Beachtung des maximal möglichen Betriebsmaßes des Reifens (1,04-fache der Nennbreite des Reifens), in dem oben genannten Bereich abgedeckt sein.

§22 48679*09

K2c Die Radabdeckung an Achse 2 ist durch Ausstellen der Heckschürze und des Kotflügels oder durch Anbau von dauerhaft befestigten Karosserieteilen im Bereich 30° vor bis 50° hinter Radmitte herzustellen. Die gesamte Breite der Rad-/Reifenkombination muss, unter Beachtung des maximal möglichen Betriebsmaßes des Reifens (1,04-fache der Nennbreite des Reifens), in dem oben genannten Bereich abgedeckt sein.

K3f An Achse 1 sind die Schrauben zur Befestigung der Radhausinnenverkleidung an den Radhausausschnittkanten (200-250mm hinter Radmitte) zu entfernen und die Befestigungslasche vollständig noch oben zu biegen. Die Radhausinnenverkleidungen sind nachzuarbeiten (z.B. Erwärmen oder Ausschneiden) und dauerhaft zu befestigen.

K3s An Achse 1 ist die Spritzwand bzw. die Radhausinnenverkleidung hinter Radmitte an den dahinterliegenden Rahmenfalz anzulegen und dauerhaft zu befestigen.

K41 An Achse 1 ist durch Nacharbeiten der Radhausausschnittkanten eine ausreichende Freigängigkeit der Rad-Reifenkombination herzustellen.

K42 An Achse 2 ist durch Nacharbeiten der Radhausausschnittkanten eine ausreichende Freigängigkeit der Rad-Reifenkombination herzustellen.

K46 An Achse 2 ist durch Nacharbeiten der Radhausinnenkotflügel, Kunststoffeinsätze bzw. deren Befestigungsteile eine ausreichende Freigängigkeit der Rad-Reifenkombination herzustellen.

K4h An Achse 2 ist die Radhausinnenverkleidung am Übergang von der Radhausausschnittkante zur Heckschürze auszuschneiden bzw. um 5 mm zu kürzen.

K56 Durch Nacharbeit der Heckschürze am Übergang zum Radhausausschnitt ist eine ausreichende Freigängigkeit der Rad-Reifenkombination herzustellen.

K5b An Achse 1 sind die Radhausausschnittkanten im Bereich 150 mm vor bis 150 mm hinter Radmitte vollständig umzulegen.

K5d An Achse 1 sind die Radhausausschnittkanten im Bereich 200 mm vor bis 200 mm hinter Radmitte vollständig umzulegen.

K5k An Achse 1 ist die Befestigungslasche der Frontschürze am Übergang zur Radhausausschnittkante um 5 mm zu kürzen oder um das gleiche Maß nach vorne/oben zu biegen.

K6b An Achse 2 sind die Radhausausschnittkanten im Bereich 150 mm vor bis 150 mm hinter Radmitte vollständig umzulegen.

K6e An Achse 2 sind die Radhausausschnittkanten im Bereich 300 mm vor bis 100 mm vor Radmitte vollständig umzulegen.

K6f An Achse 2 sind die Radhausausschnittkanten im Bereich 300 mm vor bis 150 mm nach Radmitte vollständig umzulegen.

K6g An Achse 2 ist die Befestigungslasche der Heckschürze am Übergang zur Radhausausschnittkante um 5 mm zu kürzen oder um das gleiche Maß nach hinten/oben zu biegen.

K6j An Achse 2 sind die Radhausausschnittkanten am Übergang zur Heckschürze vollständig umzulegen.

K6r An Achse 2 sind die Radhausausschnittkanten im Bereich 300mm vor bis 200mm nach Radmitte vollständig umzulegen.

§22 48679*09

K6w An Achse 2 sind die Kunststoff-Radhausausschnittkanten im Bereich 200 mm vor bis 200 mm hinter Radmitte um 5 mm auszuschneiden bzw. zu kürzen.

K7a An Achse 1 sind die Radhausausschnittkanten im Bereich 100 mm vor bis 100 mm hinter Radmitte um 5 mm aufzuweiten.

K8e An Achse 2 sind die Radhausausschnittkanten im Bereich 200 mm vor bis 200 mm hinter Radmitte um 5 mm aufzuweiten.

K8h An Achse 2 sind die Radhausausschnittkanten im Bereich 300 mm vor bis 200 mm hinter Radmitte um 5 mm aufzuweiten.

K8m An Achse 2 sind die Radhausausschnittkanten im Bereich 300 mm vor bis 200 mm hinter Radmitte um 10 mm aufzuweiten.

KMV Betrifft nur Fahrzeugvarianten mit serienmäßigen Kunststoffverbreiterungen bzw. mit zusätzlichen Kotflügelverbreiterungen (Radlaufleisten).

KOV Betrifft nur Fahrzeugvarianten ohne serienmäßige Kunststoffverbreiterungen bzw. ohne zusätzliche Kotflügelverbreiterungen (Radlaufleisten).

Lim Die Rad-/Reifen-Kombination ist zulässig für Fahrzeugausführungen der Karosserieform Limousine.

M+S Diese Reifengröße ist nur zulässig als M+S-Bereifung.

MHy Auch zulässig für Fahrzeugausführungen mit Hybridantrieb (Hybridelektrofahrzeug).

MpH Auch zulässig für Fahrzeugausführungen mit Hybridantrieb (Hybridelektrofahrzeug; HEV), incl. Plug-in-Hybrid Fahrzeuge bzw. extern aufladbare Hybrid-Elektro-Fahrzeuge (PHEV bzw. OVC-HEV).

NoE Nicht für "reines" Elektrofahrzeug (Battery Electric Vehicle "BEV").

NoH Nicht für Hybrid-Fahrzeuge bzw. Fahrzeugausführungen mit Hybridantrieb (Hybridelektrofahrzeug).

NoP Nicht für Plug-in Hybrid-Fahrzeuge bzw. extern aufladbare Hybrid-Elektro-Fahrzeuge (PHEV bzw. OVC-HEV).

R03 Diese Reifengröße ist nur an Achse 2 zulässig.

R37 Diese Reifengröße ist nicht geprüft für Fahrzeuge, die serienmäßig ausschließlich mit größeren und/oder breiteren Reifengrößen (u. a. Fahrzeugschein, Zulassungsbescheinigung I, COC-Papier oder Bedienungsanleitung) ausgerüstet sind.

R64 Diese Reifengröße ist nur zulässig bei Fahrzeugen mit serienmäßiger Reifengröße 215/65R16, 215/60R17 oder 215/55R18 (u. a. Fahrzeugschein, Zulassungsbescheinigung I, COC-Papier oder Bedienungsanleitung).

R70 Für das Fahrzeug ist die Reifengröße auf der im Gutachten genannten Radgröße durch den Reifenhersteller zu bestätigen. Diese Bestätigung ist vom Führer des Fahrzeugs mitzuführen.

S01 Zur Befestigung der Räder dürfen nur die mitgelieferten Befestigungsmittel Nr. S01 (siehe Seite 1) verwendet werden.

§22 48679*09

S02 Zur Befestigung der Räder dürfen nur die mitgelieferten Befestigungsmittel Nr. S02 (siehe Seite 1) verwendet werden.

S03 Zur Befestigung der Räder dürfen nur die mitgelieferten Befestigungsmittel Nr. S03 (siehe Seite 1) verwendet werden.

S04 Zur Befestigung der Räder dürfen nur die mitgelieferten Befestigungsmittel Nr. S04 (siehe Seite 1) verwendet werden.

S05 Zur Befestigung der Räder dürfen nur die mitgelieferten Befestigungsmittel Nr. S05 (siehe Seite 1) verwendet werden.

S06 Zur Befestigung der Räder dürfen nur die mitgelieferten Befestigungsmittel Nr. S06 (siehe Seite 1) verwendet werden.

S07 Zur Befestigung der Räder dürfen nur die mitgelieferten Befestigungsmittel Nr. S07 (siehe Seite 1) verwendet werden.

Sth Die Rad-/Reifen-Kombination ist zulässig für Fahrzeugausführungen der Karosserieform Stufenheck.

T87 Reifen (LI 87) nur zulässig für Fahrzeuge mit zul. Achslasten bis 1090 kg (Fzg.-Schein, Ziff. 16 bzw. Zulassungsbescheinigung Feld 8). Abschläge der Tragfähigkeit aufgrund der Bauartbedingten Höchstgeschwindigkeit (Fzg.-Schein, Ziff. 6 bzw. Zulassungsbescheinigung Feld T) sind zu berücksichtigen.

T88 Reifen (LI 88) nur zulässig für Fahrzeuge mit zul. Achslasten bis 1120 kg (Fzg.-Schein, Ziff. 16 bzw. Zulassungsbescheinigung Feld 8). Abschläge der Tragfähigkeit aufgrund der Bauartbedingten Höchstgeschwindigkeit (Fzg.-Schein, Ziff. 6 bzw. Zulassungsbescheinigung Feld T) sind zu berücksichtigen.

T89 Reifen (LI 89) nur zulässig für Fahrzeuge mit zul. Achslasten bis 1160 kg (Fzg.-Schein, Ziff. 16 bzw. Zulassungsbescheinigung Feld 8). Abschläge der Tragfähigkeit aufgrund der Bauartbedingten Höchstgeschwindigkeit (Fzg.-Schein, Ziff. 6 bzw. Zulassungsbescheinigung Feld T) sind zu berücksichtigen.

T90 Reifen (LI 90) nur zulässig für Fahrzeuge mit zul. Achslasten bis 1200 kg (Fzg.-Schein, Ziff. 16 bzw. Zulassungsbescheinigung Feld 8). Abschläge der Tragfähigkeit aufgrund der Bauartbedingten Höchstgeschwindigkeit (Fzg.-Schein, Ziff. 6 bzw. Zulassungsbescheinigung Feld T) sind zu berücksichtigen.

T91 Reifen (LI 91) nur zulässig für Fahrzeuge mit zul. Achslasten bis 1230 kg (Fzg.-Schein, Ziff. 16 bzw. Zulassungsbescheinigung Feld 8). Abschläge der Tragfähigkeit aufgrund der Bauartbedingten Höchstgeschwindigkeit (Fzg.-Schein, Ziff. 6 bzw. Zulassungsbescheinigung Feld T) sind zu berücksichtigen.

T93 Reifen (LI 93) nur zulässig für Fahrzeuge mit zul. Achslasten bis 1300 kg (Fzg.-Schein, Ziff. 16 bzw. Zulassungsbescheinigung Feld 8). Abschläge der Tragfähigkeit aufgrund der Bauartbedingten Höchstgeschwindigkeit (Fzg.-Schein, Ziff. 6 bzw. Zulassungsbescheinigung Feld T) sind zu berücksichtigen.

T94 Reifen (LI 94) nur zulässig für Fahrzeuge mit zul. Achslasten bis 1340 kg (Fzg.-Schein, Ziff. 16 bzw. Zulassungsbescheinigung Feld 8). Abschläge der Tragfähigkeit aufgrund der Bauartbedingten Höchstgeschwindigkeit (Fzg.-Schein, Ziff. 6 bzw. Zulassungsbescheinigung Feld T) sind zu berücksichtigen.

§22 48679*09

T95 Reifen (LI 95) nur zulässig für Fahrzeuge mit zul. Achslasten bis 1380 kg (Fzg.-Schein, Ziff. 16 bzw. Zulassungsbescheinigung Feld 8). Abschläge der Tragfähigkeit aufgrund der Bauartbedingten Höchstgeschwindigkeit (Fzg.-Schein, Ziff. 6 bzw. Zulassungsbescheinigung Feld T) sind zu berücksichtigen.

T98 Reifen (LI 98) nur zulässig für Fahrzeuge mit zul. Achslasten bis 1500 kg (Fzg.-Schein, Ziff. 16 bzw. Zulassungsbescheinigung Feld 8). Abschläge der Tragfähigkeit aufgrund der Bauartbedingten Höchstgeschwindigkeit (Fzg.-Schein, Ziff. 6 bzw. Zulassungsbescheinigung Feld T) sind zu berücksichtigen.

V00 Unterschiedliche Reifengrößen auf Vorder- und Hinterachse sind nicht zulässig für Fahrzeugausführungen mit Allradantrieb (z.B. AWD, 4-Matic, Syncro, 4x4,...).

V17 Bei Verwendung verschiedener Reifengrößen an Vorder- und Hinterachse sind folgende Reifenkombinationen, sofern die Reifengrößen in der Spalte "Reifen" aufgeführt sind, möglich:

	Vorderachse	Hinterachse
Nr. 1	195/40R17	215/35R17
Nr. 2	195/45R17	215/40R17
Nr. 3	205/40R17	225/35R17
Nr. 4	205/45R17	235/40R17
Nr. 5	205/50R17	225/45R17, 235/45R17, 245/40R17, 255/40R17
Nr. 6	205/55R17	225/50R17
Nr. 7	215/40R17	245/35R17
Nr. 8	215/45R17	235/40R17, 245/40R17
Nr. 9	215/50R17	235/45R17, 245/45R17, 275/40R17
Nr. 10	215/55R17	235/50R17
Nr. 11	225/45R17	245/40R17, 255/40R17
Nr. 12	225/50R17	245/45R17, 255/45R17
Nr. 13	225/55R17	245/50R17, 255/50R17
Nr. 14	235/45R17	255/40R17, 265/40R17
Nr. 15	235/50R17	255/45R17
Nr. 16	235/55R17	255/50R17
Nr. 17	235/60R17	255/55R17
Nr. 18	245/45R17	265/40R17, 275/40R17
Nr. 19	255/45R17	285/40R17

Es sind nur Reifen eines Herstellers und achsweise eines Profiltyps zulässig, für die der Reifen- oder Fahrzeughersteller die Eignung für das jeweilige Fahrzeug bestätigt. Diese Bestätigung ist vom Führer des Fahrzeugs mitzuführen.

X45 Diese Reifengröße ist zulässig bei Fahrzeugen mit serienmäßiger Reifengröße 225/70R15 oder 225/65R16 (u. a. Fahrzeugschein, Zulassungsbescheinigung I, COC-Papier oder Bedienungsanleitung).

X67 Diese Reifengröße ist zulässig bei Fahrzeugen mit serienmäßiger Reifengröße 215/70R16 (u.a. Fahrzeugschein, Zulassungsbescheinigung I, COC-Papier oder Bedienungsanleitung).

X68 Diese Reifengröße ist nur zulässig bei Fahrzeugen mit serienmäßiger Reifengröße 235/70R16 (u.a. Fahrzeugschein, Zulassungsbescheinigung I, COC-Papier oder Bedienungsanleitung).

X88 Diese Reifengröße ist nicht zulässig bei Fahrzeugen mit 18-Zoll-Serien-Reifengrößen (u. a. Fahrzeugschein, Zulassungsbescheinigung I, COC-Papier oder Bedienungsanleitung).

§22 48679*09

Y84 Die Rad-/Reifen-Kombination ist zulässig für 3-türige Fahrzeugausführungen der Karosserieform Fließheck.

Y85 Die Rad-/Reifen-Kombination ist zulässig für 5-türige Fahrzeugausführungen der Karosserieform Schrägheckklimousine (Fließheck).

Z16 Diese Rad-Reifen-Kombinationen sind zulässig bei Fahrzeugen mit 16-Zoll-Serien-Reifengrößen (u.a. Fahrzeugschein, Zulassungsbescheinigung I, COC-Papier oder Bedienungsanleitung).

Z17 Diese Rad-Reifen-Kombinationen sind zulässig bei Fahrzeugen mit 17-Zoll-Serien-Reifengrößen (u.a. Fahrzeugschein, Zulassungsbescheinigung I, COC-Papier oder Bedienungsanleitung).

Z18 Diese Rad-Reifen-Kombinationen sind zulässig bei Fahrzeugen mit 18-Zoll-Serien-Reifengrößen (u.a. Fahrzeugschein, Zulassungsbescheinigung I, COC-Papier oder Bedienungsanleitung).

Prüfort und Prüfdatum

Die Verwendungsprüfung fand am 16. November 2021 in Lambsheim statt.

Prüfergebnis

Aufgrund der durchgeführten Prüfungen bestehen keine technischen Bedenken o.g. Sonderräder unter Beachtung der Auflagen und Hinweise zu verwenden.

Die in diesem Gutachten aufgeführten Fahrzeugtypen entsprechen auch nach der Umrüstung den heute gültigen Vorschriften der StVZO. Das Gutachten verliert seine Gültigkeit, wenn sich entsprechende Bauvorschriften der StVZO ändern oder an den Kraftfahrzeugen Änderungen eintreten, die die Begutachtungspunkte beeinflussen.

Das Gutachten umfasst Blatt 1 bis 19 und gilt für Sonderräder ab Herstellungsdatum November 2011.

Der Technische Dienst Typprüfstelle Fahrzeuge/Fahrzeugteile der TÜV Rheinland Kraftfahrt GmbH, Am Grauen Stein, 51105 Köln ist mit seinem Ingenieurzentrum Technologiezentrum Typprüfstelle, Lambsheim für die angewendeten Prüfverfahren vom Kraftfahrt-Bundesamt entsprechend EG-FGV für das Typgenehmigungsverfahren des KBA unter der Nummer KBA-P 00010-96 benannt.

Lambsheim, 16. November 2021

Technischer Dienst TÜVRheinland Typprüfstelle Fahrzeuge/Fahrzeugteile

Wagner

00380313.DOC

§22 48679*09

Auftraggeber
Gewe Reifengroßhandel GmbH
Hans Geiger Straße 15
D-67661 Kaiserslautern
QM-Nr. 49 02 0160905

Prüfgegenstand PKW-Sonderrad
Modell AS2
Typ AS2-7517
Radgröße 7,5Jx17H2
Zentrierart Mittenzentrierung

Aus-führung	Kennzeichnung Rad/ Zentrierring	Lochzahl/ Loch-kreis- (mm)/ Mit-tenloch-ø (mm)	Einpress-tiefe (mm)	Rad-last (kg)	Abrollumfang (mm)
W4	AS2-7517 W4 / Ø72,5 / Ø67,1	5/114,3/67,1	50	730	2150

Kennzeichnungen
KBA-Nummer 48679
Herstellerzeichen TEC
Radtyp und Ausführung AS2-7517 (s.o.)
Radgröße 7,5Jx17H2
Einpresstiefe ET (s.o.)
Herstelldatum Monat und Jahr

Befestigungsmittel

Nr.	Art der Befestigungsmittel	Bund	Anzugsmoment (Nm)	Schaftlänge (mm)
S01	Mutter M12x1,5	Kegel 60°	110	-
S02	Mutter M12x1,5	Kegel 60°	125	-
S03	Mutter M12x1,5	Kegel 60°	130	-
S04	Mutter M12x1,5	Kegel 60°	140	-
S05	Mutter M12x1,5 (D6sp)	Kegel 60°	125	-

Prüfungen

Entsprechend den Kriterien des VdTÜV Merkblattes 751 (in der jeweils gültigen Fassung) wurden an den im Verwendungsbereich aufgeführten Fahrzeugen Anbau-, Freigängigkeits- und Handlingsprüfungen durchgeführt.

Verwendungsbereich

Hersteller Hyundai
Kia
Mazda

Spurverbreiterung innerhalb 2%

§22 48679*09

Handelsbezeichnung Fahrzeug-Typ ABE/EWG-Nr.	kW-Bereich	Reifen	Reifenbezogene Auflagen und Hinweise	Auflagen und Hinweise
Hyundai i30 /-cw FD, FDH e11*2001/116*0313*. e11*2001/116*0343*. e11*2007/46*0225*..	66-105	205/50R17		A12 A16 A18 Car Flh V17 S01
	66-105	215/45R17	T87	
	66-105	225/45R17		
Hyundai i30 /-cw GDH, GDH-HME e11*2007/46*0337*..; e11*2007/46*0338*..; e13*2007/46*1604*.. - incl. Facelift 2015	66-100	205/50R17		A12 A16 A18 A58 Car Cpe Flh V17 S01
	66-100	215/45R17		
	66-100	225/45R17		
Hyundai i30 /-cw PDE e11*2007/46*3807*..; e5*2007/46*1075*.. - incl. Facelift 2020	70-118	205/50R17	A90	A16 A18 A58 Car F24 Flh NoP V17 S05
	70-118	215/45R17	A90	
	70-118	225/45R17	A12	
Hyundai i30 Fastback PDE e11*2007/46*3807*..; e5*2007/46*1075*.. - incl. Facelift 2020	85-118	205/50R17	A90	A16 A18 A58 F24 NoP V17 Y85 S05
	85-118	215/45R17	A90	
	85-118	225/45R17	A12	
Hyundai Ioniq Elektro AE e4*2007/46* 1157*00-09 (28 kWh-Batterie)	25 (88)	205/45R17	A39 T88	A16 A18 A58 Flh S02
	25 (88)	205/50R17	A12	
	25 (88)	215/45R17	A12	
	25 (88)	225/45R17	A12	
Hyundai Ioniq Elektro AE e4*2007/46* 1157*10-.. (38,3 kWh-Batterie) - ab Modell 2020	25 (100)	205/50R17		A12 A16 A18 A58 Flh S02
	25 (100)	205/55R17		
	25 (100)	225/45R17		
Hyundai Ioniq Hybrid AE e4*2007/46*1157*.. - incl. Facelift 2019	77	205/45R17	A39 T88	A16 A18 A58 Flh NoE S02
	77	205/50R17	A12	
	77	215/45R17	A12	
	77	225/45R17	A12	
Hyundai Ioniq Plug-in Hybrid AE e4*2007/46*1157*.. - incl. Facelift 2019	77	205/45R17	A39 T88	A16 A18 A58 Flh NoE S02
	77	205/50R17	A12	
	77	215/45R17	A12	
	77	225/45R17	A12	
Hyundai Kona OS e4*2007/46*1259*.. - Frontantrieb - incl. Facelift 2021	85-146	205/55R17	A94 R37	A16 A18 A58 F23 NoE NoP V17 S02
	85-146	215/50R17	A12	
	85-146	215/55R17	A12	
	85-146	225/50R17	A12	
	85-146	235/45R17	A12	
Hyundai Kona 4WD OS e4*2007/46*1259*.. - incl. Facelift 2021	100-146	205/55R17	A94 R37	A16 A18 A56 F24 NoE NoP S02
	100-146	215/50R17	A12	
	100-146	215/55R17	A12	
	100-146	225/50R17	A12	
	100-146	235/45R17	A12	

§22 48679*09

Handelsbezeichnung Fahrzeug-Typ ABE/EWG-Nr.	kW-Bereich	Reifen	Reifenbezogene Auflagen und Hinweise	Auflagen und Hinweise
Hyundai Kona electric OS, OSE e4*2007/46*1259*.., e4*2007/46*1522*.. - incl. Facelift 2021	26, 28	215/50R17		A12 A16 A18 A58 F24 S05
	26, 28	215/55R17		
	26, 28	225/50R17		
Hyundai Santa Fe (IV) TM e4*2007/46* 1318*00-02	110-147	235/60R17	A91	A16 A18 A57 AuT Z17 S02
	110-147	235/65R17	A91	
Hyundai Tucson (III) TL e11*2007/46*2711*..; e5*2007/46*1084*.. - incl. Facelift 2018	114-136	215/60R17	A91 R37	A16 A18 A57 S02
	114-136	215/65R17	A12 R37	
	114-136	225/55R17	A12	
	114-136	225/60R17	A12	
Hyundai Tucson (III) TLE, TLE-HME e11*2007/46*2724*..; e13*2007/46*1612*..; e5*2007/46*1076*.. - incl. Facelift 2018	85-136	215/60R17	A91 R37	A16 A18 A57 S02
	85-136	215/65R17	A12 R37	
	85-136	225/55R17	A12	
	85-136	225/60R17	A12	
Hyundai Veloster FS e11*2007/46* 0194*00-10	97,103,137	215/45R17	A91	A16 A18 A58 Cpe S01
	97,103,137	225/45R17	A01 A12 K4t	
Hyundai Veloster FS e11*2007/46* 0194*11-.. - ab Facelift 2015	97,103,137	215/45R17	A91	A16 A18 A58 Cpe S01
	97,103,137	225/45R17	A12	
Kia Carens RP e4*2007/46*0633*..	85-122	205/50R17	T93	A12 A16 A18 A58 S01
	85-122	205/55R17	A01 G80	
	85-122	205/55R17	Z18	
	85-122	215/45R17	T91 X88	
	85-122	225/45R17		
Kia cee'd (I) ED e4*2001/116*0121*.; e4*2007/46*0132*.. - pro_cee'd /-SW	66-106	205/50R17		A12 A16 A18 Car Cpe Flh V17 S01
	66-106	215/45R17		
	66-106	225/45R17		
Kia cee'd /-SW (II) JD e4*2007/46*0496*..; e4*2007/46*0497*.. - incl. Facelift 2015	66-100	205/50R17		A12 A16 A18 A58 Car V17 Y85 S01
	66-100	215/45R17		
	66-100	225/45R17		
	66-150	205/50R17	M+S	
	66-150	215/45R17	M+S	
	66-150	225/45R17	M+S	
Kia Ceed /-SW (III) CD e4*2007/46*1299*..	73-118	205/50R17	A90 R37	A16 A18 A58 Car KOV NoP V17 Y85 S05
	73-118	215/45R17	A90 R37	
	73-118	225/45R17	A12	

§22 48679*09

Handelsbezeichnung Fahrzeug-Typ ABE/EWG-Nr.	kW-Bereich	Reifen	Reifenbezogene Auflagen und Hinweise	Auflagen und Hinweise
Kia Ceed SW (III) CD e4*2007/46*1299*.. - Plug-in Hybrid	77	205/50R17		A12 A16 A18 A58 Car KOV V17 S05
	77	215/45R17		
	77	225/45R17		
Kia e-Niro DE e4*2007/46*1139*.. (39-64 kWh-Batterie)	27-29	215/55R17		A12 A16 A18 A58 S02
	27-29	225/50R17		
Kia e-Soul (III) SK3 e4*2007/46*1365*.. (39-64 kWh-Batterie)	27-29	215/55R17		A12 A16 A18 A58 S02
	27-29	225/50R17		
Kia Niro Hybrid DE e4*2007/46*1139*..	77-78	205/50R17		A12 A16 A18 A58 V17 S02
	77-78	205/55R17		
	77-78	225/45R17		
Kia Optima JF e4*2007/46* 1018*00-06	99, 104	205/55R17	A11 R37	A16 A18 A58 Lim NoH S02
	99, 104	205/60R17	A11 R37	
	99-126	215/55R17	A31	
	99-126	225/50R17	A12	
	99-126	235/50R17	A01 A12 K1a K2b	
	99-126	245/45R17	A12	
Kia Optima Hybrid JF e4*2007/46*1018*..	115	205/55R17	R37	A12 A16 A18 A58 Lim S02
	115	205/60R17	R37	
	115	215/55R17		
Kia Optima Plug-In Hybrid JF e4*2007/46*1018*..	115	215/55R17		A12 A16 A18 A58 Car Lim S02
Kia Optima SW JF e4*2007/46*1018*.. - incl. Facelift 2018	99-115	205/55R17	A11 R37	A16 A18 A58 Car NoH S02
	99-115	205/60R17	A11 R37	
	99-133	215/55R17	A31	
	99-133	225/50R17	A12	
	99-133	235/50R17	A01 A12 K1a K2b	
	99-133	245/45R17	A12	
Kia pro_cee'd (II) JD e4*2007/46*0496*.. - incl. Facelift 2015	66-100	205/50R17	A01 K4h	A12 A16 A18 A58 V17 Y84 S01
	66-100	215/45R17		
	66-100	225/45R17	A01 K4h	
	66-150	205/50R17	A01 K4h M+S	
	66-150	215/45R17	M+S	
	66-150	225/45R17	A01 K4h M+S	
Kia ProCeed (III) CD e4*2007/46*1299*	88-118	225/45R17		A12 A16 A18 A58 KOV NoP Y85 S05
Kia Soul (I) AM e4*2001/116*0139*..; e4*2007/46*0133*..	85-103	205/50R17		A12 A16 A18 A58 V17 S01
	85-103	205/55R17	A01 G73	
	85-103	205/55R17	Z18	
	85-103	215/50R17	A01 G73	
	85-103	215/50R17	Z18	
	85-103	225/45R17		
	85-103	235/45R17	A01 G73	
	85-103	235/45R17	Z18	

§22 48679*09

Handelsbezeichnung Fahrzeug-Typ ABE/EWG-Nr.	kW-Bereich	Reifen	Reifenbezogene Auflagen und Hinweise	Auflagen und Hinweise
Kia Soul (II) PS e4*2007/46*0825*.. - mit Radhaus-Verbreiterungen	91-113	205/55R17	A33	A16 A18 A58 KMV V17 S05
	91-113	215/50R17	A90	
	91-113	215/55R17	A01 A90 G16	
	91-113	215/55R17	A90 Z17 Z18	
	91-113	225/50R17	A12	
	91-113	235/45R17	A12	
	91-113	245/45R17	A01 A12 K6w K8e	
Kia Soul (II) PS e4*2007/46*0825*.. - ohne Radhaus-Verbreiterungen	91-113	205/55R17	A33	A16 A18 A58 KOV V17 S05
	91-113	215/50R17	A90	
	91-113	215/55R17	A01 A90 G16	
	91-113	215/55R17	A90 Z17 Z18	
	91-113	225/50R17	A01 A12 K1a K2b	
	91-113	235/45R17	A12	
	91-113	245/45R17	A01 A12 K1c K2b K8e	
Kia Sportage (IV) QL e11*2007/46*3139*..; e5*2007/46*1080*.. - incl. Facelift 2018	114-136	225/55R17		A12 A16 A18 A57 S02
	114-136	225/60R17		
Kia Sportage (IV) QLE, QLE-KMD e11*2007/46*3144*..; e13*2007/46*1971*..; e5*2007/46*1081*.. - incl. Facelift 2018	85-136	215/60R17	A90 R37	A16 A18 A57 S02
	85-136	215/65R17	A12 R37	
	85-136	225/55R17	A12	
	85-136	225/60R17	A12	
Mazda 3 (I) BK e1*2001/116*0234*..	191	215/45R17	M+S	A12 A16 A18 B02 Flh Lim S01
	62-110	215/45R17		
Mazda 3 (II) BL e11*2001/116* 0262*00-09 (FIN: -JMZBL...)	191	205/50R17	M+S	A12 A16 A18 Flh Sth S01
	191	215/45R17	M+S	
	77-136	205/50R17		
	77-136	215/45R17	T87 T88 T91	
Mazda 3 (III) BL e11*2001/116* 0262*10-.. ab Modell 2013 (FIN: -.MZBM...) - incl. Facelift 2017 (FIN: -.MZBN...)	74-121	205/50R17		A12 A16 A18 A58 Flh Lim V17 S03
	74-121	205/55R17		
	74-121	215/50R17		
	74-121	225/45R17		
	74-121	235/45R17		
Mazda 5 (I) CR1 e13*2001/116*0156*.	81-107	215/45R17	T91	A12 A16 A18 B02 S01
Mazda 6 (I) GG/GY; GG1/GY1 e1*98/14*0188*..; e11*2001/116*0203*.	119-122	205/50R17	A01 A12 K42 M+S	A16 A18 Car Flh Lim V00 V17 S01
	88-108	205/50R17	A01 A12 K42 R37	
	88-122	215/45R17	A33 T87 T88 T91	
	88-122	225/45R17	A01 A12 K42	
	88-122	235/40R17	A01 A12 K1c K2b K42 R70	
	88-191	215/45R17	A33 M+S T87 T88 T91	

§22 48679*09

Handelsbezeichnung Fahrzeug-Typ ABE/EWG-Nr.	kW-Bereich	Reifen	Reifenbezogene Auflagen und Hinweise	Auflagen und Hinweise
Mazda 6 (II) GH e1*2001/116* 0448*00-13	88-136	205/50R17	R37 T89 T93	A12 A16 A18 A58 Car Flh Lim V17 S01
	88-136	205/55R17	R37	
	88-136	215/50R17	A01 K1a	
	88-136	215/55R17	A01 G03 K1a K42	
	88-136	225/45R17		
	88-136	225/50R17	A01 K1a K1b K2b K42	
	88-136	235/45R17	A01 K1a	
Mazda 6 (III) GJ, GH e1*2007/46*1001*.. e1*2001/116* 0448*14-.. - ab Modell 2013 - incl. Facelift 2016 u. 2018	107-141	215/55R17	A39 M+S R37	A16 A18 A57 Car Lim V00 V17 S03
	107-141	215/60R17	A12 M+S R37	
	107-143	225/55R17	A63	
	107-143	245/50R17	A12 R03	
Mazda CX-3 DJ1 e1*2007/46*1335*..	77-115	215/55R17	A94	A16 A18 A57 Flh S03
Mazda CX-5 KE, GH e13*2007/46*1247*..; e1*2001/116* 0448*14-..	110-141	225/65R17	A33	A16 A18 S03
	110-141	235/60R17	A12	
	110-141	235/65R17	A12	
Mazda CX-5 KF, KFE e13*2007/46*1803*..; e13*2007/46*1832*..	110-143	225/65R17		A12 A16 A18 A57 S04
Mazda CX-7 ER, ERE e11*2001/116*0308*. e13*2007/46*1109*..	120-191	235/65R17	A39 M+S	A16 A18 A57 S01
Mazda MX-5 (III) NC1, NC1E e11*2001/116*0202*. e1*2001/116*0371*..	93, 118	205/40R17		A12 A16 A18 S01
	93, 118	205/45R17		
	93, 118	215/40R17	A01 K1c	
	93, 118	215/45R17	A01 G01 K1c	
Mazda RX8 SE e11*2001/116*0199*.	141,151	225/50R17	A10	A16 A18 B03 S01
	141,151	235/45R17	A10	
	141-170	225/50R17	A10 M+S	
	141-170	235/45R17	A10 M+S	

Allgemeine Hinweise

Im Fahrzeug vorgeschriebene Fahrzeugsysteme, z. B. Reifendruckkontrollsysteme, müssen nach Anbau der Räder funktionsfähig bleiben.

Wird eine in diesem Gutachten aufgeführte Reifengröße verwendet, die nicht bereits in den Fahrzeugpapieren (u. a. Fahrzeugschein, Zulassungsbescheinigung I oder COC-Papier) genannt ist, so sind die Angaben über die Reifengröße in den Fahrzeugpapieren (Fahrzeugschein bzw. -brief, Zulassungsbescheinigung I) durch die Zulassungsstelle berichtigen zu lassen. Diese Berichtigung ist dann nicht erforderlich, wenn die ABE des Sonderrades eine Freistellung von der Pflicht zur Berichtigung der Fahrzeugpapiere enthält.

§22 48679*09

Die mindestens erforderlichen Geschwindigkeitsbereiche (mit Ausnahme der M+S-Profile) und Tragfähigkeiten der zu verwendenden Reifen sind den Fahrzeugpapieren (Fahrzeugbrief und -schein, Zulassungsbescheinigung I) zu entnehmen. Abschläge der Tragfähigkeit aufgrund der Fahrzeughöchstgeschwindigkeit sind zu berücksichtigen.

Fahrzeughöchst-geschwindigkeit	Tragfähigkeit (%) Geschwindigkeitssymbol (GSY)		
	V	W	Y
210 km/h	100%	100%	100%
220 km/h	97%	100%	100%
230 km/h	94%	100%	100%
240 km/h	91%	100%	100%
250 km/h	-	95%	100%
260 km/h	-	90%	100%
270 km/h	-	85%	100%
280 km/h	-	-	95%
290 km/h	-	-	90%
300 km/h	-	-	85%

Ferner sind nur Reifen einer Bauart und achsweise eines Reifentyps zulässig. Bei Verwendung unterschiedlicher Reifentypen auf Vorder- und Hinterachse sind die Hinweise des Fahrzeug- und / oder Reifenherstellers zu beachten.

Das Fahrwerk und die Bremsaggregate müssen, mit Ausnahme der in der entsprechenden Auflage aufgeführten Umrüstmaßnahmen, dem Serienstand entsprechen. Die Zulässigkeit weiterer Veränderungen ist gesondert zu beurteilen.

Wird das serienmäßige Ersatzrad verwendet, soll mit mäßiger Geschwindigkeit und nicht länger als erforderlich gefahren werden. Es müssen die serienmäßigen Befestigungsteile verwendet werden. Bei Fahrzeugen mit Allradantrieb darf nur ein Ersatzrad mit gleicher Reifengröße bzw. gleichem Abrollumfang verwendet werden.

Die Bezieher der Räder sind darauf hinzuweisen, dass der vom Reifenhersteller vorgeschriebene Reifenfülldruck zu beachten ist.

Spezielle Auflagen und Hinweise

A01 Nach Durchführung der Technischen Änderung ist das Fahrzeug unter Vorlage der vorliegenden ABE unverzüglich einem amtlich anerkannten Sachverständigen oder Prüfer für den Kraftfahrzeugverkehr oder einem Prüfingenieur einer Überwachungsorganisation nach Nummer 4 der Anlage VIIIb zur StVZO zur Durchführung und Bestätigung der in der ABE vorgeschriebenen Änderungsabnahme vorzuführen.

A10 Es dürfen nur feingliedrige Schneeketten an der Hinterachse verwendet werden.

A11 Es dürfen nur feingliedrige bzw. die lt. Betriebsanleitung/Handbuch vorgeschriebenen Schneeketten an den laut Betriebsanleitung/Handbuch dafür vorgesehenen Achsen verwendet werden.

A12 Die Verwendung von Schneeketten ist nicht zulässig.

A16 Zum Auswuchten der Räder dürfen an der Felgeninnenseite nur Klebegewichte unterhalb der Felgenschulter angebracht werden. Bei Anbringung der Klebegewichte im Felgenbett ist auf einen Mindestabstand von 2 mm zum Bremssattel bzw. zu den Fahrwerksteilen zu achten.

§22 48679*09

A18 Es sind nur schlauchlose Reifen zulässig. Werden keine Ventile mit TPMS-Sensoren verwendet, sind ausschließlich Metallschraubventile mit Befestigung von außen, die den Normen DIN, E.T.R.T.O oder Tire and Rim entsprechen, zulässig. Werden Ventile mit TPMS-Sensoren verwendet, so sind die Hinweise und Vorgaben der Hersteller zu beachten. Die Ventile und Sensoren müssen für den vorgeschriebenen Luftdruck und die bauartbedingte Höchstgeschwindigkeit geeignet sein. Die Ventile dürfen nicht über den Felgenrand hinausragen.

A31 Es dürfen nur feingliedrige Schneeketten, die nicht mehr als 12 mm einschließlich Kettenschloss auftragen, an den laut Betriebsanleitung dafür vorgesehenen Achsen verwendet werden.

A33 Es dürfen nur feingliedrige Schneeketten, die nicht mehr als 12 mm einschließlich Kettenschloss auftragen, an der Vorderachse verwendet werden.

A39 Es dürfen nur feingliedrige Schneeketten, die nicht mehr als 11 mm einschließlich Kettenschloss auftragen, an der Vorderachse verwendet werden.

A56 Die Rad-/Reifen-Kombination ist nur zulässig an Fahrzeugausführungen mit Allradantrieb (z.B. 4WD, Quattro, Syncro, 4-Matic, 4x4 u. ä.)

A57 Diese Rad-/Reifen-Kombination(en) ist (sind) zulässig an Fahrzeugausführungen mit Front bzw. Heck-Antrieb und Allradantrieb (z.B. 2WD, 4WD, Quattro, Syncro, 4-Matic, 4x4, u. ä.)

A58 Rad-Reifen-Kombination(en) nicht zulässig an Fahrzeugen mit Allradantrieb.

A63 Die Verwendung von Schneeketten ist nur zulässig, wenn der Fahrzeughersteller diese für die Fahrzeugausführung/Reifengröße freigegeben hat. Die Hinweise des Fahrzeugherstellers sind zu beachten (siehe Betriebsanleitung/Handbuch).

A90 Es dürfen nur feingliedrige Schneeketten, die nicht mehr als 9 mm einschließlich Kettenschloss auftragen, an den laut Betriebsanleitung dafür vorgesehenen Achsen verwendet werden.

A91 Es dürfen nur feingliedrige Schneeketten, die nicht mehr als 10 mm einschließlich Kettenschloss auftragen, an den laut Betriebsanleitung dafür vorgesehenen Achsen verwendet werden.

A94 Es dürfen nur feingliedrige Schneeketten, die nicht mehr als 7 mm einschließlich Kettenschloss auftragen, an den laut Betriebsanleitung dafür vorgesehenen Achsen verwendet werden.

AuT Aufgrund fehlender Freigängigkeit zur Bremsanlage sind die Räder nicht zulässig an Fahrzeugen mit Bremsscheibendurchmesser 340mm an Achse1.

B02 Vor Montage der Räder sind eventuell vorhandene Zentrierstifte, Befestigungs-Schrauben oder Sicherungsringe an den Anschlussflanschen des Fahrzeugs zu entfernen.

B03 Die Zulässigkeit der Sonderräder ist nicht geprüft für Fahrzeuge, die serienmäßig ausschließlich mit größeren und/oder breiteren Serienrädern für Sommerbereifung (nicht M+S Reifen) ausgerüstet sind (u. a. Fahrzeugschein, Zulassungsbescheinigung I, COC-Papier oder Bedienungsanleitung).

Car Die Rad/Reifen-Kombination ist zulässig für Fahrzeugausführungen der Karosserieform Kombilimousine (Avant, Break, Caravan, Grandtour, Kombi, Sportswagon, T-Modell, Touring, Tourer, Turnier, Variant, …).

Cpe Die Rad-/Reifen-Kombination ist zulässig für Fahrzeugausführungen der Karosserieform Coupé.

F23 Rad/Reifen-Kombination nur für Fahrzeugausführungen mit Verbundlenkerhinterachse.

§22 48679*09

F24 Rad/Reifen-Kombination nur für Fahrzeugausführungen mit Viel- bzw. Mehrlenkerhinterachse (Einzelradaufhängung).

Flh Die Rad-/Reifen-Kombination ist zulässig für Fahrzeugausführungen der Karosserieform Schrägheckklimousine (Fließheck, 3-türig und 5-türig).

G01 Es ist der Nachweis zu erbringen, dass die Anzeige des Geschwindigkeitsmessers und Wegstreckenzählers innerhalb der Toleranzen (75/443/EWG, ECE-R39, § 57 StVZO) liegt. Wird die Anzeige angeglichen, sind die in den Fahrzeugpapieren (u. a. Fahrzeugschein, Zulassungsbescheinigung I oder COC-Papier) eingetragenen Reifengrößen zu überprüfen.

G03 Weicht der Abrollumfang dieser Reifengröße von den Abrollumfängen der serienmäßigen Reifengrößen (u. a. Fahrzeugschein, Zulassungsbescheinigung I, COC-Papier oder Bedienungsanleitung) ab, ist der Nachweis zu erbringen, dass die Anzeige des Geschwindigkeitsmessers und Wegstreckenzählers innerhalb der Toleranzen (75/443/EWG, ECE-R39, § 57 StVZO) liegt. Wird die Anzeige angeglichen, sind die in den Fahrzeugpapieren (u. a. Fahrzeugschein, Zulassungsbescheinigung I oder COC-Papier) eingetragenen Reifengrößen zu überprüfen.

G16 Bei Fahrzeugen mit ausschließlich 16 Zoll Serien-Bereifung (u. a. Fahrzeugschein, Zulassungsbescheinigung I, COC-Papier oder Bedienungsanleitung), ist der Nachweis zu erbringen, dass die Anzeige des Geschwindigkeitsmessers und Wegstreckenzählers innerhalb der Toleranzen (75/443/EWG, ECE-R39, § 57 StVZO) liegt. Wird die Anzeige angeglichen, sind die in den Fahrzeugpapieren (u. a. Fahrzeugschein, Zulassungsbescheinigung I oder COC-Papier) eingetragenen Reifengrößen zu überprüfen.

G73 Ist 18 Zoll keine Serien-Bereifung (u. a. Fahrzeugschein, Zulassungsbescheinigung I, COC-Papier oder Bedienungsanleitung), so ist der Nachweis zu erbringen, dass die Anzeige des Geschwindigkeitsmessers und Wegstreckenzählers innerhalb der Toleranzen (75/443/EWG, ECE-R39, § 57 StVZO) liegt. Wird die Anzeige angeglichen, sind die in den Fahrzeugpapieren (u. a. Fahrzeugschein, Zulassungsbescheinigung I oder COC-Papier) eingetragenen Reifengrößen zu überprüfen.

G80 Ist die Reifengröße 225/45R18 keine der serienmäßigen Reifengrößen (u. a. Fahrzeugschein, Zulassungsbescheinigung I, COC-Papier oder Bedienungsanleitung), so ist der Nachweis zu erbringen, dass die Anzeige des Geschwindigkeitsmessers und Wegstreckenzählers innerhalb der Toleranzen (75/443/EWG, ECE-R39, § 57 StVZO) liegt. Wird die Anzeige angeglichen, sind die in den Fahrzeugpapieren (u. a. Fahrzeugschein, Zulassungsbescheinigung I oder COC-Papier) eingetragenen Reifengrößen zu überprüfen.

K1a Die Radabdeckung an Achse 1 ist durch Ausstellen der Frontschürze und des Kotflügels oder durch Anbau von dauerhaft befestigten Karosserieteilen im Bereich 0° bis 30° vor Radmitte herzustellen. Die gesamte Breite der Rad-/Reifenkombination muss, unter Beachtung des maximal möglichen Betriebsmaßes des Reifens (1,04-fache der Nennbreite des Reifens), in dem oben genannten Bereich abgedeckt sein.

K1b Die Radabdeckung an Achse 1 ist durch Ausstellen des Kotflügels oder durch Anbau von dauerhaft befestigten Karosserieteilen im Bereich 0° bis 50° hinter Radmitte herzustellen. Die gesamte Breite der Rad-/Reifenkombination muss, unter Beachtung des maximal möglichen Betriebsmaßes des Reifens (1,04-fache der Nennbreite des Reifens), in dem oben genannten Bereich abgedeckt sein.

K1c Die Radabdeckung an Achse 1 ist durch Ausstellen der Frontschürze und des Kotflügels oder durch Anbau von dauerhaft befestigten Karosserieteilen im Bereich 30° vor bis 50° hinter Radmitte herzustellen. Die gesamte Breite der Rad-/Reifenkombination muss, unter Beachtung des maximal möglichen Betriebsmaßes des Reifens (1,04-fache der Nennbreite des Reifens), in dem oben genannten Bereich abgedeckt sein.

§22 48679*09

K2b Die Radabdeckung an Achse 2 ist durch Ausstellen der Heckschürze und des Kotflügels oder durch Anbau von dauerhaft befestigten Karosserieteilen im Bereich 0° bis 50° hinter Radmitte herzustellen. Die gesamte Breite der Rad-/Reifenkombination muss, unter Beachtung des maximal möglichen Betriebsmaßes des Reifens (1,04-fache der Nennbreite des Reifens), in dem oben genannten Bereich abgedeckt sein.

K42 An Achse 2 ist durch Nacharbeiten der Radhausausschnittkanten eine ausreichende Freigängigkeit der Rad-Reifenkombination herzustellen.

K4h An Achse 2 ist die Radhausinnenverkleidung am Übergang von der Radhausausschnittkante zur Heckschürze auszuschneiden bzw. um 5 mm zu kürzen.

K4t An Achse 2 ist die Radhausinnenverkleidung im Bereich des Tankeinfüllrohres auszuschneiden.

K6w An Achse 2 sind die Kunststoff-Radhausausschnittkanten im Bereich 200 mm vor bis 200 mm hinter Radmitte um 5 mm auszuschneiden bzw. zu kürzen.

K8e An Achse 2 sind die Radhausausschnittkanten im Bereich 200 mm vor bis 200 mm hinter Radmitte um 5 mm aufzuweiten.

KMV Betrifft nur Fahrzeugvarianten mit serienmäßigen Kunststoffverbreiterungen bzw. mit zusätzlichen Kotflügelverbreiterungen (Radlaufleisten).

KOV Betrifft nur Fahrzeugvarianten ohne serienmäßige Kunststoffverbreiterungen bzw. ohne zusätzliche Kotflügelverbreiterungen (Radlaufleisten).

Lim Die Rad-/Reifen-Kombination ist zulässig für Fahrzeugausführungen der Karosserieform Limousine.

M+S Diese Reifengröße ist nur zulässig als M+S-Bereifung.

NoE Nicht für "reines" Elektrofahrzeug (Battery Electric Vehicle "BEV").

NoH Nicht für Hybrid-Fahrzeuge bzw. Fahrzeugausführungen mit Hybridantrieb (Hybridelektrofahrzeug).

NoP Nicht für Plug-in Hybrid-Fahrzeuge bzw. extern aufladbare Hybrid-Elektro-Fahrzeuge (PHEV bzw. OVC-HEV).

R03 Diese Reifengröße ist nur an Achse 2 zulässig.

R37 Diese Reifengröße ist nicht geprüft für Fahrzeuge, die serienmäßig ausschließlich mit größeren und/oder breiteren Reifengrößen (u. a. Fahrzeugschein, Zulassungsbescheinigung I, COC-Papier oder Bedienungsanleitung) ausgerüstet sind.

R70 Für das Fahrzeug ist die Reifengröße auf der im Gutachten genannten Radgröße durch den Reifenhersteller zu bestätigen. Diese Bestätigung ist vom Führer des Fahrzeugs mitzuführen.

S01 Zur Befestigung der Räder dürfen nur die mitgelieferten Befestigungsmittel Nr. S01 (siehe Seite 1) verwendet werden.

S02 Zur Befestigung der Räder dürfen nur die mitgelieferten Befestigungsmittel Nr. S02 (siehe Seite 1) verwendet werden.

§22 48679*09

S03 Zur Befestigung der Räder dürfen nur die mitgelieferten Befestigungsmittel Nr. S03 (siehe Seite 1) verwendet werden.

S04 Zur Befestigung der Räder dürfen nur die mitgelieferten Befestigungsmittel Nr. S04 (siehe Seite 1) verwendet werden.

S05 Zur Befestigung der Räder dürfen nur die mitgelieferten Befestigungsmittel Nr. S05 (siehe Seite 1) verwendet werden.

Sth Die Rad-/Reifen-Kombination ist zulässig für Fahrzeugausführungen der Karosserieform Stufenheck.

T87 Reifen (LI 87) nur zulässig für Fahrzeuge mit zul. Achslasten bis 1090 kg (Fzg.-Schein, Ziff. 16 bzw. Zulassungsbescheinigung Feld 8). Abschläge der Tragfähigkeit aufgrund der Bauartbedingten Höchstgeschwindigkeit (Fzg.-Schein, Ziff. 6 bzw. Zulassungsbescheinigung Feld T) sind zu berücksichtigen.

T88 Reifen (LI 88) nur zulässig für Fahrzeuge mit zul. Achslasten bis 1120 kg (Fzg.-Schein, Ziff. 16 bzw. Zulassungsbescheinigung Feld 8). Abschläge der Tragfähigkeit aufgrund der Bauartbedingten Höchstgeschwindigkeit (Fzg.-Schein, Ziff. 6 bzw. Zulassungsbescheinigung Feld T) sind zu berücksichtigen.

T89 Reifen (LI 89) nur zulässig für Fahrzeuge mit zul. Achslasten bis 1160 kg (Fzg.-Schein, Ziff. 16 bzw. Zulassungsbescheinigung Feld 8). Abschläge der Tragfähigkeit aufgrund der Bauartbedingten Höchstgeschwindigkeit (Fzg.-Schein, Ziff. 6 bzw. Zulassungsbescheinigung Feld T) sind zu berücksichtigen.

T91 Reifen (LI 91) nur zulässig für Fahrzeuge mit zul. Achslasten bis 1230 kg (Fzg.-Schein, Ziff. 16 bzw. Zulassungsbescheinigung Feld 8). Abschläge der Tragfähigkeit aufgrund der Bauartbedingten Höchstgeschwindigkeit (Fzg.-Schein, Ziff. 6 bzw. Zulassungsbescheinigung Feld T) sind zu berücksichtigen.

T93 Reifen (LI 93) nur zulässig für Fahrzeuge mit zul. Achslasten bis 1300 kg (Fzg.-Schein, Ziff. 16 bzw. Zulassungsbescheinigung Feld 8). Abschläge der Tragfähigkeit aufgrund der Bauartbedingten Höchstgeschwindigkeit (Fzg.-Schein, Ziff. 6 bzw. Zulassungsbescheinigung Feld T) sind zu berücksichtigen.

V00 Unterschiedliche Reifengrößen auf Vorder- und Hinterachse sind nicht zulässig für Fahrzeugausführungen mit Allradantrieb (z.B. AWD, 4-Matic, Syncro, 4x4,...).

§22 48679*09

V17 Bei Verwendung verschiedener Reifengrößen an Vorder- und Hinterachse sind folgende Reifenkombinationen, sofern die Reifengrößen in der Spalte "Reifen" aufgeführt sind, möglich:

	Vorderachse	Hinterachse
Nr. 1	195/40R17	215/35R17
Nr. 2	195/45R17	215/40R17
Nr. 3	205/40R17	225/35R17
Nr. 4	205/45R17	235/40R17
Nr. 5	205/50R17	225/45R17, 235/45R17, 245/40R17, 255/40R17
Nr. 6	205/55R17	225/50R17
Nr. 7	215/40R17	245/35R17
Nr. 8	215/45R17	235/40R17, 245/40R17
Nr. 9	215/50R17	235/45R17, 245/45R17, 275/40R17
Nr. 10	215/55R17	235/50R17
Nr. 11	225/45R17	245/40R17, 255/40R17
Nr. 12	225/50R17	245/45R17, 255/45R17
Nr. 13	225/55R17	245/50R17, 255/50R17
Nr. 14	235/45R17	255/40R17, 265/40R17
Nr. 15	235/50R17	255/45R17
Nr. 16	235/55R17	255/50R17
Nr. 17	235/60R17	255/55R17
Nr. 18	245/45R17	265/40R17, 275/40R17
Nr. 19	255/45R17	285/40R17

Es sind nur Reifen eines Herstellers und achsweise eines Profiltyps zulässig, für die der Reifen- oder Fahrzeughersteller die Eignung für das jeweilige Fahrzeug bestätigt. Diese Bestätigung ist vom Führer des Fahrzeugs mitzuführen.

X88 Diese Reifengröße ist nicht zulässig bei Fahrzeugen mit 18-Zoll-Serien-Reifengrößen (u. a. Fahrzeugschein, Zulassungsbescheinigung I, COC-Papier oder Bedienungsanleitung).

Y84 Die Rad-/Reifen-Kombination ist zulässig für 3-türige Fahrzeugausführungen der Karosserieform Fließheck.

Y85 Die Rad-/Reifen-Kombination ist zulässig für 5-türige Fahrzeugausführungen der Karosserieform Schrägheckklimousine (Fließheck).

Z17 Diese Rad-Reifen-Kombinationen sind zulässig bei Fahrzeugen mit 17-Zoll-Serien-Reifengrößen (u.a. Fahrzeugschein, Zulassungsbescheinigung I, COC-Papier oder Bedienungsanleitung).

Z18 Diese Rad-Reifen-Kombinationen sind zulässig bei Fahrzeugen mit 18-Zoll-Serien-Reifengrößen (u.a. Fahrzeugschein, Zulassungsbescheinigung I, COC-Papier oder Bedienungsanleitung).

Prüfort und Prüfdatum

Die Verwendungsprüfung fand am 16. November 2021 in Lambsheim statt.

§22 48679*09

Prüfergebnis

Aufgrund der durchgeführten Prüfungen bestehen keine technischen Bedenken o.g. Sonderräder unter Beachtung der Auflagen und Hinweise zu verwenden.

Die in diesem Gutachten aufgeführten Fahrzeugtypen entsprechen auch nach der Umrüstung den heute gültigen Vorschriften der StVZO. Das Gutachten verliert seine Gültigkeit, wenn sich entsprechende Bauvorschriften der StVZO ändern oder an den Kraftfahrzeugen Änderungen eintreten, die die Begutachtungspunkte beeinflussen.

Das Gutachten umfasst Blatt 1 bis 13 und gilt für Sonderräder ab Herstellungsdatum November 2011.

Der Technische Dienst Typprüfstelle Fahrzeuge/Fahrzeugteile der TÜV Rheinland Kraftfahrt GmbH, Am Grauen Stein, 51105 Köln ist mit seinem Ingenieurzentrum Technologiezentrum Typprüfstelle, Lambsheim für die angewendeten Prüfverfahren vom Kraftfahrt-Bundesamt entsprechend EG-FGV für das Typgenehmigungsverfahren des KBA unter der Nummer KBA-P 00010-96 benannt.

Lambsheim, 16. November 2021

Technischer Dienst TÜVRheinland Typprüfstelle Fahrzeuge/Fahrzeugteile

Wagner

00380314.DOC

§22 48679*09

Auftraggeber
Gewe Reifengroßhandel GmbH
Hans Geiger Straße 15
D-67661 Kaiserslautern
QM-Nr. 49 02 0160905

Prüfgegenstand PKW-Sonderrad
Modell AS2
Typ AS2-7517
Radgröße 7,5Jx17H2
Zentrierart Mittenzentrierung

Aus-führung	Kennzeichnung Rad/ Zentrierring	Lochzahl/ Loch-kreis- (mm)/ Mit-tenloch-ø (mm)	Einpress-tiefe (mm)	Rad-last (kg)	Abrollumfang (mm)
W3	AS2-7517 W3 / Ø72,5 / Ø66,7	5/112/66,7	45	730	2150

Kennzeichnungen
KBA-Nummer 48679
Herstellerzeichen TEC
Radtyp und Ausführung AS2-7517 (s.o.)
Radgröße 7,5Jx17H2
Einpresstiefe ET (s.o.)
Herstelldatum Monat und Jahr

Befestigungsmittel

Nr.	Art der Befestigungsmittel	Bund	Anzugsmoment (Nm)	Schaftlänge (mm)
S01	Schraube M14x1,25	Kegel 60°	140	27,6
S02	Schraube M14x1,25	Kegel 60°	140	33

Prüfungen

Entsprechend den Kriterien des VdTÜV Merkblattes 751 (in der jeweils gültigen Fassung) wurden an den im Verwendungsbereich aufgeführten Fahrzeugen Anbau-, Freigängigkeits- und Handlingsprüfungen durchgeführt.

Verwendungsbereich

Hersteller BMW
Mini/BMW

Spurverbreiterung innerhalb 2%

§22 48679*09

Handelsbezeichnung Fahrzeug-Typ ABE/EWG-Nr.	kW-Bereich	Reifen	Reifenbezogene Auflagen und Hinweise	Auflagen und Hinweise
BMW 1er-Reihe F1H e1*2007/46*2018*..	80-110	205/50R17	K2b R37	A01 A12 A16 A18 A57 B10 Flh V00 V17 S01
	80-110	215/50R17	K1a K1b K2b R37	
	80-140	205/50R17	K2b M+S	
	80-140	215/50R17	K1a K1b K2b M+S	
	80-140	225/45R17	K2b	
	80-140	235/45R17	K1a K1b K2b	
BMW 225xe Active Tourer Hybrid UKL-L, F2AT e1*2007/46* 0371*21-..; e1*2007/46*1675*..	100	205/50R17	A91 K2b	A01 A16 A18 A56 Flh S02
	100	205/55R17	A91 K2b	
	100	215/50R17	A12 K1a K2a K2b	
	100	215/55R17	A12 K1a K2a K2b	
	100	225/50R17	A12 K1c K2c K8d	
	100	235/45R17	A12 K1a K2a K2b	
	100	245/45R17	A12 K1c K2c K8d	
BMW 2er Active Tourer UKL-L, F2AT e1*2007/46* 0371*13-..; e1*2007/46*1675*..	70-170	205/50R17	A91 K2b	A01 A16 A18 A57 Flh V00 V17 S02
	70-170	205/55R17	A91 K2b	
	70-170	215/50R17	A12 K1a K2a K2b	
	70-170	215/55R17	A12 K1a K2a K2b	
	70-170	225/50R17	A12 K1c K2c K8d	
	70-170	235/45R17	A12 K1a K2a K2b	
	70-170	235/50R17	A12 K1c K2c K8d	
	70-170	245/45R17	A12 K1c K2c K8d	
BMW 2er Gran Coupe F2GC e1*2007/46*2064*..	85-110	205/50R17	K2b R37	A01 A12 A16 A18 A57 B10 Lim V00 V17 S01
	85-110	215/50R17	K1a K1b K2b R37	
	85-140	205/50R17	K2b M+S	
	85-140	215/50R17	K1a K1b K2b M+S	
	85-140	225/45R17	K2b	
	85-140	235/45R17	K1a K1b K2b	
BMW 2er Gran Tourer UKL-L, F2GT e1*2007/46* 0371*18-..; e1*2007/46*1677*..	70-141	205/50R17	A91 K2b T89 T93	A01 A16 A18 A57 V00 V17 Ver S02
	70-141	205/55R17	A91 K2b	
	70-141	215/50R17	A12 K1a K2a K2b	
	70-141	215/55R17	A12 K1a K2a K2b	
	70-141	225/50R17	A12 K1c K2c K8d	
	70-141	235/45R17	A12 K1a K2a K2b	
	70-141	235/50R17	A12 K1c K2c K8d	
	70-141	245/45R17	A12 K1c K2c K8d	
BMW X1 UKL-L, F1X e1*2007/46* 0371*19-..; e1*2007/46*1676*..	85-170	205/60R17	A33 M+S	A16 A18 A57 B10 NoP S02
	85-170	215/55R17	A01 A12 K2b M+S	
	85-170	215/60R17	A01 A12 K2b M+S	
	85-170	225/55R17	A01 A12 K2b	
	85-170	235/50R17	A01 A12 K1a K2b	
	85-170	235/55R17	A01 A12 K1a K2b	
	85-170	245/50R17	A01 A12 K1c K2b	

§22 48679*09

Prüfgegenstand PKW-Sonderrad 7,5Jx17H2 Typ AS2-7517
Hersteller Gewe Reifengroßhandel GmbH

Handelsbezeichnung Fahrzeug-Typ ABE/EWG-Nr.	kW-Bereich	Reifen	Reifenbezogene Auflagen und Hinweise	Auflagen und Hinweise
BMW X1 Plug-in-Hybrid F1X e1*2007/46*1676*..	92	205/60R17	A33 M+S	A16 A18 A56 B10 S02
	92	215/55R17	A01 A12 K2b M+S	
	92	215/60R17	A01 A12 K2b M+S	
	92	225/55R17	A01 A12 K2b	
	92	235/50R17	A01 A12 K1a K2b	
	92	235/55R17	A01 A12 K1a K2b	
	92	245/50R17	A01 A12 K1c K2b	
BMW X2 F2X e1*2007/46*1824*..	85-170	205/60R17	A33 M+S	A16 A18 A57 B10 NoP S02
	85-170	215/55R17	A01 A12 K2b M+S	
	85-170	215/60R17	A01 A12 K2b M+S	
	85-170	225/55R17	A01 A12 K2b	
	85-170	235/50R17	A01 A12 K2b	
	85-170	235/55R17	A01 A12 K2b	
	85-170	245/50R17	A01 A12 K1a K2b	
BMW X2 Plug-in-Hybrid F2X e1*2007/46*1824*..	92	205/60R17	A33 M+S	A16 A18 A56 B10 S02
	92	215/55R17	A01 A12 K2b M+S	
	92	215/60R17	A01 A12 K2b M+S	
	92	225/55R17	A01 A12 K2b	
	92	235/50R17	A01 A12 K2b	
	92	235/55R17	A01 A12 K2b	
	92	245/50R17	A01 A12 K1a K2b	
Mini Clubman One/Cooper ,/D,/S UKL-L, FMK e1*2007/46* 0371*19-.., e1*2007/46*1683*..	75-110	205/50R17	A58 A91 K2b	A01 A16 A18 Car V00 V17 S02
	75-110	215/50R17	A12 A58 K1b K2b K6w	
	75-155	205/50R17	A57 A91 K2b M+S	
	75-155	215/50R17	A12 A57 K1b K2b K6w M+S	
	75-155	225/45R17	A57 A91 K2b	
	75-155	235/45R17	A12 A57 K1b K2b K6w	
Mini Cooper SE FML2E e1*2007/46*2063*.. - Elektro	75 (135)	205/40R17	K1a K1b K2b K4i K6w T84	A01 A12 A16 A18 A58 Flh V17 S02
	75 (135)	205/45R17	K1a K1b K2b K4i K6w	
	75 (135)	215/40R17	K1a K1b K2b K4i K6w T87	
	75 (135)	215/45R17	K1a K1b K2b K4i K6w	
Mini Countryman FMX e1*2007/46*1682*..	75-110	205/60R17	A33	A16 A18 A57 KMV NoH S02
	75-110	215/55R17	A01 A12 K2b	
	75-110	215/60R17	A01 A12 K2b	
	75-155	205/60R17	A33 M+S	
	75-155	215/55R17	A01 A12 K2b M+S	
	75-155	215/60R17	A01 A12 K2b M+S	
	75-155	225/55R17	A01 A12 K2b	
	75-155	235/50R17	A01 A12 K1b K2b	
	75-155	235/55R17	A01 A12 K1b K2b	
	75-155	245/50R17	A01 A12 K1a K1b K2b	
Mini Countryman SE FMX e1*2007/46*1682*.. - Hybrid	92,100	205/60R17	A33 M+S	A16 A18 A56 KMV S02
	92,100	215/55R17	A01 A12 K2b M+S	
	92,100	215/60R17	A01 A12 K2b M+S	
	92,100	225/55R17	A01 A12 K2b	
	92,100	235/50R17	A01 A12 K1b K2b	
	92,100	235/55R17	A01 A12 K1b K2b	
	92,100	245/50R17	A01 A12 K1a K1b K2b	

§22 48679*09

Handelsbezeichnung Fahrzeug-Typ ABE/EWG-Nr.	kW-Bereich	Reifen	Reifenbezogene Auflagen und Hinweise	Auflagen und Hinweise
Mini One/Cooper ,/D, /S UKL-L, FML2, FML4, FMCA e1*2007/46* 0371*10-.., e1*2007/46*1678*.., e1*2007/46*1679*.., e1*2007/46*1680*.., - 3/5-Türer / Cabrio	55-100	205/40R17	K1a K1b K2b K4i K6w T80 T84	A01 A12 A16 A18 A58 Cbo Flh V17 S02
	55-155	205/45R17	K1a K1b K2b K4i K6w	
	55-155	215/40R17	K1a K1b K2b K4i K6w	
	55-155	215/45R17	K1a K1b K2b K4i K6w	

Allgemeine Hinweise

Im Fahrzeug vorgeschriebene Fahrzeugsysteme, z. B. Reifendruckkontrollsysteme, müssen nach Anbau der Räder funktionsfähig bleiben.

Wird eine in diesem Gutachten aufgeführte Reifengröße verwendet, die nicht bereits in den Fahrzeugpapieren (u. a. Fahrzeugschein, Zulassungsbescheinigung I oder COC-Papier) genannt ist, so sind die Angaben über die Reifengröße in den Fahrzeugpapieren (Fahrzeugschein bzw. -brief, Zulassungsbescheinigung I) durch die Zulassungsstelle berichtigen zu lassen. Diese Berichtigung ist dann nicht erforderlich, wenn die ABE des Sonderrades eine Freistellung von der Pflicht zur Berichtigung der Fahrzeugpapiere enthält.

Die mindestens erforderlichen Geschwindigkeitsbereiche (mit Ausnahme der M+S-Profile) und Tragfähigkeiten der zu verwendenden Reifen sind den Fahrzeugpapieren (Fahrzeugbrief und -schein, Zulassungsbescheinigung I) zu entnehmen. Abschläge der Tragfähigkeit aufgrund der Fahrzeughöchstgeschwindigkeit sind zu berücksichtigen.

Fahrzeughöchst-geschwindigkeit	Tragfähigkeit (%) Geschwindigkeitssymbol (GSY)		
	V	W	Y
210 km/h	100%	100%	100%
220 km/h	97%	100%	100%
230 km/h	94%	100%	100%
240 km/h	91%	100%	100%
250 km/h	-	95%	100%
260 km/h	-	90%	100%
270 km/h	-	85%	100%
280 km/h	-	-	95%
290 km/h	-	-	90%
300 km/h	-	-	85%

Ferner sind nur Reifen einer Bauart und achsweise eines Reifentyps zulässig. Bei Verwendung unterschiedlicher Reifentypen auf Vorder- und Hinterachse sind die Hinweise des Fahrzeug- und / oder Reifenherstellers zu beachten.

Das Fahrwerk und die Bremsaggregate müssen, mit Ausnahme der in der entsprechenden Auflage aufgeführten Umrüstmaßnahmen, dem Serienstand entsprechen. Die Zulässigkeit weiterer Veränderungen ist gesondert zu beurteilen.

§22 48679*09

Wird das serienmäßige Ersatzrad verwendet, soll mit mäßiger Geschwindigkeit und nicht länger als erforderlich gefahren werden. Es müssen die serienmäßigen Befestigungsteile verwendet werden. Bei Fahrzeugen mit Allradantrieb darf nur ein Ersatzrad mit gleicher Reifengröße bzw. gleichem Abrollumfang verwendet werden.

Die Bezieher der Räder sind darauf hinzuweisen, dass der vom Reifenhersteller vorgeschriebene Reifenfülldruck zu beachten ist.

Spezielle Auflagen und Hinweise

A01 Nach Durchführung der Technischen Änderung ist das Fahrzeug unter Vorlage der vorliegenden ABE unverzüglich einem amtlich anerkannten Sachverständigen oder Prüfer für den Kraftfahrzeugverkehr oder einem Prüfingenieur einer Überwachungsorganisation nach Nummer 4 der Anlage VIIIb zur StVZO zur Durchführung und Bestätigung der in der ABE vorgeschriebenen Änderungsabnahme vorzuführen.

A12 Die Verwendung von Schneeketten ist nicht zulässig.

A16 Zum Auswuchten der Räder dürfen an der Felgeninnenseite nur Klebegewichte unterhalb der Felgenschulter angebracht werden. Bei Anbringung der Klebegewichte im Felgenbett ist auf einen Mindestabstand von 2 mm zum Bremssattel bzw. zu den Fahrwerksteilen zu achten.

A18 Es sind nur schlauchlose Reifen zulässig. Werden keine Ventile mit TPMS-Sensoren verwendet, sind ausschließlich Metallschraubventile mit Befestigung von außen, die den Normen DIN, E.T.R.T.O oder Tire and Rim entsprechen, zulässig. Werden Ventile mit TPMS-Sensoren verwendet, so sind die Hinweise und Vorgaben der Hersteller zu beachten. Die Ventile und Sensoren müssen für den vorgeschriebenen Luftdruck und die bauartbedingte Höchstgeschwindigkeit geeignet sein. Die Ventile dürfen nicht über den Felgenrand hinausragen.

§22 48679*09

A33 Es dürfen nur feingliedrige Schneeketten, die nicht mehr als 12 mm einschließlich Kettenschloss auftragen, an der Vorderachse verwendet werden.

A56 Die Rad-/Reifen-Kombination ist nur zulässig an Fahrzeugausführungen mit Allradantrieb (z.B. 4WD, Quattro, Syncro, 4-Matic, 4x4 u. ä.)

A57 Diese Rad-/Reifen-Kombination(en) ist (sind) zulässig an Fahrzeugausführungen mit Front bzw. Heck-Antrieb und Allradantrieb (z.B. 2WD, 4WD, Quattro, Syncro, 4-Matic, 4x4, u. ä.)

A58 Rad-Reifen-Kombination(en) nicht zulässig an Fahrzeugen mit Allradantrieb.

A91 Es dürfen nur feingliedrige Schneeketten, die nicht mehr als 10 mm einschließlich Kettenschloss auftragen, an den laut Betriebsanleitung dafür vorgesehenen Achsen verwendet werden.

B10 Rad nicht zulässig an Fahrzeugausführungen mit Bremsscheibendurchmesser 360 mm an Achse 1.

Car Die Rad/Reifen-Kombination ist zulässig für Fahrzeugausführungen der Karosserieform Kombilimousine (Avant, Break, Caravan, Grandtour, Kombi, Sportswagon, T-Modell, Touring, Tourer, Turnier, Variant, …).

Cbo Die Rad-/Reifen-Kombination ist zulässig für Fahrzeugausführungen der Karosserieform Cabrio-Limousine, Roadster.

Flh Die Rad-/Reifen-Kombination ist zulässig für Fahrzeugausführungen der Karosserieform Schrägheckklimousine (Fließheck, 3-türig und 5-türig).

K1a Die Radabdeckung an Achse 1 ist durch Ausstellen der Frontschürze und des Kotflügels oder durch Anbau von dauerhaft befestigten Karosserieteilen im Bereich 0° bis 30° vor Radmitte herzustellen. Die gesamte Breite der Rad-/Reifenkombination muss, unter Beachtung des maximal möglichen Betriebsmaßes des Reifens (1,04-fache der Nennbreite des Reifens), in dem oben genannten Bereich abgedeckt sein.

K1b Die Radabdeckung an Achse 1 ist durch Ausstellen des Kotflügels oder durch Anbau von dauerhaft befestigten Karosserieteilen im Bereich 0° bis 50° hinter Radmitte herzustellen. Die gesamte Breite der Rad-/Reifenkombination muss, unter Beachtung des maximal möglichen Betriebsmaßes des Reifens (1,04-fache der Nennbreite des Reifens), in dem oben genannten Bereich abgedeckt sein.

K1c Die Radabdeckung an Achse 1 ist durch Ausstellen der Frontschürze und des Kotflügels oder durch Anbau von dauerhaft befestigten Karosserieteilen im Bereich 30° vor bis 50° hinter Radmitte herzustellen. Die gesamte Breite der Rad-/Reifenkombination muss, unter Beachtung des maximal möglichen Betriebsmaßes des Reifens (1,04-fache der Nennbreite des Reifens), in dem oben genannten Bereich abgedeckt sein.

K2a Die Radabdeckung an Achse 2 ist durch Ausstellen des Kotflügels oder durch Anbau von dauerhaft befestigten Karosserieteilen im Bereich 0° bis 30° vor Radmitte herzustellen. Die gesamte Breite der Rad-/Reifenkombination muss, unter Beachtung des maximal möglichen Betriebsmaßes des Reifens (1,04-fache der Nennbreite des Reifens), in dem oben genannten Bereich abgedeckt sein.

K2b Die Radabdeckung an Achse 2 ist durch Ausstellen der Heckschürze und des Kotflügels oder durch Anbau von dauerhaft befestigten Karosserieteilen im Bereich 0° bis 50° hinter Radmitte herzustellen. Die gesamte Breite der Rad-/Reifenkombination muss, unter Beachtung des maximal möglichen Betriebsmaßes des Reifens (1,04-fache der Nennbreite des Reifens), in dem oben genannten Bereich abgedeckt sein.

K2c Die Radabdeckung an Achse 2 ist durch Ausstellen der Heckschürze und des Kotflügels oder durch Anbau von dauerhaft befestigten Karosserieteilen im Bereich 30° vor bis 50° hinter Radmitte herzustellen. Die gesamte Breite der Rad-/Reifenkombination muss, unter Beachtung des maximal möglichen Betriebsmaßes des Reifens (1,04-fache der Nennbreite des Reifens), in dem oben genannten Bereich abgedeckt sein.

K4i An Achse 2 ist die Radhausinnenverkleidung an der Radhausausschnittkante auszuschneiden bzw. um 5 mm zu kürzen und anschließend dauerhaft neu zu befestigen.

K6w An Achse 2 sind die Kunststoff-Radhausausschnittkanten im Bereich 200 mm vor bis 200 mm hinter Radmitte um 5 mm auszuschneiden bzw. zu kürzen.

K8d An Achse 2 sind die Radhausausschnittkanten im Bereich 100 mm vor bis 200 mm hinter Radmitte um 5 mm aufzuweiten.

KMV Betrifft nur Fahrzeugvarianten mit serienmäßigen Kunststoffverbreiterungen bzw. mit zusätzlichen Kotflügelverbreiterungen (Radlaufleisten).

Lim Die Rad-/Reifen-Kombination ist zulässig für Fahrzeugausführungen der Karosserieform Limousine.

M+S Diese Reifengröße ist nur zulässig als M+S-Bereifung.

NoH Nicht für Hybrid-Fahrzeuge bzw. Fahrzeugausführungen mit Hybridantrieb (Hybridelektrofahrzeug).

§22 48679*09

NoP Nicht für Plug-in Hybrid-Fahrzeuge bzw. extern aufladbare Hybrid-Elektro-Fahrzeuge (PHEV bzw. OVC-HEV).

R37 Diese Reifengröße ist nicht geprüft für Fahrzeuge, die serienmäßig ausschließlich mit größeren und/oder breiteren Reifengrößen (u. a. Fahrzeugschein, Zulassungsbescheinigung I, COC-Papier oder Bedienungsanleitung) ausgerüstet sind.

S01 Zur Befestigung der Räder dürfen nur die mitgelieferten Befestigungsmittel Nr. S01 (siehe Seite 1) verwendet werden.

S02 Zur Befestigung der Räder dürfen nur die mitgelieferten Befestigungsmittel Nr. S02 (siehe Seite 1) verwendet werden.

T80 Reifen (LI 80) nur zulässig für Fahrzeuge mit zul. Achslasten bis 900 kg (Fzg.-Schein, Ziff. 16 bzw. Zulassungsbescheinigung Feld 8). Abschläge der Tragfähigkeit aufgrund der Bauartbedingten Höchstgeschwindigkeit (Fzg.-Schein, Ziff. 6 bzw. Zulassungsbescheinigung Feld T) sind zu berücksichtigen.

T84 Reifen (LI 84) nur zulässig für Fahrzeuge mit zul. Achslasten bis 1000 kg (Fzg.-Schein, Ziff. 16 bzw. Zulassungsbescheinigung Feld 8). Abschläge der Tragfähigkeit aufgrund der Bauartbedingten Höchstgeschwindigkeit (Fzg.-Schein, Ziff. 6 bzw. Zulassungsbescheinigung Feld T) sind zu berücksichtigen.

T87 Reifen (LI 87) nur zulässig für Fahrzeuge mit zul. Achslasten bis 1090 kg (Fzg.-Schein, Ziff. 16 bzw. Zulassungsbescheinigung Feld 8). Abschläge der Tragfähigkeit aufgrund der Bauartbedingten Höchstgeschwindigkeit (Fzg.-Schein, Ziff. 6 bzw. Zulassungsbescheinigung Feld T) sind zu berücksichtigen.

T89 Reifen (LI 89) nur zulässig für Fahrzeuge mit zul. Achslasten bis 1160 kg (Fzg.-Schein, Ziff. 16 bzw. Zulassungsbescheinigung Feld 8). Abschläge der Tragfähigkeit aufgrund der Bauartbedingten Höchstgeschwindigkeit (Fzg.-Schein, Ziff. 6 bzw. Zulassungsbescheinigung Feld T) sind zu berücksichtigen.

T93 Reifen (LI 93) nur zulässig für Fahrzeuge mit zul. Achslasten bis 1300 kg (Fzg.-Schein, Ziff. 16 bzw. Zulassungsbescheinigung Feld 8). Abschläge der Tragfähigkeit aufgrund der Bauartbedingten Höchstgeschwindigkeit (Fzg.-Schein, Ziff. 6 bzw. Zulassungsbescheinigung Feld T) sind zu berücksichtigen.

V00 Unterschiedliche Reifengrößen auf Vorder- und Hinterachse sind nicht zulässig für Fahrzeugausführungen mit Allradantrieb (z.B. AWD, 4-Matic, Syncro, 4x4,...).

V17 Bei Verwendung verschiedener Reifengrößen an Vorder- und Hinterachse sind folgende Reifenkombinationen, sofern die Reifengrößen in der Spalte "Reifen" aufgeführt sind, möglich:

	Vorderachse	Hinterachse
Nr. 1	195/40R17	215/35R17
Nr. 2	195/45R17	215/40R17
Nr. 3	205/40R17	225/35R17
Nr. 4	205/45R17	235/40R17
Nr. 5	205/50R17	225/45R17, 235/45R17, 245/40R17, 255/40R17
Nr. 6	205/55R17	225/50R17
Nr. 7	215/40R17	245/35R17
Nr. 8	215/45R17	235/40R17, 245/40R17
Nr. 9	215/50R17	235/45R17, 245/45R17, 275/40R17
Nr. 10	215/55R17	235/50R17

§22 48679*09

	Vorderachse	Hinterachse (Forts.)
Nr. 11	225/45R17	245/40R17, 255/40R17
Nr. 12	225/50R17	245/45R17, 255/45R17
Nr. 13	225/55R17	245/50R17, 255/50R17
Nr. 14	235/45R17	255/40R17, 265/40R17
Nr. 15	235/50R17	255/45R17
Nr. 16	235/55R17	255/50R17
Nr. 17	235/60R17	255/55R17
Nr. 18	245/45R17	265/40R17, 275/40R17
Nr. 19	255/45R17	285/40R17

Es sind nur Reifen eines Herstellers und achsweise eines Profiltyps zulässig, für die der Reifen- oder Fahrzeughersteller die Eignung für das jeweilige Fahrzeug bestätigt. Diese Bestätigung ist vom Führer des Fahrzeugs mitzuführen.

Ver Die Rad-/Reifen-Kombination ist zulässig für Fahrzeugausführungen der Karosserieform Minivan (z.B. Verso, Gran, ...)

Prüfort und Prüfdatum

Die Verwendungsprüfung fand am 16. November 2021 in Lambsheim statt.

Prüfergebnis

Aufgrund der durchgeführten Prüfungen bestehen keine technischen Bedenken o.g. Sonderräder unter Beachtung der Auflagen und Hinweise zu verwenden.

Die in diesem Gutachten aufgeführten Fahrzeugtypen entsprechen auch nach der Umrüstung den heute gültigen Vorschriften der StVZO. Das Gutachten verliert seine Gültigkeit, wenn sich entsprechende Bauvorschriften der StVZO ändern oder an den Kraftfahrzeugen Änderungen eintreten, die die Begutachtungspunkte beeinflussen.

Das Gutachten umfasst Blatt 1 bis 8 und gilt für Sonderräder ab Herstellungsdatum November 2011.

Der Technische Dienst Typprüfstelle Fahrzeuge/Fahrzeugteile der TÜV Rheinland Kraftfahrt GmbH, Am Grauen Stein, 51105 Köln ist mit seinem Ingenieurzentrum Technologiezentrum Typprüfstelle, Lambsheim für die angewendeten Prüfverfahren vom Kraftfahrt-Bundesamt entsprechend EG-FGV für das Typgenehmigungsverfahren des KBA unter der Nummer KBA-P 00010-96 benannt.

Lambsheim, 16. November 2021

Technischer Dienst TÜVRheinland Typprüfstelle Fahrzeuge/Fahrzeugteile

Wagner

00380305.DOC

§22 48679*09

Auftraggeber
Gewe Reifengroßhandel GmbH
Hans Geiger Straße 15
D-67661 Kaiserslautern
QM-Nr. 49 02 0160905

Prüfgegenstand PKW-Sonderrad
Modell AS2
Typ AS2-7517
Radgröße 7,5Jx17H2
Zentrierart Mittenzentrierung

Aus-führung	Kennzeichnung Rad/ Zentrierring	Lochzahl/ Loch-kreis- (mm)/ Mit-tenloch-ø (mm)	Einpress-tiefe (mm)	Rad-last (kg)	Abrollumfang (mm)
W3	AS2-7517 W3 / Ø72,5 / Ø66,7	5/112/66,7	35	730	2150

Kennzeichnungen
KBA-Nummer 48679
Herstellerzeichen TEC
Radtyp und Ausführung AS2-7517 (s.o.)
Radgröße 7,5Jx17H2
Einpresstiefe ET (s.o.)
Herstelldatum Monat und Jahr

Befestigungsmittel

Nr.	Art der Befestigungsmittel	Bund	Anzugsmoment (Nm)	Schaftlänge (mm)
S01	Schraube M14x1,25	Kegel 60°	140	27,6
S02	Schraube M14x1,25	Kegel 60°	140	33

Prüfungen

Entsprechend den Kriterien des VdTÜV Merkblattes 751 (in der jeweils gültigen Fassung) wurden an den im Verwendungsbereich aufgeführten Fahrzeugen Anbau-, Freigängigkeits- und Handlingsprüfungen durchgeführt.

Verwendungsbereich

Hersteller BMW
Mini/BMW

Spurverbreiterung innerhalb 2%

§22 48679*09

Handelsbezeichnung Fahrzeug-Typ ABE/EWG-Nr.	kW-Bereich	Reifen	Reifenbezogene Auflagen und Hinweise	Auflagen und Hinweise
BMW 1er-Reihe F1H e1*2007/46*2018*..	80-110	205/50R17	K1c K2c K8z R37	A01 A12 A16 A18 A57 B10 Flh V00 V17 S01
	80-110	215/50R17	K1c K2c K5b K6i K8m R37	
	80-140	205/50R17	K1c K2c K8z M+S	
	80-140	215/50R17	K1c K2c K5b K6i K8m M+S	
	80-140	225/45R17	K1c K2c K5b K8z	
	80-140	235/45R17	K1c K2c K5b K6i K7b K8m	
BMW 225xe Active Tourer Hybrid UKL-L, F2AT e1*2007/46* 0371*21-..; e1*2007/46*1675*..	100	205/50R17	K1c K2c K8d	A01 A12 A16 A18 A56 Flh S02
	100	205/55R17	K1c K2c K8d	
BMW 2er Active Tourer UKL-L, F2AT e1*2007/46* 0371*13-..; e1*2007/46*1675*..	70-170	205/50R17	K1c K2c K8d	A01 A12 A16 A18 A57 Flh V00 V17 S02
	70-170	205/55R17	K1c K2c K8d	
	70-170	215/50R17	K1c K2c K8i	
	70-170	215/55R17	K1c K2c K8i	
	70-170	235/45R17	K1c K2c K5a K6g K6i K8i	
BMW 2er Gran Coupe F2GC e1*2007/46*2064*..	85-110	205/50R17	K1c K2c K8z R37	A01 A12 A16 A18 A57 B10 Lim V00 V17 S01
	85-110	215/50R17	K1c K2c K5b K6i K8m R37	
	85-140	205/50R17	K1c K2c K8z M+S	
	85-140	215/50R17	K1c K2c K5b K6i K8m M+S	
	85-140	225/45R17	K1c K2c K5b K8z	
	85-140	235/45R17	K1c K2c K5b K6i K7b K8m	
BMW 2er Gran Tourer UKL-L, F2GT e1*2007/46* 0371*18-..; e1*2007/46*1677*..	70-141	205/50R17	K1c K2c K8d T89 T93	A01 A12 A16 A18 A57 V00 V17 Ver S02
	70-141	205/55R17	K1c K2c K8d	
	70-141	215/50R17	K1c K2c K8i	
	70-141	215/55R17	K1c K2c K8i	
	70-141	235/45R17	K1c K2c K5a K6g K6i K8i	
BMW X1 UKL-L, F1X e1*2007/46* 0371*19-..; e1*2007/46*1676*..	85-170	205/60R17	K2b M+S	A01 A12 A16 A18 A57 B10 NoP S02
	85-170	215/55R17	K1a K2b M+S	
	85-170	215/60R17	K1a K2b M+S	
	85-170	225/55R17	K1c K2b	
	85-170	235/50R17	K1c K2c	
	85-170	235/55R17	K1c K2c K6v	
	85-170	245/50R17	K1c K2c K6v	
BMW X1 Plug-in-Hybrid F1X e1*2007/46*1676*..	92	205/60R17	K2b M+S	A01 A12 A16 A18 A56 B10 S02
	92	215/55R17	K1a K2b M+S	
	92	215/60R17	K1a K2b M+S	
	92	225/55R17	K1c K2b	
	92	235/50R17	K1c K2c	
	92	235/55R17	K1c K2c K6v	
BMW X2 F2X e1*2007/46*1824*..	85-170	205/60R17	K2b M+S	A01 A12 A16 A18 A57 B10 NoP S02
	85-170	215/55R17	K2b M+S	
	85-170	215/60R17	K2b M+S	
	85-170	225/55R17	K1a K2b	
	85-170	235/50R17	K1c K2c K6v	
	85-170	235/55R17	K1c K2c K6v	
	85-170	245/50R17	K1c K2c K6v	

§22 48679*09

Prüfgegenstand PKW-Sonderrad 7,5Jx17H2 Typ AS2-7517
Hersteller Gewe Reifengroßhandel GmbH

Handelsbezeichnung Fahrzeug-Typ ABE/EWG-Nr.	kW-Bereich	Reifen	Reifenbezogene Auflagen und Hinweise	Auflagen und Hinweise
BMW X2 Plug-in-Hybrid F2X e1*2007/46*1824*..	92	205/60R17	K2b M+S	A01 A12 A16 A18 A56 B10 S02
	92	215/55R17	K2b M+S	
	92	215/60R17	K2b M+S	
	92	225/55R17	K1a K2b	
	92	235/50R17	K1c K2c K6v	
	92	235/55R17	K1c K2c K6v	
	92	245/50R17	K1c K2c K6v	
Mini Clubman JCW FMK e1*2007/46*1683*.. - John Cooper Works	170	205/50R17	K1c K2a K2b K6x M+S	A01 A12 A16 A18 A56 Car S02
	170	215/50R17	K1c K2c K6x M+S	
	170	225/45R17	K1c K2a K2b K6x M+S	
	170	235/45R17	K1c K2c K6x M+S	
Mini Clubman One/Cooper ,/D,/S UKL-L, FMK e1*2007/46* 0371*19-.., e1*2007/46*1683*..	75-110	205/50R17	A58 K1c K2a K2b K6x	A01 A12 A16 A18 Car V00 V17 S02
	75-110	215/50R17	A58 K1c K2c K6x	
	75-155	205/50R17	A57 K1c K2a K2b K6x M+S	
	75-155	215/50R17	A57 K1c K2c K6x M+S	
	75-155	225/45R17	A57 K1c K2a K2b K6x	
	75-155	235/45R17	A57 K1c K2c K6x	
Mini Cooper SE FML2E e1*2007/46*2063*.. - Elektro	75 (135)	205/40R17	K1c K2b K4i K6x T84	A01 A12 A16 A18 A58 Flh V17 S02
	75 (135)	205/45R17	K1c K2b K4i K6x	
	75 (135)	215/40R17	K1c K2c K4i K6x T87	
	75 (135)	215/45R17	K1c K2c K4i K6x	
Mini Countryman FMX e1*2007/46*1682*..	75-110	205/60R17	A11 K2b	A01 A16 A18 A57 KMV NoH S02
	75-110	215/55R17	A12 K1a K1b K2b	
	75-110	215/60R17	A12 K1a K1b K2b	
	75-155	205/60R17	A11 K2b M+S	
	75-155	215/55R17	A12 K1a K1b K2b M+S	
	75-155	215/60R17	A12 K1a K1b K2b M+S	
	75-155	225/55R17	A12 K1a K1b K2b	
	75-155	235/50R17	A12 K1c K2b	
	75-155	235/55R17	A12 K1c K2b	
	75-155	245/50R17	A12 K1c K2c K4i K6w K8e	
Mini Countryman JCW FMX e1*2007/46*1682*.. - John Cooper Works	170	205/60R17	A11 K2b M+S	A01 A16 A18 A56 KMV S02
	170	215/55R17	A12 K1a K1b K2b M+S	
	170	215/60R17	A12 K1a K1b K2b M+S	
	170	225/55R17	A12 K1a K1b K2b M+S	
	170	235/50R17	A12 K1c K2b M+S	
	170	235/55R17	A12 K1c K2b M+S	
	170	245/50R17	A12 K1c K2c K4i K6w K8e M+S	
Mini Countryman SE FMX e1*2007/46*1682*.. - Hybrid	92,100	205/60R17	A11 K2b M+S	A01 A16 A18 A56 KMV S02
	92,100	215/55R17	A12 K1a K1b K2b M+S	
	92,100	215/60R17	A12 K1a K1b K2b M+S	
	92,100	225/55R17	A12 K1a K1b K2b	
	92,100	235/50R17	A12 K1c K2b	
	92,100	235/55R17	A12 K1c K2b	

§22 48679*09

Handelsbezeichnung Fahrzeug-Typ ABE/EWG-Nr.	kW-Bereich	Reifen	Reifenbezogene Auflagen und Hinweise	Auflagen und Hinweise
Mini John Cooper Works UKL-L, FML2, FMCA e1*2007/46* 0371*18-.., e1*2007/46*1678*.., e1*2007/46*1679*.. - 3-Türer / Cabrio	170	205/45R17	K1a K1b K2b K4i K6x	A01 A12 A16 A18 A58 Cbo Flh S02
	170	215/40R17	K1c K2b K4i K6x	
	170	215/45R17	K1c K2b K4i K6x	
Mini One/Cooper ,/D, /S UKL-L, FML2, FML4, FMCA e1*2007/46* 0371*10-.., e1*2007/46*1678*.., e1*2007/46*1679*.., e1*2007/46*1680*.., - 3/5-Türer / Cabrio	55-100	205/40R17	K1c K2b K4i K6x T80 T84	A01 A12 A16 A18 A58 Cbo Flh V17 S02
	55-155	205/45R17	K1c K2b K4i K6x	
	55-155	215/40R17	K1c K2c K4i K6x	
	55-155	215/45R17	K1c K2c K4i K6x	

Allgemeine Hinweise

Im Fahrzeug vorgeschriebene Fahrzeugsysteme, z. B. Reifendruckkontrollsysteme, müssen nach Anbau der Räder funktionsfähig bleiben.

Wird eine in diesem Gutachten aufgeführte Reifengröße verwendet, die nicht bereits in den Fahrzeugpapieren (u. a. Fahrzeugschein, Zulassungsbescheinigung I oder COC-Papier) genannt ist, so sind die Angaben über die Reifengröße in den Fahrzeugpapieren (Fahrzeugschein bzw. -brief, Zulassungsbescheinigung I) durch die Zulassungsstelle berichtigen zu lassen. Diese Berichtigung ist dann nicht erforderlich, wenn die ABE des Sonderrades eine Freistellung von der Pflicht zur Berichtigung der Fahrzeugpapiere enthält.

Die mindestens erforderlichen Geschwindigkeitsbereiche (mit Ausnahme der M+S-Profile) und Tragfähigkeiten der zu verwendenden Reifen sind den Fahrzeugpapieren (Fahrzeugbrief und -schein, Zulassungsbescheinigung I) zu entnehmen. Abschläge der Tragfähigkeit aufgrund der Fahrzeughöchstgeschwindigkeit sind zu berücksichtigen.

Fahrzeughöchstgeschwindigkeit	Tragfähigkeit (%) Geschwindigkeitssymbol (GSY)		
	V	W	Y
210 km/h	100%	100%	100%
220 km/h	97%	100%	100%
230 km/h	94%	100%	100%
240 km/h	91%	100%	100%
250 km/h	-	95%	100%
260 km/h	-	90%	100%
270 km/h	-	85%	100%
280 km/h	-	-	95%
290 km/h	-	-	90%
300 km/h	-	-	85%

Ferner sind nur Reifen einer Bauart und achsweise eines Reifentyps zulässig. Bei Verwendung unterschiedlicher Reifentypen auf Vorder- und Hinterachse sind die Hinweise des Fahrzeug- und / oder Reifenherstellers zu beachten.

§22 48679*09

Das Fahrwerk und die Bremsaggregate müssen, mit Ausnahme der in der entsprechenden Auflage aufgeführten Umrüstmaßnahmen, dem Serienstand entsprechen. Die Zulässigkeit weiterer Veränderungen ist gesondert zu beurteilen.

Wird das serienmäßige Ersatzrad verwendet, soll mit mäßiger Geschwindigkeit und nicht länger als erforderlich gefahren werden. Es müssen die serienmäßigen Befestigungsteile verwendet werden. Bei Fahrzeugen mit Allradantrieb darf nur ein Ersatzrad mit gleicher Reifengröße bzw. gleichem Abrollumfang verwendet werden.

Die Bezieher der Räder sind darauf hinzuweisen, dass der vom Reifenhersteller vorgeschriebene Reifenfülldruck zu beachten ist.

Spezielle Auflagen und Hinweise

A01 Nach Durchführung der Technischen Änderung ist das Fahrzeug unter Vorlage der vorliegenden ABE unverzüglich einem amtlich anerkannten Sachverständigen oder Prüfer für den Kraftfahrzeugverkehr oder einem Prüfingenieur einer Überwachungsorganisation nach Nummer 4 der Anlage VIIIb zur StVZO zur Durchführung und Bestätigung der in der ABE vorgeschriebenen Änderungsabnahme vorzuführen.

A11 Es dürfen nur feingliedrige bzw. die lt. Betriebsanleitung/Handbuch vorgeschriebenen Schneeketten an den laut Betriebsanleitung/Handbuch dafür vorgesehenen Achsen verwendet werden.

A12 Die Verwendung von Schneeketten ist nicht zulässig.

A16 Zum Auswuchten der Räder dürfen an der Felgeninnenseite nur Klebegewichte unterhalb der Felgenschulter angebracht werden. Bei Anbringung der Klebegewichte im Felgenbett ist auf einen Mindestabstand von 2 mm zum Bremssattel bzw. zu den Fahrwerksteilen zu achten.

A18 Es sind nur schlauchlose Reifen zulässig. Werden keine Ventile mit TPMS-Sensoren verwendet, sind ausschließlich Metallschraubventile mit Befestigung von außen, die den Normen DIN, E.T.R.T.O oder Tire and Rim entsprechen, zulässig. Werden Ventile mit TPMS-Sensoren verwendet, so sind die Hinweise und Vorgaben der Hersteller zu beachten. Die Ventile und Sensoren müssen für den vorgeschriebenen Luftdruck und die bauartbedingte Höchstgeschwindigkeit geeignet sein. Die Ventile dürfen nicht über den Felgenrand hinausragen.

A56 Die Rad-/Reifen-Kombination ist nur zulässig an Fahrzeugausführungen mit Allradantrieb (z.B. 4WD, Quattro, Syncro, 4-Matic, 4x4 u. ä.)

A57 Diese Rad-/Reifen-Kombination(en) ist (sind) zulässig an Fahrzeugausführungen mit Front bzw. Heck-Antrieb und Allradantrieb (z.B. 2WD, 4WD, Quattro, Syncro, 4-Matic, 4x4, u. ä.)

A58 Rad-Reifen-Kombination(en) nicht zulässig an Fahrzeugen mit Allradantrieb.

B10 Rad nicht zulässig an Fahrzeugausführungen mit Bremsscheibendurchmesser 360 mm an Achse 1.

Car Die Rad/Reifen-Kombination ist zulässig für Fahrzeugausführungen der Karosserieform Kombilimousine (Avant, Break, Caravan, Grandtour, Kombi, Sportswagon, T-Modell, Touring, Tourer, Turnier, Variant, …).

Cbo Die Rad-/Reifen-Kombination ist zulässig für Fahrzeugausführungen der Karosserieform Cabrio-Limousine, Roadster.

§22 48679*09

Flh Die Rad-/Reifen-Kombination ist zulässig für Fahrzeugausführungen der Karosserieform Schrägheckimousine (Fließheck, 3-türig und 5-türig).

K1a Die Radabdeckung an Achse 1 ist durch Ausstellen der Frontschürze und des Kotflügels oder durch Anbau von dauerhaft befestigten Karosserieteilen im Bereich 0° bis 30° vor Radmitte herzustellen. Die gesamte Breite der Rad-/Reifenkombination muss, unter Beachtung des maximal möglichen Betriebsmaßes des Reifens (1,04-fache der Nennbreite des Reifens), in dem oben genannten Bereich abgedeckt sein.

K1b Die Radabdeckung an Achse 1 ist durch Ausstellen des Kotflügels oder durch Anbau von dauerhaft befestigten Karosserieteilen im Bereich 0° bis 50° hinter Radmitte herzustellen. Die gesamte Breite der Rad-/Reifenkombination muss, unter Beachtung des maximal möglichen Betriebsmaßes des Reifens (1,04-fache der Nennbreite des Reifens), in dem oben genannten Bereich abgedeckt sein.

K1c Die Radabdeckung an Achse 1 ist durch Ausstellen der Frontschürze und des Kotflügels oder durch Anbau von dauerhaft befestigten Karosserieteilen im Bereich 30° vor bis 50° hinter Radmitte herzustellen. Die gesamte Breite der Rad-/Reifenkombination muss, unter Beachtung des maximal möglichen Betriebsmaßes des Reifens (1,04-fache der Nennbreite des Reifens), in dem oben genannten Bereich abgedeckt sein.

K2a Die Radabdeckung an Achse 2 ist durch Ausstellen des Kotflügels oder durch Anbau von dauerhaft befestigten Karosserieteilen im Bereich 0° bis 30° vor Radmitte herzustellen. Die gesamte Breite der Rad-/Reifenkombination muss, unter Beachtung des maximal möglichen Betriebsmaßes des Reifens (1,04-fache der Nennbreite des Reifens), in dem oben genannten Bereich abgedeckt sein.

K2b Die Radabdeckung an Achse 2 ist durch Ausstellen der Heckschürze und des Kotflügels oder durch Anbau von dauerhaft befestigten Karosserieteilen im Bereich 0° bis 50° hinter Radmitte herzustellen. Die gesamte Breite der Rad-/Reifenkombination muss, unter Beachtung des maximal möglichen Betriebsmaßes des Reifens (1,04-fache der Nennbreite des Reifens), in dem oben genannten Bereich abgedeckt sein.

K2c Die Radabdeckung an Achse 2 ist durch Ausstellen der Heckschürze und des Kotflügels oder durch Anbau von dauerhaft befestigten Karosserieteilen im Bereich 30° vor bis 50° hinter Radmitte herzustellen. Die gesamte Breite der Rad-/Reifenkombination muss, unter Beachtung des maximal möglichen Betriebsmaßes des Reifens (1,04-fache der Nennbreite des Reifens), in dem oben genannten Bereich abgedeckt sein.

K4i An Achse 2 ist die Radhausinnenverkleidung an der Radhausausschnittkante auszuschneiden bzw. um 5 mm zu kürzen und anschließend dauerhaft neu zu befestigen.

K5a An Achse 1 sind die Radhausausschnittkanten im Bereich 100 mm vor bis 100 mm hinter Radmitte vollständig umzulegen.

K5b An Achse 1 sind die Radhausausschnittkanten im Bereich 150 mm vor bis 150 mm hinter Radmitte vollständig umzulegen.

K6g An Achse 2 ist die Befestigungslasche der Heckschürze am Übergang zur Radhausausschnittkante um 5 mm zu kürzen oder um das gleiche Maß nach hinten/oben zu biegen.

K6i An Achse 2 sind die in das Radhaus ragenden Kanten der Heckschürze auf einer Länge von 100 mm bis auf die Innenkontur des umgelegten Radlaufes folgend zu kürzen.

K6v An Achse 2 sind die Kunststoff-Radhausausschnittkanten im Bereich 100 mm vor bis 100 mm hinter Radmitte um 5 mm auszuschneiden bzw. zu kürzen.

§22 48679*09

K6w An Achse 2 sind die Kunststoff-Radhausausschnittkanten im Bereich 200 mm vor bis 200 mm hinter Radmitte um 5 mm auszuschneiden bzw. zu kürzen.

K6x An Achse 2 sind die Kunststoff-Radhausausschnittkanten im Bereich 200 mm vor bis 200 mm hinter Radmitte um 10 mm auszuschneiden bzw. zu kürzen.

K7b An Achse 1 sind die Radhausausschnittkanten im Bereich 150 mm vor bis 150 mm hinter Radmitte um 5 mm aufzuweiten.

K8d An Achse 2 sind die Radhausausschnittkanten im Bereich 100 mm vor bis 200 mm hinter Radmitte um 5 mm aufzuweiten.

K8e An Achse 2 sind die Radhausausschnittkanten im Bereich 200 mm vor bis 200 mm hinter Radmitte um 5 mm aufzuweiten.

K8i An Achse 2 sind die Radhausausschnittkanten im Bereich 200 mm vor bis 200 mm hinter Radmitte um 10 mm aufzuweiten.

K8m An Achse 2 sind die Radhausausschnittkanten im Bereich 300 mm vor bis 200 mm hinter Radmitte um 10 mm aufzuweiten.

K8z An Achse 2 sind die Radhausausschnittkanten im Bereich 200mm vor bis 300mm hinter Radmitte um 5mm aufzuweiten.

KMV Betrifft nur Fahrzeugvarianten mit serienmäßigen Kunststoffverbreiterungen bzw. mit zusätzlichen Kotflügelverbreiterungen (Radlaufleisten).

Lim Die Rad-/Reifen-Kombination ist zulässig für Fahrzeugausführungen der Karosserieform Limousine.

M+S Diese Reifengröße ist nur zulässig als M+S-Bereifung.

NoH Nicht für Hybrid-Fahrzeuge bzw. Fahrzeugausführungen mit Hybridantrieb (Hybridelektrofahrzeug).

NoP Nicht für Plug-in Hybrid-Fahrzeuge bzw. extern aufladbare Hybrid-Elektro-Fahrzeuge (PHEV bzw. OVC-HEV).

R37 Diese Reifengröße ist nicht geprüft für Fahrzeuge, die serienmäßig ausschließlich mit größeren und/oder breiteren Reifengrößen (u. a. Fahrzeugschein, Zulassungsbescheinigung I, COC-Papier oder Bedienungsanleitung) ausgerüstet sind.

S01 Zur Befestigung der Räder dürfen nur die mitgelieferten Befestigungsmittel Nr. S01 (siehe Seite 1) verwendet werden.

S02 Zur Befestigung der Räder dürfen nur die mitgelieferten Befestigungsmittel Nr. S02 (siehe Seite 1) verwendet werden.

T80 Reifen (LI 80) nur zulässig für Fahrzeuge mit zul. Achslasten bis 900 kg (Fzg.-Schein, Ziff. 16 bzw. Zulassungsbescheinigung Feld 8). Abschläge der Tragfähigkeit aufgrund der Bauartbedingten Höchstgeschwindigkeit (Fzg.-Schein, Ziff. 6 bzw. Zulassungsbescheinigung Feld T) sind zu berücksichtigen.

§22 48679*09

T84 Reifen (LI 84) nur zulässig für Fahrzeuge mit zul. Achslasten bis 1000 kg (Fzg.-Schein, Ziff. 16 bzw. Zulassungsbescheinigung Feld 8). Abschläge der Tragfähigkeit aufgrund der Bauartbedingten Höchstgeschwindigkeit (Fzg.-Schein, Ziff. 6 bzw. Zulassungsbescheinigung Feld T) sind zu berücksichtigen.

T87 Reifen (LI 87) nur zulässig für Fahrzeuge mit zul. Achslasten bis 1090 kg (Fzg.-Schein, Ziff. 16 bzw. Zulassungsbescheinigung Feld 8). Abschläge der Tragfähigkeit aufgrund der Bauartbedingten Höchstgeschwindigkeit (Fzg.-Schein, Ziff. 6 bzw. Zulassungsbescheinigung Feld T) sind zu berücksichtigen.

T89 Reifen (LI 89) nur zulässig für Fahrzeuge mit zul. Achslasten bis 1160 kg (Fzg.-Schein, Ziff. 16 bzw. Zulassungsbescheinigung Feld 8). Abschläge der Tragfähigkeit aufgrund der Bauartbedingten Höchstgeschwindigkeit (Fzg.-Schein, Ziff. 6 bzw. Zulassungsbescheinigung Feld T) sind zu berücksichtigen.

T93 Reifen (LI 93) nur zulässig für Fahrzeuge mit zul. Achslasten bis 1300 kg (Fzg.-Schein, Ziff. 16 bzw. Zulassungsbescheinigung Feld 8). Abschläge der Tragfähigkeit aufgrund der Bauartbedingten Höchstgeschwindigkeit (Fzg.-Schein, Ziff. 6 bzw. Zulassungsbescheinigung Feld T) sind zu berücksichtigen.

V00 Unterschiedliche Reifengrößen auf Vorder- und Hinterachse sind nicht zulässig für Fahrzeugausführungen mit Allradantrieb (z.B. AWD, 4-Matic, Syncro, 4x4,...).

V17 Bei Verwendung verschiedener Reifengrößen an Vorder- und Hinterachse sind folgende Reifenkombinationen, sofern die Reifengrößen in der Spalte "Reifen" aufgeführt sind, möglich:

	Vorderachse	Hinterachse
Nr. 1	195/40R17	215/35R17
Nr. 2	195/45R17	215/40R17
Nr. 3	205/40R17	225/35R17
Nr. 4	205/45R17	235/40R17
Nr. 5	205/50R17	225/45R17, 235/45R17, 245/40R17, 255/40R17
Nr. 6	205/55R17	225/50R17
Nr. 7	215/40R17	245/35R17
Nr. 8	215/45R17	235/40R17, 245/40R17
Nr. 9	215/50R17	235/45R17, 245/45R17, 275/40R17
Nr. 10	215/55R17	235/50R17
Nr. 11	225/45R17	245/40R17, 255/40R17
Nr. 12	225/50R17	245/45R17, 255/45R17
Nr. 13	225/55R17	245/50R17, 255/50R17
Nr. 14	235/45R17	255/40R17, 265/40R17
Nr. 15	235/50R17	255/45R17
Nr. 16	235/55R17	255/50R17
Nr. 17	235/60R17	255/55R17
Nr. 18	245/45R17	265/40R17, 275/40R17
Nr. 19	255/45R17	285/40R17

Es sind nur Reifen eines Herstellers und achsweise eines Profiltyps zulässig, für die der Reifen- oder Fahrzeughersteller die Eignung für das jeweilige Fahrzeug bestätigt. Diese Bestätigung ist vom Führer des Fahrzeugs mitzuführen.

Ver Die Rad-/Reifen-Kombination ist zulässig für Fahrzeugausführungen der Karosserieform Minivan (z.B. Verso, Gran, ...)

§22 48679*09

Prüfort und Prüfdatum

Die Verwendungsprüfung fand am 16. November 2021 in Lambsheim statt.

Prüfergebnis

Aufgrund der durchgeführten Prüfungen bestehen keine technischen Bedenken o.g. Sonderräder unter Beachtung der Auflagen und Hinweise zu verwenden.

Die in diesem Gutachten aufgeführten Fahrzeugtypen entsprechen auch nach der Umrüstung den heute gültigen Vorschriften der StVZO. Das Gutachten verliert seine Gültigkeit, wenn sich entsprechende Bauvorschriften der StVZO ändern oder an den Kraftfahrzeugen Änderungen eintreten, die die Begutachtungspunkte beeinflussen.

Das Gutachten umfasst Blatt 1 bis 9 und gilt für Sonderräder ab Herstellungsdatum November 2011.

Der Technische Dienst Typprüfstelle Fahrzeuge/Fahrzeugteile der TÜV Rheinland Kraftfahrt GmbH, Am Grauen Stein, 51105 Köln ist mit seinem Ingenieurzentrum Technologiezentrum Typprüfstelle, Lambsheim für die angewendeten Prüfverfahren vom Kraftfahrt-Bundesamt entsprechend EG-FGV für das Typgenehmigungsverfahren des KBA unter der Nummer KBA-P 00010-96 benannt.

Lambsheim, 16. November 2021

Technischer Dienst TÜVRheinland Typprüfstelle Fahrzeuge/Fahrzeugteile

Wagner

00380302.DOC

§22 48679*09

Hinweisblatt „Radabdeckung“

Die nachfolgenden Bilder stellen schematisch dar, wie und an welchen Stellen die Radabdeckung mit Hilfe von Zusatzleisten (schraffiert), die im Fachhandel (auch als Meterware) in verschiedenen Breiten erhältlich sind, gem. den Auflagen

K1a, K1b, K1c und
K2a, K2b, K2c

hergestellt werden können. Die Zusatzleisten sind dauerhaft an die äußeren Kotflügelkanten zu kleben.

Vorderachse		
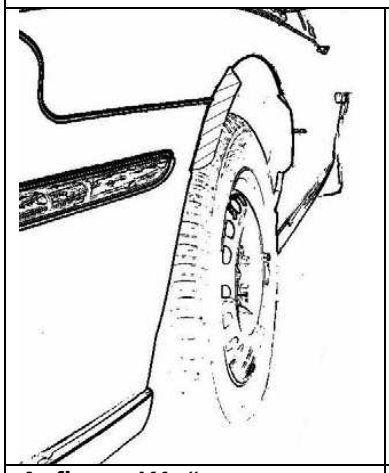	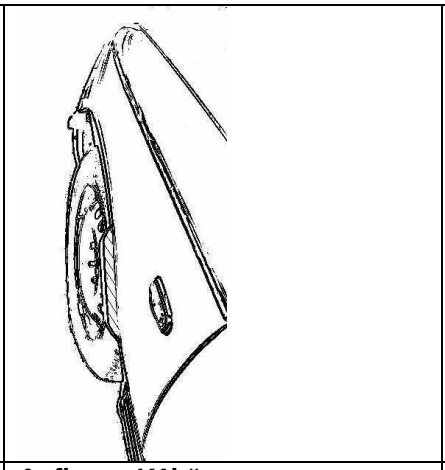	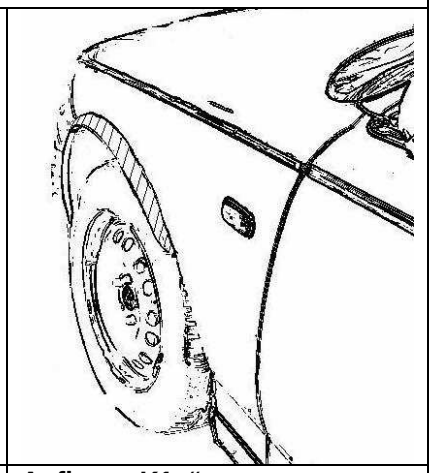
Auflage „K1a“	**Auflage „K1b“**	**Auflage „K1c“**
Beispiel für eine Leiste im Bereich 0° bis 30° vor der Radmitte	Beispiel für eine Leiste im Bereich 0° bis 50° hinter der Radmitte	Beispiel für eine Leiste im Bereich von 30° vor bis 50° hinter der Radmitte

Hinterachse		
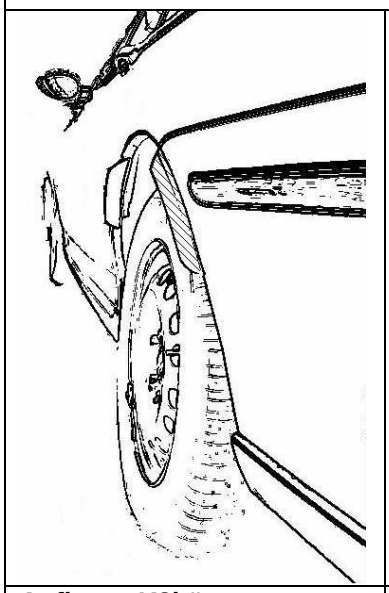	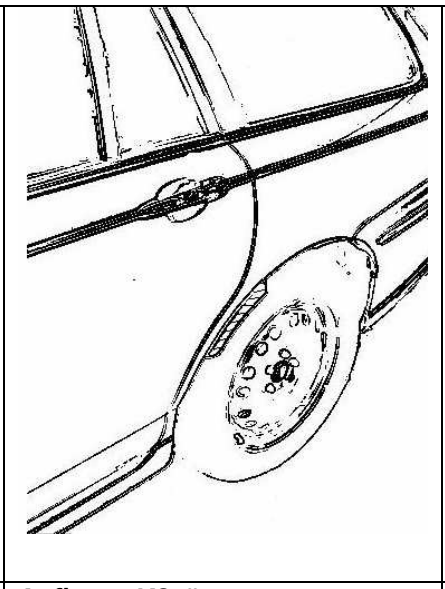	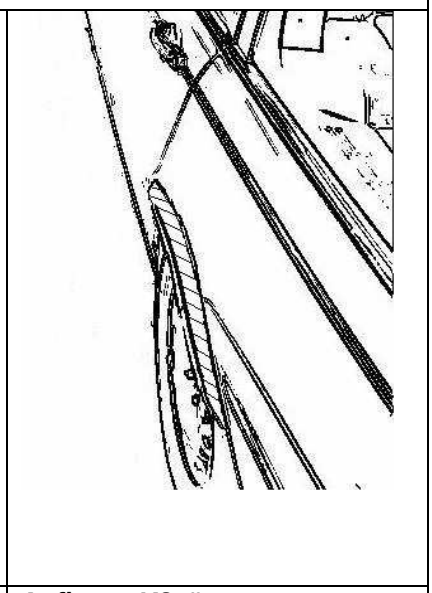
Auflage „K2b“	**Auflage „K2a“**	**Auflage „K2c“**
Beispiel für eine Leiste im Bereich 0° bis 50° hinter der Radmitte	Beispiel für eine Leiste im Bereich 0° bis 30° vor der Radmitte	Beispiel für eine Leiste im Bereich von 30° vor bis 50° hinter der Radmitte

§22 48679*09

Ergänzende Radbeschreibung TAM

Hersteller	**Gewe Reifenhandel GmbH** **Hans Geiger Str. 15** **DE-67661 Kaiserslautern**
Art	**Einteiliges Leichtmetall-Sonderrad**
Radtyp	**AS2-7517**
Weitere Kennzeichnung	**KBA 48679**

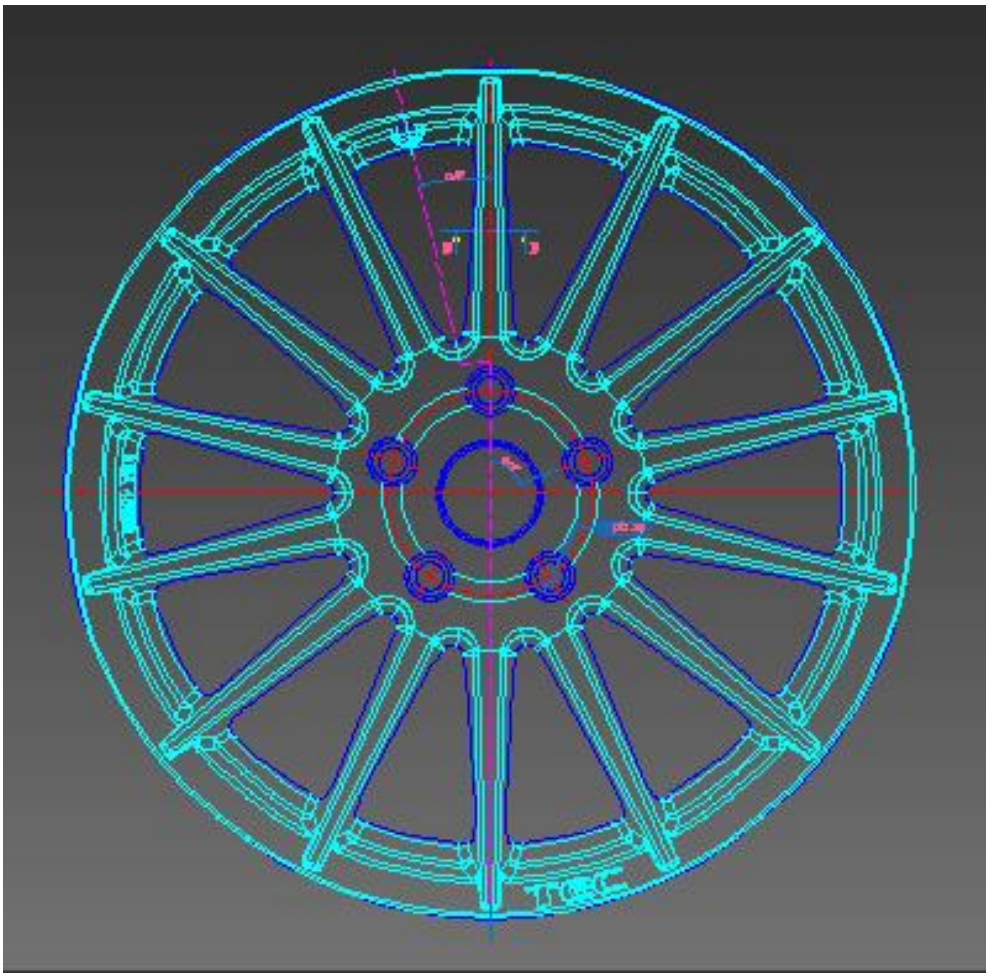

§22 48679*09

1 Beschreibung der Leichtmetall-Sonderräder AS2-7517

Hierbei handelt es sich um Leichtmetall-Sonderräder für PKW. Felge und Schüssel sind in einem Stück gegossen, die Mittenbohrung ist mit einer Nabenkappe verschlossen. Das Rad hat an der Innen- und Außenseite einen Normalhump. Spanabhebend bearbeitet sind Felgenbett, Felgenhörner, Radanschlussfläche und Mittenbohrung. Der Korrosionsschutz besteht aus einer mehrschichtigen Einbrennlackierung.

2 Konstruktion

Aufbau	Einteiliges Leichtmetall-Sonderrad	
Felgennorm	In Anlehnung an E.T.R.T.O.	
Gießverfahren	Niederdruckkokillenguss	
Werkstoff	AlSi 7 wa (Werkstoffnormbezeichnung A.356-T6)	
Chemische Zusammensetzung [Gew.-%]	Si	6,5-7,5
	Fe_{max}	0,18
	Cu_{max}	0,05
	Mn	0,1
	Mg	0,25-0,45
	Ni_{max}	10,03
	Zn_{max}	0,07
	Pb_{max}	0,03
	Ti	0,2
	Sn_{max}	0,03
	Sr	0,01-0,02
	Rest Al	x
Festigkeitswerte	Mindestwerte (Proben dem Gussstück entnommen)	
Zugfestigkeit	R_m = 220 N/mm²	
Dehngrenze	$R_{p0,2}$ = 180 N/mm²	
Bruchdehnung	A_{50} = 4 -8 %	
Brinellhärte	80 – 100 HB	

§22 48679*09

3 Allgemeine Angaben

Radgröße	7,5Jx17H2
Radtyp	AS2-7517
Zeichnungs-Nr.	AS2_7517_003
Index	In der jeweils gültigen Fassung
Reifenart	Schlauchlos
Schneeketten	vgl. Prüfbericht

4 Verwendungsbereich

Ausführungen, Abmessungen, Radkennzeichnungen laut Zeichnungsnummer siehe Punkt 3, Allgemeine Angaben dieser Radbeschreibung; Anzugsmomente und Befestigungselemente vgl. Prüfbericht

5 Abmessungen und sonstige Daten

Lochkreisdurchmesser	laut Radzeichnung (Zeichnungsnummer siehe Punkt 3)	
Nabenbohrung	laut Radzeichnung (Zeichnungsnummer siehe Punkt 3)	
Einpresstiefe	laut Radzeichnung (Zeichnungsnummer siehe Punkt 3)	
Rundlauf	Bis 0,25 mm	
Planlauf	Bis 0,25 mm	
Zentrierart	Mittenzentrierung	
Art der Ventile	vgl. Prüfbericht	
Auswuchtgewichte	außen:	Klebegewichte an Felgenschulter DIN 7817
	innen:	Klammergewichte an Felgenhorn oder Klebegewichte an Felgenschulter DIN 7817
Reifengröße	vgl. Prüfbericht	

6 Zubehör

Radkappe	Z06M
Zentrierringe	Zentrierring 72,5mm
Befestigungsmittel	Schrauben

Bezeichnung	Abmessung	Hersteller-Nr.
B01	M12x1,5x30 mm	B30
B02	M12x1,25x32 mm	B31
B03	M14x1,5x33 mm	B42
B04	M12x1,5x26 mm	B12
B05	M14x1,5x28 mm	B13
B06	M12x1,25x28 mm	C17B28
B07	M12x1,5x21 mm	C17A21
B08	M14x1,25x33 mm	C17F33
B09	M14x1,25x27 mm	C17F27
B10	M12x1,25x mm	MASTER-C17B
B11	M12x1,5x26 mm	B12-GR
B12	M12x1,5x22 mm	LC17A22F
B13	M12x1,5x23 mm	LC17A23F
B14	M14x1,5x mm	MASTER-C17D

Muttern

Bezeichnung	Abmessung	Hersteller-Nr.
N08	M14x1,5x.. mm	D13
N09	M12x1,25x.. mm	D91
N10	M12x1,5x.. mm	D90
N11	M14x1,5x mm	D5
N12	M12x1,25x..mm	D2sp
N13	M12x1,5x mm	D6sp
N14	M14x1,5x mm	D17CL10

§22 48679*09

Zeichnungen gemäß dem Prüfbericht beigefügtem GEWE-Zubehörkatalog

7 Räderfertigung / Qualitätsüberwachung

Für jede Charge des angelieferten dauerveredelten Aluminiums liegt ein Analysentest vor. Nach Überprüfung und Freigabe durch die Qualitätskontrolle erfolgt das Schmelzen in gasbeheizten, temperaturkonstanten und kontrollierten Öfen und das Gießen in Kokillenform. Jedes erzeugte Gussteil wird gekennzeichnet mit Jahr und Monat an der Radinnenseite. Durch die Qualitätskontrolle werden die Gussteile mittels ständiger Maß-, Riss- und Sichtkontrolle auf Fehler überprüft. Jedes Gussteil durchläuft die Röntgenkontrolle und wird bei OK-Befund mit einem Prüfstempel an der Radinnenseite versehen. Danach erfolgt die spanabhebende Bearbeitung von Felgenbett, Felgenhorn, Nabeninnenbereich und der Radanlagefläche mittels CNC-Drehautomaten. Die Befestigungsbohrungen werden ebenfalls mittels CNC-Bohrautomaten eingebracht. Von der Qualitätskontrolle werden Stichprobenkontrollen der wichtigsten Hauptmaße durchgeführt. Nach Überprüfung der Dichtigkeit zwischen 350 und 500 KPA werden OK-Teile mit einem Prüfstempel versehen. Nach dem Entgraten und Entfetten wird eine Mehrschichtlackierung (Einbrennlackierung) aufgebracht und als kontrolliert mit Prüfstempel versehen. Beim letzten Arbeitsgang werden die Räder mit montiertem Deckel und Emblem sowie entsprechendem Zubehör nach Stichprobenkontrollen bezüglich der Kennzeichnung und Radausführung versandgerecht verpackt. Der Karton erhält einen Aufkleber mit Inhaltsangabe.

8 Qualitätskontrolle

Eingehende Werkstoffe	Je Charge ein Analysentest (Hüttenaluminium)
Schmelze	Je Charge Spektralanalyse
Gussrohling	100 % Kontrolle bzw. Überprüfung wie folgt: Stempelung Gießer, Gießdatum, Röntgen, Entgratung, Röntgenkontrolle
Bearbeitete Teile	Maßkontrolle

Oberflächenschutz	Korrosionsbeständigkeit garantieren wir nach DIN 1725.		
	Beständigkeit	gegen Witterungseinflüsse:	sehr gut
		gegen Meerwasser:	gut
Radfestigkeit	Biege / Wechselprüfung, Impacttest, Abrollprüfung		

9 Fertigungsbetriebe der Leichtmetall-Sonderräder

Fertigungsstätte:

Thai Alloy Manufacturing
Theapharuk Road
24/15 Moo 3 Soi Kaisakdawat
Bangplee District
Samutrapakam 10540, Thailand

Vertrieb:

Gewe Reifenhandel GmbH
Hans Geiger Str. 15
DE-67661 Kaiserslautern

Erstellt am 18.03.2021

gewe REIFEN-GROSSHANDEL GmbH
Hans-Geiger-Straße 15
67661 KAISERSLAUTERN
Tel 06301-79970 · Fax 06301-79977

Unterzeichner

Gewe Reifenhandel GmbH

§22 48679*09

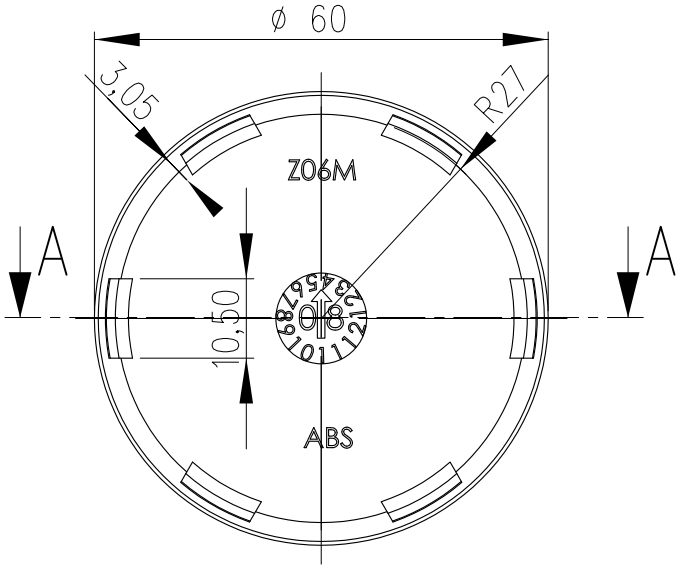

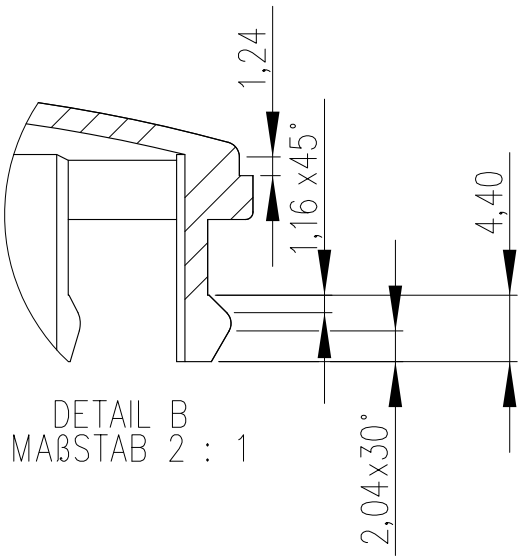

DETAIL B
MAßSTAB 2 : 1

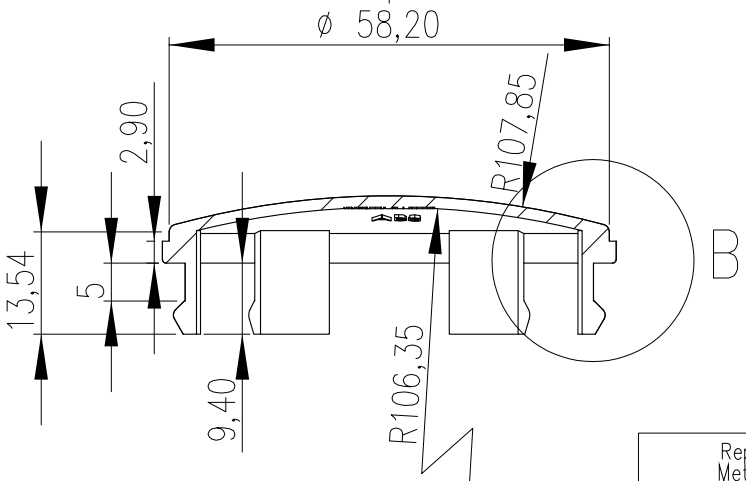

SCHNITTDARSTELLUNG A–A

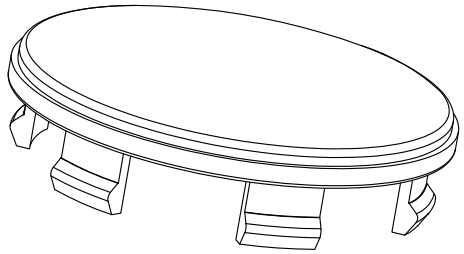

Alle unbemaßten Geometrien sind dem CAD–Datenstand zu entnehmen

Repetaler Metall–Color GmbH Askay 32 D–57439 Attendorn	Für diese Zeichnung behält sich die Firma : Repetaler Metall–Color GmbH alle Rechte vor. Sie darf ohne Zustimmung weder vervielfältigt noch an Dritte weitergegeben werden.					Masse ohne Toleranzangaben nach DIN 60901	
Zust.	Änderung :	Datum :	NAME:		NAME:	Datum :	TITLE: Träger
				Bearb.	Dröge	16.01.2008	
				Gepr.	Koch	16.01.2008	
				Norm			
				MATERIAL: ABS			Produkbez. : Z06M
				Gewicht : 7,6 Gramm			Maßstab :1:1/2:1

A4

Blatt 1 von 1

§22 48679*09

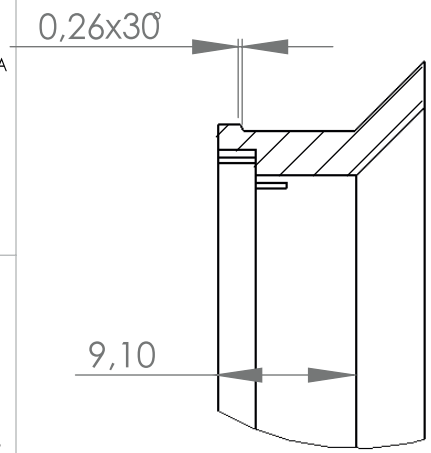

DETAIL B
MAßSTAB 2 : 1

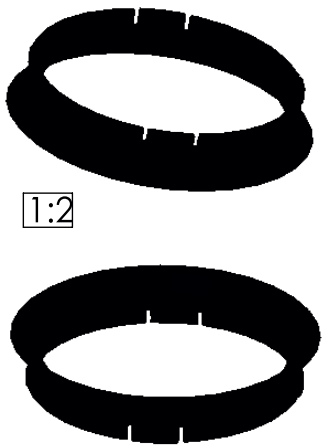

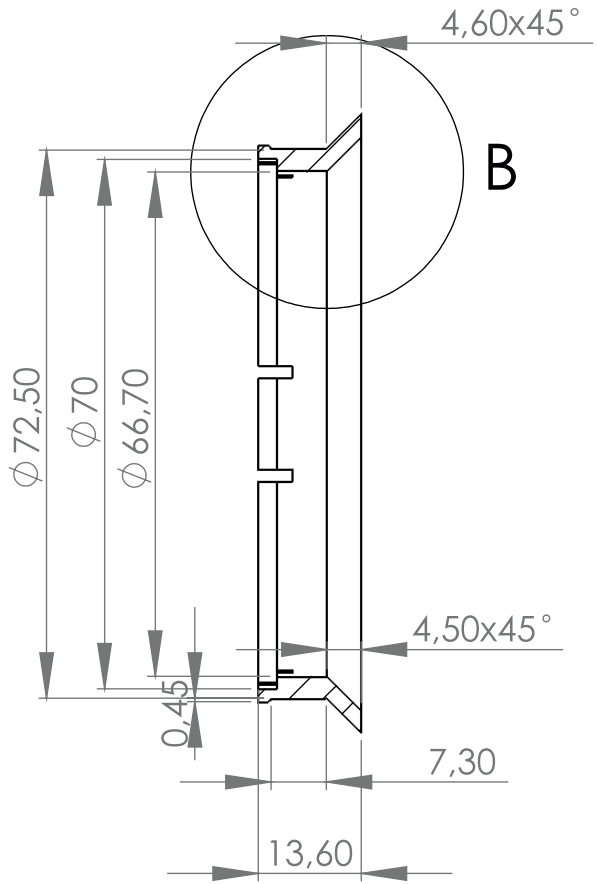

SCHNITTDARSTELLUNG A-A

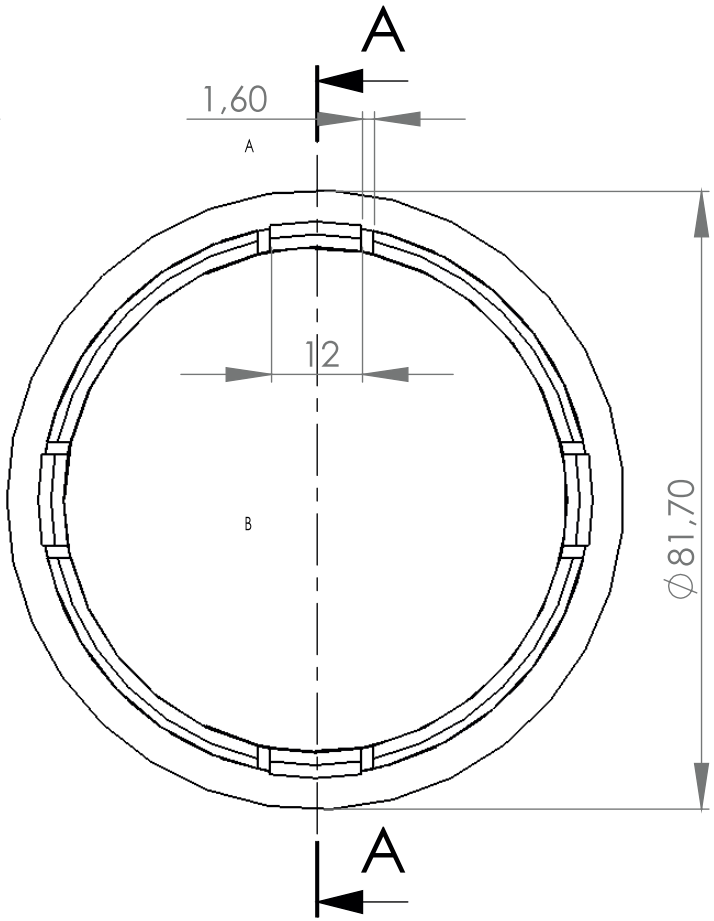

Alle unbemaßten Geometrien sind dem CAD-Datenstand zu entnehmen

Repetaler
Kunststoff-Color
GmbH
Askay 32
D-57439 Attendorn

Für diese Zeichnung behält sich die Firma : Repetaler Kunstoff-Color GmbH alle Rechte vor. Sie darf ohne Zustimmung weder vervielfältigt noch an Dritte weitergegeben werden.

Masse ohne Toleranzangaben DIN 16901

Zust.	Änderung :	Datum :	NAME:		NAME:	Datum :	TITLE:
				Bearb.	Dröge	24.06.2014	Zentrierring 72,6 mm
				Gepr.	Benz	24.06.2014	
				Norm			
				MATERIAL:		Produkbez. :	
				PA6 GF30			R27
				Gewicht :		Maßstab :1:1/2:1/1:2	Blatt 1 von 1

A4

§22 48679*09

SUPPLIER CODE		
	Thai Alloy Manufacturing Gravity Casting plant	210100

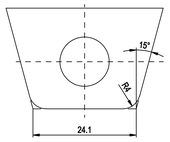

VIEW - C
(Scale 2:1)

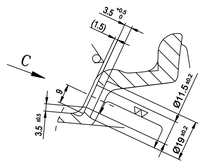

DETAIL - B

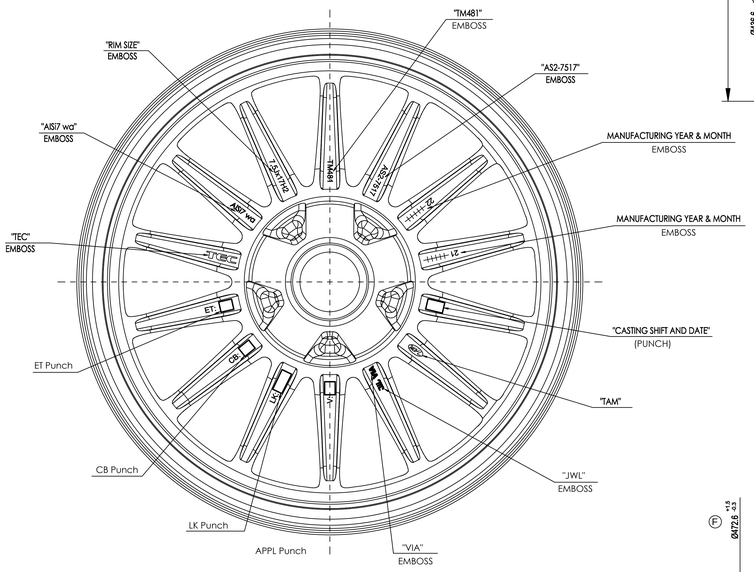

(Scale 1:2)

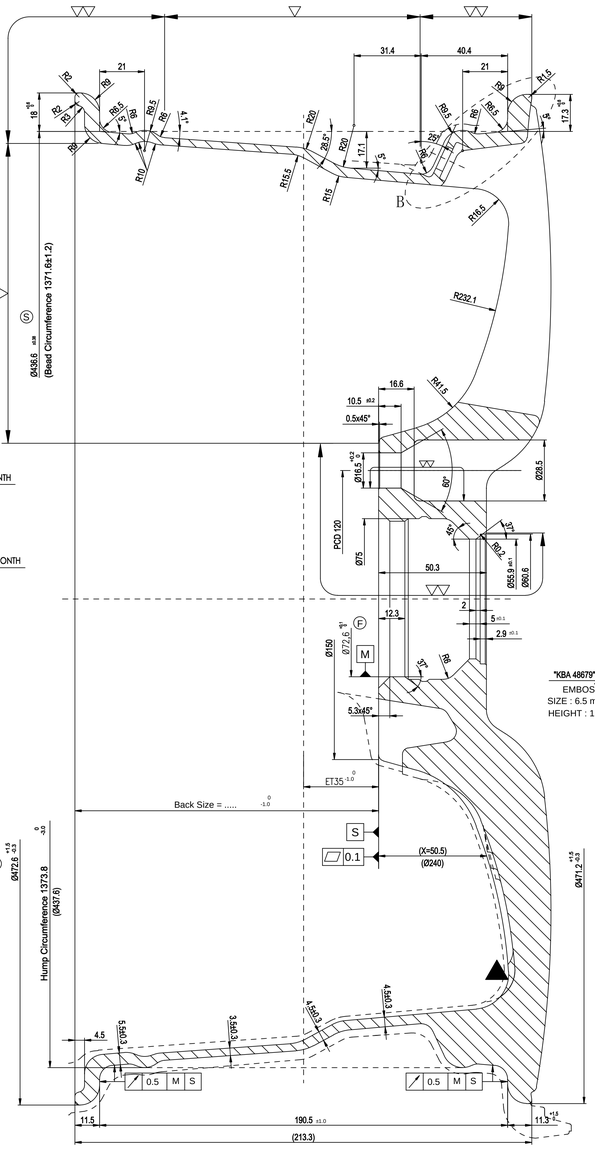

SECTION A-A

AS2751735W5
C.BORE : Ø72,6(FIX/RING)
PCD : 5x120
APPL : W5
PCD Drilling tool: TAM 190 (165/285/60°)

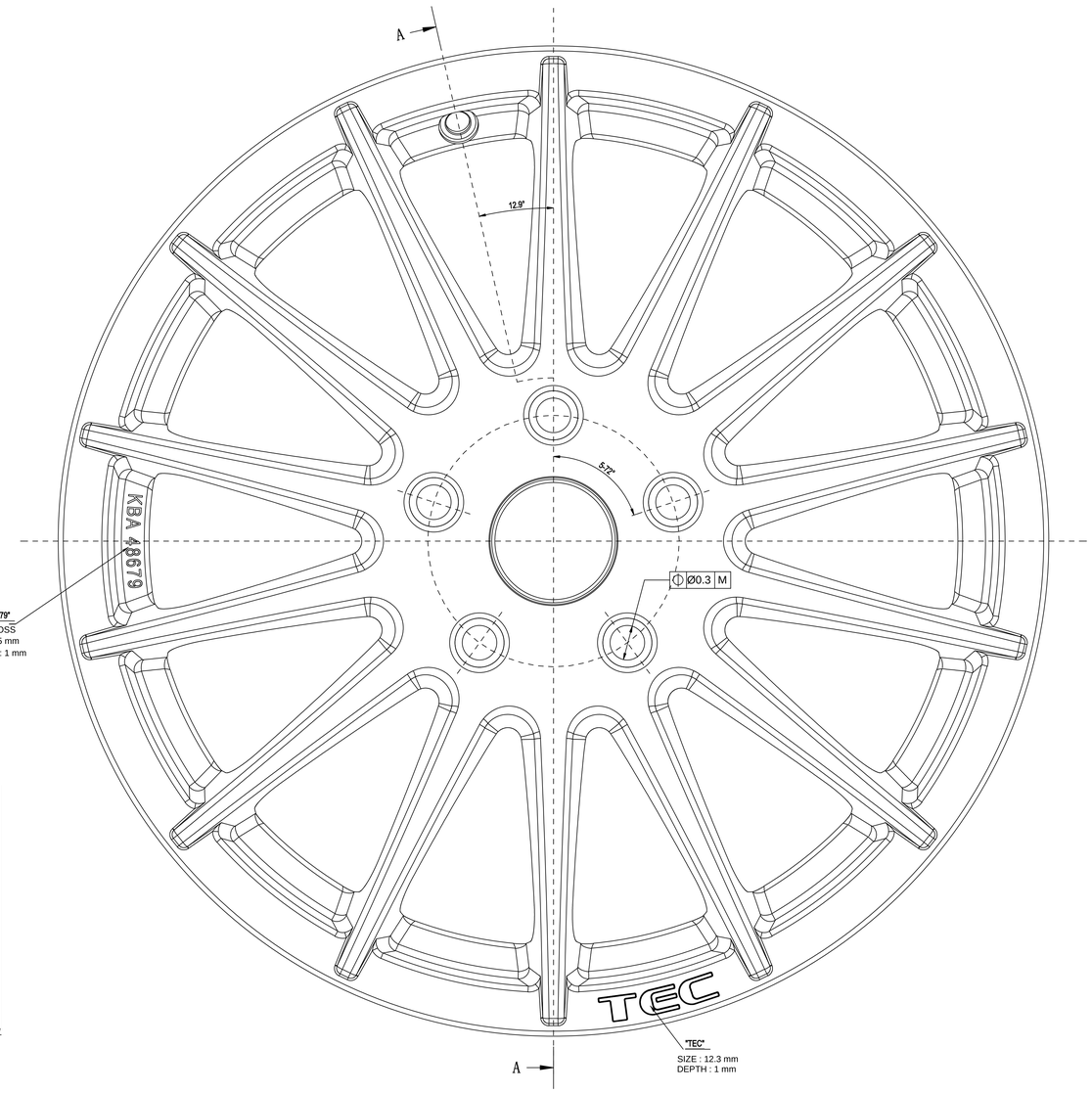

NO	CODE	STAMP APPL	PCD	Offset	CTB	Load	Circumference	Cornering Test (Kg.m) (Mb max)	Short Term	Long Term	Impact Test (Kg)	Drum Test (Kgf)
											F2	P1 R2 S1
1	AS2751735O1	O1	5x105	35	56,6	730	2150	501	376	250	618	1825
2	AS2751735W3	W3	5x112		72,5							
3	AS2751735O3	O3	5x115		70,2							
4	AS2751735W5	W5	5x120		72,6							
5	AS2751738V6	V6	5x100	38	57,1	630	2050	418	314	209	558	1575
6	AS2751738O2	O2	5x110		65,1	730	2150	505	379	253	618	1825
7	AS2751738W4	W4	5x114,3		72,5							
8	AS2751745W1	W1	5x108	45				516	387	258		
9	AS2751745W3	W3	5x112									
10	AS2751745W4	W4	5x114,3									
11	AS2751745W5	W5	5x120		72,6							
12	AS2751750W4	W4	5x114,3	50	72,5			523	392	261		

1.STRENGTH & DURABILITY TEST (WHEEL LOAD 1000 kg)			
ITEMS	STANDARD	TEST CONDITION	FAILURE CRITERIA
ROTARY BENDING TEST	UN R124	BENDING MOMENT 75% : Nm REV : 200,000 MIN. BENDING MOMENT 50% : Nm REV : 1,800,000 MIN. WHEEL BOLT TIGHTENING TORQUE:140 Nm	TECHNICAL CRACKS ARE NOT ACCEPTED
ROLLING TEST	UN R124	LOAD : kN REV : 2,000 km MIN. WHEEL BOLT TIGHTENING TORQUE:140 Nm	TECHNICAL CRACKS AND/OR AIR LEAKAGE ARE NOT ACCEPTED
IMPACT TEST	UN R124 (ISO7141:2005)	IMPACT MASS : 780 kg HEIGHT OF DROPPING : 230 mm WHEEL BOLT TIGHTENING TORQUE : 140 Nm	1) VISIBLE FRACTURES PENETRATE THROUGH A SECTION OF THE CENTER MEMBER OF THE WHEEL ASSEMBLY 2) THE CENTER MEMBER SEPERATES FROM THE RIM 3) THE TYRE LOSES ALL AIR PRESSURE WITHIN ONE MINUTE
MINIMUM RESIDUAL TORQUE AFTER TEST : 140Nm			

2.LEAK TEST	
ITEM	
AIR PRESSURE	RIM PART MUST BE FREE OF AIR LEAK UNDER 500-550 kPa

3.MATERIAL COMPOSITION (%) FOR ASTM A356								
Si	Mg	Fe	Ti	Zn	Mn	Cu	Al	
6.5-7.5	0.25-0.45	0.18 max.	0.2 Max	0.07 max.	0.1 Max	0.05 max.	REMAINDER	

4.MECHANICAL PROPERTIES :		
4.1	TENSILE STRENGTH	220MPa MINIMUM AT OUTER RIM FLANGE
4.2	YIELD STRENGTH	180MPa MINIMUM AT OUTER RIM FLANGE
4.3	% OF ELONGATION	4-8 %MINIMUM AT OUTER RIM FLANGE
4.4	HARDNESS	80-100HB AT OUTER RIM FLANGE

5.PAINT (ACCORDING TO CASS TEST : FULL PAINT 240HRS)		
5.1	PAINT TYPE	PRIMER POWDER PAINTING + BASE COAT LIQUID PAINTING + CLEAR COAT LIQUID PAINTING
5.2	COLOR	SILVER WITH FULLY PAINT. (DIFFERENCE FROM COLOR SAMPLE : 3 MAX)
5.3	PAINT AREA	PAINT AREA "G" (PART BOLTSEAT, HUB HOLE, HUB JOINT SURFACE MUST NOT BE PAINTED)

6.UNBALANCE WITH VALVE INSTALLED	STATIC UNBALANCE	45g

7.FINISH WEIGHT	11,55 kg

Method 1 acc. ISO128

REV.NO	REVISION CODE	DESCRIPTION	NAME	CHECK	DATE
003		updating drawing under manufacturing TAM	J. Keil	M.Merker	'18.03.21
		Revision drw on marking and update drill			

PROGRESS STATUS	REV.NO.	REVISION MADE	CUSTOMER/SUPPLIER-DRAWING/PART-NO.	DRAWN RESPONSIBILITY	Juergen Keil	'18.03.21
PROGRESS PR	003	DATE '18.03.21		FIRST EDITION		
				DRAWN	Juergen Keil	'18.03.21
				STANDARDIZED		
				MATERIAL INSPECTION		

SOFT: CATIA V5R27	CUSTOMER/SUPPLIER	FINAL CORRECTION	
PART SIMILAR TO/REFER PART	PRODUCTION_DOC_FORM-2 REPORT_DOC_LIST	DOCUMENTATION	SP PRODUCT/DIMENSION STANDARD SEE DRAWING
WheelConsult COPYRIGHT *** INSPECTION AND MANUFACTURE ACCORDING TO *** NOTES TO PROTECTION AND SAFETY *** INSPECTION AND SPECIFICATION ACCORDING *** PRODUCTION AND DELIVERY TOTAL ACCORDING TO DRAWING AND SPECIFICATION ONLY AFTER PRIOR WRITTEN PERMISSION ***	GENERAL TOLERANCES SEE DRAWING		MATERIAL/ALLOY SEE DRAWING
	SURFACE PROTECTION	DRAWING NUMBER AS2_7517_003	SCALE 1:1 2:1
	WHEEL (kg) (INCLUDING) SEE DRAWING		
	COMPANY WheelConsult	TITLE AS2-7517	VERSION 003 / SHEET 1/2 / SIZE A0

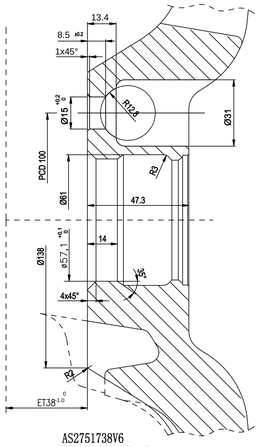

AS2751738V6
C.BORE : Ø57,1 (FIX)
PCD : 5x100
APPL : V6
Drilling tool: TAM 150 (15/31/R128)
(Machining from ET35)

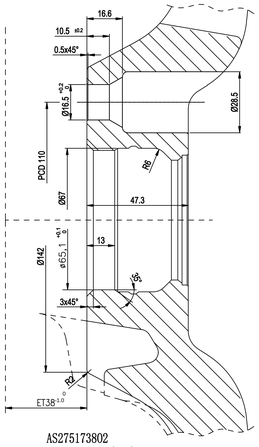

AS275173802
C.BORE : Ø65,1 (FIX)
PCD : 5x110
APPL : O2
PCD Drilling tool : TAM 190 (165/285/60°)
(Machining from ET35)

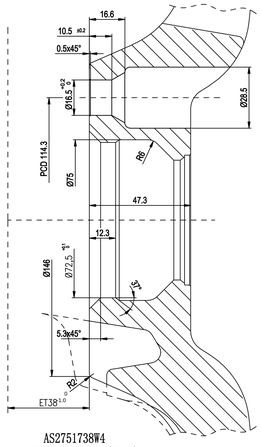

AS2751738W4
C.BORE : Ø72,5 (RING)
PCD : 5x114,3
APPL : W4
PCD Drilling tool: TAM 190 (165/285/60°)
(Machining from ET35)

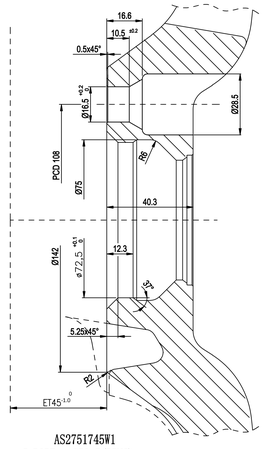

AS2751745W1
C.BORE : Ø72,5(RING)
PCD : 5x108
APPL : W1
PCD Drilling tool: TAM 190 (165/285/60°)

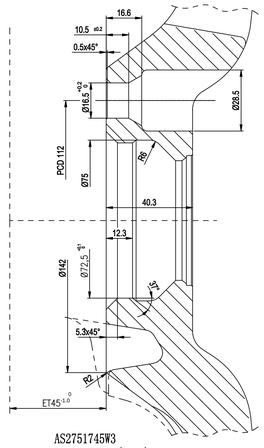

AS2751745W3
C.BORE : Ø72,5 (RING)
PCD : 5x112
APPL : W3
PCD Drilling tool: TAM 190 (165/285/60°)

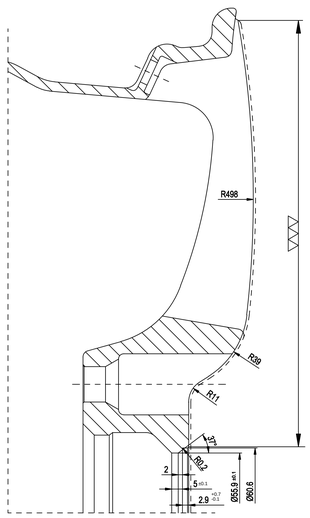

CUTTING FACE

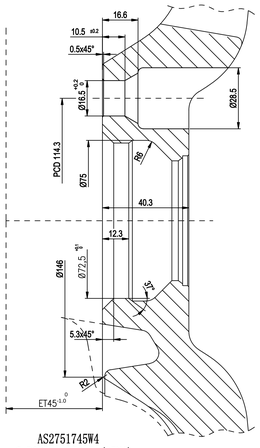

AS2751745W4
C.BORE : Ø72,5 (RING)
PCD : 5x114,3
APPL : W4
PCD Drilling tool: TAM 190 (165/285/60°)

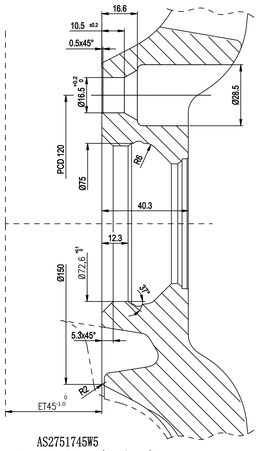

AS2751745W5
C.BORE : Ø72,6 (FIX/RING)
PCD : 5x120
APPL : W5
PCD Drilling tool; TAM 190 (165/285/60°)

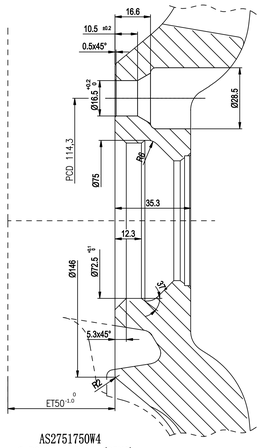

AS2751750W4
C.BORE : Ø72,5 (RING)
PCD : 5x114,3
APPL : W4
PCD Drilling tool: TAM 190 (165/285/60°)
(Machining from ET45)

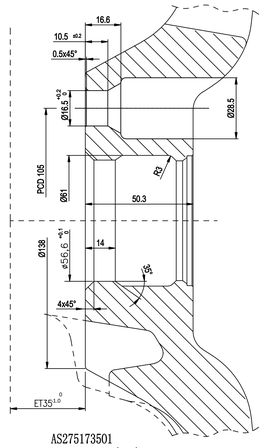

AS275173501
C.BORE : Ø56,6 (FIX)
PCD : 5x105
APPL : 01
PCD Drilling tool: TAM 190 (165/285/60°)

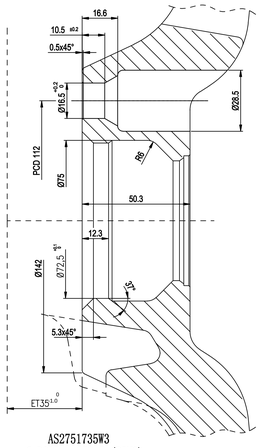

AS2751735W3
C.BORE : Ø72,5 (RING)
PCD : 5x112
APPL : W3
PCD Drilling tool: TAM 190 (165/285/60°)

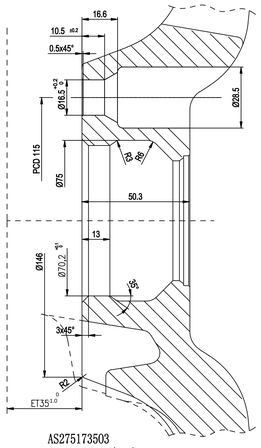

AS275173503
C.BORE : Ø70,2 (FIX)
PCD : 5x115
APPL : 03
PCD Drilling tool: TAM 190 (165/285/60°)

Method 1 acc. ISO12

REV.NO	REVISION CODES	DESCRIPTION	NAME	CHECK	DATE
003		updating drawing under manufacturing TAM	J. Keil	M.Merker	18.03.21
		Revision drw on marking and update drill			

PROGRESS STATUS	REV.NO.	REVISION CODES	CUSTOMER/SUPPLIER-DRAWING/PART-NO.		
PROGRESS PR	003	DATE 18.03.21		DRAWN RESPONSIBILITY	Juergen Keil 18.03.21
				FIRST SECTION	
				CHECKED	Juergen Keil 18.03.21
				STANDARDISED	
				OFFICIAL CHECKING	

SYST: CATIA V5R27

PART SIZE/LAB TO/REJECTED PARS

CUSTOMER/SUPPLIER

PRODUCTION DRAWING / REPRODUCTION DRAWING / LAYOUT

DOCUMENTATION

FINAL CORRECTION

SF PRODUCT/DIMENSION STANDARD: SEE DRAWING

GENERAL TOLERANCES: SEE DRAWING

MATERIAL/BLANK: SEE DRAWING

SURFACE PROTECTION

WHEEL (kg) (GROSS/NETTO): SEE DRAWING

DRAWING NUMBER: AS2_7517_003

SCALE: 1:1 2:1

COMPANY: WheelConsult

TITLE: AS2-7517

VERSION: 003 SHEET: 2/2 SIZE: A0

WheelConsult
COPYRIGHT
***
INSPECTION AND SPECIFICATION DRAWING
***
NOTE TO PROTECTION ACC. TO DIN 34 T1
***
INSPECTION AND SPECIFICATION DRAWING
***
PRODUCTION AND DELIVERY ONLY AUTHORISED TO SUPPLIER AND CUSTOMER. THIRD PARTIES MUST NOT AUTHORISED ONLY AFTER PRIOR WRITTEN PERMISSION
***